aerospace
climate control
electromechanical
filtration
fluid & gas handling
hydraulics
pneumatics
process control
sealing & shielding

Manuel du raccordement hydraulique

Manuel technique/Catalogue 4100-9/FR

Parker

ENGINEERING YOUR SUCCESS.

Pour votre sécurité!

Les raccords peuvent être, dans certaines circonstances, soumis à des contraintes parfois élevées, telles que vibrations et pointes de pression incontrôlées.

Seule l'utilisation de pièces d'origine Parker et le respect des instructions de montage peuvent assurer la fiabilité de ces produits et leur conformité aux normes.

Le non respect de ces règles peut compromettre la sécurité et la fiabilité de ces produits, causer des dégâts matériels et parfois des dommages corporels, et aurait pour conséquences la perte de vos droits de garantie.

En tout état de cause, la garantie ne s'applique qu'aux produits Parker.

Sujet à changements.

© Reproduction réservée 2011, Parker Hannifin Corporation. Tous droits réservés.

Manuel du raccordement hydraulique/Table des matières

Introduction ..... Page 2

Table des matières détaillée ..... Page 11

Fonction de raccordements ..... A

Sélection des raccords ..... B

Caractéristiques techniques C

Dimensions ..... D

Montage du tube ..... E

Assemblage des raccords ..... F

Guide de dépannage ..... G

Outils de montage ..... H

Raccordements DIN I

O-Lok® ..... J

Triple-Lok® ..... K

Raccords à souder L

Brides hydrauliques haute pression ..... M

Adapteurs ..... N

Vannes et clapets ..... O

Raccords rotatifs ..... P

Parker SensoControl® – Appareils de mesure. Prises de pression ..... Q

Tubes ..... R

Colliers de serrage ..... S

Produits non standard ..... T

Index alphanumérique ..... U

Parker Hannifin – Des professionnels en solutions système

aerospace
climate control
electromechanical
filtration
fluid & gas handling
hydraulics
pneumatics
process control
sealing & shielding

Parker Hannifin est le premier fabricant mondial de technologies du mouvement et de systèmes de commande. L'entreprise développe et conçoit des systèmes et des solutions complètes pour des applications tant pour les secteurs industriels, que mobiles et aéronautiques. Son effectif est d'environ 55 000 personnes, dans 46 pays.

L'objectif économique de l'entreprise consiste à aider les clients à réaliser une productivité optimisée dans leurs applications, avec le support des ingénieurs Parker. Ce but est atteint grâce à nos produits innovateurs, de qualité et fiabilité reconnues, rapidement disponibles auprès d'un réseau de vente et de distribution mondial. Parker est un fournisseur de premier ordre de solutions système sur mesure.

Parker

La force de Parker

Sous la coupe du groupe Fluid Connectors Group Europe, Parker Hannifin réunit les technologies de connexion des marques comme Ermeto, Legris Transair, Legris Connectic, Legris Autoline, Polyflex, ITR, Rectus et Tema. Qu'il s'agisse de tuyaux souples, de raccords de tubes ou de flexibles, Parker propose la gamme la plus complète disponible auprès d'un même fournisseur. En tant que membre du groupe Fluid Connectors Group Europe, la division Tube Fittings Division Europe (TFDE) est une des activités les plus importantes de Parker. La première pierre de ce succès économique durable a été posée avec le développement de la bague coupante Ermeto. Aujourd'hui, les brides, vannes, tubes, systèmes de mesure et machines de façonnage de tubes et de prémontage sont fabriqués sur plusieurs sites, tout comme les raccords classiques DIN et SAE.

Qu'il s'agisse d'éléments standard ou de développements spéciaux, spécifiques à une application, la gamme de produits Parker offre une solution appropriée pour chaque besoin client.

Les marchés créent les marques

Des conceptions adaptées pour chaque besoin

Le partenariat, basé sur la coopération avec le client, est la caractéristique qui définit la politique produit de Parker. Avec un sens aigu des besoins du client et des exigences des différents marchés, les ingénieurs Parker développent des solutions appropriées.

En définitive, il s'agit de produits reconnus à l'échelle internationale comme références d'une qualité en permanence élevée des matériaux et de la fabrication, et d'une fonctionnalité fiable.

EO-PSR

Le système de raccords haute-pression le plus répandu monde. Résistance à la pression très élevée et excellente résistance à la corrosion grâce au traitement de surface sans Cr(VI). Des couples de serrage sensiblement réduits. Des avantages considérables au montage.

Le concept Dry Technology, éprouvé et testé.
Étanchéité renforcée par un joint élastomère et traitement de surface sans Cr(VI) avec une bonne résistance à la corrosion. Convient jusqu'à 800 bar (PN) en série S et jusqu'à 500 bar (PN) en série L.

EO-2

Parker

EO2-Form

Le connecteur esthétique de formage haute pression.
Caractéristiques spéciales – joint d'étanchéité standard EO2 et tube formé à froid. Une force mécanique supérieure impressionnante et une résistance maximale à l'arrachement. Pour 800 bar (PN) en série S et jusqu'à 500 bar (PN) en série L.

O-Lok®

Raccords équipées d'un joint torique facial.
Adaptés à une vaste gamme d'épaisseur de paroi de tube. Applicable aux tubes métriques et pouces ainsi qu'aux flexibles.

Évasement 37°.
Le système de raccords le plus répandu pour tubes en pouce. Pour des pressions jusqu'à 500 bar dans les petites tailles et jusqu'à 140 bar pour les plus grandes dimensions.

Triple-Lok®

Le The Parker Service Master Plus de Parker. Instrument de mesure portable multi-fonction.
Mesure, sauvegarde, surveille et analyse la pression, la température, le débit et les vitesses de rotation. De multiples méthodes de mesure et de déclenchement. Mesure et affichage de plus de 50 canaux.

SensoControl®

Les produits certifiés sont...

Une assurance qualité absolue : les produits Parker sont testés et certifiés et homologués par des organismes internationaux de premier plan.

... preuve officielle pour l'utilisateur que les composants Parker satisfont aux standards les plus élevés en matière de caractéristiques de conception, de qualité de matière et d'usinage. Selon les applications, l'installation de nos produits doit souvent répondre aux certifications correspondantes.

Qu'ils s'agissent des certifications TÜV, l'ABS ou l'IRIS, les produits Parker passent régulièrement les tests stricts des organismes d'homologation, internationaux et indépendants. Il a été ainsi confirmé officiellement qu'ils sont adaptés aux applications soumises à des conditions extrêmes.

...d'excellente qualité

La fabrication et la qualité de haute performance de nos composants de raccordement commencent dès la commande pour les matières premières avec le test de fissilité, lequel doit correspondre aux spécifications de matériel établies spécialement par Parker, pour la fabrication des produits. A travers les étapes de traitement nécessaires tant avant qu'après la production, les caractéristiques qui satisfont à des exigences toujours plus strictes de matériel sont garanties.

Pour assurer que la qualité élevée des matériaux utilisés pour les raccords pour tubes, des tests continus (ex : analyse spectrale de pénétration de composants chimiques) sont effectués dans nos laboratoires et centres de test. La résistance à la corrosion des systèmes de robinetterie et les charges statiques et dynamiques sont vérifiés sur nos bancs d'essai internes.

Des produits de qualité résultent de matériaux sélectionnés et de méthodes de fabrication les plus récentes. Une fonctionnalité fiable et durable. La qualité paie.

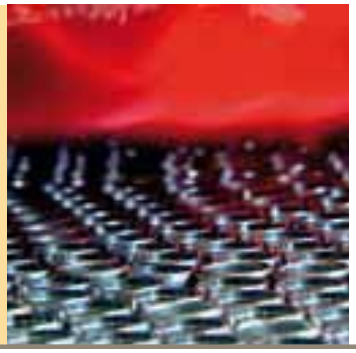

Le programme de formations Parker

Le programme de formation de la Division Tube Fittings Europe est très diversifié. Depuis la formation théorique sur les produits jusqu'à l'instruction pratique, un large choix d'opportunités de formation est offert. Ce concept de formation à choix multiple de la Tube Fittings Division Europe offre également, en plus des événements réguliers se déroulant sur le site de Bielefeld, la possibilité d'une formation spécifique au client, dans ses locaux. Les séances de formation sont effectuées en s'appuyant sur des médias les plus récents et se déroulent dans des locaux de formation modernes. Grâce au savoir-faire qu'ils auront acquis, les participants seront capables de travailler avec plus d'efficacité et de sélectionner et d'utiliser le programme de raccords TFDE avantageusement et en toute sécurité.

Le service avant et après vente

En assistance à ses produits, Parker offre à ses clients une sélection complète de services :

Le Parker Store
Permettant une consultation d'experts de premier ordre, il s'agi d'un des premiers magasins en libre service de raccords hydrauliques et pneumatiques. Il propose une fabrication immédiate de tuyaux assemblés. Jusqu'à 3 000 articles sont livrables sur stock.

Le Hose Doctor Parker
Ce service d'urgence peut être contacté via une ligne d'assistance gratuite 24 heures sur 24, 7 jours sur 7. Les véhicules « Hose Doctor » sont équipés d'ateliers complets de pièces de rechange et d'huiles hydrauliques. Ceci permet au technicien de remplacer rapidement les éléments défectueux sur le site.

Les Services Techniques
Ensemble avec le client, les ingénieurs Parker évaluent sur site le fonctionnement optimal des équipements en question. Ils répondent présents de la conception à l'installation en passant par la formation des opérateurs.

Services de kits
Si le client recherche un ensemble de raccords et de produits associés, Parker peut fournir ces éléments sous une seule référence en tant que kit de montage complet.

Les Services logistiques Parker
Les produits Parker peuvent être livrés directement par Parker ou par un distributeur certifié, en juste-à-temps, directement sur le site d'assemblage.

Plus que de simples produits :
Parker propose au client un programme de services étudié avant et après la vente.

La stratégie allégée : la satisfaction du client est le commandement suprême

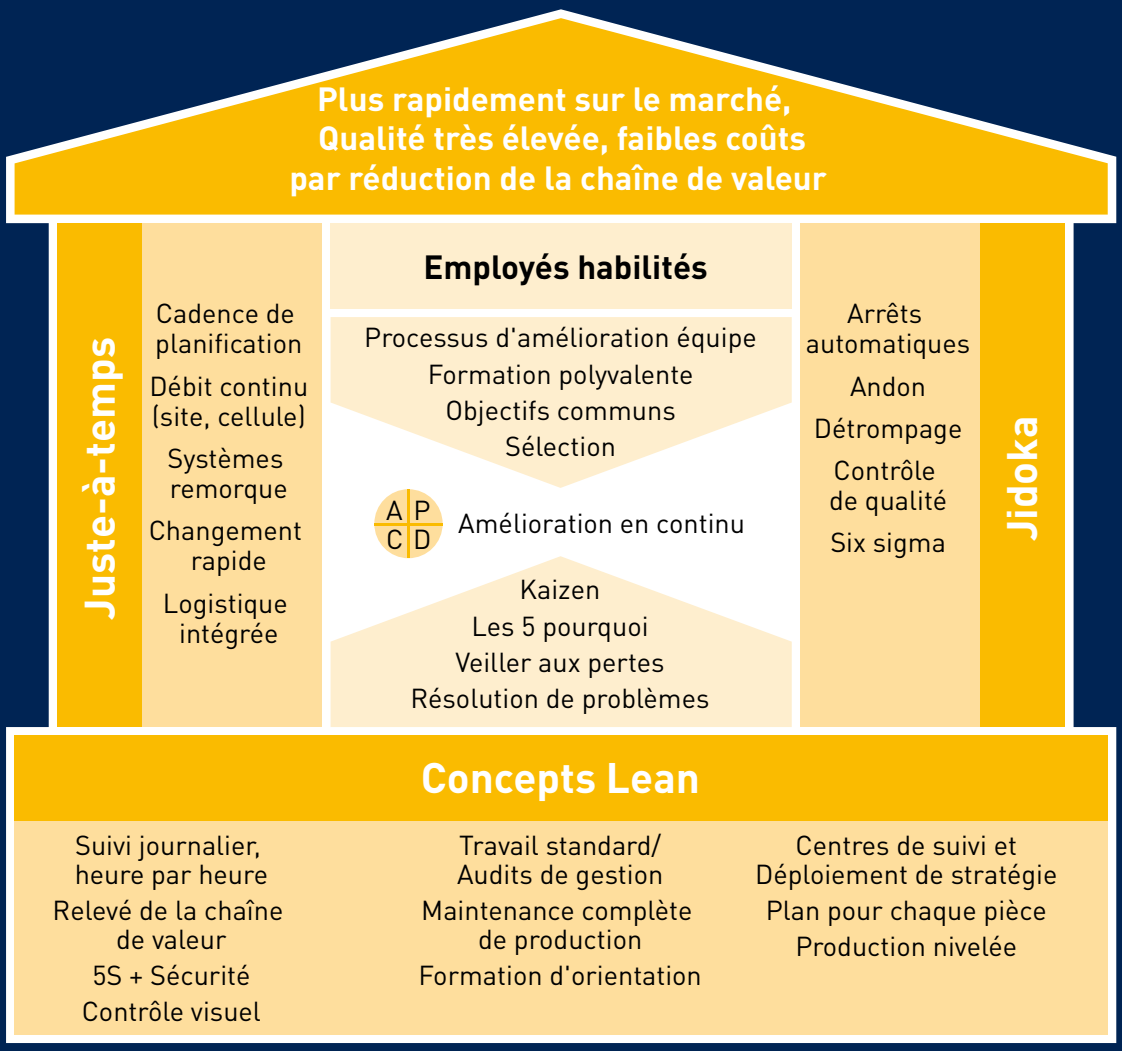

La stratégie allégée de Parker est une quête constante de la perfection au niveau développement, production et distribution. Tout est mis en œuvre pour le bénéfice du client.

Qu'il s'agisse du développement, de la fabrication, de la distribution ou du service après-vente, tous ces segments de l'activité Parker constituent la chaîne de création de valeur et sont soumis au principe « allégé » (lean). L'objectif de ce principe consiste à accélérer en permanence tous les processus de travail, d'améliorer leur qualité et de les libérer de charges inutiles. Le respect des dates de livraison, un rapport coût / bénéfices attractif et une qualité de produit élevée : le bénéfice maximum du client est le ressort moteur de cette philosophie de production.

Parker

Table des matières détaillée

Fonction des raccordements ..... **Chapitre A**

Types de raccordement DIN 3

EO-PSR : Bague progressive pour raccords acier 4

EO Bague progressive DPR pour raccords acier inoxydable 4

EO-2 9

EO2-FORM 13

Embout à souder EO 16

O-Lok® 17

Procédé d'évasement orbital Parflange® et système Flange Seal 22

Triple-Lok® 25

Adapteurs 29

Types de filetages 33

Sélection des raccords ..... **Chapitre B**

Introduction 2

Critères pour la sélection des raccords 2

Solution optimale 2

Sélection de la matière 3

Sélection de l'étanchéité 4

Sélection entre les séries LL/L/S pour raccords EO 5

Sélection du type de raccordement 6–7

Sélection du type de bride 8

Sélection du type d'implantation 9–11

Choix d'un raccord orientable 12–13

Normalisation 14

Homologations 14

Spécification du tube 15–16

Choix des raccords Parker : résumé 17

L'hydraulique propre (Dry Technology) 17–20

Caractéristiques techniques ..... **Chapitre C**

Pressions 2

Réduction de la pression en fonction de la température 2

Matières 3

Protection de surface 4

Compatibilité avec les fluides 5

Huiles biodégradables 8

Caractéristiques d'écoulement – Pertes de charge 9

Sélection de diamètre 13

Epaisseur du tube 14

Dimensions ..... **Chapitre D**

Vue d'ensemble des cônes de connection EO 24° 3

Connection déconseillée 4

EO 24° Cône (DIN 3861/ISO 8434-1)/dimension 4

EO 24° Connecteur tournant DKO (DIN 3865/ISO 8434-4)/dimensions 5

Vue d'ensemble des connections O-Lok® 6–7

O-Lok® Cône (ISO 8434-3/SAE J1453)/dimensions 8

O-Lok® Connecteur tournant (ISO 8434-3/SAE J1453)/dimensions 9

Vue d'ensemble des connections Triple-Lok® 10–11

Triple-Lok® Cône (ISO 8434-2/SAE J514)/dimensions 12

Triple-Lok® Connecteur tournant (ISO 8434-2/SAE J514)/dimensions 13

DIN 60° Cône (DIN 7631)/dimensions 14

Adapteur 60° Cône (ISO/DIS 8434-6)/dimensions 15

NPSM adapteurs tournants (SAE J516)/dimensions 16

Filetages mâles – implantations/dimensions 17–19

Table des matières détaillée

Montage du tube ..... **Chapitre E**

Assemblage des raccords ..... **Chapitre F**

Guide de dépannage ..... **Chapitre G**

Outils de montage ..... **Chapitre H**

Outils de montage 4

Outils d'assemblage manuels pour EO/EO-2 5

VOMO – Blocs de prémontage pour EO/EO-2 5

KONU – calibres de contrôle de VOMO/MOK/MOSI 6

Guide de sélection : contrôle des équipements pour montage EO 6

Calibre de contrôle d'assemblage AKL 7

Outils de prémontage manuels pour EO/EO-2 8

Aide à la sélection 8

HVM-B – outils de prémontage manuels 9–10

EO-KARRYMAT machine de prémontage portable pour raccords à bague EO 11

Machines de montage pour EO/EO-2 et Triple-Lok® 12

Appareils de prémontage et d'évasement 12

EOMAT ECO – Machine d'assemblage portable pour raccords hydrauliques EO et EO-2 13

EOMAT UNI – Machine de sertissage et d'évasement pour raccords hydrauliques 15–18

Outillage EO PSR/DPR et EO-2 pour EOMAT/EO-KARRYMAT 19

Outillage Ferulok pour EOMAT/EO-KARRYMAT 20

EOMAT PRO – Machine d'assemblage économique pour raccords vissés EO-2 et à bague progressive 21

Outils d'assemblage de raccords vissés pour EO 23

Poste de travail EO2 FORM F3 24–25

Poste de travail EO2-FORM PRO22 24

Machine de formage F3 pour raccords haute pression EO2-FORM 27

Outils pour postes des travail EO2-FORM F3 et PRO22 28

Machine de formage F3 pour raccords haute pression EO2-FORM 29

Outillage à évaser pour raccords Triple-Lok® 30

Outillage d'évasement – sélection 30

Outillage manuel à évaser pour raccords Triple-Lok® 31

Outillage à évaser combiné 1004 pour tubes métriques en petites dimensions 31

Outillage à évaser combiné 210A pour tubes pouces en petites dimensions 31

Outillage manuel à évaser pour tubes métriques et pouces 32

KARRYFLARE : machine portable d'évasement pour raccords Triple-Lok® 33

Parflare ECO Machine d'évasement portable pour raccords hydrauliques Triple-Lok®-JIC 37° 34–35

Outillage d'évasement à 37° pour KARRYFLARE, et appareil Parflare ECO, EOMAT UNI, II/III 36

Machines de montage pour O-Lok® et Triple-Lok® 37

Sélection de la machine Parflange® 37

Parflange® 1025, machine d'atelier pour O-Lok® et Triple-Lok® 38

Parflange® 50 poste de travail 40

Parflange® 50 Basic 41

Parflange® 50 Pro 42

Parflange® 50 Commande 43

Outillage pour les machines Parflange® 44

Sélection des outils Parflange® 45

Outillage Parflange® pour O-Lok® 46

Outillage Parflange® pour Triple-Lok® 47

Outillage Parflange® pour Flange Seal 48

Table des matières détaillée

Accessoires 49

Lubrifiant EO-NIROMONT 49

Dispositif de cintrage et de coupe 50

AV 6/42 – Dispositif de coupe des tubes 50

BAV 6/12 – Dispositif de cintrage de tubes et de coupe 51

Outil de cintrage de tubes 52

BV 6/18 – outil de cintrage de tubes 52

BV 20/25 – outil de cintrage de tubes 53

Outils manuels 54

Clef Par-Lok 54

WZK – outils de préparation des tubes 55

Outillage de montage du joint torique 56

Outillage de montage des joints toriques O-Lok® CORG 56

Outil d'extraction du joint torique pour O-Lok® 56

Réalisation d'implantations 57

Implantations métriques 57

Implantations avec filetage UNF 57

Réalisation d'implantations 58

Determination des filetages 59

Outillage de détermination des filetages 59

Reconnaissance des filetages 59

Raccordements DIN ..... Chapitre I

Index visuel 2–5

Comment commander ? 6

Comment commander un raccord EO ? 7

Type de raccord 8–9

O-Lok® ..... Chapitre J

Index visuel 2–3

Comment commander les raccords O-Lok® ? 4

Triple-Lok® ..... Chapitre K

Index visuel 2–3

Comment commander les raccords Triple-Lok® ? 4

Raccords à souder ..... Chapitre L

Index visuel 2

Brides hydrauliques haute pression ..... Chapitre M

Introduction 4

Design et construction 4

Méthode d'assemblage 5

Principe des connexions par brides 6

Assemblage 7

Caractéristiques techniques 8

Références des vis et joints 9

Caractéristiques, avantages et bénéfices 10

Comment commander? 11

Index 12

Brides SAE 15

Brides d'adaptation SAE

Cône EO 24° 20

Cône BSPP 60° 24

Filetage NPT 26

O-Lok® ORFS 27

Triple-Lok® 37° 30

A souder (Butt welding) 33

A braser (Socket welding) 38

Brides 4 trous SAE

Taraudage BSPP 41

Femelle NPT 45

Femelle métrique 48

Cône EO 24° 50

Filetage BSPP cône 60° 52

Triple-Lok® 37° 54

Table des matières détaillée

O-Lok® ORFS 56
A souder (Butt welding) 58
A braser (Socket welding) 61
Ensemble brides SAE 65
Accessoires brides SAE 68
Brides pour pompes à engrenage
Cône EO 24° 76
Filetage O-Lok® ORFS 79
Cône O-Lok® 90° 80
Filetage mâle femelle BSPP 81
A braser (Socket welding) 83
Brides spéciales 84
Brides aluminium 87
Brides carrées ISO 6164 89
Brides carrées Cetop 94

Adapteurs ..... **Chapitre N**
Index visuel 2–3

Vannes et clapets ..... **Chapitre O**
Index visuel 2–5

Raccords rotatifs ..... **Chapitre P**
Index visuel 2

Parker SensoControl® – Appareils de mesure Prises de pression ..... **Chapitre Q**
Index visuel 2

Tubes ..... **Chapitre R**
Généralités 3
Tubes EO acier St. 37.4 4–5
Tubes EO acier inoxydable St. 1.4571 6–7
Tubes EO acier; Matière acier-C 7
Coudes 90° acier E235N (St. 37.4), acier inoxydable 1.4571 8

Colliers de serrage ..... **Chapitre S**
Sommaire 2
Caractéristiques techniques 3
Propriétés des matériaux 4
Instructions de montage 5/6
Série légère (DIN 3015, partie 1) 6
Série lourde (DIN 3015, partie 2) 6
Série double (DIN 3015, partie 3) 6
Ecart recommandé entre colliers 7
Montage sur tube coudé 7

Produits non standard ..... **Chapitre T**

Index alphanumérique ..... **Chapitre U**

Fonction des raccordements

Table de matières

Types de raccordement DIN A3
EO-PSR : Bague progressive pour raccords acier A4
EO Bague progressive DPR pour raccords acier inoxydable A4
EO-2 ..... A9
EO2-FORM A13
Embout à souder EO A16
O-Lok® A17
Procédé d'évasement orbital Parflange® et système Flange Seal A22
Triple-Lok® A27
Adapteurs A29
Types de filetages A33

Fonctions de raccordement

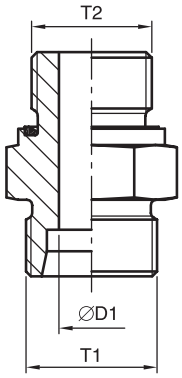

1) Embout à souder pour raccords en acier et acier inoxydable EO-DUR – série L + S

- Excellente étanchéïté due au joint élastomère
- Faibles exigences sur qualité de tube

2) Système EO2-FORM pour tube préformé avec étanchéïté par joint pour raccord acier et acier inoxydable EO-DUR – série L + S

- Basé sur joint EO-2 : la performance de l'étanchéïté optimisée en raison du joint elastomère remplaçable
- Sans bague coupante : meilleure alternative au soudage pour des applications sévères
- Assemblage amélioré : réduction des risques d'erreur due à la déformation de tube

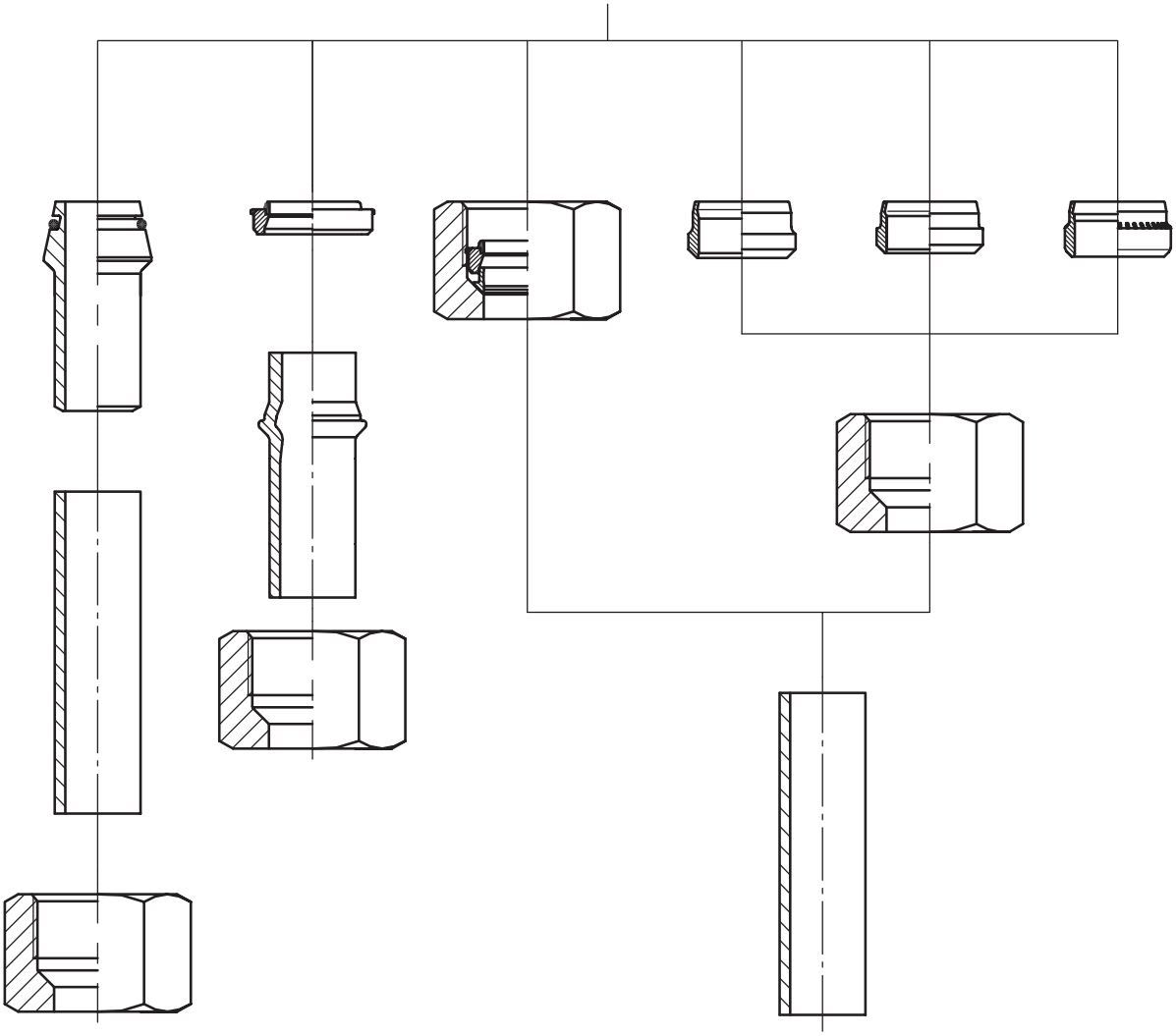

3) EO-2 : raccord à bague d'ancrage à joint souple pour raccords acier et acier inoxydable EO-DUR – série L + S

- Performance de l'étanchéïté optimisée par joint élastomère
- Assemblage facilité du à la butée mécanique avec le corps du raccord
- Contrôle visuel du bon assemblage
- Remplacement aisé des joints

4) Bague coupante pour raccord acier et acier inoxydable EO-DUR, série LL et raccord laiton, série L + S

- bague coupante reconnue depuis de nombreuses années
- Serrage du tube pour absorber la vibration et protéger le raccordement
- Effet ressort de la bague

5) Bague progressive DPR EO pour les raccords EO-DUR en acier inoxydable – série L + S

- Particulièrement adapté aux applications en acier inoxydable
- Finition «SPH» facultative : résistance à la corrosion

6) Bague progressive EO-PSR pour raccord acier, série L + S

- 2 arêtes vives assurent une croissance progressive du couple de serrage
- Protection du surmontage due à l'augmentation du couple de serrage et au contact mécanique de la bague
- Serrage du tube pour absorber la vibration et protéger le raccordement

EO-PSR : Bague progressive pour raccords acier

Introduction

Le système de raccord haute pression le plus répandu au monde se présente sous une nouvelle dimension : résistance inégalée à la pression, résistance nettement plus élevée à la corrosion due à une surface sans Cr(VI) et à des couples de serrage considérablement réduits.

Le fondateur de la Division TFDE de Parker inventa dès la fin des années 1920 le raccord à bague coupante. L'idée fut brevetée en 1934 et reste d'actualité comme au premier jour. Au regard de la qualité, de la fiabilité, de la sécurité de fonctionnement et de la diversité des possibilités d'utilisation, le raccord à bague coupante de Parker est leader mondial. La raison de ce succès est à attribuer au développement permanent de tous les composants; c'est ainsi que la première bague coupante de Parker n'a plus que quelques rares points de similitude avec la bague de coupe multifonction EO-PSR, coeur du raccord EO-PSR.

Le raccord EO-PSR satisfait remarquablement aux exigences de l'hydraulique moderne. Ceci vaut en particulier lorsque les systèmes sont exposés à des charges extrêmes et lorsque les spécifications recommandent l'emploi de surfaces exemptes sans Cr(VI).

EO-PSR est une construction métrique conforme aux normes établies pour les raccords à bague coupante 24°, par exemple ISO 8434-1, DIN 2353 ou DIN 3861. Le raccord EO-PSR est disponible dans les séries L et S.

La bague progressive EO-PSR est disponible pour les raccords acier. Pour les applications inox, la bague progressive EO DPR 71 est utilisée et la bague coupante D aussi bien pour les raccords en laiton que pour ceux de la série LL.

La fonction du raccord EO-PSR

Le raccord EO-PSR réalise une connexion étanche des tubes et des composants dans les systèmes hydrauliques. La fonction de base de la bague progressive Parker EO est de contrôler la pénétration progressive de la bague dans le tube, ceci grâce à une géométrie interne unique.

La particularité de la coupe progressive se traduit par le fait que l'arête coupante frontale (A) a déjà commencé à pénétrer dans le tube avant que la seconde arête coupante (B) n'entre en action. Dès que les arêtes coupantes ont pénétré dans le tube à la profondeur désirée, toute pénétration est ensuite exclue par la forme d'arrêt (C) et la protection du sur montage (D) nouvellement conçue. En plus le moletage spécial de la bague de coupe EO-PSR permet un contrôle de l'état de montage. Grâce à la conception des deux arêtes coupantes et de la forme d'arrêt, toutes les contraintes sont réparties uniformément sur la longueur du cône. Cette répartition, associée à la conception spéciale du talon de l'olive (E), garantit une sécurité accrue de l'assemblage, particulièrement lorsque la connexion est soumise à des vibrations et des contraintes de flexion. Les vibrations sont ainsi atténuées avant même leur apparition dans la bague.
La forme d'arrêt de même que la protection du sur montage créent lors du montage une augmentation progressive des couples de serrage jusqu'à un point de résistance. Après montage, une collerette nettement visible (F) doit complètement remplir l'espace devant la première arête coupante. Un petit renflement de la bague (G) est souhaitable. Celui-ci produit un effet compensant les effets néfastes des vibrations et assure une bonne tenue de l'écrou de raccord.

Montage
Le montage doit être réalisé selon les instructions pour raccords à bague progressive EO. Voir chapitre E. Le design permet un pré-assemblage optimisé pour un assemblage final plus aisé.

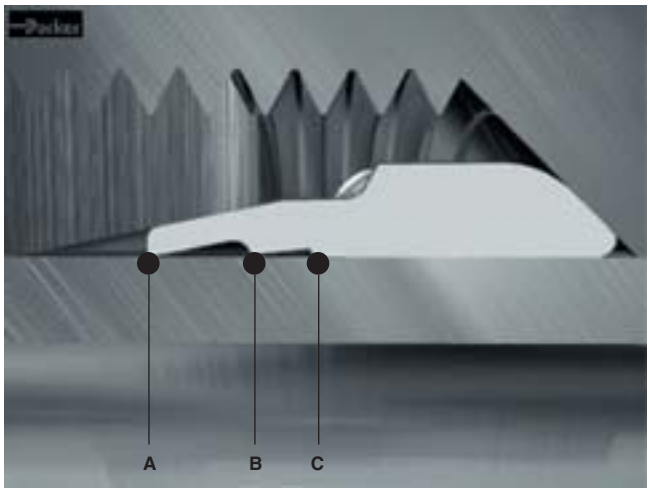

Avant le serrage de l'écrou

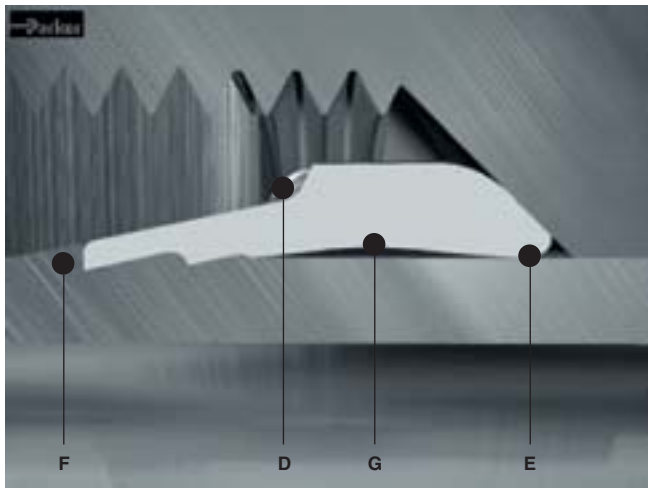

Après le serrage de l'écrou

Caractéristiques et avantages des raccords EO-PSR

- **Haute résistance à la corrosion** – Le traitement de surface sans Cr(VI) permet une résistance à la rouille blanche de plus de 500 heures en moyenne.

- **Haute pression** – Les raccords EO-PSR sont utilisables jusqu'à 800 bar (PN) dans la série S et jusqu'à 500 bar (PN) dans la série L. Les exigences DIN/ISO sont ainsi largement dépassées.
  Ainsi, l'utilisation de la série L est possible dans des installations où jusqu'à présent, seule la série S était préconisée. Cela entraîne non seulement un coût minimum et de moindres efforts de montage, mais aussi des avantages pour des installations exigues.

- **EO-LUB** – Le filetage de l'écrou de raccord lubrifié est traité en plus avec du EO-LUB pour les dimensions à partir de 25S/28L. Les couples de serrage des raccords EO-PSR sont réduits d'environ 25% et empêchent des sous-montages dangereux.

- **Montage sûr** – Deux arêtes vives assurent une croissance progressive du couple de serrage de la bague EO-PSR. Le profil de butée offre une sensation nette de la fin du montage et contribue considérablement à obtenir un niveau de sécurité élevé.

- **Protection contre le sur montage** – La conception spéciale de la bague EO-PSR empêche un sur montage des raccords EO-PSR.

- **Effet ressort** – A la fin du montage, une tension préalable qui assure durablement la tenue de la bague est obtenue (limitée par la conception, le matériau et le traitement thermique).

- **La protection de surface sans Cr(VI)** – Avec le traitement sans Cr(VI), Parker répond aux exigences de l'industrie automobile qui interdit l'utilisation du Cr(VI) depuis 2007. Le renoncement au Cr(VI) contribue à la protection active de l'environnement et à l'amélioration des conditions de travail.

- **Disponibilité mondiale** – Les raccords EO-PSR sont disponibles dans le monde entier et sont conformes aux normes pour raccords à bague coupante 24°. La bague progressive multifonction EO-PSR peut être combinée à tous les raccords et à toutes les dimensions de la gamme de produits EO-PSR.

La bague multifonction EO-PSR

Les grues – une des nombreuses applications des raccords EO-PSR

EO-DUR : Bague progressive DPR pour raccords acier inoxydable

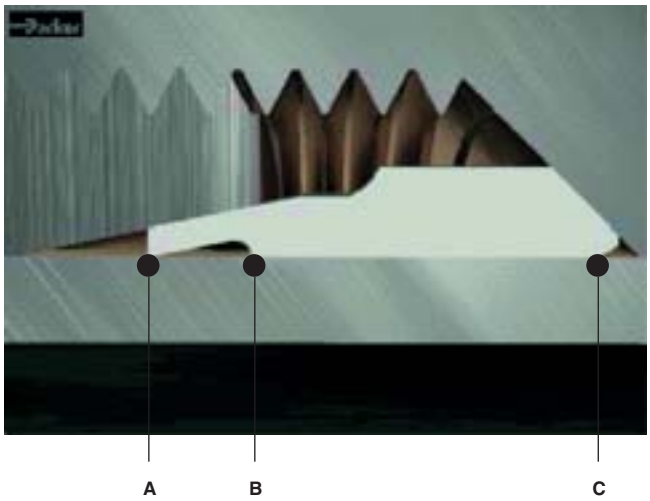

Avant le serrage de l'écrou

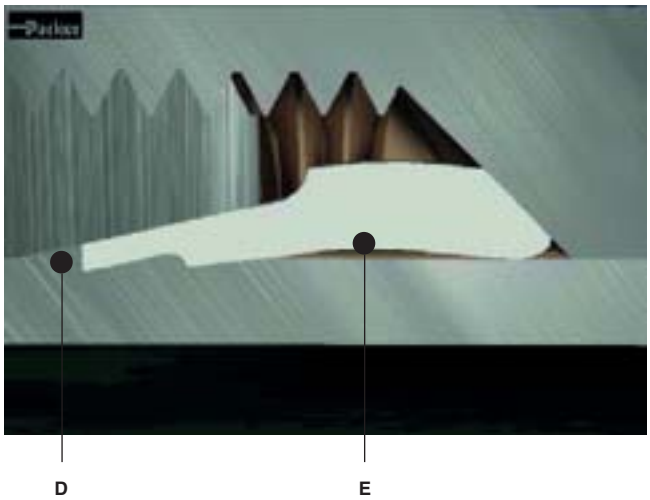

Après le serrage de l'écrou

L'assemblage n'est correct qu'après avoir vissé l'écrou d' 1 1/2 tour.

Fonction du raccord Parker EO à bague progressive

Le raccord Parker EO à bague progressive permet d'obtenir une connexion étanche entre les tubes et les composants d'un système hydraulique. La fonction de base de la bague progressive Parker EO est de contrôler la pénétration progressive de la bague dans le tube grâce à une géométrie interne unique.
L'arête coupante frontale (A) a déjà commencé à pénétrer dans le tube avant que la seconde arête coupante (B) n'entre en action. Dès que les arêtes coupantes ont pénétré dans le tube à la profondeur désirée, toute pénétration est limitée par la forme d'arrêt (C).

Grâce à la conception des deux arêtes coupantes et de la forme d'arrêt, toutes les contraintes sont réparties uniformément. Cette répartition, associée à la conception spéciale du talon de l'olive (C), garantit une sécurité accrue de l'assemblage, particulièrement lorsque la connexion est soumise à des vibrations et des contraintes de flexion. La conception de la bague d'ancrage permet d'éliminer les contraintes dues aux vibrations au niveau de la pénétration de la bague sur le tube. La forme d'arrêt crée une forte augmentation du couple de serrage, nettement perceptible lors du montage. Après montage, une collerette visible (D) doit complètement remplir l'espace devant la première arête coupante. La collerette est moins nette pour les tubes en inox.
Un petit renflement de la bague (E) est souhaitable. Celui-ci produit un effet ressort permanent compensant les effets néfastes des vibrations et assure la bonne tenue de l'écrou du raccord.
Tous les raccords Parker EO-DUR possèdent une bague progressive spécialement conçue pour une meilleure pénétration dans les tubes en acier inoxydable. Les raccords de série LL et les raccords en laiton sont munis de bagues « D » à une seule arête de coupe et d'ancrage.

L'effet ressort

① + ② + ③ = 1 1/2 ↻

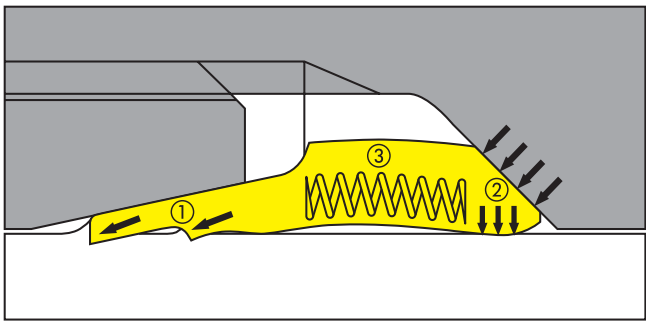

Les 3 fonctions essentielles de la bague progressive : étanchéité (1), maintien du tube (2), effet ressort (3).

Lors du montage des raccords à bague progressive Parker EO, trois fonctions essentielles sont réalisées :

① Pénétration de la bague dans le tube
La pénétration de la bague dans le tube assure l'étanchéité et le maintien du tube. Il en résulte une collerette du tube repérable par un simple examen visuel.

② Maintien du tube
La partie arrière de la bague progressive Parker EO est conçue pour maintenir le tube fermement. Cette pression supprime les vibrations au niveau de la pénétration de la bague et prévient ainsi efficacement les ruptures à ce niveau.

③ Effet ressort
On obtient en fin de montage une précontrainte élastique, grâce à la géométrie, au matériau et au traitement thermique. Cet effet ressort compense les effets néfastes des vibrations et assure le positionnement durable de l'écrou de raccord.

Les raccords acier inoxydable à bague coupante restent ainsi durablement étanche sans besoin de resserrage.

Raccords acier inoxydable EO-DUR avec filetage interne plaqué d'argent
Les couples de serrage des écrous de raccord EO-DUR peuvent être réduits de 40% grâce à l'affinage de la surface. Un soudage à froid du matériau dans l'écrou est évité; rendant un démontage du raccord impossible.
Tous les écrous à partir de la taille 12S/15L sont livrés avec un taraudage argenté, les plus petites dimensions reçoivent un paraffinage spécial.

Bague coupante « Suparcased » EO-DUR SPH
La conception de la bague coupante « Suparcased » EO-DUR, basée sur la bague éprouvée, est appropriée pour des matériaux agressifs internes comme externes. La forme spéciale et la dureté thermochimique garantissent une connexion étanche et inoxydable même dans les conditions les plus extrêmes. Les principaux domaines d'utilisation sont les industries de l'agro-alimentaire, la chimie, de même que le domaine médical et la construction mécanique.

Caractéristiques et avantages du système à bague progressive Parker EO

- **Montage sur site** – Les raccords DPR peuvent être montés partout avec un simple jeu de clés. Pour les tubes en acier inoxydable, des outils de pré-montage sont disponibles. Aucun autre équipement ou machine n'est nécessaire.

- **Montage économique** – L'utilisation d'une machine EO-MAT est la méthode la plus économique pour pré-monter les raccords EO sur des tubes.

- **Séries** – Les séries très Légère (LL), Légère (L) et Lourde (S) sont disponibles. A chaque application sa solution pour minimiser les pertes de charge, bénéficier d'une résistance à la pression optimale, d'une compacité minimum, d'un moindre effort au montage et d'un coût minimum.

- **Tailles disponibles** – La plupart des raccords EO sont disponibles en 25 tailles, pour des tubes de diamètre ext. de 4 mm à 42 mm. Une gamme complète de réductions permet d'optimiser vos circuits hydrauliques d'un point de vue dimensionnel et économique.

- **Epaisseur de tubes** – Les raccords Parker EO sont utilisables avec des tubes de toutes épaisseurs. Les tubes de faible épaisseur peuvent cependant nécessiter l'emploi de fourrures de renforcement VH. (Voir chapitre E)

- **Matière des tubes** – Les raccords à bague d'ancrage Parker EO peuvent être utilisés avec la plupart des tubes, qu'ils soient en acier, acier inoxydable, cuivre, aluminium, monel ou CuNiFe. Les tubes plastique en nylon, polyuréthane, PVC ou PTFE sont également faciles à connecter grâce à l'utilisation de fourrures de renforcement E.

De haut en bas : raccords Parker EO séries Lourde (S), Légère (L) et Très Légère (LL) : à chaque application sa solution (illustration : union tube-tube pour tube de $\varnothing_{ext}$ 6 mm)

- **Pénétration de la bague d'ancrage** – Le bourrelet de matériau nécessaire au bon fonctionnement devant la bague d'ancrage peut être contrôlé par un simple examen visuel.

- **Couples de serrage** – Tous les écrous des raccords Parker EO sont pré-lubrifiés afin de réduire les couples de serrage nécessaires au montage des raccords. Ceci permet d'éviter des sous-montages dangereux.

- **Capacité d'étanchéité** – Les raccords EO ont démontré leurs capacités d'étanchéité dans de nombreuses conditions d'utilisation, allant du vide aux hautes pressions des circuits hydrauliques ou avec des gaz à petites molécules.

- **Contraintes limitées** – Les contraintes de flexion sont distribuées de façon uniforme dans le raccord, évitant ainsi les concentrations au niveau de la pénétration de la bague et diminuant considérablement les risques de rupture du tube.

- **Dimensions** – Les raccords EO sont malgré leur robustesse, relativement petits et compacts. Ceci facilite leur utilisation dans des installations exigus.

- **Température d'utilisation** – Les raccords EO sont utilisables sur une large plage de température, allant des valeurs les plus faibles aux plus élevées selon les matériaux et les joints sélectionnés.

- **Compatibilité** – Les raccords EO peuvent être fabriqués à partir de nombreux matériaux, afin d'assurer leur compatibilité avec de nombreux fluides et ce, dans diverses conditions ambiantes.

- **Fabrication** – Les raccords EO sont fabriqués en respectant de très sévères critères de qualité. Tous nos sites de production sont soumis aux contrôles de divers organismes d'homologation de la construction navale ou d'équipements militaires et des techniques d'hydrocarbures. La qualité est de ce fait certifiée selon ISO 9001.

- **Ecrous plaqués argent** – Les écrous EO-DUR pour tubes en acier inoxydable sont pré-lubrifiés avec un filetage plaqué argent (tailles 15L à 42L et 12S à 38S). Les filetages des écrous EO-DUR de plus petites dimensions sont paraffinés. Les effets de grippage des filetages sont ainsi éliminés et les couples de serrage nécessaires à l'assemblage sont réduits de 40%. La lubrification des écrous d'EO-DUR augmente la vitesse et l'efficacité du montage des raccords en acier inoxydable.

- **Longueur de tube** – Les longueurs exactes de tubes peuvent être calculées et vérifiées en toute simplicité. Ceci permet de tuyauter efficacement un circuit sur site.

- **Gamme de configurations** – Les raccords Parker EO sont disponibles dans plus de 50 configurations. Plus particulièrement dans la gamme des raccords orientables, il existe une panoplie complète de raccords banjo, coudes orientables ou raccords à contre écrou vous permettant d'optimiser votre solution pour chaque application.

- **Raccords de fonction** – Les raccords tournants, les clapets anti-retour, vannes et prises de pressions peuvent être directement reliés sans adapteurs supplémentaires aux connexions EO. Ceci réduit les temps de montage, élimine les coûts et les fuites potentielles liés à l'utilisation de raccords supplémentaires.

- **Une vraie conception métrique** – Tous les alésages, les 6 pans, implantations et autres dimensions sont totalement métriques.

- **Pas de restrictions** – Tous les alésages de chaque raccord sont exactement égaux aux diamètres intérieurs des tubes correspondants. Les raccords de série LL et L sont conçus pour optimiser le rendement du tube à paroi mince. Résultat: une performance accrue, un raccord parfaitement silencieux ne créant pas d'échauffement excessif.

- **Une reconnaissance internationale** – Les raccords de tube EO jouissent d'une reconnaissance mondiale. La plupart des normes européennes, asiatiques, africaines et sud-américaines sont métriques. Mais ils gagnent aussi du terrain en Australie et en Amérique du Nord du fait de l'usage de plus en plus répandu des systèmes métriques et des multiples spécifications de la clientèle. De nombreux opérateurs préfèrent les raccordements n'exigeant pas de spécifications particulières.

EO-2

Introduction

La principale caractéristique des raccords EO-2 est l'étanchéité par joint élastomère également disponible en FKM pour les applications en hautes températures ou sur des matières agressives. Elle assure, en service intensif extrême, une sécurité de fonctionnement durable et une absence totale de fuites sans qu'il soit besoin de recourir au resserrage. La manipulation simple et divers avantages d'assemblage sont à l'origine du succès des raccords EO-2, qui constituent aujourd'hui la solution de référence pour les applications hydrauliques.

EO-2 est un raccord de dimension métrique conforme aux normes DIN 3861 et DIN 2353, qui sont maintenant conformes au standard international ISO 8434-1. EO-2 est disponible dans les séries LL, L et S.

L'EO-2 est : fiable – économique – propre – étanche

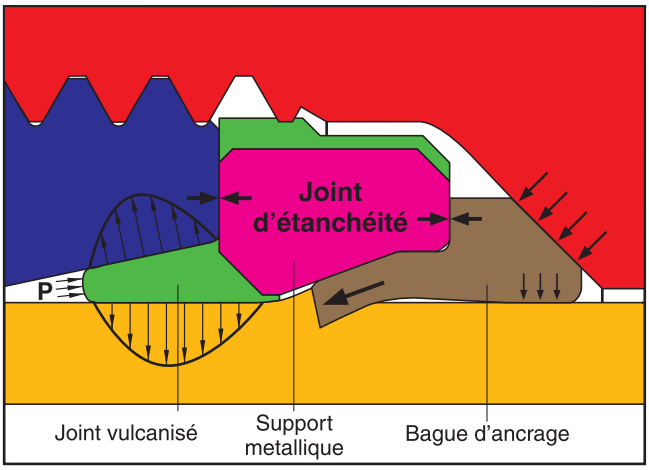

La bague anti-extrusion du joint agit comme un outil de sertissage intégré.

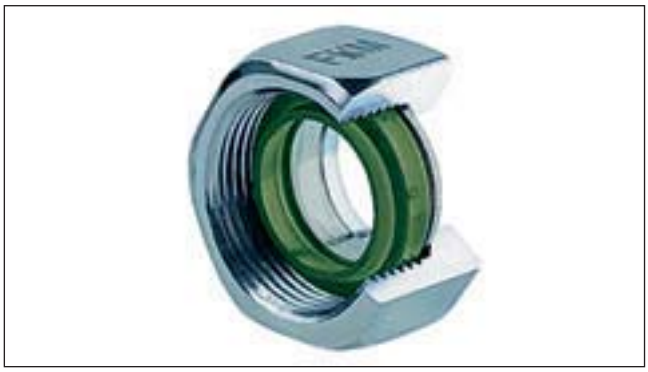

L'écrou de fonction EO-2 sans Cr(VI) avec bague d'étanchéïté FKM. Manipulation facile et assemblage rapide

Fonctionnement du système de raccord EO-2

Etanchéité par joint élastomère

Le joint élastomère assure une étanchéité totale du raccord EO-2. Ce joint est situé entre le cône intérieur du raccord et la surface du tube, bloquant ainsi les lignes de fuite. Grâce à sa large section, le joint compense efficacement tous les jeux sur les tubes et raccords dûs aux tolérances d'usinage.

L'efficacité du joint est augmentée par la pression, rendant le raccord EO-2 très adapté aux hautes pressions. La compression statique du joint élimine également les risques d'aspiration d'air dans des circuits en dépression. Les raccords EO-2 à joint élastomère n'ont pas besoin d'être resserrés durant leur utilisation, même dans des conditions de travail sévères. L'extrusion ou l'abrasion du joint est évitée grâce à la forme de son logement, qui ne comprend notamment pas de volume mort. Les lèvres du joint sont vulcanisées sur une bague de support métallique (ou bague anti-extrusion).

Avant le serrage de l'écrou de fonction

Montage jusqu'au point de résistance

La bague pénètre dans le tube selon le principe bien connu des bagues. De par sa conception, l'EO-2 élimine les risques de sur montage ou de sous-montage : avant le montage, il y a un espace entre la bague d'ancrage et la bague de support métallique du joint. Durant le montage, dès que la bague d'ancrage a atteint la profondeur de pénétration nécessaire, cet espace est complètement refermé. La fin du montage est identifiable grâce à la butée fixe. On obtient en montage manuel un résultat tout aussi satisfaisant. Le montage peut être contrôlé visuellement en vérifiant que l'espace est bien refermé.

Après le serrage de l'écrou de fonction

Le montage complet est marqué par le contact avec la butée fixe.

Le montage jusqu'au point de résistance assure une protection efficace contre les sur montages et sous-montages. C'est le cas pour les raccords EO-2 grâce à la séparation des fonctions d'ancrage et de support.

Un outil de montage intégré

La bague de support métallique du joint est conçue spécialement, matériaux et traitement thermique y compris, pour servir d'outil d'assemblage intégré, ceci afin de s'assurer que la bague d'ancrage pénètre dans le tube sans endommager le cône intérieur du raccord. Cette caractéristique unique au raccord EO-2 permet d'effectuer des montages directs, même sur tube inox, sans outils supplémentaires de prémontage. L'outil de montage intégré de l'EO-2 vous permet de faire des montages sur site sans aucun investissement. Pour réduire les temps de montage et les coûts, et ainsi améliorer votre productivité, nous conseillons l'utilisation d'une machine EO-MAT pour l'assemblage des tubes de grandes dimensions et pour les grandes séries.

L'outil de montage intégré EO-2 est adapté à l'utilisation d'appareils de montage. L'outillage de pré-sertissage de l'appareil est uniquement en contact avec le joint élastomère et ne connaît ainsi pas d'usure. De ce fait, non seulement les coûts de changement d'outils de montage usés sont économisés, mais on évite aussi des fuites, résultant des montages avec outils usés.

L'écrou de fonction

De par sa conception, l'écrou de fonction facilite la manipulation et permet de limiter les coûts d'achat et de stockage. La bague d'étanchéité et celle d'ancrage, sont insérées dans le filetage de l'écrou de façon à ne pas en sortir et forment ainsi une seule pièce appelée écrou de fonction.

Il est donc impossible d'oublier, de confondre ou d'inverser les bagues ou joints durant le montage, inutile de chercher longtemps une pièce lors du montage.

Après montage et démontage, le joint peut être changé sans pour autant devoir couper le tube.

Caractéristiques communes et avantages des raccords EO-2

- **Haute résistance à la corrosion** – La protection de surface sans Cr(VI) entraîne une résistance à la rouille blanche de plus de 500 heures.

- **Pressions nominales élevées** – Les raccords EO-2 sont utilisables jusqu'à 800 bar (PN) dans la série S et jusqu'à 500 bar (PN) dans la série L. Les exigences DIN/ISO sont ainsi largement dépassées.
  Ainsi, l'utilisation de la série L est possible dans des installations où jusqu'à présent, seule la série S était préconisée. Cela entraîne non seulement un coût minimum et de moindres efforts de montage, mais aussi des avantages pour des installations dans des endroits exigus.

- **EO-LUB** – Le filetage de l'écrou de raccord lubrifié subit un traitement supplémentaire avec EO-LUB pour les dimensions à partir de 25S/28L. Les couples de serrage des raccords EO-PSR sont réduits ainsi d'environ 25% et empêchent des sous-montages dangereux.

- **Protection de la surface** – Avec le traitement sans Cr(VI), Parker répond aux exigences de la directive européenne 2000/53/EC qui interdit l'utilisation de Chrome VI. Le renoncement au Cr(VI) contribue à la protection active de l'environnement et à l'amélioration des conditions de travail.

- **Disponibilité mondiale** – Les raccords EO-2 sont disponibles dans le monde entier et conformes aux normes pour raccords à bague coupante 24°.

- **Capacité d'étanchéité** – Un joint élastomère assure l'étanchéité totale du raccord, même avec des fluides à faible viscosité comme l'eau ou les hydrocarbures. Ainsi les systèmes hydrauliques ne « transpirent » pas au niveau des raccords.

- **Fiabilité** – Grâce au joint élastomère, le raccord EO-2 ne nécessite pas de resserrage, même après plusieurs années de service intensif.

- **Contrôle de la pénétration de la bague** – En refermant l'espace entre le joint et la bague d'ancrage, le monteur dispose d'un moyen de contrôle clair et précis afin de savoir si le pré-montage est fini. La pénétration de la bague est donc contrôlée par la conception même du raccord plutôt que par la force de l'opérateur.

- **Ecrou de fonction** – Les différents composants comme la bague d'ancrage ou le joint ne peuvent pas être perdus, oubliés, confondus (mauvaise dimension de bague sélectionnée) ou montés à l'envers. Ceci élimine les risques d'assemblage défaillant et limite les coûts de montage.

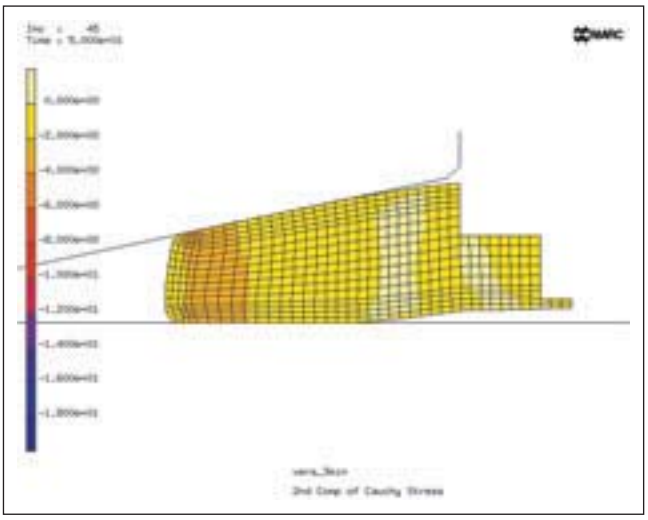

Pour optimiser la conception du joint, Parker a fait appel à la modélisation par éléments finis
(Photo : FES, Raiffeisenstr. 10 a, D-74343 Sachsenheim).

- **Coûts de pré-montage** – Avec un temps de montage de moins de 10 secondes, l'EOMAT UNI est l'appareil le plus rapide. Le procédé de pré-montage dure seulement 1,4 seconde. Les coûts du pré-montage de l'EO-2 sont extrêmement bas.

- **Outil de montage intégré** – Chaque écrou de fonction EO-2 intègre un outil de montage permettant à la bague d'ancrage de pénétrer la surface du tube de façon efficace, sans pour autant endommager le cône du raccord. Ceci élimine les risques de dessertissage du tube, même avec des tubes en acier inoxydable.

- **Répétabilité fiable** – Avec le raccord EO-2, les outils de pré-sertissage des machines EOMAT ne s'usent pas car ils sont uniquement en contact avec les joints souples des raccords. Ceci élimine les risques de montage défectueux, dus à une usure de l'outillage comme c'est le cas pour les raccords à bague traditionnels.

- **Montage final** – Dès que l'espace entre la bague d'ancrage et le joint est rempli, le raccord EO-2 est prêt pour le contrôle du montage et l'installation. Une dernière traction sur la clef plate (approx. de 1/6 à 1/4 tour) amène le couple de serrage à la valeur désirée. Les raccords EO-2 ont une excellente résistance au serrage excessif, assurent une sécurité élevée et empêchent des sur montages dangereux.

- **Inspection visuelle** – Une simple inspection visuelle permet de vérifier si l'espace entre la bague anti-extrusion et la bague d'ancrage est complètement fermé. Le tube n'a pas besoin d'être sorti du raccord pour le contrôle de la qualité du montage.

- **Pas de fuite fantôme** – Il n'est pas obligatoire d'utiliser un lubrifiant pour monter un raccord en acier EO-2. Il n'y a donc pas d'irritation causée par les lubrifiants suintant des raccords lorsque le circuit hydraulique est monté en température.

- **Réutilisation/Remontage** – Les raccords EO-2 peuvent être désassemblés et réassemblés aussi souvent que nécessaire. Il n'existe aucun risque d'usure ou de déformation du cône intérieur. Les joints usés peuvent être remplacés aisément. Tous les joints de rechange sont repérés (exemple 12-L).

- **Maintenance sur site** – Pour le montage et la maintenance des raccords EO-2, un jeu de clefs plates est suffisant. Des changements sur la tuyauterie ou le rajout de composants supplémentaires tels que des prises de pression (GMA), des vannes (KH) ou des tés peuvent être réalisés en quelques minutes.

- **Interchangeabilité** – Les écrous de fonction EO-2 peuvent être utilisés avec toutes les dimensions et séries de la gamme des raccords EO. Le changement du raccord Parker EO à bague progressive ou du raccord à souder par le raccord Parker EO2 Dry Technology s'effectue par un simple passage à l'écrou de fonction.

- **Fiabilité** – Des millions de raccords EO-2 sont en service dans les équipements de travaux publics, machines-outils, presses hydrauliques, presses à injecter les plastiques, chantiers navals, exploitations offshore, explorations sous-marines, chemin de fer et équipements militaires. Il n'a pas été constaté de fuites sur les tuyauteries EO-2.

- **Incident** – Souvent, avec les raccords à bague, on constate divers incidents comme erreur de dimension de bague, sens de mise en place de bague, utilisation d'outil de présertissage usé, etc. La conception de l'EO-2 interdit ce type d'erreurs.

- **Popularité** – En raison de leurs grandes performances et de la simplicité d'utilisation, les raccords EO-2 sont appréciés des constructeurs renommés. Les raccords EO-2 sont appréciés des utilisateurs finaux pour leurs capacités d'étanchéité, leur montage et leur maintenance des plus simples, leurs dimensions métriques et leur disponibilité; avantages auxquels ils ne voudraient pas renoncer.

Séléction d'écrous de fonction FM

	Tube acier	Tube inox	Tube plastique
Raccords acier (EO-2)	FM…CF	FM…SSA	FM…CF
Raccords inox (EO-2)	—	FM…71	FM…71

L'EO-2 est utilisé dans des applications lourdes telles que les travaux publics.

L'EO-2 a largement démontré sa fiabilité dans de nombreuses industries.

EO2-FORM

Introduction

EO2-FORM est la gamme de raccords haute pression pour tubes préformés de la division TFDE de Parker (Tube fittings Division Europe). Tout comme EO-2, EO2-FORM contribue à une élimination complète des problèmes d'étanchéité dans les systèmes hydrauliques à joints souples.
Les caractéristiques typiques des raccords EO2-FORM sont le joint souple classique EO-2 (Dry Technology) et le formage à froid du tube, qui entraîne une admissibilité de charge élevée du système et des couples de serrage bas. Grâce à la nouvelle gamme EO2-FORM, la technologie de joints souples est applicable sur des équipements exigeant une extrême résistance à la rupture par exemple dans le domaine, des presses hydrauliques, sur des grues et des ascenseurs ou dans l'industrie offshore. Par rapport au brasage et au soudage, le processus EO2-FORM est plus rapide et plus aisé : aucun besoin de traitement spécial à base de substances chimiques ou de chaleurs. La bague de support est disponible en FKM rendant une utilisation du raccord possible à des températures élevées ou avec des matières agressives.
EO2-FORM est une vraie construction métrique garantissant des possibilités de combinaison avec le programme complet de produits originaux Ermeto conforme aux normes ISO 8434/DIN 2353. Le raccord EO2-FORM convient aux tubes de toutes dimensions, de toutes épaisseurs et livrables dans les séries L et S.

Fonction du raccord EO2-FORM

Système EO-2/EO2-FORM
Le système de raccords haute pression le plus répandu au monde se présente sous une nouvelle dimension : résistance inégalée à la pression, aucun danger de rupture, protection de surface sans Cr(VI) avec résistance très élevée à la corrosion, couples de serrage encore plus bas, avantages de montage considérables.

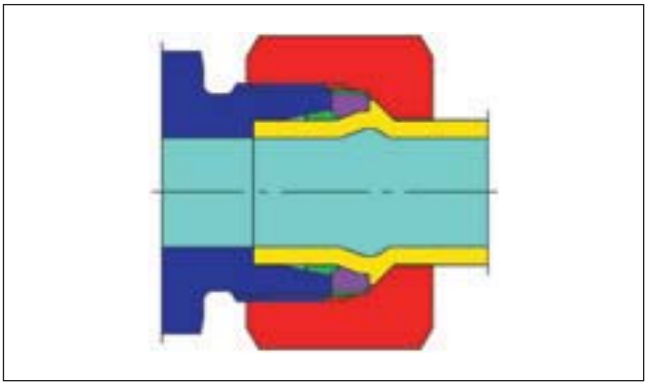

Le nouveau raccord EO2-FORM :
Grande stabilité et faibles couples de serrage

La machine EO2-FORM F3

Etanchéité à joint élastomère
La même bague « DOZ » que pour les raccords EO-2 est utilisée pour les raccords EO2-FORM. Le joint élastomère assure une étanchéité totale du raccord. Ce joint est situé entre le cône intérieur du raccord et la surface du tube, bloquant ainsi les lignes de fuite. Grâce à sa large section, le joint compense efficacement tous les jeux dus aux tolérances d'usinage sur les tubes et raccords. L'efficacité du joint est augmentée par la pression, rendant les raccords EO2-FORM adaptés aux hautes pressions. La compression statique du

Le processus EO2-FORM

L'extrémité du tube est préparée et garnie d'un écrou de raccord EO

Le tube est inséré dans la matrice jusqu'au point de résistance

Au lancement du processus, le tube est bridé et le poinçon est inséré dans le tube

Pendant le refoulement, le tube se déforme et la matière consolidée

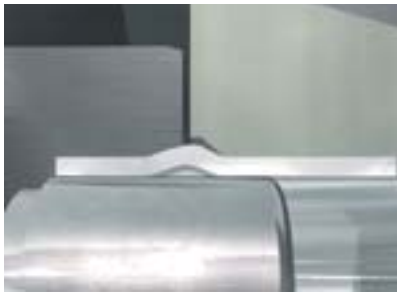

La forme de la jonction est déterminée par la conception de l'outillage

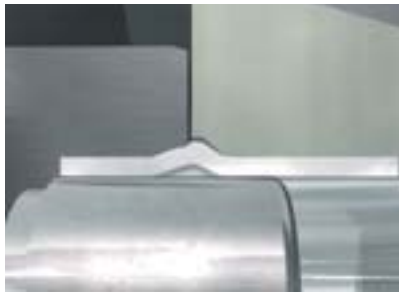

Le diamètre intérieur est légèrement déformé, mais ne génère aucune perte de débit

L'escarre de l'outillage marque la fin du processus de formage

Le tube est formé et peut être retiré de la machine

Le tube est prêt à être assemblé dans le raccord

joint élimine également les risques d'aspiration d'air dans les circuits en dépression.

Les raccords EO2-FORM n'ont pas besoin d'être resserrés durant leur utilisation, même dans des conditions d'utilisation très difficiles. L'extrusion ou l'abrasion du joint est évitée grâce à la forme de son logement, ne comprenant ni volume mort ni espace. Les lèvres du joint sont vulcanisées sur une bague de support métallique (ou bague anti-extrusion).

Déformation à froid du tube et montage

La déformation à froid du tube est réalisée à l'aide de la machine EO2-FORM. Le processus de formage et le choix de l'outillage sont optimisés pour garantir un temps de cycle très court. Pour le montage final de la tuyauterie, il suffit de positionner la bague d'étanchéité et de serrer l'écrou.

Caractéristiques et avantages du système de raccord EO2-FORM

- **Souplesse minimale** – La gamme existante de produits EO-2 ne requiert ni l'achat ni le stockage d'articles supplémentaires. Les instructions de montage du raccord EO2-FORM sont comparables à celles du raccord EO-2. La mise en place du raccord EO2-FORM n'exige qu'une dépense minimale.

- **Concept flexible** – Les familles de produits EO2 et EO2-FORM couvrent une très large palette d'applications : systèmes hydrauliques complexes, câblage des circuits dans une usine, l'EO2-FORM est recommandé pour des applications sévères, l'EO2 est idéal pour des applications courantes en hydraulique et pneumatique.

Avant le serrage de l'écrou

Après le serrage de l'écrou

- **Risque zéro** – La technologie du EO2-FORM est basée sur celle ayant fait ses preuves sur l'EO-2. Tous les composants et les techniques de montage sont parfaitement testés.

- **Conception** – La conception offre une stabilité mécanique élevée et une résistance maximale à la rupture. Ce qui rend son usage possible même dans des domaines interdits aux raccords à bague.

- **Résistance aux hautes pressions** – En combinaison avec la gamme de raccords, EO2-FORM est applicable aux pressions jusqu'à 800 bar dans la série S et 500 bar dans la série L. Les exigences DIN/ISO sont ainsi largement surclassées.

  Grâce aux paliers élevés de pression, l'utilisation de la série L est envisageable là où n'était proposée que la série S. Cela entraîne non seulement un coût minimum et de moindres efforts de montage, mais aussi des avantages pour les installations difficiles d'accès ou très compacts.

- **Capacité d'étanchéité** – Un joint élastomère assure l'étanchéité totale du raccord, même avec des fluides à faible viscosité comme l'eau ou les hydrocarbures. Ainsi les systèmes hydrauliques ne « transpirent » pas au niveau des raccords.

- **Pas de fuites fantômes** – Il n'est pas obligatoire d'utiliser un lubrifiant pour monter un raccord en acier. Il n'y a donc pas d'irritation causée par les lubrifiants suintant des raccords lorsque le circuit hydraulique est monté en température.

- **Universel** – Par la déformation à froid, la machine EO2-FORM peut préparer tout tube acier dans des systèmes hydrauliques (EO2-FORM est aussi utilisable pour des tubes acier inoxydable et des matériaux spéciaux tels que CuNiFe; sur demande). Des outils sont conçus pour les tailles métriques des tubes de 6 à 42 mm de diamètre externe.

- **Résistance élevée aux vibrations** – Le procédé EO2-FORM déforme la matière du tube « en douceur » ce qui garantit une excellente résistance aux vibrations.

- **Durabilité** – En service intensif, le rendement optimal du raccord EO2-FORM est obtenu sans resserrage.

- **Economie** – En comparaison au soudage et au brasage, le système EO2-FORM permet un gain de temps énorme. Une préparation du tube n'est pas nécessaire et juste une fraction de l'énergie consommée lors du soudage ou du brasage est requise.

- **Qualité** – Le serrage du tube et le processus de déformation fonctionnent automatiquement : aucune possibilité de réglages manuels. Ainsi un résultat de montage invariable, sûr et de qualité est assuré.

- **Minimisation des bruits** – En comparaison aux déformations conventionnelles de tube, le procédé EO2-FORM possède une forme intérieure lisse éliminant tout dépôt. Simultanément la chute de pression et la génération du bruit sont efficacement limitées.

- **Réutilisation/Remontage** – Les raccords EO2-FORM peuvent être désassemblés et réassemblés aussi souvent que nécessaire. Il n'y a pas d'usure ou de déformation du cône intérieur.

- **Homologation** – Les raccords haute pression EO-2 et le procédé EO2-FORM sont testés et homologués par des institutions indépendantes telles que Germanischer Lloyd et Det Norske Veritas.

- **Emplacements d'installation exigus** – L'outillage complet de serrage permet aussi un formage de tubes courts avec de faibles rayons de courbure.

- **Propre** – Le processus EO2-FORM est sûr et propre. Tout danger émanant de la chaleur ou de substances nocives est exclu par le non-usage de substances chimiques et l'absence de chaleur.

Embout à souder EO

L'étanchéité des embouts à souder est réalisée par un joint torique.

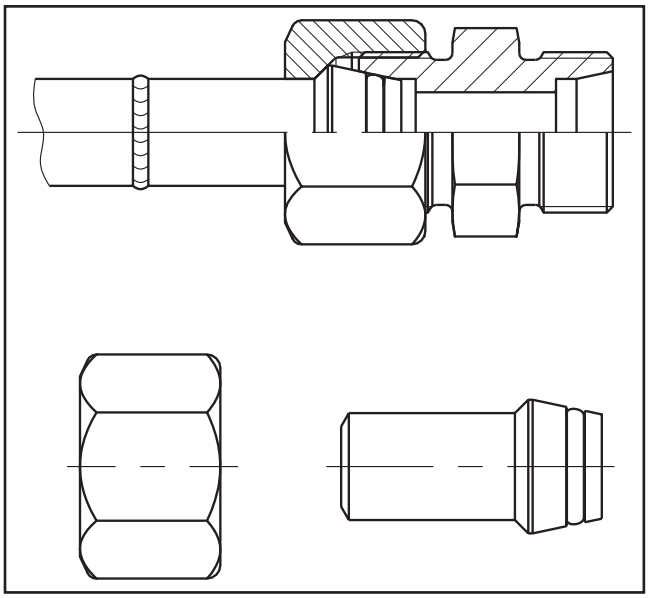

Les embouts à souder EO sont utilisés depuis la fin des années 1960.

Fonction des embouts à souder Parker EO

L'embout EO est soudé à l'extrémité du tube sans bague orientable. Auparavant, les écrous de raccord devaient être montés sur les dimensions exactes et dans le bon sens. Pour le traitement préalable de l'extrémité de tube, le procédé de soudage, la qualification des opérateurs, le traitement postérieur, l'examen et la documentation du raccord à souder, il peut y avoir des directives et instructions particulières. Les embouts EO peuvent être montés sur tout tube EO. Les embouts EO sont disponibles dans toutes les dimensions de 6-38/42 mm de la série légère et lourde.

Caractéristiques et avantages des embouts à souder Parker EO

Les embouts à souder Parker EO bénéficient de la plupart des avantages attractifs de la gamme EO. Les caractéristiques spécifiques de la gamme d'embouts à souder EO sont les suivants :

- **Qualité des tubes** – Contrairement aux raccords à bague d'ancrage ou à évasement, où les tolérances dimensionnelles et les états de surface sont critiques, on peut se contenter de tubes de qualité médiocre avec des embouts à souder.
- **Universel** – Les embouts EO peuvent être combinés à tous les raccords EO.
- **Capacité d'étanchéité** – Le joint élastomère est l'élément essentiel assurant l'étanchéité parfaite du raccord. Même les fluides à faible viscosité comme l'eau ou les gaz ne fuient pas. Ainsi les systèmes hydrauliques ne « transpirent » pas.
- **Durée de vie** – Le joint torique n'exige pas de resserrage du raccord, même après plusieurs années d'utilisation dans des conditions de travail très difficiles.
- **Mode de rupture** – L'assemblage incorrect des raccords à souder ne conduit pas à l'éjection imprévisible du tube. Un joint défaillant présente une fuite excessive et peut être resserré.
- **Réutilisation** – Les raccords à souder peuvent être montés et démontés aussi souvent que nécessaire. Il n'y a pas d'usure ou d'évasement du cône intérieur du raccord. Les joints toriques endommagés peuvent être facilement changés.
- **Effet d'entaille réduit** – Lors de sollicitations dynamiques extrêmes, les embouts à souder classiques tendent à casser sous l'écrou au niveau du changement de section. Les embouts à souder EO sont moins sensibles à ce dommage typique car la zone critique est lissée et solidifiée par un procédé de cylindrage spécial.
- **Moins de contraintes** – Grâce à la soudure, on peut corriger de petits écarts de dimensions ou de rayons de courbure des tubes. Une tuyauterie libre de toute contrainte n'est pas susceptible de se rompre sous de sévères conditions de travail.
- **Procédé de soudure** – Les embouts à souder EO sont conçus pour répondre aux exigences de la plupart des procédés de soudure.

Raccords O-Lok®: introduction

Le raccord Parker O-Lok® a été conçu au début des années 1980 aux Etats-Unis. Ce produit a fait ses preuves quant à la limitation des fuites pouvant résulter des pressions élevées, comme cela est le cas dans les systèmes hydrauliques modernes. Du concept de raccord Parker O-Lok® est né O-Lok®, perfectionnement permettant la réalisation de pressions élevées (630 bar jusqu'à 12 mm diamètre extérieur 1/2˝).

O-Lok® est un raccord à étanchéité frontale (ORFS pour « O-Ring Face Seal », il constitue la référence internationale pour tous les raccords haute pression à étanchéité frontale). Il est composé des éléments suivants: écrou, corps de raccord, joint trapézoïdal « Trap Seal » et manchette.
Le tube est bridé à 90° grâce au système Parflange® (voir figure 1). En alternative une manchette peut être brasée. Lors du montage du raccord le joint est compressé dans une gorge usinée avec précision afin d'obtenir une étanchéité parfaite.

Avant le serrage de l'écrou de raccord

Après le serrage de l'écrou de raccord
Des joints toriques standard peuvent être montés en lieu et place des joints « Trap Seal »

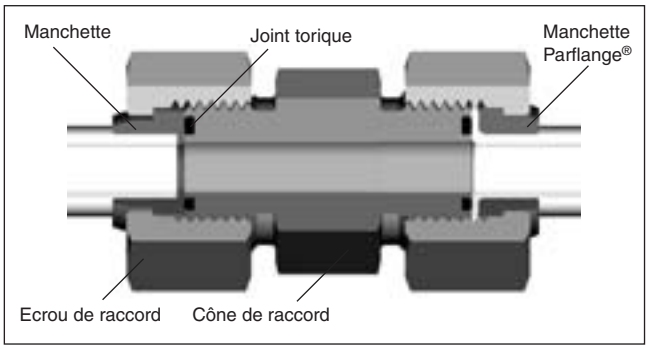

Fig. 1 – Union tube tube O-Lok® avec manchette brasée (LHS) et manchette Parflange®

Les raccords O-Lok® sont appropriés à une large gamme d'épaisseurs de tubes. Ils peuvent être, sans autres composants, utilisés sur des tubes métriques ou pouces ainsi que sur des embouts de flexibles.

Amélioration des performances des raccords O-Lok®

Durant les vingt dernières années, nous avons mis à profit notre collaboration avec les plus grands constructeurs internationaux pour augmenter les performances des raccords O-Lok® sans pour autant faire de concessions sur leur durée de vie et leur utilisation sans soucis. Après des tests très intenses, nous avons pu annoncer des améliorations significatives.

O-Lok®

Le concept des raccords O-Lok® se définit par les mots suivants.

Longévité et haute qualité d'étanchéité.

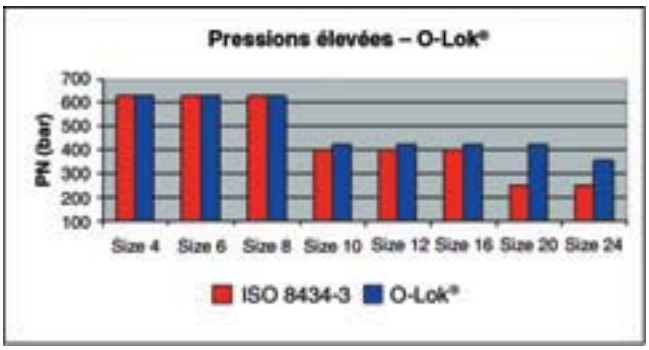

*voir les niveaux de pression détaillés au chapitre C

acesolutions™
advanced connection enhancements

- **Plus : Pressions nominales élevées** – Grandes dimensions des raccords avec une pression nominale élevée
  – Diamètre ext. du tube 30 mm de 280 jusqu'à 420 bar*
  – Diamètre ext. du tube 38 mm de 280 jusqu'à 350 bar*

- **Plus : Système Flange Seal** – Un système nouvellement conçu, basé sur la méthode Parflange® et qui affranchit du coûteux brasage lors des connexions entre tubes et tuyaux et entre tubes eux-mêmes.

- **Plus de résistance à la corrosion** – 120 heures à la rouille blanche, ce qui dépasse les exigences des normes internationales.

- **Plus : Salubrité** – La contamination des composants est la cause principale des défaillances dans les systèmes hydrauliques. Les raccords O-Lok® satisfont aux exigences de salubrité depuis la production jusqu'au lieu d'application grâce à l'ensachage individuel des pièces.

- **Plus : CORG** – Tous les raccords Parker O-Lok® sont fabriqués avec une rainure à joint torique (CORG) chargée d'empêcher la perte ou l'écrasement des joints toriques lors de l'assemblage. (En option dans les normes ISO 8434-3 et SAE J1453). Voir fig 2.

- **Plus : Diversité** – Parker offre la plus large gamme de l'industrie dans son catalogue : combinaisons de joints d'étanchéité, de modèles et de tailles. Cette gamme est unique en son genre.

Solutions ACE

Les solutions ACE (Advance Connector Enhancements) ont pour but d'augmenter les performances des raccords. Elles découlent des besoins des clients et d'une analyse approfondie des besoins du marché.

Trap Seal
L'utilisation de joints toriques standards dans les raccords de type ORFS pouvait avoir des conséquences néfastes pour les clients finaux. Lors de l'assemblage sur le tube, ceux-ci pouvaient sortir de leur gorge et ainsi générer des fuites inexplicables après la livraison des machines.
Grâce a un nouveau design, le joint Trap Seal des raccords Parker O-Lok® supprime totalement ce risque, éliminant ainsi tout frais de SAV et les mécontentements des clients finaux.

Raccord évolué robuste et orientable
Auparavant, le filetage non protégé en dessous de l'écrou pouvait provoquer la déformation de la rondelle d'appui car le filetage du raccord appuyait sur le diamètre interne de la rondelle pendant l'assemblage. Cela pinçait le joint torique qui avait alors tendance à fuir. La conception avec un écrou plus long et un épaulement redessiné élimine le risque couru par le filetage exposé, et donc évite les dommages à la rondelle d'appui et au joint torique. C'est si simple que vous pouvez être sûr que l'assemblage est effectué correctement du premier coup. Il existe pour les raccords à filetage d'implantation parallèle UNF, BSPP et métrique. Les instructions de montage sont inchangées.

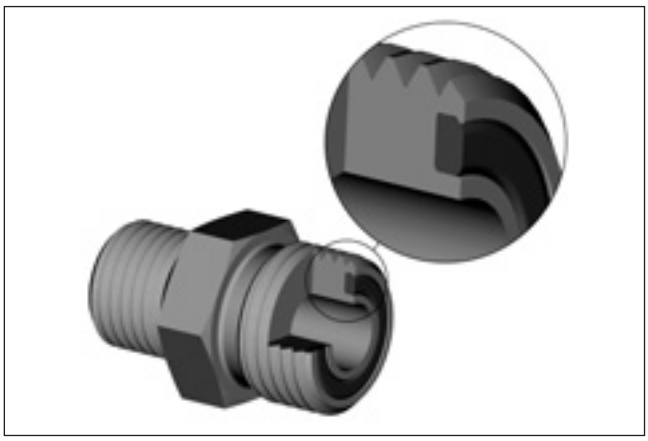

Fig. 2 – Joint souple frontal avec rainure Corg.

Traitement de surface sans Cr(VI)
Les raccords Parker O-Lok® sont conformes à la directive européenne 2000/53/EC sur les Véhicules en fin de vie qui a pris effet le 1er juillet 2007. Le nouveau traitement de surface Sans Cr(VI) a une résistance de 120 h à la rouille blanche selon le test ISO 9227/ASTM B117 5 % NaCl.

Applications

La conception d'origine du raccord O-Lok® a été considérablement influencée par les exigences des constructeurs internationaux dans les domaines de l'hydraulique mobile, de l'exploitation minière, des travaux publics et des machines agricoles. Aujourd'hui, O-Lok® tend de plus en plus à devenir le raccord standard dans l'industrie pour les systèmes de raccords hydrauliques utilisés dans les équipements robustes à chaînes ou à roues. L'équipement est dans ces cas exposé à des charges très élevées, souvent vingt-quatre heures sur vingt quatre, dans des environnements à grande fluctuation thermique et mécanique. La conception simple, mais efficace du raccord, combinée à la technologie de préparation du tube Parflange® garantissent la durabilité sous des conditions défavorables; « montez, installez et oubliez ».

Des montages simples avec des couples de serrage bas, des diamètres extérieurs de tubes jusqu'à 50 mm/2˝, le montage simple de la tubulure même dans des espaces très restreints, la manipulation simple pour les dimensions métriques et pouces rendent le raccord O-Lok® attractif même pour des applications fixes telles que presses hydrauliques, machines à injection, machines-outils, construction navale et plusieurs autres domaines. En fait, partout où il faut des tubes et tuyaux étanches de qualité.

La fonction du raccord O-Lok®

Il est constitué de quatre éléments: un corps de raccord, une manchette, un joint trapézoïdal et un écrou.

Le corps du raccord O-Lok®
Il y a plus de 40 corps de raccords différents à choisir selon votre application. Une gorge spéciale assure la bonne tenue du joint sur la face avant et empêche ainsi sa perte lors du montage.
Toutes les pièces du raccord O-Lok® sont en outre forgées afin d'obtenir une grande stabilité et une durée de vie plus importante.

Les raccords droits sont fabriqués à partir de barres d'acier étirées à froid. Le procédé de l'étirage à froid garantit l'ensemble des tolérances dimensionnelles, une stabilité améliorée et un état de surface invariable.

Gorge CORG
Les raccords O-Lok® sont fabriqués avec une rainure CORG dont la fonction est d'éviter la perte du joint lors de l'assemblage. Les normes internationales pour les raccords ORFS retiennent deux modèles de rainure. Sur la conception d'origine, il arrivait qu'à certaines tolérances de jeu entre le joint et la rainure, le joint se détache du raccord.
En 1998, Parker a introduit une version améliorée du raccord O-Lok® avec la rainure CORG.

Joint élastomère
De par la conception du raccord, la compression des joints Trap Seal permet une excellente étanchéité depuis les basses pressions à basse température jusqu'aux hautes pressions avec températures élevées. Les joints Trap Seal sont fabriqués avec la même matière que les joints toriques qu'ils ont remplacés en 2006.

L'écrou de raccord O-Lok®
Les écrous de petit diamètre du raccord O-Lok® sont estampés à froid afin de garantir une résistance optimale. Les écrous de gros diamètre sont fabriqués à partir d'acier brut forgé à chaud.

La manchette O-Lok®-Parflange®
La méthode la plus rapide et efficace pour réaliser une connexion O-Lok® est d'utiliser le procédé Parflange® pour évaser l'extrémité du tube à 90°. Une manchette est utilisée pour renforcer la partie évasée du tube et réaliser la liaison avec l'écrou. Le procédé Parflange® permet de sertir la manchette sur le tube, ce qui renforce l'ensemble.
Les raccords O-Lok® et le procédé Parflange® peuvent être utilisés pour des tubes aussi bien métriques que pouces, grâce à une sélection adéquate de manchettes et d'outils correspondants.

Afin que la machine Parflange® puisse fabriquer des connexions renforcées et robustes, les manchettes Parker Parflange® sont fabriquées avec des exigences géométriques, selon des tolérances serrées. L'utilisation des composants non-agréés Parker peut conduire à la défaillance de la connexion.

La manchette de brasage O-Lok®
Les manchettes de brasage O-Lok® sont fabriquées en respectant des tolérances précises. De faibles tolérances dimensionnelles sont nécessaires afin d'obtenir une face planne et lisse pour un bon contact avec le joint.

La connexion O-Lok® pour tube métrique ou pouce peut être réalisée par le choix des manchettes correspondantes.

Fonction du raccord O-Lok®

Le corps du raccord O-Lok® est équipé d'un joint à dureté élevé rendu captif par une gorge usinée avec précision. Le joint est compressé par le vissage de l'écrou entre le corps et la face plane du tube obtenue par évasement ou par brasage d'une manchette.

Le serrage de l'écrou alors que les surfaces du raccord et du tube sont en contact, amène à un accroissement rapide du couple de serrage. Un serrage énergique au couple recommandé termine l'assemblage.

L'accroissement net du couple de torsion procure un « sentiment de sécurité » et minimise ainsi tout danger de surserrage.

Puisque les surfaces sont planes et perpendiculaires aux forces de montage, elles ne subissent aucune déformation pendant le montage, rendant le raccord O-Lok® réutilisable à gré. Le joint doit être contrôlé à chaque démontage et changé si nécessaire.

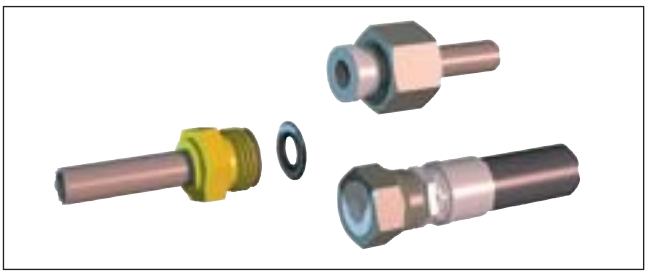

Système Flange Seal

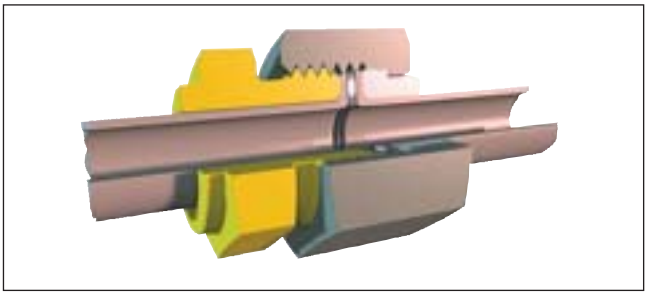

Connexion *Dry Technology*

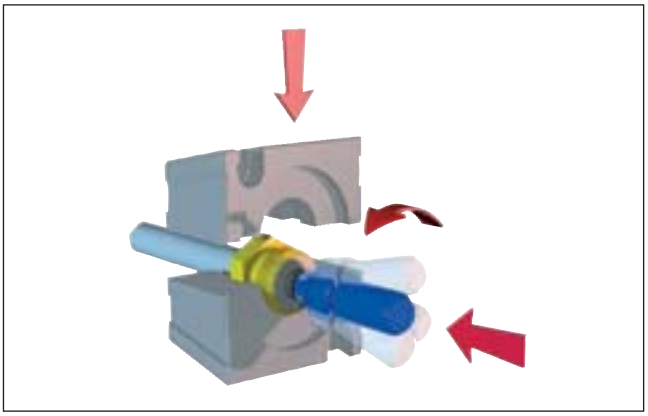

Evasement orbital

Le raccord O-Lok® Flange Seal

Le nouveau système Parker Flange Seal offre une méthode fiable, rapide et économique pour réaliser les connexions tube-tube ou tube-tuyau. Ce système remplace la soudure d'origine par une méthode de préparation moderne. Etant donné que la soudure n'est plus nécessaire, il s'ensuit des avantages : flexibilité des tailles de la série et de la gamme de production. Un résultat final sûr, peu d'étapes de fabrication, le tout avec des coûts minimums.

Le système d'étanchéité à bride est un développement de la méthode éprouvée Parflange® pour la réalisation d'un évasement de 90° à l'extrémité du tube. Un joint caoutchouc-métal est introduit entre la bride et le tuyau ou le tube. La forme du joint au niveau de son diamètre extérieur permet un positionnement en toute sécurité à l'intérieur de l'écrou. Lors du montage, le joint est comprimé entre les deux faces, de sorte qu'il en résulte une connexion sans fuites.

Caractéristiques, avantages et bénéfices du système Flange Seal

- Elimine toute possibilité de fuite et réduit les coûts
- Coûts réduits de montage
- Connexion étanche, faibles coûts d'assemblage et d'entretien courant
- Garantit une étanchéité fiable
- Coûts réduits de préparation du tube
- Flexible, petites tailles de séries, faibles coûts de stockage
- Procédé sûr
- Coûts réduits
- Meilleure exploitation de la valeur de l'équipement
- Résistant à la corrosion : possibilité d'utilisation du tube galvanisé
- Solution compacte

Caractéristiques, avantages et bénéfices des raccords O-Lok® :

- **Etanchéité** – Le système de raccord O-Lok® offre une connexion totalement étanche grâce à la conception de son joint élastomère. Les raccords O-Lok® font partie de la gamme des produits « Dry Technology ».
- **Niveaux de pression** – Avec des niveaux de pression jusqu'à 630 bar, le raccord O-Lok® satisfait aux exigences des systèmes hydrauliques modernes de haute pression.
- **Sollicitation maximale** – Les raccords O-Lok® ont été en outre longtemps testé à la résistance aux hautes pressions et ont fait leurs preuves dans les applications les plus critiques avec répercussions des impulsions de pression et des vibrations; ils sont en train de s'établir comme raccords de premier choix pour les outillages de construction.
- **Trap Seal** – empêche la perte du joint, élimine les coûts de garantie liés à des fuites. Peut être remplacé par un joint torique.
- **Raccord évolué robuste et orientable** – élimine les problèmes d'assemblage liés à des sur serrages et les coûts de garantie qui en résultent.
- **Traitement de surface sans Cr(VI)** – Les raccords O-Lok® sont conformes aux exigences de la directive européenne 2000/53/EC.
- **Résistance à la corrosion** – 120 heures à la rouille blanche, ce qui dépasse les exigences des normes internationales.
- **Flexibilité** – Le raccord O-Lok® est disponible en acier inoxydable et en laiton. Par le choix des matières du raccord, il est possible d'adapter le système O-Lok® aux fluctuations de température les plus élevées et à des fluides particuliers.
- **Connexion de tuyau ou de tube** – Les raccords O-Lok® peuvent être utilisés pour des raccords de tubes et comme adapteurs de tuyau de grande performance.

- **Préparation facile du tube** – Le procédé Parflange® évase les tubes à 90° pour une liaison de haut niveau d'étanchéité avec le joint Trap Seal.
- Le nouveau système Flange Seal remplace le brasage coûteux des connexions tube-tuyau et tube-tube.
- **Compatibilité** – Les raccords O-Lok® peuvent être utilisés avec la plupart des matériaux tels que l'acier, l'acier inoxydable, le cuivre et l'aluminium.
- **Compatibilité avec les tubes pouces ou métriques** – Ces deux types de tube peuvent être utilisés simplement par le choix de la manchette adaptée. Les spécifications clients peuvent être suivies sans complètement changer le système. O-Lok® est l'un des rares raccords à le permettre.
- **Choix des tailles standard** – Le système O-Lok® est disponible en tailles 6 mm/$^1/_4$″ jusqu'à 50 mm/2″ pour tubes, ou en des tailles similaires pour tuyaux. Aucun autre fabricant n'offre un tel choix.
- **Assemblage aisé** – Grâce à l'évasement mécanique du tube et à de faibles couples de serrage, le raccord O-Lok®, en comparaison à d'autres raccords, est très facile à installer.
- **Résistance aux sur serrages** – Les raccords Parker O-Lok® sont capables de résister à un couple de serrage 2 fois supérieur à celui recommandé.
- **Facilité d'assemblage** – Lors de l'assemblage final, le contact entre les surfaces du tube et du raccord donne un signal clair à l'opérateur. Il lui suffit d'appliquer un léger serrage supplémentaire pour finaliser le montage. Cela rend le raccord O-Lok® particulièrement utile dans des zones à accès limité.
- **Contrôle visuel** – Le contrôle de la qualité de l'évasement du tube est simple et fiable.
- **Pas d'entrée de tube** – Les raccords O-Lok® et les tubes évasés ont une face plane, ce qui rend les montages et démontages des tubes très aisés.
- **Disponibilité** – O-Lok® est disponible sous plus de quarante types de raccords, assurant ainsi la flexibilité du système.
- **Disponibilité mondiale** – Les raccords O-Lok® sont disponibles dans le monde entier grâce au réseau de distributeurs certifiés qui apportent en plus leur savoir-faire.
- **Standardisé** – Les raccords O-Lok® correspondent en tout point aux normes internationales (SAE J1453 & ISO 8434-3); cela signifie que le choix des systèmes de raccords est plus aisé et plus économique par rapport à des raccords spécifiques.

Procédé d'évasement orbital Parflange® et nouveau système Flange Seal*

Le Procédé Parflange®
La liaison de la manchette au tube est obtenue par formage à froid du tube grâce à un mouvement orbital de la bouterolle. Le tube est progressivement évasé jusqu'à obtenir une surface propre et lisse, évitant également un effet ressort. L'ensemble assurant ainsi un raccordement stable et étanche, sans soudure, et donc un risque potentiel de fuite dérivant d'une soudure imparfaite. Le seul point de fuite se situe entre le corps du raccord et la face du tube évasé via le joint élastomère de haute dureté Trap Seal qui est monté en standard sur les raccords Parker O-Lok®.

La méthode Parflange® est très rapide et ne demande aucun nettoyage avant ou après l'évasement. Ainsi le montage est facilement réalisé à moindre coût.

Parflange 1025

La méthode Parflange® satisfait aux exigences de déformation mécanique des tubes, définies selon les normes SAE J1453. Elles ont été prescrites par la majorité des constructeurs d'équipements hydrauliques au terme de très nombreux tests.

Le soudage ou le brasage de la manchette à l'extrémité du tube devient superflu grâce à la technique d'évasement de la machine Parflange®.

Parflange 50 – machine fiable et facile à utiliser

Machine de production de série
50 Parflange®
La dernière machine de la fameuse gamme des machines Parflange®, la 50, tient compte des remarques faites par les professionnels de la préparation de tubes à travers le monde. Tous les points concernant l'ergonomie, les contrôles, l'électronique et la maintenance ont été améliorés. Mais le système de déformation orbital qui constitue le cœur de la machine est resté inchangé. Ainsi les outils de la machine 1040 peuvent être réutilisés sur la 50. Pour plus de détails voir le chapitre H.

Avantages de la méthode Parflange® en comparaison au soudage ou au brasage

- **Flexibilité :** Réglage et changement rapide d'outils pour une productivité accrue.
- **Rapidité :** De 9 à 12 fois plus rapide que le brasage par induction.

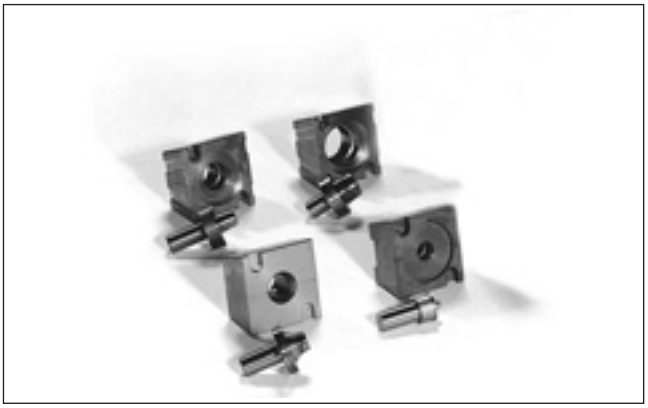

Outillage Parflange®

- **Préparation facile du tube :** Le procédé Parflange® ne requiert pas de préparation du tube ni de nettoyage après évasement. Il est simple et l'utilisation de la machine ne nécessite pas une formation spécifique.
- **Protection :** Contrairement au brasage, la méthode Parflange® ne nécessite pas de produits décapants, de pâte à braser, de nettoyants ou d'agents anti-corrosifs. L'unique apport est un lubrifiant non polluant appliqué au poinçon d'évasement.
- **Non polluant :** La méthode Parflange® est non polluante et sûre, vu qu'elle ne requiert pas de flamme nue ou une autre forme de chauffage. En outre, il n'y a pas de production de vapeurs dangereuses comme lors du soudage ou du brasage.

La méthode Parflange®

La manchette est tout d'abord coincée entre les mâchoires de serrage

Le tube est inséré dans l'outil jusqu'au point de résistance

Puis le tube est maintenu par les mâchoires de serrage, le poinçon d'évasement se déplace vers l'avant et exécute un mouvement orbital

Pendant le mouvement, le poinçon élargit l'épaisseur du tube de l'intérieur

L'évasement débute dès l'entrée en contact de la surface d'usinage du poinçon d'évasement avec l'extrémité du tube

La surface frontale est continuellement roulée et densifiée. Le tube est légèrement élargi de l'intérieur afin d'être fixé à la manchette

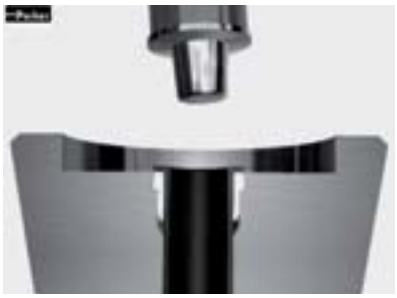

Dés que le contour défini de l'évasement est obtenu, le processus Parflange® est arrêté et le poinçon ressort

L'extrémité du tube est libérée et peut être extraite de la machine

La connexion est prête à l'assemblage.

- **Economie d'énergie :** La méthode Parflange® ne consomme qu'une fraction de l'énergie nécessaire au soudage ou au brasage.

- **Résistance à la corrosion :** Les tubes galvanisés sont faciles à transformer. Ainsi, les coûts élevés de galvanisation des composants sont évités.

- **Etanchéité :** La méthode Parflange® élimine tout risque de fuites qui existe dans les connexions soudées ou brasées.

- **Excellent état de surface :** la méthode Parflange® produit un état de surface dépassant largement les 3,1 µm/125 micropouces, normes imposées par SAE J1453 pour les surfaces lisses.

Les utilisateurs des machines Parflange® et des raccords O-Lok® de Parker sont séduits par leur fiabilité, les économies de temps et de coûts, l'absence des nombreux inconvénients dus au soudage et au brasage.

Par conséquent, Parker recommande fortement le procédé Parflange® pour l'assemblage des raccords Triple-Lok® et O-Lok®. Soit la 1025, machine d'atelier pour des petites séries soit la Parflange® 50 pour des productions de série.

Caractéristiques, avantages et bénéfices de la méthode Parflange® pour les connexions Triple-Lok®, O-Lok® et Flange Seal

- **Efficacité de l'étanchéité** – La méthode Parflange® assure une étanchéité totale et une stabilité mécanique remarquable.

- **Résistance élevée à la flexion** – Contrairement aux autres procédés d'évasement, la méthode Parflange® permet une liaison rigide de la manchette sur le tube. Les raccords O-Lok® réalisés avec le procédé Parflange® résistent ainsi beaucoup mieux à des conditions sévères de vibration.

- **Manipulation simple** – Plus besoin de programmation ou de réglage de la machine. Des résultats de qualité sont obtenus sans réglages manuels.

- **Economique** – En comparaison au soudage ou au brasage, l'évasement représente un gain de temps car il ne nécessite pas de préparation spéciale du tube. L'évasement ne consomme qu'une fraction de l'énergie nécessaire au soudage ou au brasage. En résumé, le procédé Parflange® peut réduire vos coûts de plus de la moitié.

- **Propre** – La méthode Parflange® est non polluante et sûre. Puisqu'aucune production de chaleur n'intervient et qu'il n'est fait usage d'aucune substance chimique, les dangers d'un dégagement de fumée n'apparaissent pas.

- **Tubes galvanisés** – La méthode Parflange® est aussi applicable aux tubes galvanisés. Les coûts de nettoyage, de galvanisation ou de revêtement sont évités.

- **Procédé/Conception du produit** – Les machines Parflange® sont spécialement conçues dans l'optique de soutenir la qualité des raccords O-Lok® et Triple-Lok® de Parker. Les machines, outillages et raccords sont exactement synchronisés afin d'obtenir les meilleurs résultats.

- **Technologie éprouvée** – Depuis plus de 14 ans, des centaines de machines Parflange® ont été utilisées avec succès dans le monde entier.

Introduction Triple-Lok®

L'idée de l'évasement pour la réalisation d'une étanchéité à forte tenue date de longtemps. Les origines remontent à la naissance de l'automobile. Plusieurs types de connexions à évasement comprenant les évasements unique et double de 45°, renversé, de 30°, etc., ont été conçus pour réfrigérants, systèmes de freinage et de graissage d'anciens modèles d'automobiles.

Grâce aux efforts de pionnier de Parker, le raccord à évasement 37° Triple-Lok® s'est transformé en une version hautes pressions des connexions décrites plus haut. Au départ, il a été utilisé dans les systèmes hydrauliques destinés à l'agriculture et aux équipements de terrassement, les lignes automatiques de transfert et autres machines-outils.

Les exportations croissantes des machines dans les années 1960 ont entraîné la popularité et l'utilisation dans le monde entier du raccord Triple-Lok®. Aujourd'hui, il constitue le raccord le plus utilisé pour les tubes pouces. Il a été agréé par plusieurs organisations d'homologation nationales et internationales.

Sa simplicité, sa forme compacte de construction, son montage aisé, sa fiabilité, sa large disponibilité et sa grande popularité font son charme. Il est particulièrement approprié aux tubes d'épaisseurs minces ou moyennes épaisseurs. Les raccords Triple-Lok® sont utilisables à des pressions allant jusqu'à 500 bar pour les petites tailles et jusqu'à 140 bar pour les 2 grands diamètres extérieurs. Actuellement, le raccord Triple-Lok® est utilisé dans presque toutes les applications hydrauliques.

Avant le serrage de l'écrou de raccord

Après le serrage de l'écrou de raccord

Amélioration des performances des raccords Triple-Lok®

Parker a livré, ces soixante-dix dernières années, plus de raccords Triple-Lok® que tout autre constructeur. Les ingénieurs de Parker sont leaders dans la consultation de la clientèle et des comités d'obédience internationale pour les raccords à évasement de 37°. Cette expérience, liée à des méthodes de production optimales et aux matériaux, ont permis une amélioration continuelle du produit confirmée par de multiples tests en laboratoire. Une combinaison de simples essais d'éclatement (avec coefficient de sécurité quatre fois plus élevé) et d'essais d'impulsion ou de vibration, a démontré que les raccords Triple-Lok® assurent des performances de qualité pour les petites et grandes séries. En outre, la résistance à la corrosion a été améliorée de 100 % en raison d'un meilleur traitement de la surface.

Triple-Lok®

Le raccord Triple-Lok® peut se caractériser par la phrase : produit fiable et performant

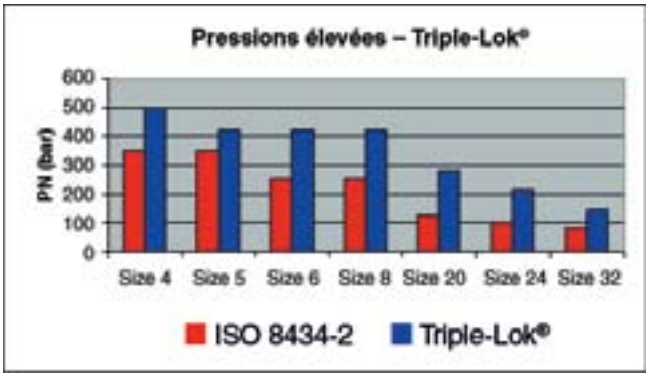

Fig. C1 – vue d'un raccord Triple-Lok® assemblé et des composants (corps, manchette et écrou)

Fig. C2

- **Plus** – Pressions nominales élevées
  Module 4: ISO 8434-2 (350 bar) Triple-Lok® (500 bar)
  Module 5: ISO 8434-2 (350 bar) Triple-Lok® (420 bar)
  Module 6: ISO 8434-2 (350 bar) Triple-Lok® (420 bar)
  Module 8: ISO 8434-2 (350 bar) Triple-Lok® (420 bar)
  Module 20: ISO 8434-2 (210 bar) Triple-Lok® (280 bar)
  Module 24: ISO 8434-2 (140 bar) Triple-Lok® (210 bar)
  Module 32: ISO 8434-2 (105 bar) Triple-Lok® (140 bar)

- **Traitement de surface** – 120 heures de résistance à la corrosion, ce qui dépasse les exigences des normes internationales.

- **Plus : Propreté** – La contamination des composants est la cause principale des défaillances dans les systèmes hydrauliques. Les raccords Triple-Lok® satisfont aux exigences de salubrité depuis la production jusqu'au lieu d'application grâce à l'ensachage individuel des pièces.

- **Plus : Diversité** – Parker offre dans son catalogue la plus large gamme de l'industrie : combinaisons de joints d'étanchéité, de modèles et de tailles. Cette gamme est unique en son genre.

Tous ces avantages représentent une excellente combinaison entre performance et utilité.

Solutions ACE

Les solutions ACE (Advance Connector Enhancements) ont pour but d'augmenter les performances des raccords. Elles découlent des besoins des clients et d'une analyse approfondie des besoins du marché.

- **Raccord évolué robuste et orientable**

Auparavant, le filetage non protégé en dessous de l'écrou pouvait provoquer la déformation de la rondelle d'appui car le filetage du raccord appuyait sur le diamètre interne de la rondelle pendant l'assemblage. Cela pinçait le joint torique qui avait alors tendance à fuir. La conception avec un écrou plus long et un épaulement redessiné élimine le risque couru par le filetage exposé, et donc évite les dommages à la rondelle d'appui et au joint torique. C'est si simple que vous pouvez être sûr que l'assemblage est effectué correctement du premier coup. Il existe pour les raccords à filetage d'implantation parallèle UNF, BSPP et métrique. Les instructions de montage sont inchangées.

- **Traitement de surface sans Cr(VI)**

Les raccords Parker Triple-Lok® sont conformes à la directive européenne 2000/53/EC sur les Véhicules en fin de vie qui a pris effet le 1er juillet 2007. Le nouveau traitement de surface Sans Cr(VI) a une résistance de 120 h à la rouille blanche selon le test ISO 9227 / ASTM B117 5 % NaCl.

- **Liaisons orientables ‹ Dual angle ›**

Dans un futur proche une innovation sera proposée au marché : les raccords femelles orientables seront fabriqués selon le concept du ‹ dual angle ›. Cela rendra les raccordements plus efficaces et fiables même dans des conditions de pression dynamique élevée. L'étanchéité sera améliorée, grâce à un point de contact entre les cônes plus stable et à une connexion solide même en cas de dommages sur le cône. Les niveaux de pression de certains types de raccord seront augmentés sans changer la matière. Toutes ces améliorations se feront en transparence pour les clients et sans modifications des consignes de montage.

Applications

Du fait de leur longue histoire et de l'influence mondiale de l'industrie américaine, les raccords Triple-Lok® sont utilisés dans quasiment tous les secteurs de l'hydraulique, depuis les véhicules d'enlèvement d'ordures jusqu'à la construction navale. On les retrouve plus particulièrement dans les installations hydrauliques mobiles, où des systèmes à moyenne pression sont utilisés. Les raccords Triple-Lok® sont particulièrement recommandés pour les applications avec de grandes quantités de tubes. Les dépannages sont réalisables sur place à l'aide d'un outillage manuel.

Fonction des raccords Triple-Lok®

Le montage du raccord Triple-Lok® est très simple. La réalisation aisée d'un évasement à l'extrémité du tube assure une étanchéité des fluides sous hautes pressions. Le raccord est constitué de trois parties : le corps du raccord, la manchette et l'écrou. L'extrémité du tube subit un évasement à 37° et est coinçée par l'écrou entre le cône du raccord (logement) et la manchette. Il en résulte alors une étanchéité efficace sur l'unique ligne de fuite entre le cône du raccord et le tube évasé.

Propriétés du raccord Triple-Lok®. La manchette assure des fonctions importantes :

- elle empêche la torsion du tube pendant le montage,
- elle soutient l'évasement du tube et supprime les risques de déformation au serrage,
- elle permet d'utiliser les raccords Triple-Lok® avec des tubes pouces ou métriques. Cela rend les raccords Triple-Lok® populaires dans le monde entier.

Triple-Lok® possède le plus petit diamètre d'étanchéité de tous les raccords existants. Le cône intérieur est à peine plus grand que la surface d'écoulement des fluides. Comparativement à la capacité de calage du raccord, le diamètre d'étanchéité réduit est synonyme de compacité et de couples de serrage bas lors du montage.

Le raccord a tout d'abord été normalisé par le J.I.C. (Joint Industrial Council : en français « Conseil Industriel Commun »), qui fut ensuite relayé par la S.A.E. (Society of Automotive Engineers : en français « Société des Ingénieurs Automobiles ») et I.S.O. (International Standards Organisation : en français « Organisation Internationale de Normalisation ») afin de garantir l'interchangeabilité des produits entre constructeurs par une définition des mesures.

Bien que plusieurs constructeurs suivent les règles de normalisation en vigueur, il existe des différences considérables quant au rendement réel des raccords en raison de la diversité des méthodes de fabrication et des normes déterminées de qualité.

Les composants des raccords Triple-Lok® sont fabriqués à l'aide de méthodes optimales de production et d'un équipement ultramoderne, entraînant et garantissant de ce fait l'intégrité du produit, un rendement élevé, une longue durée de vie et une remarquable qualité.

Le cône de raccord Triple-Lok® – Les cônes de raccords orientables sont produits à partir d'acier six pans étiré à froid. Toutes les pièces sont forgées, éliminant ainsi tout potentiel de fuites pour les pièces moulées à plusieurs composants, comme par exemple les pièces brasées. Les pièces forgées Triple-Lok® sont en acier solide pour une résistance encore plus élevée à la pression et limitent aussi tout danger de déformation du cône d'étanchéité dans un montage répété. Cela représente une amélioration par rapport aux composants des pièces brasées, puisque celles-ci présentent généralement une faible dureté et par conséquent une grande déformation du cône.

La manchette Triple-Lok® – Elles sont formées à froid pour une meilleure dureté.

L'écrou Triple-Lok® – Les écrous subissent un formage à froid pour toutes les tailles à l'exception des trois plus grandes (20, 24 et 32). Le formage à froid améliore la dureté de la matière et de ce fait, la résistance aux sollicitations de l'écrou. Les écrous de grand diamètre sont formés à chaud à partir d'acier haute résistance.

La fonction d'étanchéité du raccord Triple-Lok®

Le serrage de l'écrou provoque le blocage de l'évasement contre le cône et produit ainsi une connexion étanche. Ce blocage sur le cône de 37° procure à la connexion une certaine élasticité empêchant tout desserrement en cas de vibrations. La force de serrage cause un effort radial (F_R) qui déforme de l'intérieur le cône du raccord. La résistance du cône à une déformation élastique provoque une précontrainte (semblable à un ressort) et par conséquent une connexion solide.

La force de serrage de l'écrou supporte les charges des fluides. La connexion reste étanche tant que la force de serrage reste supérieure à la force de pression qui lui est opposée. La réalisation d'une jonction parfaite du raccord Triple-Lok® et du tube correspondant assure, sous pression, une étanchéité fiable jusqu'à l'éclatement du tube.

L'étanchéité des raccords Triple-Lok® est réalisée entre deux zones métalliques lisses, le cône du raccord et l'évasement intérieur du tube. Les cônes intérieurs doivent donc être lisses et ronds dans le champ d'étanchéité, exempts des moindres éraflures, points d'impact, traces hélicoïdales de façonnage, fissures ou cordons de soudure.

L'emploi des tubes soudés, sans soudure, étirés ou normalement recuits est recommandé pour les raccords Triple-Lok® pour faciliter l'évasement et le cintrage des tubes.

Caractéristiques, avantages et bénéfices

- **Pression** – Les raccords Triple-Lok® sont conçus pour des pressions nominales jusqu'à 500 bar avec un coefficient de sécurité de 4.
- **Raccord évolué robuste et orientable** – élimine les problèmes d'assemblage liés à des sur serrages et les coûts de garantie qui en résultent.
- **Traitement de surface sans Cr(VI)** – Les raccords Triple-Lok® sont conformes aux exigences de la directive européenne 2000/53/EC.
- **Résistance à la corrosion** – 120 heures à la rouille blanche, ce qui dépasse les exigences des normes internationales.
- **‹Dual angle›** – fiabilité accrue en pression dynamique et augmentation des pressions pour les raccords orientables.

Fonction des raccordements

- **Sécurité** – Le tube évasé présente un point de résistance fixe et sensible pour l'écrou. L'évasement empêche le détachement du tube, assurant de ce fait la sécurité élevée du système Triple-Lok®.

- **Points d'étanchéité réduits** – Les raccords Triple-Lok® ne présentent qu'un point d'étanchéité (le cône et l'évasement du tube). Il en découle une connexion des plus fiables.

- **Montage aisé** – Des petites zones d'étanchéité sous pression sont synonymes de propriétés hautes pressions avec des couples de serrage assez bas. Cela autorise l'emploi de petites clefs pour installation et maintenance.

- **Température d'utilisation** – Les raccords Triple-Lok® sont utilisables sur une large plage de température, allant des valeurs les plus faibles aux plus élevées.

- **Compatibilité** – Les joints et les raccords Triple-Lok® peuvent être fabriqués en divers matériaux, afin d'assurer leur compatibilité avec de nombreux fluides et sous diverses conditions ambiantes.

- **Matières du tube** – Les raccords Triple-Lok® sont utilisables avec la plupart des matières, acier, inox, cuivre et aluminium.

- **Epaisseur de tube** – Les raccords Triple-Lok® sont appropriés des minces aux moyennes épaisseurs de paroi. L'emploi de tubes aux épaisseurs optimales entraîne une réduction des coûts.

- **Installation et maintenance simples** – Une entrée de tube faible facilite l'installation et réduit au minimum le risque d'extraction du tube lors de la maintenance du système. C'est rapide et facile.

- **Adaptation aux tubes pouces et métriques** – Les raccords Triple-Lok® peuvent être utilisés pour des tubes métriques et pouces grâce à un simple changement de manchettes.

- **Adaptation aux tuyaux** – Les raccords Triple-Lok® sont conçus pour un raccordement direct à des flexibles, le rendant ainsi extrêmement populaire.

- **Raccords de tube** – Les raccords Triple-Lok® ne réalisent pas de connexions soudées non étanches. Les raccords tubulaires à une pièce sont plus fiables et durent plus longtemps comparativement aux constructions à pièces brasées.

- **Qualité des raccords** – La grande solidité des raccords Triple-Lok® limite nettement le risque de déformation du cône d'étanchéité à 37° lors du montage.

- **Formage à froid des manchettes et écrous de raccord** Les manchettes et écrous sont formés à froid pour les tailles courantes pour une résistance et une solidité optimales. Les pièces sont plus fiables avec une longévité élevée.

- **Présence internationale** – Les raccords Triple-Lok® sont disponibles dans le monde entier et garantissent l'interchangeabilité, dans le respect des normes SAE et ISO. Les raccords 37° sont les plus utilisés au monde.

- **Disponibilité** – Les raccords Triple-Lok® offrent la gamme la plus variée de tailles et cônes pour tous les raccords. Cette sélection permet aux utilisateurs de réaliser librement les raccords souhaités. Les matières standards sont l'acier, l'acier inoxydable et le laiton.

Adapteurs – Introduction

Outre les raccords de tube déjà mentionnés, la connexion des divers systèmes hydrauliques requiert d'autres adapteurs.

- **Adapteurs de filetage** – Réduction ou agrandissement de la taille existante du filetage
- **Adapteurs de jonction** – Créer la jonction entre deux implantations de filetage afin de réaliser la connexion sur des tubes ou tuyaux.
- **Adapteurs pour tuyaux** – Tuyaux à implantations, tuyau à tuyau etc.
- **Bouchons**

La totalité des raccords de ce catalogue peut être employée comme adapteur sur un embout de flexible en n'utilisant que le corps du raccord.

L'usage des adapteurs intervient généralement dans les cas de maintenance d'équipements utilisés dans des installations différentes de celles d'origine. A l'exemple de l'adaptation d'un filetage BSPP européen à un filetage américain – Les adapteurs UNF ou NPT constituent la solution la plus économique pour résoudre des pannes de courte durée.

Il existe plusieurs types de filetage utilisés dans l'hydraulique. Ce paragraphe donne un large aperçu de ces adapteurs : NPT, NPSM, BSPT, BSPP, SAE, UN/UNF, et filetages métriques. Tous les filetages décrits dans ce paragraphe sont fabriqués selon les normes en vigueur, voir tableau F1.

Filetage	Norme
NPT	ANSI B1.21.1, FED-STD-H28/7
NPTF	SAE J476, ANSI B1.20.3, FED-STD-H28/8
NPSM	ANSI B1.20.1, FED-STD-28/7
BSPT	BS 21, ISO 7/1
BSPP	BS 2779, ISO 228/1
Metrica	ISO 261, ANSI B1.13M,FED-STD-H28/21
UN/UNF*	ANSI B1.1, FED-STD-H28/2

Tableau F1 – Normes des filetages

Dans l'optique d'assurer un service intensif efficace et de longue durée, les adapteurs de Parker Hannifin sont fabriqués à partir d'acier étiré à froid pour les adapteurs droits ou de garnitures moulées pour les adapteurs angulaires, les adapteurs T et les adapteurs croisés. Les pressions nominales sont équivalentes à celles de la gamme des raccords de tube. Les composants présentent une résistance élevée à la corrosion égale à celle des autres raccords de la Division raccords hydrauliques.

Adapteurs – Fonction

Adapteurs NPT/NPTF

Les adapteurs NPT et NPTF (Dryseal), communément appelés adapteurs de filetage pour tubes aux Etats-Unis, possèdent un filetage conique. Ces filetages se distinguent par un angle de flanc de 60° et un angle au sommet de 1°47″. Ils sont généralement utilisés aux Etats-Unis comme raccords orientables aux adapteurs T et angulaires. Il a été prouvé que les adapteurs NPT/NPTF sont peu fiables pour les applications dynamiques, en dépit d'une résistance statique élevée à la pression, particulièrement pour les grandes dimensions de filetage (à partir de 1″). Par conséquent, Parker recommande, pour les nouvelles applications, d'autres types de filetage et de joints d'étanchéité à base de joints élastomères.

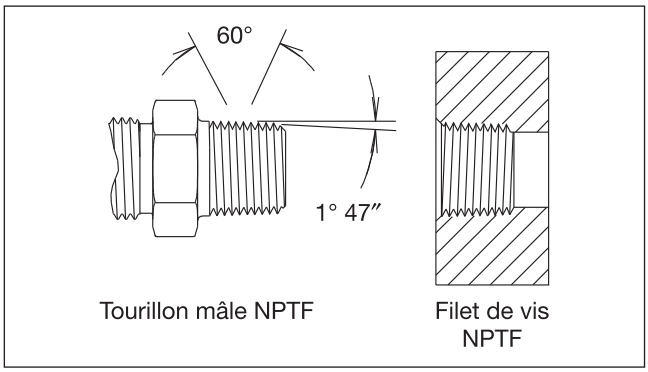

Fig. 1 – Filetage NPTF

Lorsqu'ils sont installés sans produit d'étanchéité, les filetages NPT laissent une ligne de fuite hélicoïdale le long du filet, voir figure 2. Ils nécessitent un agent d'étanchéité approprié pour pouvoir résister aux pressions des fluides.

Le filetage NPTF (Dryseal) ne laisse quant à lui aucune ligne de fuite, grâce au contour spécial du filetage qui garantit le contact du métal au métal, étant donné que les filetages intérieurs et extérieurs se touchent, voir figure F3. Avec la croissance de la trajectoire de montage, les pointes de filetage sont aplanies si bien que les flancs produisent aussi une étanchéité métallique, voir figure F4. Théoriquement, il n'existe aucune trace de suintement des fluides, dès lors que les surfaces sont en parfait état et les mesures exactes. La pratique démontre cependant que ces conditions sont le plus souvent inexistantes et que l'utilisation supplémentaire d'agents d'étanchéité est nécessaire afin de réaliser une connexion étanche avec des adapteurs NPTF. En raison de la pression spécifique des pièces NPTF, Parker fabrique tous les adapteurs d'acier inoxydable avec des filetages NPT afin de limiter les risques de soudure à froid.

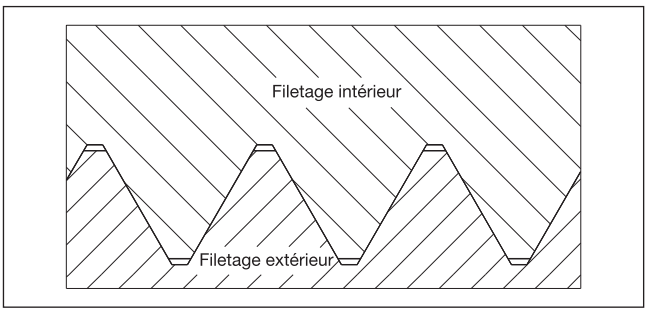

Fig. 2 – NPT – Serrage à clef – La ligne de fuite hélicoïdale reste, juste un contact de flanc

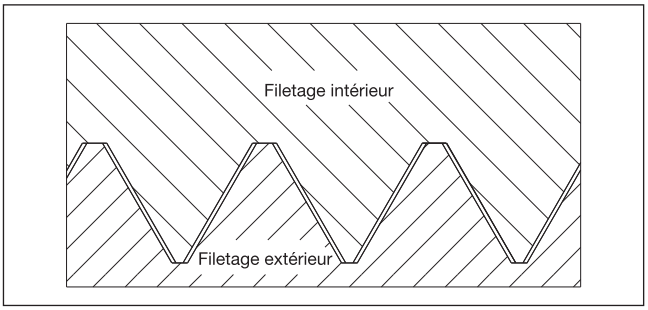

Fig. 3 – NPTF – Contact de filetage serré à la main

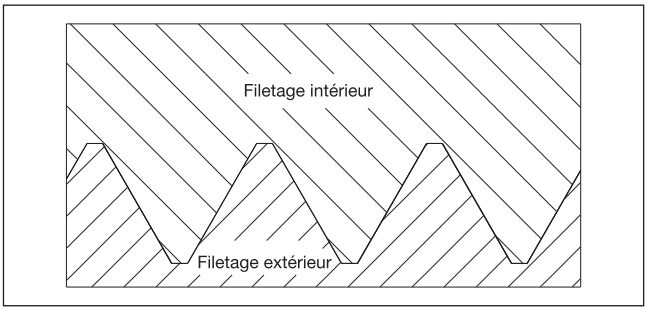

Fig. 4 – NPTF – Contact de filetage serré à clef

Nature des agents d'étanchéité

Les agents d'étanchéité contribuent à la réalisation de connexions étanches et de montages irréprochables. Les agents d'étanchéité des filetages-tubes sont disponibles en plusieurs compositions, comme par exemple secs et déjà enduits, ruban, pâte et fluides-anaérobies. Un emploi inopportun du ruban Téflon peut contribuer à la contamination du système lors de l'assemblage ou du déassemblage. Le revêtement incorrect des fluides et des matières d'étanchéité pâteuses peut entraîner une contamination du système. Malgré l'effet désagréable de leur usage, certains produits requièrent un temps de durcissement après l'installation des composants et avant la mise en fonctionnement du système.

Adapteurs BSPT

Les filetages BSPT sont des filetages pouces hélicoïdaux. Ils proviennent de l'industrie britannique des hydrocarbures et ont ceci de particulier que le diamètre extérieur au bout du tube est garni d'un filetage, afin de réaliser la connexion. Cette conception du filetage possède un angle de flanc de 55° et le pas de filetage se distingue normalement des filetages NPT. Les deux types ne sont par conséquent pas compatibles. Le filetage BSPT est aujourd'hui utilisé dans la pneumatique, son emploi sur des installations hydrauliques est limité. Dans la plupart des cas, un support est vissé dans l'implantation d'un filetage parallèle pouce BSPP. De ce procédé résulte un engrenage limité du filetage, produisant une faible tenue comparativement aux variations NPT correspondantes.

Un agent d'étanchéité équivalent est toujours nécessaire à la réalisation des filetages BSPT, puisque l'étanchéité mord aux flancs. Les raccords BSPT n'offrent qu'une adaptabilité limitée pour adapteurs T et angulaires; ils peuvent être facilement surserrés et endommagent alors l'implantation du filetage, le support ou les deux. Les possibilités de réutilisation sont ainsi réduites. L'emploi de filetages BSPT doit donc se limiter aux applications à basses pressions et à sollicitations dynamiques modérées. C'est la raison pour laquelle Parker Hannifin n'introduit pas de filetage BSPT dans sa gamme «Dry Technology».

Adapteurs de filetage UN/UNF

Mode de fonctionnement des adapteurs UNF

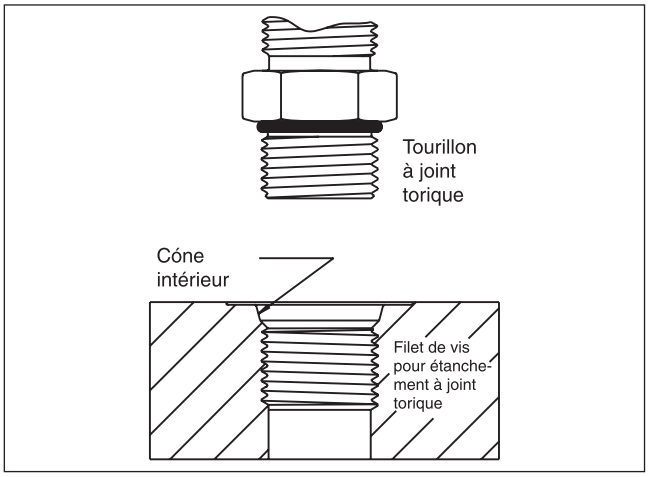

Fig. 5 – Filetage d'implantation UNF

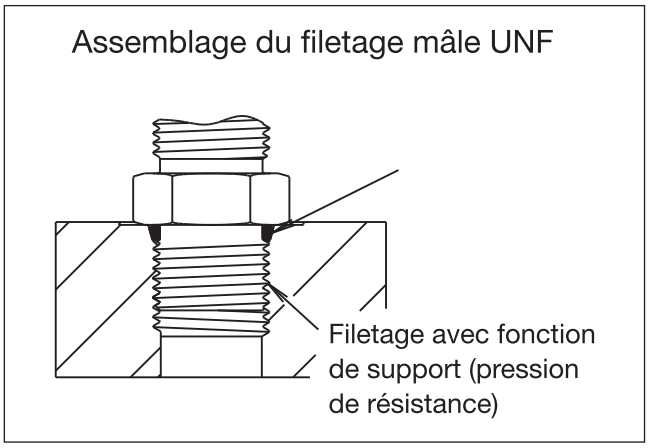

Fig. 6 – Montage du filetage d'implantation UNF

Les raccords Parker avec filetage UN/UNF et joints d'étanchéité présentés dans ce chapitre sont conçus pour des implantations à taraudage UN/UNF. Ils sont aussi connus comme connexions O-Ring Boss (O.R.B). Correctement assemblés, leur performance égale celle des meilleures connexions étanches à filetage d'implantation.

Sur ce type de connexion, les fonctions de support et d'ancrage sont séparées. L'ancrage est réalisé par les filets. Les tolérances des filetages entre filets d'implantation et supports sont plus grandes, de sorte que le risque d'endommagement du filetage est nettement moins élevé que dans le cas, par exemple, de filetages NPT. L'étanchéité est réalisée par un joint maintenu dans un logement conçu à cet effet au dessus des supports d'implantation. Sous pression, le joint torique sécurise l'unique ligne de fuite. A hautes comme à basses pressions, la compression élevée du joint assure une connexion étanche.

Caractéristiques, avantages et bénéfices

Filetages droits SAE

- **Joint élastomère** – Les filetages droits aux normes SAE offrent une grande fiabilité du joint élastomère, en particulier pour les applications dynamiques avec efforts d'impulsion. Le joint à anneaux présente une grande tolérance par rapport aux petites imperfections et détériorations de la surface.

- **Assemblage très aisé** – Même pour des opérateurs inexpérimentés.

- **Construction variée des raccords** – En raison de la conception des garnitures de raccord pour connexions avec filetages intégrés, orientables et droits SAE, il existe d'innombrables possibilités de raccordement au bout du filet d'implantation. L'alignement des connexions de tubes et tuyaux est meilleur que celui des filetages hélicoïdaux.

- **Réutilisation** – Les fonctions ancrage et étanchéité étant séparées, les filetages mâles SAE peuvent être réutilisés plusieurs fois en changeant le joint.

Adapteurs ISO 6149

La construction de la connexion ISO 6149 semblable à celle du UN/UNF, est cependant composée d'un filetage métrique. L'efficacité de la connexion est par conséquent semblable et conserve les mêmes avantages de montage. Cette pièce est recommandée par ISO pour toutes les nouvelles applications et conceptions. Le filetage ISO 6149 est très souvent utilisé dans les équipements agricoles et dans l'industrie du bâtiment. Parker propose un large éventail de raccords et adapteurs respectant la norme ISO 6149.

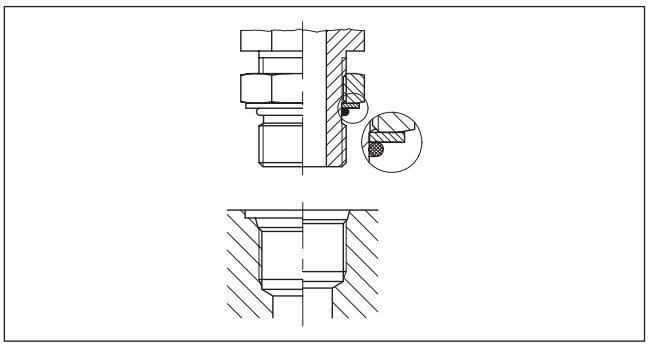

Fig. 7 – Connexion d'implantation orientable UNF

Adapteurs conformes aux normes industrielles japonaises (JIS)

Les adapteurs JIS sont ordinairement utilisés comme des adapteurs de tuyaux pour les machines japonaises ou directement fabriqués au japon et en Corée du Sud. L'étanchéité est produite par une raie de contact entre les surfaces des cônes à 60° et l'extrémité du tuyau. Ces adapteurs sont fabriqués d'après les normes JIS B8363. Bien que le cône présente un angle identique à celui de l'adapteur mentionné ci-dessous à cône 60°, il n'existe entre les deux aucune interchangeabilité. (Les grandes longueurs de filetage sur le filet d'implantation orientable JIS provoquent la rencontre avec le point de résistance avant que l'étanchéité du raccord BSPP équivalent ne soit réalisée).

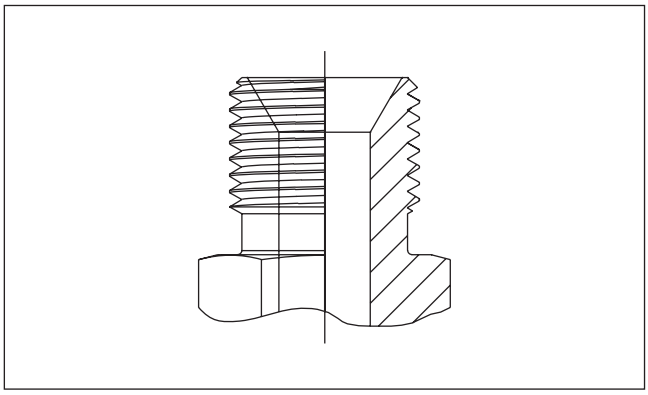

Fig. 8 – Adapteur JIS

Adapteurs BSPP

Le filetage parallèle selon la méthode britannique reste le type le plus utilisé dans l'industrie hydraulique européenne. La première partie de ce paragraphe présente les adapteurs BSPP 60° pour embout de flexible, la deuxième présente les filetages pour implantation BSPP.

Adapteurs d'embouts BSPP à 60°

Ce type d'adapteurs BSPP, considéré en général comme adapteurs de tuyaux, est comme par le passé très populaire en Grande-Bretagne, en Scandinavie et dans le reste de l'Europe. Les connexions correspondantes sont normalisées sous la marque BS5200. L'adapteur BSPP est usiné avec un

angle intérieur de 60° qui correspond à un cône équivalent dans l'embout de flexible. L'étanchéité est réalisée par contact métallique entre les deux pièces lors du serrage de l'écrou. Cet adapteur peut aussi être implanté dans un taraudage BSPP, l'étanchéité étant assurée par un joint de type BJ.

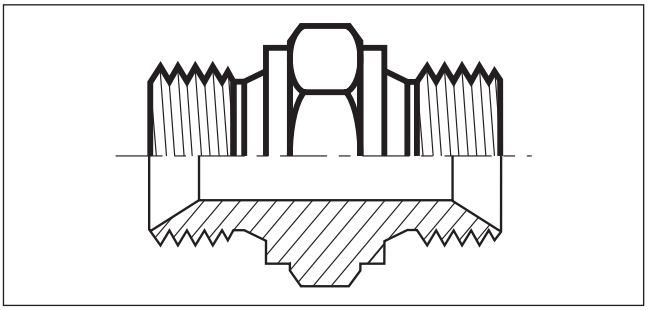

Fig. 9 – Adapteur de cône à 60° BSPP

Malgré leur flexibilité, ces adapteurs ne peuvent pas être classés à la même enseigne que les raccords EO, Triple-Lok® ou O-Lok® et ne sont ainsi pas universellement classifiables.

Plusieurs constructeurs produisent des adapteurs T et angulaires en brasant des pièces droites. Cela peut entraîner le recuit de coalescence du raccord pendant le brasage, ce qui signifie la perte de la solidité du matériau. Les adapteurs T et angulaires de Parker sont fabriqués à partir de pièces de coulée de grande solidité et offrent ainsi un rendement excellent et une bonne longévité.

Adapteur filetage BSPP

Les adapteurs BSPP se montent sur des implantations taraudées avec un lamage concentrique qui permet de garantir une surface d'étanchéité plane que ce soit sur une valve ou sur une pompe. A l'origine, l'étanchéité était réalisée par un joint cuivre, de nos jours la plupart des adapteurs sont équipés de joints élastomères dont les 4 principaux types sont écrits ci-dessous.
Le joint d'étanchéité ED donne le meilleur rendement, suivi de la bague d'étanchéité à anneau de support, puis du joint métallique en caoutchouc et enfin de la conception allemande à étanchéité métallique «Form B». Les raccords orientables ne sont en principe disponibles que dans les versions joint torique et anneau de support. Le joint d'étanchéité ED n'est pas approprié aux raccords orientables.

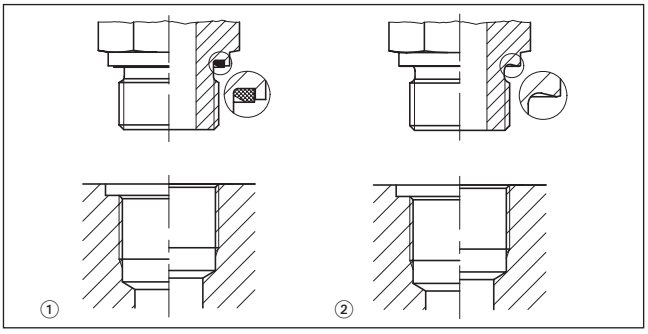

Fig. 10 – ① Joint torique avec anneau de support ; ② Form A

Adapteurs de filetage métriques

Les adapteurs métriques ont été conçus parallèlement aux adapteurs BSPP, ils ont donc des formes semblables et se basent sur les mêmes tailles métriques de filetage.

Adapteurs orientables (NPSM)

Les adapteurs orientables NPSM sont conçus pour être utilisés sur des embouts de flexibles à cône 30°. Contrairement à la plupart des adapteurs de filetage, les adapteurs NPSM ne produisent pas d'étanchéité sur le filet. Elle est réalisée par contact métal/métal entre les 2 cônes de l'adapteur et de l'embout de flexible.
Avant montage, il faut impérativement vérifier que la partie mâle a un cône intérieur de 30° comme indiqué sur la figure 12.

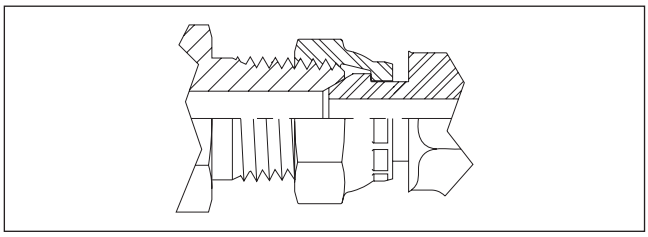

Fig. 11 – Réalisation de l'étanchéité par l'ajustage des adapteurs NPSM sur le filetage mâle NPT

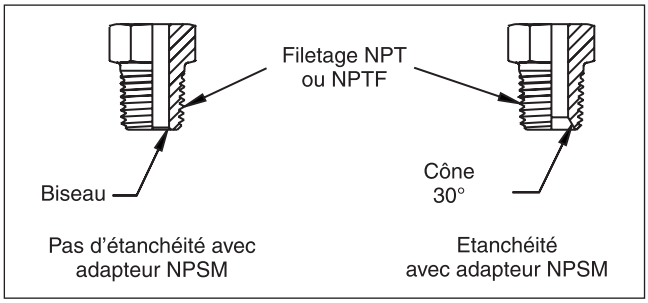

Fig. 12 – Vue du cône 30° dans le filetage NPT/NPTF nécessaire à l'étanchéité de l'adapteur orientable NPSM

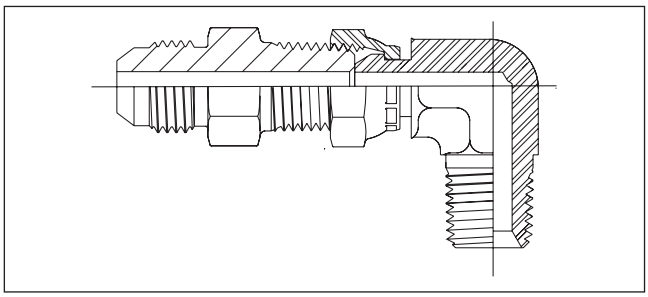

Fig. 13 – Contact insuffisant de la monture de la fourrure de filetage NPT/NPTF; l'embout orientable NPSM est incorrectement placé

Types de filetage

Adapteur NPTF		Filetage NPTF SAE J476-B2
BSPT		Filetage BSPT (filetage Whitworth conique) ISO 7
Adapteur 60° BSPP		Filetage parallèle BSPP (filetage de tube Whitworth cylindrique) cône intérieur 60° BS5200
		BSPP-Filetage femelle parallèle cône mâle 60° BS5200
Adapteur JIS		Filetage JIS BSPP JIS B8363 Cône intérieur 30°
		Filetage JIS BSPP JIS B8363 Cône extérieur 30°
Evasement à 37° (Triple-Lok®)		JIC 37° Filetage UNF SAE J5143 ISO 8434-3
Adapteur ORFS (O-Lok®)		ORFS (joint à étanchéité frontale) Filetage UNF SAE J514 - ISO 8434-2
Filetages et taraudages		Filetage BSPP Joint torique et bague de retenue selon ISO 1179
	EOLASTIC® seal	Filetage BSPP avec joint d'étanchéité ED selon ISO 1179-2
	EOLASTIC® seal	Filetage droit métrique avec joint d'étanchéité ED selon ISO 9974-2
	O-Ring	Filetage droit métrique ISO 6149-2+3
	O-Ring	Filetage UN/UNF Filetage SAE J475 ISO 11926-2/-3
Filetage NPTF SAE J476-B2		Adapteur pour embout cône 30° de flexible/ Filetage NPTF SAE J516

Sélection des raccords

Introduction

Sélection des produits
L'objectif lors de la conception d'un système est de trouver une solution de raccordement optimale. Cette solution optimale garantit une fiabilité élevée, des montages simples, des efforts d'entretien minimums et évite l'emploi de composants exotiques. Le techniquement essentiel se retrouve ici, contrairement au techniquement réalisable, au premier plan afin de satisfaire aux exigences d'une application individuelle avec des coûts minimums.
Cette «solution optimale» prendra différentes formes en fonction des critères ci-dessous.

Dry Technology
Les raccords modernes de tube garantissent une fiabilité élevée, des montages simples et des efforts d'entretien minimums.

Ces produits sont repérés *Dry Technology* et consignés en gris dans les tableaux de sélection.

Parker recommande d'utiliser exclusivement les produits *Dry Technology* pour toutes les nouvelles applications.

Critères pour la sélection des raccords

Etape 1
Définir précisément l'ensemble des critères ci-dessous.

Etape 2
Déterminer ensuite la solution optimale à l'aide des tableaux de sélection des pages suivantes.

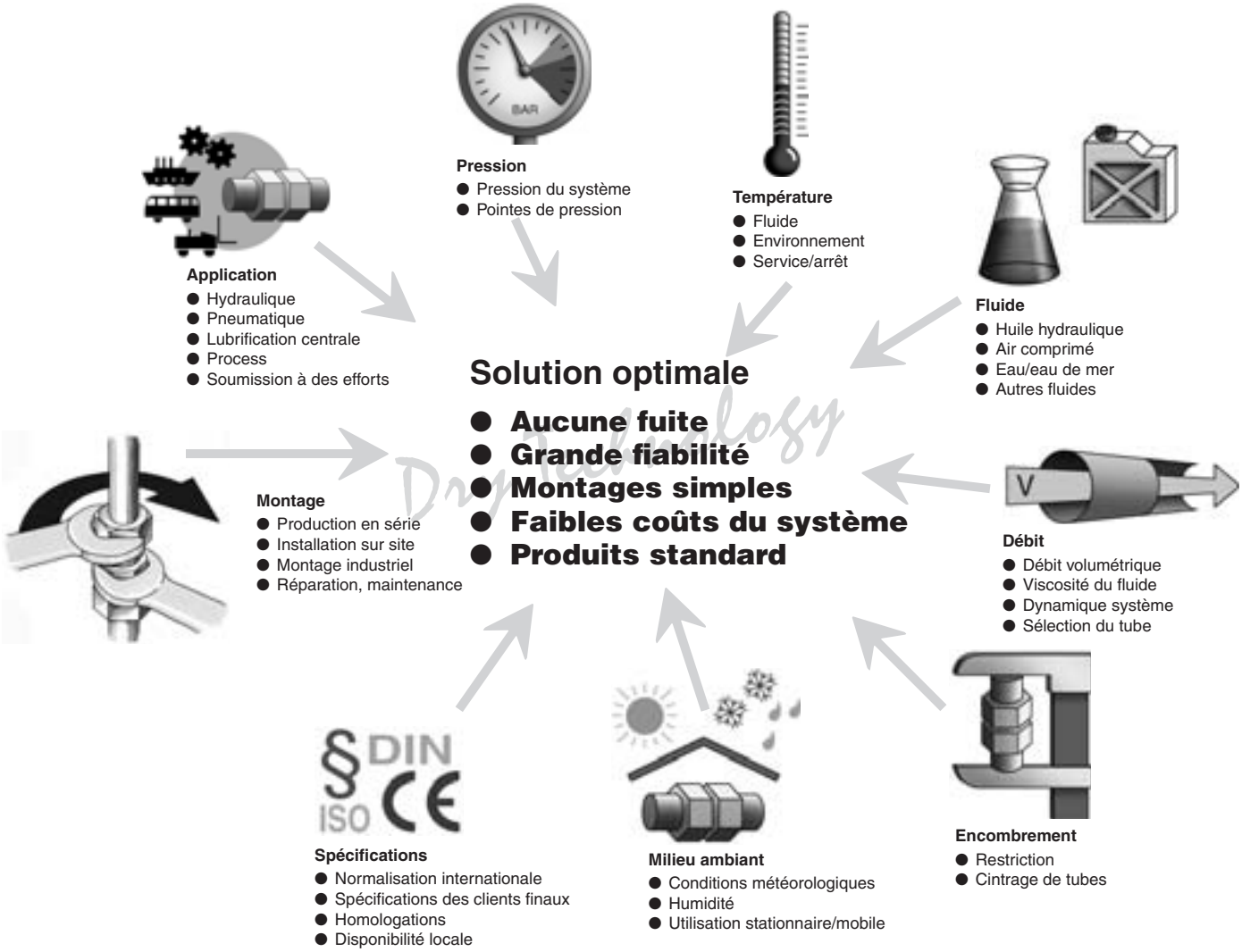

B

Sélection de la matière

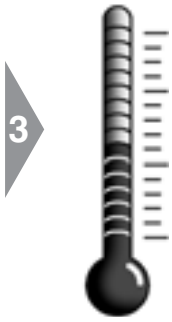

Milieu ambiant
- **Sélectionner une matière ayant une résistance suffisante à la corrosion**

Matière
- **Choisir une matière compatible avec le fluide**

Température
- **Vérifier la résistance à la température**

Matière du tube: **Matière du raccord:**	**Acier** **Acier**	**Acier inoxydable** **Acier inoxydable**	**Cuivre** **Laiton**	**Acier inoxydable** **Acier**	**Plastique** **Acier, Acier inoxydable, Laiton**
Performance:					
Tenue à la pression	Excellente	Excellente	Bonne	Excellente	Faible
Tenue à la température extérieure	Très bonne	Excellente	Très bonne	Très bonne	En fonction de la matière du tube
Résistance á la corrosion	Bonne	Excellente	Très bonne	Bonne	Bonne
Compatibilité	Bonne	Excellente	Très bonne	Bonne	Bonne
Utilisation courante	Matériaux standard dans la plupart des systèmes hydrauliques. corrosives.	Matières employées fréquemment pour des fluides agressifs et matières comprimé (eau condensée) et fluides faiblement corrosifs (eau).	Applications basse à moyenne pression en milieu corrosif. Usage avec air	Combinaison de matières pour environnements faiblement corrosifs	Combinaison de matières pour applications basse pression
Applications typiques:	Machines-outils Equipement mobile	Chantier naval Exploration offshore Engineering Machines à papier	Systèmes de lubrification Système pneumatique Conduits à eau de refroidissement et à eau d'incendie	Systèmes de freinage dans l'industrie ferroviaire Machines-outils	Systèmes pneumatiques sur les Machines-outils Système de lubrification. Système de freinage sur camions

Sélection de l'étanchéité

Matière
- **Choisir une matière compatible**

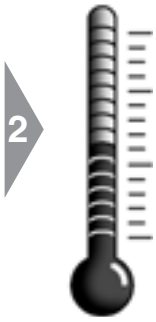

Température
- **Vérifier la résistance à la température**

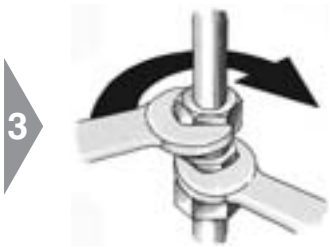

Montage
- **Sélectionner des joints souples pour des montages simples et un entretien économique**

Technologie de l'étanchéité	métal/métal	Elastomère NBR	Elastomère FKM
Performance:			
Tenue à haute pression	Bonne	Excellente	Excellente
Tenue à basse température	Excellente	Très bonne	Bonne
Tenue à haute température	Excellente	Bonne	Très bonne
Compatibilité aux fluides	Excellente	Bonne	Très bonne
Fiabilité à long terme	Bonne	Excellente	Excellente
Assemblage:			
Facilité de l'assemblage initial	Bonne	Excellente	Excellente
Assemblage répétitif	Bonne	Excellente	Excellente
Remplacement du joint	Impossible	Facile	Facile
Utilisation courante	Convient aux fluides aggressifs à très basses ou très hautes températures	Utilisation générale: – pour l'hydraulique, – le pneumatique, – la lubrification – systèmes de freinage	Systèmes hydrauliques et pneumatiques opérant à hautes températures. Pour quelques fluides aggressifs
Applications typiques	Engineering, Equipements agricoles	Machines-outils, hydrauliques, équipements de TP	Presses aciéries, Machines de moulage

B

Sélection entre les séries LL/L/S pour raccords EO

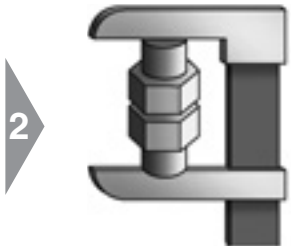

Pression
- **Sélectionner la série correspondant à la pression**

Encombrement
- **Sélectionner la série correspondant aux conditions d'installation**

Normalisation
- **Sélectionner les séries L ou S pour une meilleure disponibilité**

Série	**LL**	**L**	**S**
Exemple de références	G06ZLLCF	G06ZLCF	G06ZSCF
Conception	Très légère	Très légère	Lourde
Résistance à la pression PN Fiabilité sous conditions d'utilisation extrêmes	100 bar Bonne	160–500 bar Bonne	315–800 bar Excellente
Dimensions de tube (mm)	4, 6, 8, 10, 12	6, 8, 10, 12, 15, 18, 22, 28, 35, 42	6, 8, 10, 12, 14, 16, 20, 25, 30, 38
Montage Effort de serrage Espace requis	 Très faible Très faible	 Normal Faible	 Elevé Elevé
Utilisation courante	Conception très légère pour des montages restreints à de faibles ou moyennes pressions	Utilisation générale sur circuits hydrauliques et pneumatiques à moyennes ou haute pressions	Conception robuste pour applications lourdes
Applications typiques	Centrale de lubrification Systèmes de freinage Canalisation de carburant Chaudière à fuel/gaz Micro hydraulique	Machines outils Engins agricoles	Presses hydrauliques Presses à injecter le plastique Aciéries Chantiers navals Equipements de TP

Sélection du type de raccordement

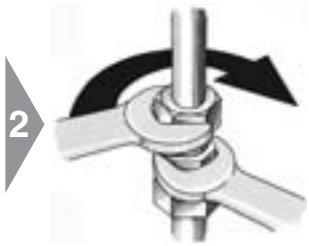

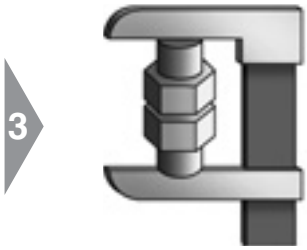

Pression
- **Sélectionner un forme de raccord en fonction de la pression**
- **Les connexions à joints souples garantissent une qualité de fonctionnement très élevée**

Montage
- **Choisir le produit avec le processus de montage le plus adapté**

Encombrement
- **Sélectionner le produit le mieux adapté à l'installation.**

Normalisation
- **Choisir le forme de raccord correspondant**

	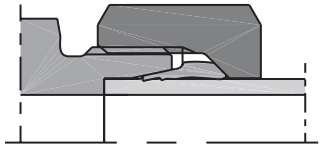	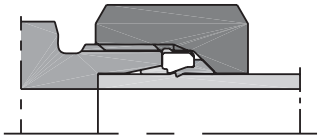	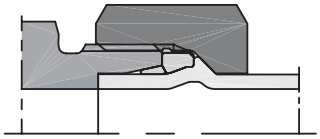
Type	**Bague coupante EO-PSR/DPR** (bague progressive)	**EO-2** (bague coupante avec joint)	**EO2-Form** Formage du tube
Etanchéité	Métal-métal	Joint élastomère	Joint élastomère
Norme internationale	ISO 8434-1	ISO 8434-1	ISO 8434-1/4
Norme nationale	DIN EN ISO 8434-1 (Anciennement: DIN 2353/DIN 3861)	DIN EN ISO 8434-1 (Anciennement: DIN 2353/DIN 3861)	DIN EN ISO 8434-1 (Anciennement: DIN 3861)
Compatibilité avec les tubes	Tube métal et plastique (acier, acier inox, cuivre, aluminium, polyamide …)		Acier, acier inoxydable, cuivre
Tailles disponibles	4LL–12LL 6L–42L 6S–38S	4LL–6LL 6L–42L 6S–38S	∅ ext. du tube de 6 à 42 mm 6L–42L 6S–38S
Fiabilité de l'étanchéité	Très bonne	Excellente	Excellente
Assemblage Préparation du tube Montage, installation Réparation sur site	 Excellente Bonne Très bonne	 Excellente Très bonne Excellente	 Bonne Excellente Utilisez EO2
Encombrement	Excellente	Excellente	Bonne
Utilisation courante	Raccord très populaire pour les tubes métriques		Alternative de grande capacité aux EO/EO2 et aux raccords soudés EO
	Raccord traditionnel à bague d'ancrage	Apprécié sur les nouvelles conceptions	
Applications typiques	Usage général dans l'hydraulique, pneumatique, lubrification et systèmes de raccordement.		Emploi universel dans l'hydraulique haute pression
	Raccord traditionnel à bague d'ancrage	Presses hydrauliques Presses à injecter Equipement mobile Industrie lourde Chantiers navals	Presses hydrauliques Presses à injecter Equipement mobile Industrie lourde Chantiers navals

B

Sélection du type de raccordement

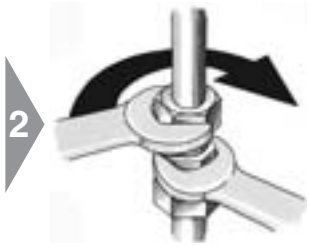

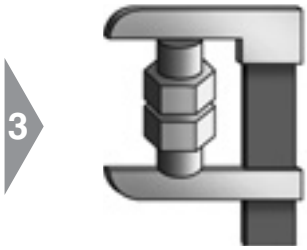

Pression
- **Sélectionner une forme de raccord en fonction de la pression**
- **Les connexions à joints souples garantissent une qualité de fonctionnement très élevée**

Montage
- **Choisir le produit avec le processus de montage le plus adapté**

Encombrement
- **Sélectionner le produit le mieux adapté à l'installation.**

Normalisation
- **Choisir la forme de raccord correspondant**

	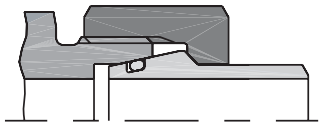	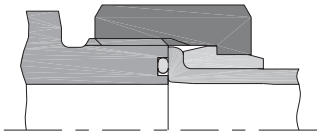	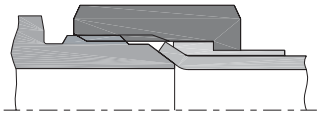
Type	**A souder** **SKA**	**O-Lok®** Raccord ORFS	**Triple-Lok®** Raccord évasé à 37°
Etanchéité	Joint élastomère	Joint élastomère	Métal-métal
Norme internationale	ISO 8434-4	ISO 8434-3	ISO 8434-2
Norme nationale	DIN EN ISO 8434-1/-4 (Anciennement: DIN 3865)	SAE J1453/J516	SAE J514/J516
Compatibilité avec les tubes	Acier et acier inox à souder	Tube métallique (Acier, acier inoxydable, cuivre, aluminium)	
Tailles disponibles	6L–42L 6S–38S	∅ ext. du tube de 6 à 50 mm ∅ ext. du tube de 1/4″ à 2″	∅ ext. du tube de 6 à 42 mm ∅ ext. du tube de 1/8″ à 2″
Fiabilité de l'étanchéité	Excellente	Excellente	Très bonne
Assemblage Préparation du tube Montage, installation Réparation sur site	 Difficile Excellente Difficile	 Bonne Excellente Manchette à braser	 Bonne Excellente Evasement manuel
Encombrement	Très bonne	Bonne	Très bonne
Utilisation courante	Utilisation limitée en Europe du Nord et Asie	Alternative de grande capacité au Triple-Lok®	
		Raccord le plus répandu pour tubes pouces (tubes métriques en option)	
		Répandu en Amérique du Nord, popularité croissante en Europe et au Japon.	Utilisation mondiale
Applications typiques	Usage limité dans les applications spéciales	Emploi universel pour l'hydraulique haute pression	Emploi universel pour hydrau- lique, pneumatique, lubrifica- tion et techniques de connexion
	Presses hydrauliques Presses à injecter Equipement mobile Industrie lourde Chantiers navals	Equipement mobile Presses à injecter Presses hydrauliques Industrie lourde Chantiers navals	Industrie lourde Chantiers navals

Sélection du type de bride

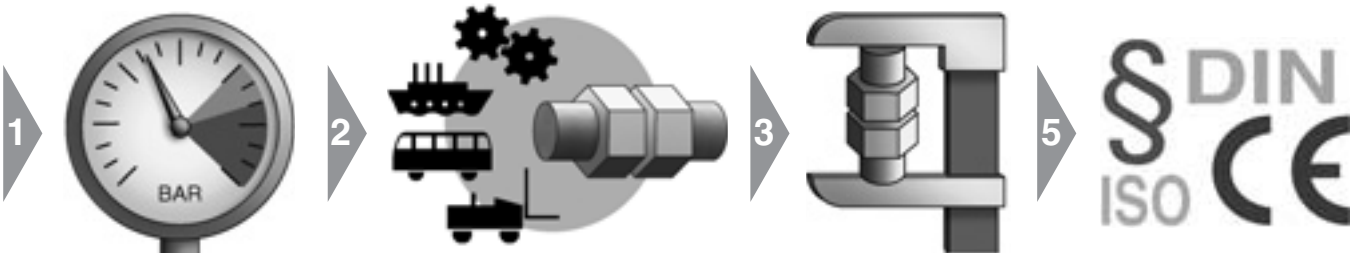

Pression
- **Choisir les types de brides avec une résistance satisfaisante à la pression**

Application
- **Choisir la connexion correspondant à l'application**

Encombrement
- **Sélectionner la bride la mieux adaptée aux conditions d'installation**

Normalisation
- **Choisir la forme de bride correspondant**

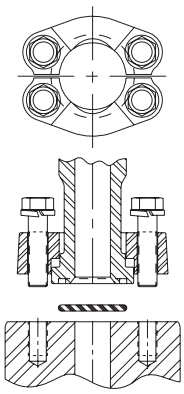

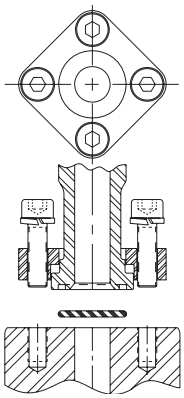

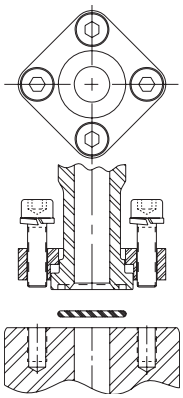

Type de bride	**Bride à 4 trous**	**Bride carrée à 4 trous, monobloc**	**Bride Cetop**
Méthode d'étanchéité	Joint élastomère	Joint élastomère	Joint élastomère
Norme internationale	ISO 6162-1/-2	ISO 6164 (1994)	
Norme nationale	DIN ISO 6162-1/-2/SAE J518	–	Anciennement: Cetop
Raccordement sur les tubes	Combinaison Connexion à visser/à souder	Connexion à souder	Connexion à souder
Tailles disponibles (∅ ext. du tube)	1/2″ à 5″	3/8″ à 4″	3/8″ à 4″
Fiabilité de l'étanchéité	Excellente	Excellente	Excellente
Assemblage Préparation du tube Montage, installation Réparation sur site	 Bonne Excellente Bonne	 Difficile Excellente Difficile	 Difficile Excellente Difficile
Encombrement	Faible	Faible	Faible
Vis utilisées	Vis métriques selon: – DIN 912-8.8 (ISO 4762-8.8) ou – DIN 912-10.9 (ISO 4762-10.9) Vis UNC selon ASA B 18.3	Vis métriques selon: – DIN 912-8.8 (ISO 4762-8.8) ou – DIN 912-10.9 (ISO 4762-10.9)	Vis métriques selon: – DIN 912-8.8 (ISO 4762-8.8) ou – DIN 912-10.9 (ISO 4762-10.9)
Utilisation courante	Très répandu dans le monde entier	Répandu en Allemagne	Répandu en Europe
Applications typiques	Machines agricoles Hydraulique Offshore Chantiers navals Grues	Machines agricoles Hydraulique Offshore Chantiers navals Grues	Machines agricoles Hydraulique Offshore Chantiers navals Grues

B

Sélection du type d'implantation

Pression
- **Choisir une implantation compatible avec la pression**

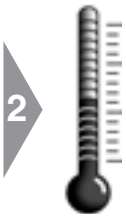

Température
- **Utiliser si possible un joint élastomère**

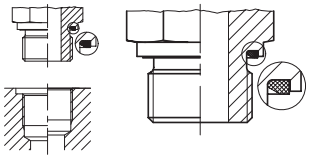
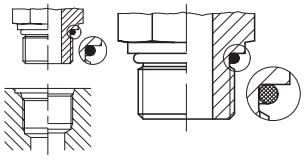
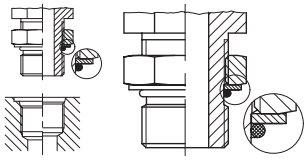

Sélection de l'implantation:	**Implantation à joint Eolastic**	**Implantation à joint torique**	**Implantation orientable à joint torique**
Description métrique	**Implantation à joint Eolastic**	**Implantation à joint torique**	**Implantation orientable à joint torique**
Filetage	Métrique	Métrique	Métrique
Exemple de référence EO =	GE12ZLMEDCF	GEO12ZLMCF	VEE12ZSMORCF
Exemple de référence Triple-Lok® =	8M16F82EDMXS	8M16F87OMXS;	8M18V87OMXS
Exemple de référence O-Lok® =	8M16F82EDMLOS	8M16F87OMLOS	8M18V87OMLOS
Norme de filetage	M 16×1.5 ISO 261; ISO 724; DIN 13-T5-T7	M 16×1.5 ISO 261; ISO 724; DIN 13-T5-T7	M 18×1.5 ISO 261; ISO 724; DIN 13-T5-T7
Norme de l'implantation	DIN EN ISO 9974-2 (Anciennement: DIN 3852 T11, forme E)	DIN ISO 6149-2/3 (Anciennement: DIN 3852 T3, forme F)	DIN ISO 6149-2/3
Norme du taraudage	DIN EN ISO 9974-1 (Anciennement: DIN 3852 T1, forme X, Y)	DIN ISO 6149-1 (Anciennement: DIN 3852 T3, forme W)	DIN ISO 6149-1 (Anciennement: DIN 3852 T3, forme W)
Indications d'utilisation – Capacité de compression – Caractéristique d'étanchéité – Produits d'étanchéité requis	 Très élevée Excellente Non	 Très élevée Excellente Non	 Haute Très bonne Non
Utilisation courante	Implantation compacte et à étanchéité souple. Usage approprié aux applications gaz et hydraulique haute pression.	Nouveau système d'étanchéité sûr pour tout usage, particulièrement approprié pour l'hydraulique. Etanchéité standard du futur. Caractérisé par une rainure à la collerette.	Nouveau système d'étanchéité orientable pour tout usage, particulièrement approprié pour l'hydraulique. Etanchéité standard du futur.
	Très approprié aux alliages (ex: alliage aluminium)		
Description pouce	**Implantation à joint Eolastic**	**Implantation à joint Eolastic**	**Implantation orientable à joint torique**
Filetage	BSP	Filetage UN/UNF	Filetage UN/UNF
Exemple de référence EO =	GE12ZLR1/4EDCF	GE12ZL3/4UNFCF	VEE12ZL3/4UNFCF
Exemple de référence Triple-Lok® =	8-4F42EDMXS	8F5OXS	8V5OMXS
Exemple de référence O-Lok® =	8-4F42EDMLOS	8F5OMLOS	8V5OMLOS
Norme de filetage	G 1/4 A DIN/ISO 228-T1 BS 2779 GB: 1/4 BSPP Japon: 1/4 PF	3/4-16 UNF ISO 725/ANSI B1.1-1974	3/4-16 UNF ISO 725/ANSI B1.1-1974
Norme de l'implantation	DIN 3852 T11, forme E ISO 1179-2	ISO 11926-2/3	ISO 11926-2/3
Norme du taraudage	DIN 3852 T2, forme X, Y ISO 1179-1	ISO 11926-1	ISO 11926-1
Indications d'utilisation – Capacité de compression – Caractéristique d'étanchéité – Produits d'étanchéité requis	 Très élevée Excellente Non	 Très élevée Excellente Non	 Haute Très bonne Non
Utilisation courante	Implantation compacte et à étanchéité souple. Répandue dans le monde et appropriée aux alliages (ex: alliage aluminium). Usage approprié aux applications gaz.	Prédécesseur du système métrique d'étanchéité. Très souvent utilisé aux Etats-Unis (ex. hydraulique). Usage approprié aux applications gaz.	Prédécesseur du système métrique orientable d'étanchéité. Très souvent utilisé aux Etats-Unis (ex. hydraulique).

Sélection du type d'implantation

3

Montage
- **Utiliser des implantations à joint torique**
- **Eviter les filetages coniques**

4

Application
- **Choisir une solution standard pour l'application**

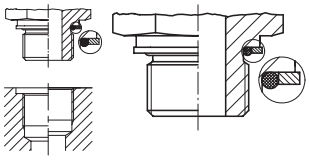

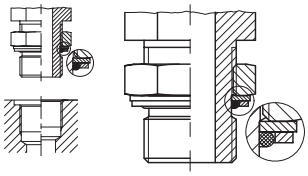

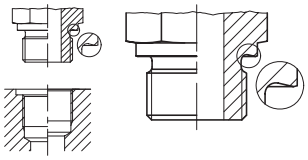

Sélection de l'implantation:	**Implantation à joint torique et bague de support**	**Implantation orientable à joint torique et bague de support**	**Implantation à arête d'étanchéité**
Description métrique	**Implantation à joint torique et bague de support**	**Implantation orientable à joint torique et bague de support**	**Implantation à arête d'étanchéité**
Filetage	Métrique	Métrique	Métrique
Exemple de référence EO =	–	VEE12ZSMCF	GE12LMCF
Exemple de référence Triple-Lok® =	8M16F8OMXS	8M18V8OMXS	–
Exemple de référence O-Lok® =	–	8M18V8OMLOS	–
Norme de filetage	M 18×1.5 ISO 261; ISO 724; DIN 13-T5-T7	M 18×1.5 ISO 261; ISO 724; DIN 13-T5-T7	M 16×1.5 ISO 261; ISO 724; DIN 13-T5-T7
Norme de l'implantation	–	–	DIN EN ISO 9974-3 (old: DIN 3852 T3, type B)
Norme du taraudage	DIN EN ISO 9974-1 (Anciennement:DIN 3852 T1, type X, Y)	DIN EN ISO 9974-1 (Anciennement:DIN 3852 T1, type X, Y)	DIN EN ISO 9974-1 (Anciennement:DIN 3852 T1, type X, Y)
Indications d'utilisation – Capacité de compression – Caractéristique d'étanchéité – Produits d'étanchéité requis	Moyenne Bonne Non	De moyenne à haute Bonne Non	Haute De moyenne à bonne Non
Utilisation courante		Nouveau système d'étanchéite orientable à tout usage.	Approprié aux fluides agressifs voire aux très basses ou très hautes températures pour lesquelles l'usage des joints élastomères est impossible.
	Utilisé en Europe et au Japon		
	Très approprié aux alliages.		
Description pouce	**Implantation à joint torique et bague de support**	**Implantation orientable à joint torique et bague de support**	**Implantation à arête d'étanchéité**
Filetage	BSP	BSP	BSP
Exemple de référence EO =	–	VEE12ZLRCF	GE12LR1/4CF
Exemple de référence Triple-Lok® =	8-F40MXS	8V40MXS	–
Exemple de référence O-Lok® =	–	8V4OMLOS	–
Norme de filetage	G 3/8 A DIN/ISO 228-T1	G 3/8 A DIN/ISO 228-T1	G 1/4 A DIN/ISO 228-T1, BS 2779
Autres normes	GB: 1/4 BSPP, Japon: 1/4 PF	GB: 1/4 BSPP, Japon: 1/4 PF	GB: 1/4 BSPP, Japon: 1/4 PF
Norme de l'implantation	ISO 1179-3	ISO 1179-3	DIN 3852 T2, type B, ISO 1179-4
Norme du taraudage	ISO 1179-1; DIN 3852 T2, type X, Y	ISO 1179-1; DIN 3852 T2, type X, Y	DIN 3852 T2, type X, Y, ISO 1179-1
Caractéristiques – Capacité de compression – Caractéristique d'étanchéité – Produits d'étanchéité requis	Haute Très bonne Non	De moyenne à haute Bonne Non	Haute De moyenne à bonne Non
Utilisation courante	Répandu en Amérique du Nord, en Angleterre et en Asie pacifique.	Implantation compacte et à étanchéité souple. Répandue dans le monde.	Approprié aux fluides agressifs à très basses ou très hautes températures pour lesquelles l'usage des joints élastomères est impossible.
	Très approprié aux alliages souples (ex. alliage aluminium).		

Sélection du type d'implantation

5 § DIN ISO CE

Normalisation

- **Choisir l'implantation correspondant au projet**
- **Préférer les normes internationales**
- **Raccords d'implantation selon ISO 6149 pour toutes nouvelles applications**

	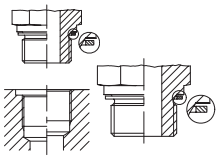	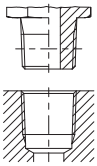	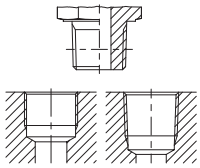	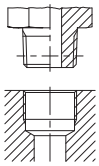
Sélection de l'implantation:	**Filetage mâle étanchéite par bague métal**	**Filetage conique, étanchéite sur filet**	**Filetage conique, étanchéite sur filet**	**Filetage conique, étanchéite sur filet**
Description métrique	**Implantation à bague d'ancrage**	**Implantation à filet conique**	**–**	**Implantation à filet conique**
Filetage	Métrique	NPT	–	Métrique
Exemple de référence EO =	GE12LMACF	GE12L1/2NPTCF	–	GE08LLMCF
Exemple de référence Triple-Lok® =	–	8-8FMTXSS	–	–
Exemple de référence O-Lok® =	–	8-8FLOSS	–	–
Norme de filetage	M 16×1.5; ISO 261; ISO 724; DIN 13-T5-T7	1/2-14 NPT ANSI B1.20.1-1983	–	M 10×1.0 côn. DIN 158
Norme du filetage d'implantation	DIN 3852 T1, type A DIN 7603 (Rondelle-étanch.)	ANSI B1.20.1-1983	–	DIN 3852 T1, type C
Norme du taraudage	DIN EN ISO 9974-1 (Anciennement: DIN 3852 T1, type X, Y)	ANSI B1.20.1-1983	–	DIN 3859 T1, type Z (parallèle)
Caractéristiques – Capacité de compression – Caractéristique d'étanchéité – Produits d'étanchéité requis	 Faible Moyenne Non	 Très haute Moyenne Oui	–	 Faible Moyenne Oui
Utilisation courante	Est encore en partie utilisé dans la pneumatique, ex. avec bague d'ancrage en cuivre.	Utilisé en Amérique du Nord. Filetage et implantation coniques. Etanchéité réalisable par des produits d'étanchéité fluides ou plastiques.	–	Juste pour faibles exigences, dû a la conception cylindrique de l'implantation. Etanchéité réalisable par des produits d'étanchéité fluides ou plastiques.
Description pouce	**Implantation à bague d'ancrage**	**Filetage conique, étanchéite sur filet**	**Filetage conique, étanchéite sur filet**	**Filetage conique, étanchéite sur filet**
Filetage	BSPP	NPTF	BSPT	BSPT court
Exemple de référence EO =	GE12LR1/4ACF	–	GE12LR1/2KLCF**)	GE12LR1/4KEGCF
Exemple de référence Triple-Lok® =	–	12FMTXS	8-8F3MXS	–
Exemple de référence O-Lok® =	–	12FLOS	–	–
Norme de filetage	G 1/4 A DIN/ISO 228-T1 BS 2779	3/4-14 NPTF ANSI B1.20.3-1983	R 1/2 ISO 7; DIN 2999-1 BS 21	R 1/4 (short) DIN 3858
Autres normes	GB: 1/4 BSPP, Japon: 1/4 PF	–	GB: 1/4 BSPT; Japon: 1/4 PT	–
Norme du filetage d'implantation	DIN 3852 T2, type A DIN 7603 (Rondelle-étanch.)	SAEJ 476a	ISO 7; DIN 2999-1	DIN 3852 T2, type C
Norme du taraudage	DIN 3852 T2, type X, Y ISO 1179-1	SAEJ 476a ANSI B1.20.3	ISO 7/1-Rp/Rc; DIN 2999-Rc BS 21-Rp/Rc; Japon PT-Port	DIN 3852 T2, type Z (parallèle)
Caractéristiques – Capacité de compression – Caractéristique d'étanchéité – Produits d'étanchéité requis	 Faible Moyenne Non	 Très haute Moyenne Recommandé	 Moyenne Moyenne Oui	 Faible Moyenne Oui
Utilisation courante	Est encore en partie utilisé dans la pneumatique, ex. avec bague d'ancrage de cuivre.	Filetage con. américain «dryseal» du tube. Filetage et implantation coniques. Etanchéité assurée théoriquement par la pointe des flancs de filet. Produits d'étanchéité toutefois recommandés.	Utilisé en GB et en Asie. Filetages mâles coniques. Taraudages principalement coniques, parfois cylindriques. Etanchéité optimale obtenue avec des produits d'étanchéité liquides ou solides. ****)Non inclus dans le catalogue!**	Juste pour faibles exigences, dû à la conception cylindrique de l'implantation. Etanchéité réalisable juste par des produits d'étanchéité fluides ou plastiques. Principalement utilisé en Allemagne. Inapproprié pour implantations BSPT et PT (norme japonaise) dû au faible recouvrement du filet.

Choix d'un raccord orientable

Pression
- **Présélection selon la résistance à la pression**
- **Raccord orientable avec joint souple pour une meilleure efficacité**

Débit
- **Déterminer le meilleur compromis débit / encombrement**

Type	Coudes à 90° et filetage mâle		Coudes tournants		Coudes orientables
	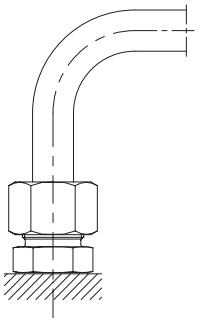	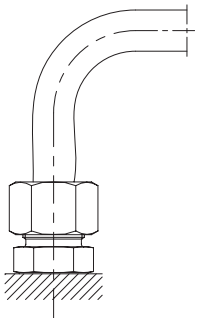	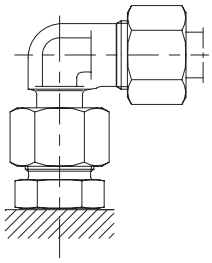	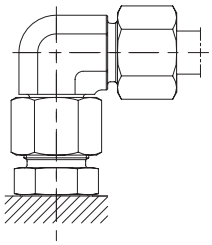	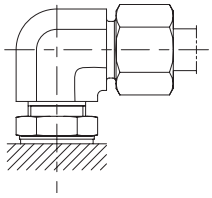
EO:	GE12LMCF	GE12ZLMEDCF	EVW	EW	WEE
Triple-Lok®:	FMTX, F3MX	F82EDMX	–	F82EDMX+C6MX	C8OMX
O-Lok®:	–	F82EDMLO	–	F82EDMLO+C6MLO	C8OMLO
Conception	DPR/PSR Triple-Lok® Etanchéité à joint métallique	EO-2 O-Lok® Etanchéité à joint élastomère	Angle réglable avec EO-DPR/PSR prémontées	Angle réglable avec écrou de raccord orientable	Raccord angulaire orientable d'implantation
Etanchéité	Métallique	Elastomère	Métallique	Elastomère	Elastomère
Performance Pression Fiabilité d'étanchéité Débit Compacité	 Bonne Bonne Excellente Encombrante	 Excellente Excellente Excellente Encombrante	 Bonne Bonne Très bonne Bonne	 Excellente Excellente Très bonne Bonne	 Très bonne Bonne Très bonne Très bonne
Assemblage/Installation Réparation sur site	Très bonne Bonne	Excellente Excellente	Bonne Bonne	Excellente Excellente	Très bonne Difficile
Tailles disponibles	∅ ext. tube 4 mm jusqu'à 42 mm pour DPR/PSR Triple-Lok® 6 mm jusqu'à 50 mm et 1/4˝ jusqu'à 2˝	∅ ext. tube 4 mm jusqu'à 42 mm pour EO-2 Triple-Lok® et O-Lok® 6 mm jusqu'à 50 mm et 1/4˝ jusqu'à 2˝	∅ ext. tube 6 mm jusqu'à 42 mm pour DPR/PSR	∅ ext. tube 6 mm jusqu'à 42 mm pour DPR/PSR/EO-2 Triple-Lok® et O-Lok® 6 mm jusqu'à 50 mm et 1/4˝ jusqu'à 2˝	∅ ext. tube 4 mm jusqu'à 42 mm pour DPR/PSR/EO-2 Triple-Lok® et O-Lok® 6 mm jusqu'à 50 mm et 1/4˝ jusqu'à 2˝
Filetages disponibles	Métrique ISO 9974-3 BSPP ISO 1179-4 DIN 3852 forme B NPT/NPFT	Métrique ISO 6149 Métrique ISO 9974-2 BSPP/ISO 1179-2 UN/UNF	Métrique ISO 9974-3 BSPP ISO 1179-4 DIN 3852 forme B NPT/NPFT	Métrique ISO 6149 Métrique ISO 9974-2 BSPP/ISO 1179-2 UN/UNF	Métrique ISO 6149 Métrique ISO 9974-2 BSPP/ISO 1179-2 UN/UNF
Utilisation courante	A utiliser de préférence lorsque l'encombrement n'est pas un souci		Pas pour les nouvelles conceptions	Usage courant	Usage courant
Applications typiques	Equipements agricoles, Process	Tous systèmes hydrauliques et pneumatiques	Equipements agricoles, Process	Tous systèmes hydrauliques et pneumatiques	Tous systèmes hydrauliques et pneumatiques

B

Choix d'un raccord orientable

3

Encombrement
- **Déterminer le meilleur compromis débit / encombrement**

4

Montage
- **Vérifier que le processus de montage soit approprié**

Type	Coudes à 90° et filetage mâle		Coudes tournants	
	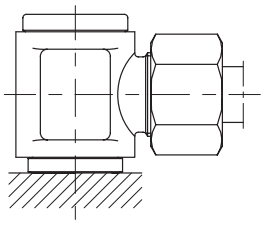	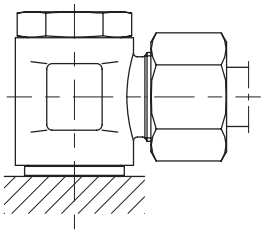	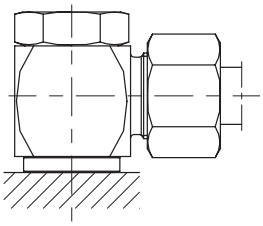	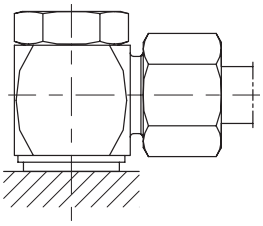
EO:	DSVW	SWVE	WH DKA	WH KDS
Triple-Lok®:	–	–	–	–
O-Lok®:	–	–	–	–
Conception	Raccord avec vis creuse et bouchon	Raccord avec vis creuse	Raccord avec vis creuse	Raccord avec vis creuse
Etanchéité	Métallique	Métallique	Métallique	Elastomère
Performance Pression Fiabilité d'étanchéité Débit Compacité	 Faible Bonne Bonne Excellente	 Bonne Bonne Bonne Excellente	 Très bonne Bonne Bonne Excellente	 Très bonne Excellente Bonne Excellente
Assemblage/Installation Réparation sur site	Bonne Bonne	Très bonne Bonne	Très bonne Bonne	Excellente Excellente
Tailles disponibles	∅ ext. tube 4 mm jusqu'à 42 mm pour DPR/PSR	∅ ext. tube 4 mm jusqu'à 42 mm pour DPR/PSR	∅ ext. tube 6 mm jusqu'à 42 mm pour DPR/PSR	∅ ext. tube 6 mm jusqu'à 42 mm pour DPR/PSR/EO-2
Filetages disponibles	– Métrique DIN 3852 BSPP –	– Métrique BSPP –	– Métrique BSPP –	– Métrique BSPP –
Utilisation courante	Systèmes basse pression	Systèmes basse pression	Solution ideale pour espaces restreints	
Applications typiques	Système de freinage, lignes de retour	Systèmes basse pression	Application à espace de montage étroit, ex.: Equipement mobile	

Normalisation

Normalisation

- **Sélectionner les raccords conformes aux normes internationales**
- **Respecter les spécifications des clients finaux**
- **Respecter les spécifications du projet**
- **Eviter les solutions spéciales non-standardisées**

Normes ISO pour raccords de tube				Normes nationales	
Raccord EO à cône 24° DIN EN ISO 8434-1/-4 (ancien: DIN 2353)	**Triple-Lok®** ISO 8434-2 ● Raccord évasé à 37°	**O-Lok®** ISO 8434-3 ● Raccord ORFS	**Adapteur K4** ISO 8434-6 ● Adapteur de cône à 60° BSPP	**Adapteur P4** JIS B 8363 Adapteur de cône à 60° JIS BSPP	**Adapteur NPSM** SAE J 516 Cône à 30° NPTF

Conditions de livraisons
- DIN 3859 T1

Instruction de montage
- DIN 3859 T2

Spécification de test
- DIN EN ISO 19879

Spécification
- Spécification du projet
- Spécification des clients
- Homologations

Implantation

Filetage métrique
- DIN ISO 6149
- DIN EN ISO 9974

Filetage BSPP
- ISO 1179
- DIN 3852 T11
- DIN 3852 T2

Filetage UN/UNF
- ISO 11926

Filetage NPT
Filetage NPTF
- SAE J476

Filetage BSPT
- ISO 7

Homologations

Les raccords Parker sont homologués par plusieurs bureaux de contrôle, parmi lesquels:

Germanischer Lloyd (GL)
Lloyds Register of Shipping (LR)
Det Norske Veritas (DNV)
American Bureau of Shipping (ABS)
Russian Maritime Register of Shipping (RMS)
China Classification Society (CCS)
Deutscher Verein des Gas- und Wasserfaches (DVGW)

Attention:

Pour d'autres applications, comme l'exploitation minière, la production d'énergie électrique ou la défense, les raccords Parker sont homologués par diverses autorités nationales. Certaines homologations sont spécifiques à certains types de raccords, dans certaines conditions d'utilisation et d'environnement. Parker se tient à votre disposition pour vous fournir toute documentation utile et spécifique à votre application. De nombreux organismes ou fabricants et clients finaux ont en effet déjà homologué les raccords Parker.

B

Spécification du tube

Tubes diamètre extérieur métrique

Matière tube Acier	Spéci-fication	Construction	Etat de fourniture	Tolérance ∅ ext./ Epaisseur	Surface	Approprié aux raccords DPR/PSR/ EO-2	EO-2 Form	T- Lok®	O-Lok®	Re-marque
E235 (= 1.0308)	DIN EN 10305-4	Etiré à froid sans soudure	+N (= recuit)	EN 10305-4	Huilé phosphaté ou A3C ou CF	X	X	X	X	1)
R37	ISO 3304		NBK (= recuit)	ISO 3304		X	X	X	X	2)
E355 (= 1.0580)	DIN EN 10305-4		+N (= recuit)	EN 10305-4		X	X	X	X	3)
R50	ISO 3304		NBK (= recuit)	ISO 3304		X	X	X	X	4)

Matière tube Acier inoxydable	Spéci-fication	Construction	Etat de fourniture	Tolérance ∅ ext./ Epaisseur	Surface	Approprié aux raccords DPR/PSR/ EO-2	EO-2 Form	T- Lok®	O-Lok®	Re-marque
1.4571 (= TP 316 Ti)	DIN EN 10216-5	Etiré à froid sans soudure et traité sans oxydation	CFA	DIN EN 10305-1	Poli	X	X	X	(X)	5)
1.4541 (= TP 321)						X	(X)	X	(X)	6)
1.4404 (= TP 316L)	EN ISO 1127 ou ASTM A269/A213		Traitement à chaud (recuit blanc)	D4/T3* (EN ISO 1127) ou ASTM A269/A213		X	(X)	X	X	7)
1.4301 (= TP 304)						X	(X)	X	X	8)
1.4306 (= TP 304L)										
1.4401 (= TP 316)	EN ISO 1127	Tube soudé	DIN 17457-K2 pour ∅ ext. 6–12 mm, étiré à froid avec soudure (CDW) et surface ext. lisse pour ∅ ext. 14–42 mm		Soudure polie approximative-ment invisible	X	(X)	X	X	9)
1.4301 (= TP 304)						X	(X)	(X)	(X)	10)
1.4541 (= TP 321)						X	(X)	(X)	(X)	

Matière tube Cuivre	Spéci-fication	Construction	Etat de fourniture	Tolérance ∅ ext./ Epaisseur	Surface	Approprié aux raccords DPR/PSR/ EO-2	EO-2 Form	T- Lok®	O-Lok®	Re-marque
Cu DHP R290/250/200	EN 1057 EN 12449	Tube non-soudé	EN 1057 EN 12449	EN 1057 EN 12449	Propre, lisse, poli	X	X	X	X	11)

1) Tolérance du tube au standard EO recommandé pour applications hydrauliques à haute pression. Tolérances étroites pour une manutention simple. Bonnes propriétés de courbure et de soudure.
2) Les tolérances des grands diamètres de tube ne sont pas aussi étroites que celles des tubes EO.
3) Tube de précision pour applications hydrauliques à haute pression. Tolérances étroites pour une manutention simple. Bonnes propriétés de courbure et de soudure.
4) Les tolérances des grands diamètres de tube ne sont pas aussi étroites que celles des tubes EO.
5) Tube de précision du standard EO recommandé pour applications hydrauliques à haute pression. Tolérances étroites pour une manutention simple (semblable aux tubes en acier). Bonnes propriétés de soudure et résistance à la corrosion. ( ) = sur demande
6) Tube de précision du standard EO recommandé pour applications hydrauliques à haute pression. Tolérances étroites pour une manutention simple (semblable aux tubes en acier). Bonne soudabilité. ( ) = sur demande
7) Tube usuel, tolérances sur diamètre extérieur moins bonnes que celles des tubes EO. Bonnes propriétés de soudure ( ) = La tolérance pour le tube diametre extérieur 42 mm est trop importante.
8) Tube usuel, diamètre extérieur pas aussi étroitement toléré que pour les tubes EO. ( ) La tolérance pour le tube diametre extérieur 42 mm est trop importante.
9) Tube usuel, diamètre extérieur pas aussi étroitement toléré que pour les tubes EO. ( ) = La tolérance pour le tube diametre extérieur 42 mm est trop importante.
10) Utilisé dans la pneumatique et les applications à basse pression.
11) Fourrure de renforcement VH requise, ex pour R250-28x1.5.

* = Pour les systèmes DPR/PSR/EO-2: La tolérance T4 est indispensable pour les tubes à paroi mince qui nécessitent une fourrure de support. La classe de tolérance D3 sur le diamètre extérieure de tube n'est pas recommandée. Elle peut réduire la fonction et la capacité de liaison sur le tube.

Spécification du tube

Tubes diamètre extérieur pouce

Matière tube Acier	Spécification	Construction	Etat de fourniture	Tolérance ∅ ext./ Epaisseur	Surface	Approprié aux raccords T- Lok®	O-Lok®	Re-marque
Acier au carbone C-1010	SAE J524 (AMS 5050 J, ASTM A179)	Sans soudure	Recuit de normalisation	SAE J524 (AMS 5050 J, ASTM A179)	Poli, lubrifié	X	X	1)
	SAE J525	Soudé et étiré		SAE J525		X	X	2)

Matière tube Acier inoxydable	Spécification	Construction	Etat de fourniture	Tolérance ∅ ext./ Epaisseur	Surface	Approprié aux raccords T- Lok®	O-Lok®	Re-marque
1.4404 (= TP 316L)	ASTM A269, ASTM A213	Sans soudure	Entièrement recuit et trempé	ASTM A269, ASTM A213	Poli	X	X	3)
1.4301 (= TP 304)						X	X	4)
1.4401 (= TP 316)						X	X	
1.4404 (= TP 316L)	ASTM A249, ASTM A269	Soudé et étiré		ASTM A249, ASTM A269		X	X	
1.4301 (= TP 304)						X	X	
1.4401 (= TP 316)						X	X	

Matière tube Cuivre	Spécification	Construction	Etat de fourniture	Tolérance ∅ ext./ Epaisseur	Surface	Approprié aux raccords T- Lok®	O-Lok®	Re-marque
Cuivre	SAE J528 (ASTM B-75)	Sans soudure	Recuit adouci, Tempérament «O»	SAE J528 (ASTM B-75)	Poli	X	X	4)

1) Tube EO recommandé pour applications hydrauliques et pneumatiques.
2) Tube standard en Amérique du Nord.
3) Tube EO recommandé pour applications hydrauliques et pneumatiques. Bonne résistance à la corrosion et à la soudure.
4) Tube standard en Amérique du Nord.

Choix des raccords Parker: résumé

Les raccords traditionnels à bague d'ancrage ont été à l'origine développés et conçus pour opérer dans des circuits hydrauliques aux conditions de pressions, débits et puissances complètement différentes de celles requises par le marché.

Des nouveaux produits et techniques d'assemblage ont été développés et introduits par Parker pour répondre à cette nouvelle demande du marché et ces nouvelles conditions de fonctionnement. Cette nouvelle génération de raccords ainsi que les nouvelles méthodes d'assemblage correspondantes forment la gamme *Dry Technology* de chez Parker.

Toutes les produits Parker sans fuite portent la mention *Dry Technology* dans ce catalogue.

- systèmes hydrauliques
- systèmes pneumatiques
- systèmes de refroidissement
- systèmes de lubrification
- et circuit d'incendies (sprinkler …)

Nous vous recommandons l'utilisation de raccords *Dry Technology* Nouvelle Génération.

L'hydraulique propre (Dry Technology)

EO-2 comparé à la bague de coupe traditionnelle

+ Joint souple
+ Volume de joint compense les imperfections de tube
+ Fiabilité à long terme, sans maintenance
+ Pas d'aspiration d'air
+ Facilité d'assemblage
+ Contrôle sans équivoque
+ Outil de pré-sertissage intégré
+ Pas de mise sous contrainte du cône du raccord
+ Pas d'usure des outils de pré-sertissage
+ Possibilité de sertir directement des raccords en acier inoxydable
+ Compatible avec votre outillage (Eomat) existant
+ Bague, joint et écrou intégrés en un unique écrou de fonction
+ Pas de confusion possible au montage
+ Moins de manipulation
+ Montage – démontage illimité
+ Joint interchangeable
+ Standardisé ISO (DIN EN ISO 8434-1)
+ Efficacité prouvée sur le terrain
+ Interchangeable avec les écrous et bagues progressives Parker EO PSR
– Coût du raccord plus élevé
+ Coût global moindre
+ Valeur commerciale élevée pour le client final
+ Requis par les spécifications constructeurs de nombreuses industries comme: production automobile, injection plastique, équipement mobile, chantiers navals et construction offshore
+ Disponibilité mondiale

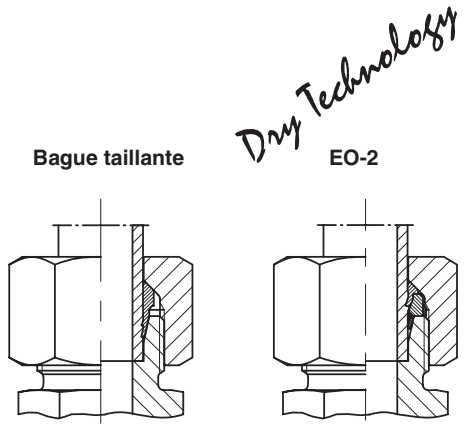

O-Lok® comparé au Triple-Lok® traditionnel

+ Résistance plus élevée à la pression que Triple-Lok®
+ Joint souple
+ Volume de joint compense les imperfections de tube
+ Fiabilité à long terme, sans maintenance
+ Pas besoin de resserrage
+ Pas d'introduction d'air
+ Fin de montage évidente
+ Contrôle simple et explicite de montage
+ Installation facile des tubulures
+ Résistance supérieure aux vibrations
+ Technologie Parflange® d'évasement orbital
+ Montage - démontage illimité
+ Joint interchangeable
+ Standardisé ISO (DIN EN ISO 8434-2)
+ Eprouvé des millions de fois
– Coûts des composants supérieurs à ceux du Triple-Lok®
– Machine Parflange® requise
+ Usage possible de manchette brasée pour réparation sur site
+ Faibles coûts globaux
+ Valeur commerciale élevée pour le client final
+ Préconisé pour de nombreuses applications, ex. engins agricoles, de chantier, machines à injection plastique
+ Disponibilité mondiale

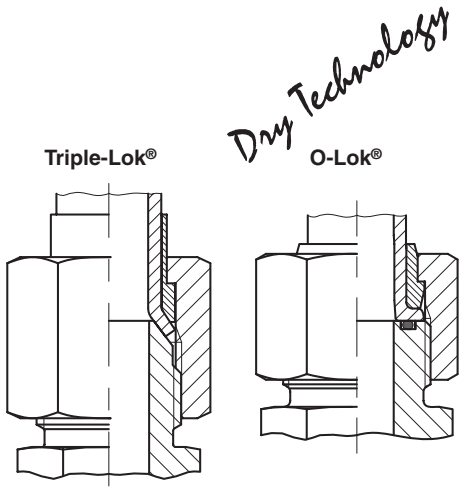

EO2-FORM comparé à l'embout à souder traditionnel

+ Connexion fiable et sûre
+ Procédé simple de montage
+ Utilisation courante avec du tube zingué
+ Joint souple
+ Volume de joint compense les imperfections de tube
+ Fiabilité à long terme, sans maintenance
+ Pas besoin de resserrage
+ Pas d'introduction d'air
+ Fin de montage évidente
+ Contrôle simple et explicite de montage
+ Traitement facile de tube
+ Contrôle de qualité rapide
+ Pas de retouche de la soudure
+ Usage des joints EO-2
+ Montage - démontage illimité
+ Joint interchangeable
+ Standardisé ISO (DIN EN ISO 8434-1/-4)
+ Produit de base éprouvé des millions de fois
+ Interchangeabilité intégrale
+ Composants supplémentaires nouveaux non-requis
– Machine EO2-FORM requise
+ EO-2 pour réparations sur site
+ Faibles coûts globaux
+ Valeur commerciale élevée pour le client final
+ Préconisé pour applications comme: construction de presses, d'ascenseurs, de machines à injection plastique, travaux hydrauliques en acier et chantiers navals.
+ Disponibilité mondiale

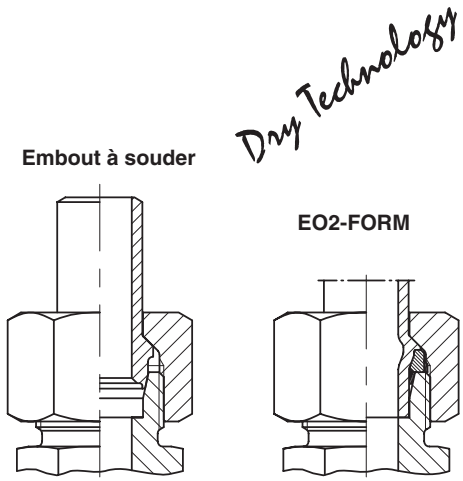

Raccords orientables comparés embouts lisses

+ Joint souple
+ Fiabilité à long terme, sans maintenance
+ Pas d'aspiration d'air
+ Pressions de service élevées
+ Excellent résistance mécanique
+ Pas d'éjection de tube en cas de mauvais montage de la bague
+ Facilité d'installation
+ Pas de mise sous contrainte de cône du raccord
+ Montage – demontage illimité
+ Joint interchangeable
+ Standardisé ISO (DIN EN ISO 8434-1/-4)
+ Efficacité prouvée sur le terrain
+ Interchangeable avec les écrous et bagues progressives Parker EO
– Coût du raccord plus élevé
+ Coût global moindre
+ Valeur commerciale élevée pour le client final
+ Requis par les spécifications constructeurs de nombreuses industries comme: production automobile, injection plastique,équipement mobile, chantiers navals et construction offshore
+ Disponibilité mondiale

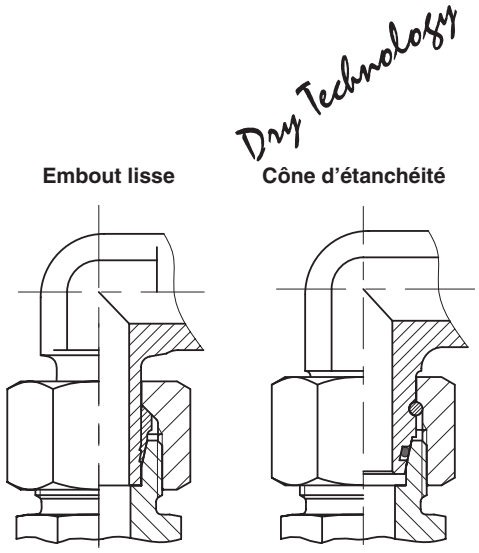

Filetage à joint ED/joint torique comparé au filetage à arête conique ou filet conique

+ Joint souple
+ Fiabilité à long terme, sans maintenance
+ Pas d'aspiration d'air
+ Pressions de service élevées
+ Facilité d'installation
+ Sans dommage pour les implantations
+ Montage et performances indépendants de la matière de l'implantation
+ Faible couple de serrage
+ Pas d'étanchéité métallique qui risquerait de s'endommager durant le transport ou la manipulation
+ Montage – démontage illimité
+ Joint interchangeable
+ Standardisé ISO (ISO 1179/ISO 6149/DIN ISO 6149)
+ Efficacité prouvée sur le terrain
+ Interchangeable avec les raccords traditionnels
+ Large gamme de produits et disponibilité mondiale
– Coût du raccord plus élevé que les raccords traditionnels
+ Coût global moindre
+ Valeur commerciale élevée pour le client final
+ Requis par les spécifications constructeurs de nombreuses industries comme: production automobile, injection plastique, équipement mobile, chantiers navals et construction offshore
+ Disponibilité mondiale

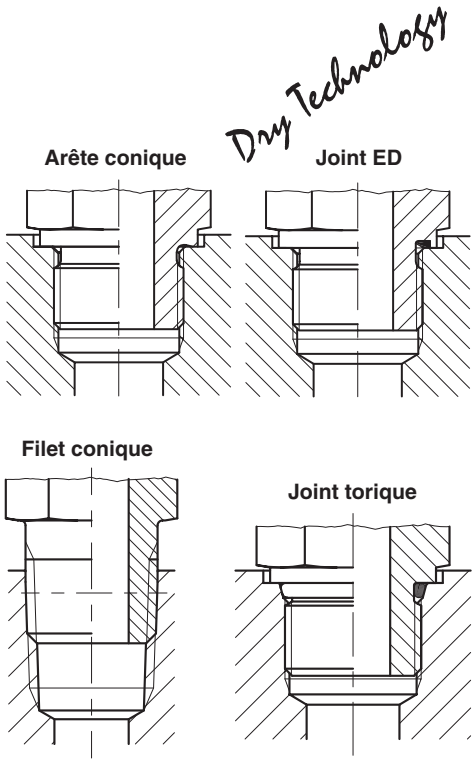

Raccord orientable à contre-écrou comparé au raccord à filet conique

+ Joint souple
+ Fiabilité à long terme, sans maintenance
+ Pas d'aspiration d'air
+ Faibles pertes de charge
+ orientable à 360°
+ Plus compact qu'un empilage orientable
+ Pas de produit d'étanchéité supplémentaire nécessaire
+ Facilité d'installation
+ Sans dommage pour les implantations
+ Montage et performances indépendants de la matière de l'implantation
+ Faible couple de serrage
+ Montage – démontage illimité
+ Joint interchangeable
+ Efficacité prouvée sur le terrain
+ Interchangeable avec les raccords traditionnels
+ Disponible en coude à 90°, 45°, en Té et Té renversé
– Lamage usiné avec bon état de surface requis
+ Moins cher qu'un raccord banjo
+ Coût global moindre
+ Valeur commerciale élevée pour le client final
+ Disponibilité mondiale

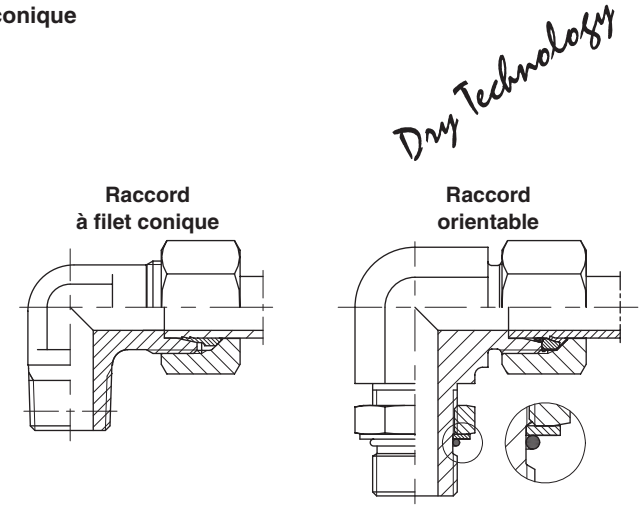

Raccord banjo haute pression comparé au raccord basse pression

+ Joint souple
+ Fiabilité à long terme, sans maintenance
+ Pas d'aspiration d'air
+ Orientable à 360°
+ Encombrement réduit
+ Pression de service élevée
+ Compatible avec les lamages étroits
+ Facilité d'installation
+ Pas d'endommagement des lamages d'implantation
+ Montage et performances indépendants de la matière de l'implantation
+ Montage simple: une vis creuse à serrer
+ Pas d'écrou caché
+ Montage – démontage illimité
+ Joint interchangeable
+ Efficacité prouvée sur le terrain
+ Interchangeable avec les raccords traditionnels
+ Disponibles en coudes à 90° et en Té
– Pertes de charges limitées
+ Coût global moindre
+ Valeur commerciale élevée pour le client final
+ Disponibilité mondiale

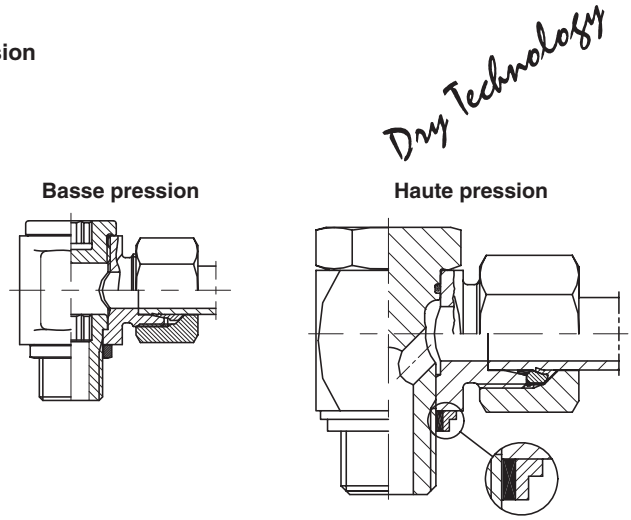

Parker

Ermeto Original
Caractéristiques techniques

Pressions

Pression nominale PN

La pression nominale évalue le palier de pression d'un élément hydraulique en application dynamique continue. Le chiffre est arrondi afin de correspondre aux valeurs usuelles internationales. Les combinaisons logiques des raccords sont regroupées et la pression nominale du groupe est indiquée par le plus faible dénominateur.

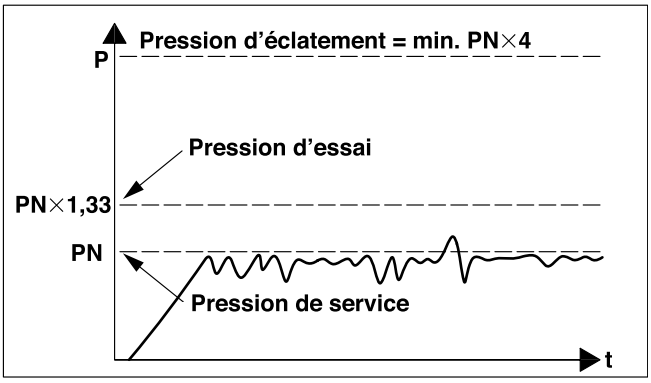

Ces pressions nominales sont internationalement reconnues et servent à l'homogénéisation des composants.
Les pressions d'éclatement correspondent au moins à quatre fois la pression nominale. Pour marquer l'impédance de charge dynamique à long terme, les composants ont été testés sous des conditions d'impulsion de PN × 1,33 pour 1 Hz **dans 1 million de cycles.**
Exception: La valeur de pression nominale (PN) avec indice de sécurité de 1,5 selon DIN 3230 T5 et ISO 5108 est valable pour toutes les vannes à boisseau.

Tableau de conversion

Bar	Mpa	PSI
100	10,0	1450
160	16,0	2321
210	21,0	3045
315	31,5	4569
350	35,0	5075
400	40,0	5801

Réduction de la pression en fonction de la température

Réduction de pression requises (selon la matière du raccord) sur les pressions figurant dans ce catalogue en fonction de la température d'utilisation. Les matières des raccords et des joints élastomères doivent être sélectionnées selon la température de fonctionnement du circuit.
Attention: Résistance aux fluides voir page C5.

Matière du raccord	Réduction de la pression / températures admissibles de fonctionnement en °C														
	–60	–50	–40	–35	–25	+20	+50	+100	+120	+150	+175	+200	+250	+300	+400
Raccords en acier			0 %							–11 %	–19 %		–28 %		
Tubes en acier			0 %							–19 %			–27 %		
Raccords en acier inoxydable	0 %								–11 %			–20 %		–30 %	
Tubes en acier inoxydable	0 %						–5,5 %	–11,5 %	–21,5 %				–29 %		–34%
Raccords en laiton[1)]	35 %														
Matière du joint NBR (ex. Perbunan)															
Matière du joint FKM															
Matière du joint EPDM[2)]															

Température de fonctionnement admissible
Température de fonctionnement du système hydraulique ou pneumatique
Température inadmissible

Perbunan = marque déposée de Bayer
1) 35 % (si pas d'indication de pression dans la colonne « MS » pour laiton)
2) EPDM n'est pas compatible avec de l'huile (Article non tenu en stock)

Exemple de calcul:
PN du raccord 16S/71 = 400 bar
Température = 200°C
Matière = Acier inoxydable
Réduction de la pression des raccords = 20%
Réduction de la pression des tubes = 21,5%
PN tube 16 × 2.5/71, DIN 2413 III = 362 Bar

Formule:

$$PN_{\text{Raccord } 200°C} = \frac{400 \text{ bar}}{100\%} \times (100\% - 20\%) = 320 \text{ bar}$$

$$PN_{\text{Tube } 200°C} = \frac{362 \text{ bar}}{100\%} \times (100\% - 21{,}5\%) = 284 \text{ bar}$$

C

Matières

Raccords	Matière d'ébauche	Matières				Types de raccords									
						EO				O-Lok®			Triple-Lok®		
		Désignation[2)]	Matières	Nr. de la norme	Désignation américaine[2)]	Corps	Ecrous	Bagues	Raccord à souder	Corps	Ecrous	Man-chettes	Bâti	Ecrous	Man-chettes
Acier	Matériau des barres	11SMnPb30	1.0718	DIN EN 10277-3	SAE 12L14	X				X		X	X		X
	Acier de décolletage	11SMn30	1.0715	DIN EN 10277-3	SAE 1213	X									
		46S20	1.0727	DIN EN 10277-3	SAE 1146	X									
	Ebauches forgées Acier de décolletage	15S10	1.0710	DIN 1651		X									
		11SMn30 modifié	1.0715	DIN EN 10087	SAE 1213 modifié					X			X		
		36SMn14	1.0764	DIN EN 10087		X									
		C45 modifié	1.0503	DIN EN 10083	SAE 1045 modifié		X				X			X	
	Acier à extruder	C10C	1.0214	DIN EN	SAE C1010		X				X	X		X	X
	Acier soudable	C15	1.0401	DIN 10277-3					X						
	Autres	Traitement thermique de l'acier selon les consignes du fabricant						X							X
Acier inox	Matériau des barres	X6CrNiMoTi 17-12-2	1.4571	DIN EN 10088	ANSI 316TI	X	X		X						
		X2CrNiMo 17-13-2	1.4404	DIN EN 10088	ANSI 316L					X	X	X	X	X	X
	Ebauches forgées	X6CrNiMo Ti17-12-2	1.4571	DIN EN 10088	ANSI 316TI	X	X		X						
		X5CrNiMo 17-12-2	1.4401	DIN EN 10088	ANSI 316					X	X	X	X	X	X
	Autres	Traitement thermique de l'acier inox selon les consignes du fabricant						X							
Laition	Matériau des barres	CuZn35Ni2	2.0540	DIN 17660		X	X	X							
				ASTM B16/B453	CA360/345					X	X	X	X	X	X
	Ebauches forgées	CuZn35Ni2	2.0540	DIN 17660		X									
				ASTM B124	CA377					X			X		

1) Les raccords non standard tels que les raccords rotatifs, banjos, raccords avec contre écrou … sont fait en matériaux différents.
2) Des matières équivalentes peuvent être utilisées.
Pièce brute : 11 SMn 30+Bi (semblable à 1.0715/DIN EN 10087)
Droite : 11 SMn Pb 30 (1.0718/DIN EN 102773)

Joints	NBR	ex. N552-90, Perbunan (marque déposée de Bayer)
	FKM	ex. V894-90
	EPDM	ex. E540-80
	PTFE	ex. Teflon® (marque déposée de DuPont)
	POM	ex. Delrin (marque déposée de DuPont)

Protection de surface

Les raccords Parker en acier sont fournis dans le monde entier avec un traitement de surface de haute qualité. Les raccords de avec le suffixe CF dans la référence ont un traitement de surface encore plus performant réalisé par un traitement zinc galvanisé et une passivation brillante.

Pourquoi un zingage bichromatage?

La demande client pour obtenir une meilleure résistance à la corrosion s'est accrue ces dernières années. Cette demande est également justifiée pour obtenir un meilleur aspect visuel des pièces.

Le traditionnel traitement gris-noir « huilé phosphaté » (Znphr5f – selon la norme DIN 50942) utilisé dans le passé pour protéger les raccords pour tubes ne satisfait plus cette demande et est maintenant dépassé.

Une galvanisation avec des fines couches de zinc offre les avantages suivants : résistance à la corrosion bien meilleure grâce à un dépôt de 8 µ minimum et un chromatage supplémentaire. Le zinc protège mécaniquement (couche en surface et chimiquement (par électrolyse) l'acier contre l'abrasion et la corrosion locale en cas de rayures ou d'entailles, qui sont inévitables au cours du montage et de l'assemblage.

Afin de répondre aux exigences les plus pressantes, la résistance à la corrosion de la protection de surface CF s'est améliorée de 400% en comparaison à la protection de surface standard. La surface de protection CF est exempte de Cr(VI) et contribue concrètement à l'amélioration des conditions de travail. Elle répond aux exigences de la directive européenne 2000/53/EC sur les véhicules en fin de vie.

La couleur argent brillant réalisée par le procédé de passivation améliore l'esthétique du raccord.

Tous les équipements de fabrication TFDE de Parker disposent d'une propre installation de zingage avec une procédure spécialement adaptée à la gamme des produits.

Les utilisateurs de raccords Parker bénéficient :
- d'une épaisseur constante du traitement de surface (moyenne 13 µ, mesurée sur le contour extérieur du filetage) pour garantir un bon assemblage
- d'une excellente protection contre les entailles (au dessus de la moyenne)
- d'une excellente résistance à la corrosion

Les tests de résistance continue au brouillard salin selon ISO 9227/5 % NaCl montrent une résistance des raccords de type CF de 500 heures à la rouille blanche et 700 heures à la rouille rouge.

Pour des raisons techniques ou dans le but de faciliter leur distinction, certaines séries, composants et clapets sont fournis avec d'autres surfaces, voir modifiées.

			Tableaux récapitulatif des traitements de surface/protection						
Matière	Système de raccords	Types de raccords	CF/Cr3* zinguée, passivation brillante	CF + revêtement lisse	A3K zinguée, passivation brillante	Znphr5f phosphaté et lubrifié	Poli pas de revêtement	Poli + revêtement lisse	Poli + argenture intérieur
Acier	EO-2	Corps du raccord	X						
		Ecrous de fonction		X					
	EO	Corps du raccord	X						
		Ecrous		X					
		Bagues de coupe			X				
		Raccord à souder				X			
	EO2-FORM	Utilisation des corps et des écrous EO							
	O-Lok®	Corps du raccord	X						
		Ecrous	X						
		Manchettes Parflange®	X						
		Manchettes à braser					X		
	Triple-Lok®	Corps du raccord	X						
		Ecrous	X						
		Manchettes	X						
Acier inoxydable	EO-2	Corps du raccord					X		
		Ecrous de fonction jusqu'à 12-L/10-S						X	
		Ecrous de fonction from 15-L/12-S							X

			Tableaux récapitulatif des traitements de surface/protection						
Matière	Système de raccords	Types de raccords	CF/Cr3* zinguée, passivation brillante	CF + revêtement lisse	A3K zinguée, passivation brillante	Znphr5f phosphaté et lubrifié	Poli pas de revêtement	Poli + revêtement lisse	Poli + argenture intérieur
Acier inoxydable	EO	Corps du raccord					X		
		Ecrous jusqu'à 12-L/10-S						X	
		Ecrous de 15-L/12-S							X
		Bague				X			
	EO2-FORM	Utilisation des corps et des écrous EO							
	O-Lok®	Corps du raccord					X		
		Ecrous					X		
		Manchettes					X		
	Triple-Lok®	Corps du raccord					X		
		Ecrous					X		
		Manchettes					X		
Laiton	All systems	Corps du raccord					X		
		Ecrous					X		
		Manchettes et bagues					X		

A3K selon DIN EN ISO 4042 / Znphr5f selon DIN EN ISO 3892 et DIN 50942

*Les composants des O-Lok et Triple-Lok sont traités Cr3 et conformes à la spécification FC-F01, 120 heures rouilles blanche, 240 heures rouilles rouges.

Compatibilité avec les fluides

Les matières des raccords et des joints élastomères doivent être sélectionnées en fonction du type de fluide véhiculé.
Les recommandations générales pour les joints statiques se basent sur l'expérience et sur les données du fabricant. Pour l'usage des matières de joints pour les applications dynamiques, telles que les raccords orientables et les clapets anti-retour, voir indication en fin de tableau.

	Matière du raccord			Matière du joint		
Fluide	Acier	Acier inoxydable	Laiton	NBR	FKM	EPDM
Acétone	2	1	1	3	3	1
Acétylène	2	1	3	3	3	2
Acid chlorhydrique	3	2	3	3	1	2
Acide carbonique	1	1	3	3	1	X
Acide nitrique	3	1	3	3	2	3
Acide phosphorique	3	3	1	3	1	2
Acide sulfurique	3	2	3	3	1	3
Air (sans huile)	1	1	1	1	1	1
Air comprimé	1	1	1	1	1	1
Ammoniac gazeux, froid	1	1	3	1	3	1
Ammoniac liquide	2	1	3	2	3	1
Animal grasse	2	2	2	1	1	2
Aral, Vitam BAF	1	1	X	1	1	3
Argon	1	1	1	1	1	1
Asphalte	3	1	3	2	1	3
Azote	1	1	1	1	1	1
Benzène	1	1	1	3	1	3
Bioxyde de soufre	3	1	3	3	3	1
Butane	1	1	3	1	1	3
Carburant diesel	1	1	1	1	1	3
Castrol, Biotec HVX	1	1	X	1	1	3
Chlore sec	3	1	3	3	1	X
DEA, Econa E22	1	1	X	1	X	3
DEA, Econa E46	1	1	X	1	X	3
Dioxyde de carbone	1	1	1	1	2	1

Fluide	Matière du raccord			Matière du joint		
	Acier	Acier inoxydable	Laiton	NBR	FKM	EPDM
Eau	2	1	1[2)]	1	2	1
Eau de mer	3	2	3	1	1	1
Eau salée (chlore de sodium)	X	2	X	1	1	1
ECOOL	1	1	X	1	1	X
Essence	2	1	1	2	1	3
ESSO, Univis 13	1	1	X	1	1	3
ESSO, Univis 26	1	1	X	1	1	3
ESSO, Univis 32	1	1	X	1	1	3
ESSO, Univis 46	1	1	X	1	1	3
Ethanol (Alcool éthylique)	1	1	1	1	3	1
Ether	1	1	1	3	3	2
FINA, Biohydran Raccords 38	1	1	X	1	1	3
FRAGOL, Hydrolub 125	1	1	X	1	X	3
Fréon 11	X	X	1	2	2	3
Fréon 12	1	3	1	2	1	3
Fréon 22	3	1	1	3	2	3
Fuel	1	1	1	1	1	3
Gaz de fumée	3	2[1)]	3	3	2	X
Gaz de pétrole liquéfié	1	1	1	1	1	3
Gaz naturel	1	1	2	1	1	3
Gaz naturel, non traité	3	1	3	3	3	3
Glycérine	2	1	2	1	1	1
Glycol (Ethylenglycol)	1	1	2	1	1	1
Hélium	1	1	1	1	1	1
Houghton Safe 1120	1	1	X	3	1	1
Houghton Safe 620	1	1	X	1	2	1
Huile brute	2	1	3	2	1	3
Huile de coupe	1	1	X	1	3	1
Huile d'engrenage	1	1	1	1	1	3
Huile hydraulique – Minérale	1	1	3	2	1	3
Huile lubrifiante SAE 10,20,30,40,50	1	1	1	1	1	3
Huile silicone	1	1	X	1	1	1
Huile, indice ASTM, no. 1	1	1	1	1	1	3
Huile, indice ASTM, no. 2	1	1	1	1	1	3
Huile, indice ASTM, no. 3	1	1	1	1	1	3
Huile, indice ASTM, no. 4	1	1	1	2	1	3
Huile, indice ATF	1	1	1	1	1	3
Huiles minérales	1	1	1	1	1	3
Hydrogène	3	1	X	3	3	3
Hydrolube	1	1	1	1	1	1
Iode	3	1	3	2	1	2
Kérosène	1	1	1	1	1	3
Liquide de frein automobile	1	1	1	3	3	1
Méthane	1	1	1	1	1	3
Méthanol	1	1	1	1	3	1
MILF8192 (JP-9)	1	1	1	3	1	3
MIL-H-5606	1	1	1	1	1	3
MIL-H-6083	1	1	1	1	1	3
MIL-H-7083	1	1	1	1	2	1
MIL-H-8446 (MLO-8515)	1	1	2	2	1	3
MIL-L-2104 & 2104B	1	1	1	1	1	3
MIL-L-7808	2	1	3	2	1	3
Monoxyde de Carbone	1	1	1	1	1	1
Néon	3	1	1	1	1	1
Oxygène (gaz froid)	3	1	2	3	3	3
Ozone	1	1	3	3	1	1
Peroxyde d'hydrogène	3	1	3	3	1	2

Fluide	Matière du raccord			Matière du joint		
	Acier	Acier inoxydable	Laiton	NBR	FKM	EPDM
Pétrole	1	1	3	1	1	3
Pétrole lampant	1	1	1	1	1	3
Plantohyd 32 S	1	1	X	1	X	3
Plantohyd 40 N	1	1	X	1	1	3
Propane	1	1	1	1	1	3
R134A	1	1	1	3	3	1
SHELL, Huile Tellus DO 32	1	1	X	1	1	3
SHELL, Naturelle F-E-46	1	1	X	1	1	3
Skydrol 500	1	1	3	3	3	1
Skydrol 7000	1	1	3	3	2	1
Solution de savon	3	1	3	1	1	1
Stoddard solvent	1	1	2	1	1	3
Térébenthine	2	1	3	1	1	3
Toluol	1	1	1	3	2	3
Trichloréthane	2	1	X	3	1	3
Vapeur	2	1	2	3	3	1
Vaseline	1	1	1	1	1	3
Xylol	1	1	1	3	1	3

Compatibilité : 1 = satisfaisant
2 = correct
3 = non recommandé
X = données insuffisantes

NBR = ex. Perbunan (marque déposée de Bayer)
FKM

[1] Le gaz naturel non traité exige un acier inoxydable avec une dureté réduite.

[2] La matière utilisée pour les raccords en laiton SoMs59 (CuZn35Ni2) est normalement résistante à la corrosion fissurante sous contrainte. Du fait de la surcharge (ex. surmontages), cette résistance aux dérivés d'ammoniaque et de nitrate peut être réduite et conduire à la défaillance de la connexion.

Ce tableau de résistance aux fluides n'est utilisable que pour les prétendus « joints statiques », tels que les joints toriques et les joints profilés (ex. joint ED, bague d'étanchéité DOZ de EO-2) dans les raccordements de tubes et les connexions à brides.
Les caractéristiques de résistance aux fluides pour les clapets, les raccords orientables ou les composants multifonction sont indiquées aux pages correspondants aux produits.

Huiles biodégradables

Pour des raisons évidentes d'environnement, complétées par l'apparition de nouvelles législations, les huiles biodégradables sont de plus en plus demandées, aussi bien dans des applications mobiles que dans l'industrie. L'utilisation de fluides non-inflammables restera quant à elle limitée aux aciéries et machines lourdes.

Fluides

Les huiles biodégradables peuvent être classées en 3 catégories :

HEPG (Glycols)
+ large domaine de température (–45°C … 100°C)
+ très stables en vieillissant
+ joints NBR et FKM compatibles
+ changement de viscosité modéré avec la température
+ solubles dans l'eau
– pas mélangeable avec les huiles minérales ou de types HEES et HETG
– un rinçage soigneux doit être fait lors de la vidange de l'huile minérale
– dissolvent les peintures
– la compatibilité avec les matériaux doit être examinée avec soin (exemple : ne pas utiliser de matériaux contenant du zinc)
– densité > 1.100 kg/m^3 – peut nécessiter des changements de conception
– prix

HETG (à base d'huile végétale)
+ mélangeable avec les huiles minérales
+ joints standard compatibles (exemple NBR ou FKM)
+ bonnes propriétés lubrifiantes
+ ne dégradent pas les peintures
+ changement de viscosité modéré avec la température
– domaine de température limité (–25°C … +70°C)
– température limite à ne pas dépasser
– durée de vie limitée
– se dégradent aux U.V. et à l'ozone
– se dégradent au contact de l'eau
– prix

HEES (à base d'ester synthétiques)
+ large domaine de température (de –30 °C à +90 °C ou plus de 100°C avec quelques variations)
+ excellente durée de vie
+ mélangeables avec les huiles minérales
+ joints standards compatibles (exemple NBR ou FKM)
+ ne dégradent pas les peintures
+ changement de viscosité modéré avec la température
+ bonnes propriétés lubrifiantes
– hydrolyse au contact de l'eau (colmatage des filtres …)
– prix

Compatibilité
Généralement, les raccords acier avec joints standards en NBR conviennent pour la plupart des applications :

	–20° C … 80°C	80°C … 120°C
HEPG Polyalkylenglycol	NBR FKM	pas compatible avec ce type d'huile
HETG Huile végétale	NBR FKM	– FKM
HEES Ester synthétique	NBR FKM	– FKM

Matières appropriées des joints
L'expérience prouve que la compatibilité de ces fluides avec les joints n'est pas le problème déterminant dans la prise de décision d'une conversion aux huiles biodégradables. En cas de doute, consulter votre spécialiste Parker.

Approche pragmatique :
En cas de doute lors d'un passage à l'hydraulique propre Parker, il est bon de vérifier le comportement d'autres composants du système hydraulique. Si tout se passe de manière satisfaisante avec les joints de pistons, vannes ou filtres, il n'y a pas de raison de s'inquiéter pour votre raccordement hydraulique. N'hésitez pas à consulter vos ingénieurs, ils vous confirmeront l'éventuelle utilité d'utiliser des joints FKM.

Caractéristiques d'écoulement – Pertes de charge

Les systèmes hydrauliques sont en général conçus de manière empirique, en respectant des vitesses d'écoulement à ne pas dépasser. Les pertes de charge en ligne ne sont pas prises en compte et sont généralement mesurées ultérieurement lors des tests du système. Les pertes de charge augmentant proportionnellement avec les vitesses d'écoulement, il est important de bien dimensionner son système lors de sa conception, en prenant en compte les raccords hydrauliques. Le calcul n'est pas si compliqué que ce que l'on veut bien croire, et ce chapitre à pour but d'en donner les grandes lignes. De plus, il montre comment il est possible d'éviter des pertes de charge, afin d'augmenter la performance de votre système hydraulique et d'éviter la création de bruits, surchauffes ou phénomènes de cavitation.

Fluides
Toutes les indications suivantes sont données pour des liquides uniquement. Pour les gaz, la densité variable de ceux-ci doit être en plus prise en compte.

Unités

c = Vitesse d'écoulement $\left[\frac{m}{s}\right]$

d = Diamètre intérieur du tube [m]

L = Longueur de tube [m]

p = Pression [Pa], 1 bar = 100000 Pa

$\dot{V}$ = Débit $\left[\frac{m^3}{s}\right]$, $1\ \frac{m^3}{s} = 60000\ \frac{l}{min}$

λ = Coefficient de rugosité

$\nu(T)$ = viscosité cinématique du fluide en fonction de la température $\left[\frac{m^2}{s}\right]$

$\rho(T)$ = densité du fluide en fonction de la température $\left[\frac{kg}{m^3}\right]$

ζ = coefficient de perte de charge

Seules les unités fondamentales sont utilisées. Celles ci présentent l'avantage de ne pas introduire de coefficients supplémentaires dans les formules et d'éviter les confusions. Si des valeurs sont données avec des unités autres – exemple : débit en l/ min – il est conseillé de les convertir en unités fondamentales avant tout calcul.

Pertes de charge dans les tubes
Pour calculer les pertes de charge dans un tube, il faut d'abord déterminer si l'écoulement est laminaire ou turbulent. Un flux laminaire est homogène, contrairement à un flux turbulent où les pertes de charge sont plus importantes et augmentent rapidement.

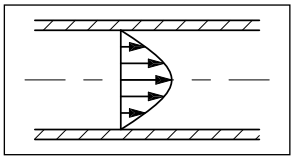

Profil d'écoulement en régime laminaire

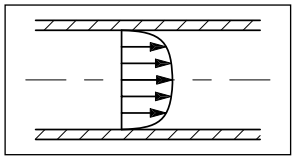

Profil d'écoulement en régime turbulent

Le type d'écoulement est défini par le nombre de Reynolds. Avec un nombre de Reynolds supérieur à 2320, l'écoulement devient turbulent. Le nombre de Reynolds est calculé par la formule :

$$Re = \frac{c \cdot d}{\upsilon(T)}$$

Le nombre de Reynolds est un nombre sans dimension. La vitesse critique du fluide auquel le régime d'écoulement change est calculée par la formule :

$$c_{cr} = 2320 \cdot \frac{\upsilon(T)}{d} \left[\frac{m}{s}\right]$$

Pour un débit donné, la vitesse d'écoulement du fluide est calculée par la formule :

$$c = \frac{\dot{V} \cdot 4}{d^2 \cdot \pi} \left[\frac{m}{s}\right]$$

Il en découle le coefficient de rugosité λ. Le coefficient de rugosité λ est fonction du nombre de Reynolds et dépend également de la rugosité relative du tube. En règle générale, on dispose en hydraulique de tubes suffisamment lisses pour supposer que le coefficient de rugosité λ peut être calculé par la formule suivante :

Régime laminaire, (Re < 2320): $\lambda = \frac{64}{Re}$

Régime *turbulent, (Re > 2320) :* $\lambda = \frac{0.3164}{\sqrt[4]{Re}}$

Finalement, si tous les facteurs sont connus, les pertes de charge dans un tube sont calculées par la formule :

$$\Delta p = \lambda \cdot \frac{L}{d} \cdot \frac{\rho(T) \cdot c^2}{2} \text{ [Pa]}$$

Calcul des pertes de charge individuelles
Un système hydraulique n'est pas constitué uniquement de tubes, mais aussi de vannes, raccords, tubes coudés etc... qui créèent des pertes de charge supplémentaires. Ces pertes de charge individuelles sont souvent beaucoup plus élevées que celles créées dans des tubes droits et sont calculées par la formule suivante :

$$\Delta p = \zeta \cdot \rho(T) \cdot \frac{c^2}{2} \text{ [Pa]}$$

Le coefficient de perte de charge est spécifique à chaque composant hydraulique. Il prend en compte les éléments influençant le flux dans le composant. Dans la plupart des cas, les fabricants de vannes ou de raccords spécifient le coefficient de perte de charge propre à chacun de leurs produits. Les valeurs de ζ ne sont pas constantes. La valeur augmente avec la diminution de la vitesse d'écoulement du fluide. Le diagramme suivant montre la courbe typique d'évolution de ζ pour un composant, en fonction de la vitesse d'écoulement du fluide, d'après des tests réalisés en laboratoire chez Parker Hannifin.

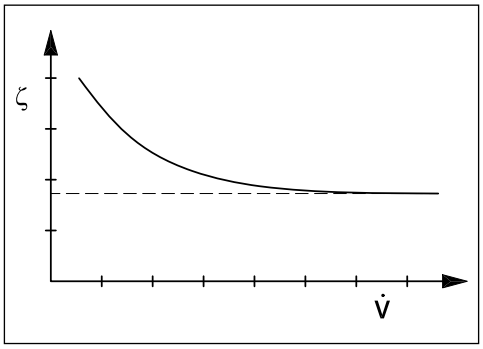

Comme les pertes de charges sont calculées à puissance nominale (donc à des vitesses d'écoulement élevées), il se peut qu'il existe quelques différences avec la réalité à basse vitesse.

Raccords droits, G, GE, EGE, HMTX, F…MTX, F6…MX, HMLO, F…MLO, F6…MLO, …

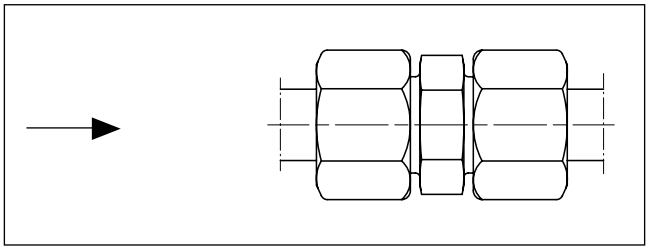

S'il existe un saut de taille entre le diamètre intérieur du tube et le perçage du raccord, la formule relative aux réductions de sections s'applique (voir ci dessous).
Sinon, les pertes de charge sont minimes et ne peuvent pas être mesurées par des moyens conventionnels.
La littérature donne un coefficient pertes de charge de 0.01 à 0.05.

Réductions RED, GR, TRMTX, TRMLO, …

Avec les réductions, une distinction doit être faite entre un accroissement de section ou une diminution (selon le sens de circulation du fluide). La vitesse d'écoulement considérée pour ce calcul est toujours la vitesse en sortie de la réduction.

Augmentation de la section :

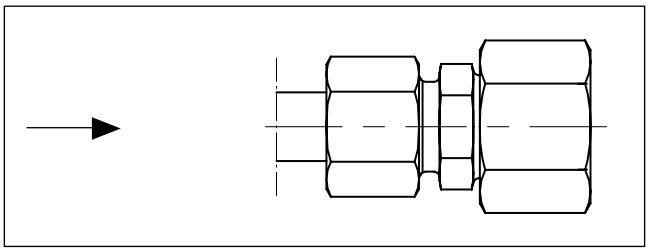

$$\zeta = \left(\frac{A_2}{A_1} - 1\right)^2$$

Avec A1 … Section d'entrée
A2 … Section de sortie

Cette formule est valide pour un angle de transition > 60°, et donc pour les réductions Parker EO.
Il n'est pas possible de donner une valeur moyenne, la gamme des réducteurs étant trop importante.
Avec un raccord RED, le coefficient de perte de charge peut varier entre 1.5 et 5000, toujours en se référant à la vitesse d'écoulement de sortie du raccord.

Réduction de la section :

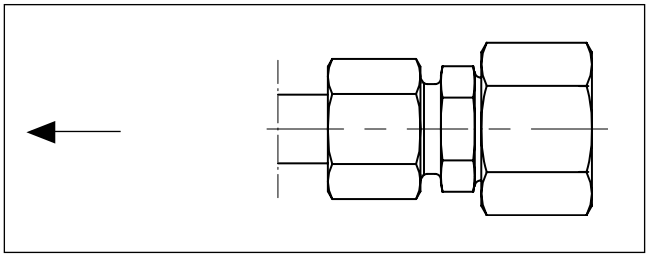

A_2/A_1	0,80	0,60	0,40	0,20
ζ	0,15	0,25	0,35	0,42

Coudes W, EW, EMTX, C…MTX, EMLO, C…MLO, …

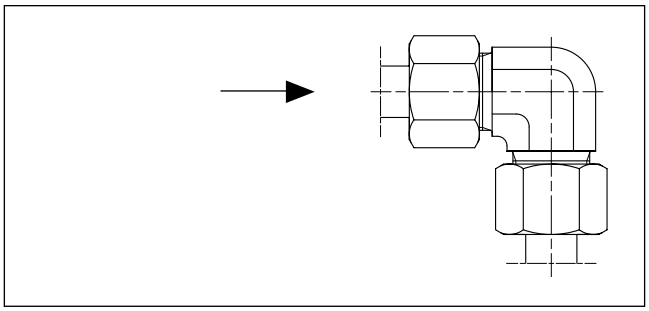

Type	Coefficient de perte de charge ζ
W, EMTX, EMLO	1
EW, C…MTX, C…MLO	1

Tubes coudés
Avec les tubes coudés, le coefficient de perte de charge résulte du rapport R/d entre le rayon de courbure et du diamètre intérieur.

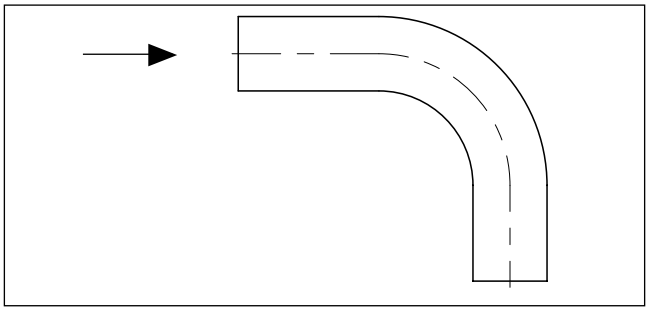

Rayon de courbure/∅ int,	Coefficient de perte de charge ζ
2	0,21
4	0,14
6 and more	0,11

Raccord banjo

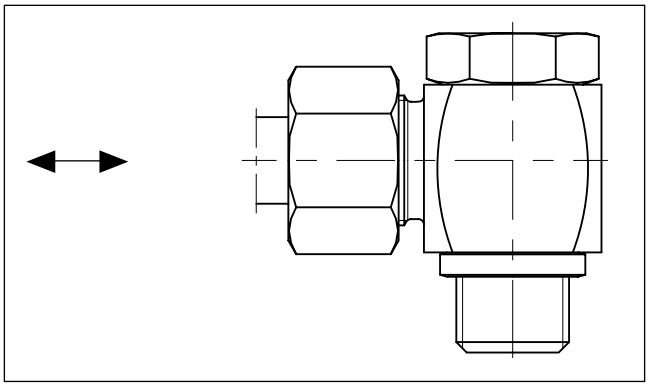

Type	Coefficient de perte de charge ζ
WH	3 … 6
SWVE	6 … 9
DSVW	ca. 4

Avec les WH et SWVE, le coefficient de perte de charge dépend de la position de la vis creuse du banjo par rapport à l'ouverture côté/tube. Le coefficient de perte de charge est donc variable selon une plage donnée ci-dessus.

Manifolds et raccords enTé/Croix
Le coefficient de perte de charge dépend:
de la division ou non du flux
si division il y a, du rapport de cette division
Index a: Le fluide circule droit au travers du manifold.
Index b: Le fluide circule au travers d'une branche d'un t ou d'une croix ou d'un manifold.

Division du flux (de à une branche de T)	Coefficient de perte de charge Division de tube		Coefficient de perte de charge Jonction de tube	
$\dot{V}_b / \dot{V}$	ζ_a	ζ_b	ζ_a	ζ_b
0,6	0,07	0,95	0,40	0,47
0,8	0,20	1,10	0,50	0,73
1,0	0,35	1,30	0,60	0,92

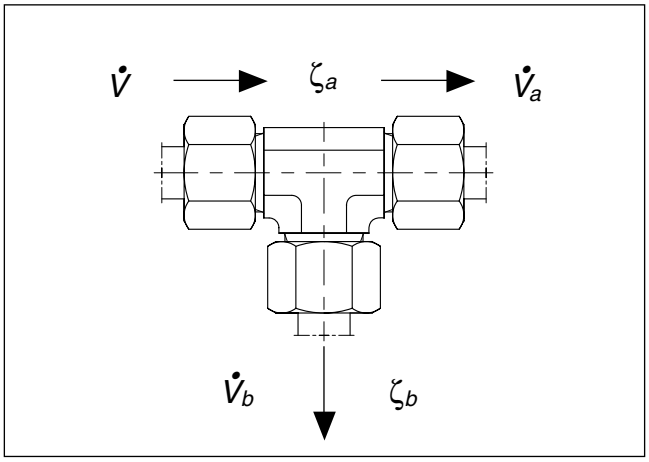

Division de tube

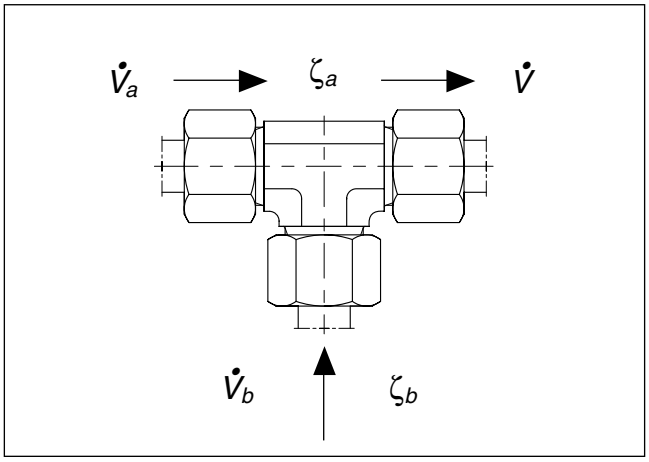

Jonction de tube

Vannes e.g. RHD, DV, VDHA, …

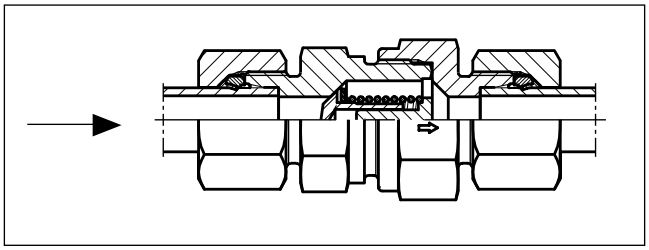

Type	Coefficient de perte de charge ζ
RH …	5,0
DV	5,5
LD	4,0
VDHA	5,0
VDHB	5,5

Le coefficient de perte de charge est donné pour une vanne ou un clapet anti retour complètement ouvert.

Calcul de la perte de charge Dp – exemple avec un WH 16-SR/CF (raccord banjo).

La perte de charge Dp est calculée selon la formule suivante:

$$\Delta p = \zeta \cdot \rho(T) \cdot \frac{c^2}{2} \text{ [Pa]}$$

La perte de charge est calculée pour un débit de 20 l/min.

Les données suivantes sont connues:

Diamètre intérieur de tube d = 12 mm = 0,012 m
Densité du fluide ρ = 869,4 kg/m³
(d'après les données du fabricant d'huile)
Coefficient de perte de charge z = 4.5
(valeur moyenne pour un raccord WH)

$$\text{Débit } \dot{V} = \left[\frac{20}{60000}\right] = 0{,}000333 \left[\frac{m^3}{s}\right]$$

Vitesse d'écoulement

$$c = \frac{\dot{V} \cdot 4}{d_2 \cdot \pi} = \frac{0{,}000333 \cdot 4}{0{,}012^2 \cdot \pi} = 2{,}95 \left[\frac{m}{s}\right]$$

Le résultat du calcul de perte de charge est donc:

$$\Delta p = 4.5 \cdot 869.4 \cdot \frac{2.95^2}{2} = 17000 \text{ [Pa]} = 0.17 \text{ [bar]}$$

Sélection de diamètre

Sélection du diamètre de tube pour un circuit hydraulique

Sélectionner la matière, le type et la dimension d'un tube hydraulique, ainsi que le type de raccord correspondant, est une décision critique pour obtenir une efficacité optimale et le fonctionnement garanti sans fuite de votre système hydraulique. Sélectionner le tube approprié suppose choisir la bonne matière, et déterminer le diamètre et l'épaisseur optimum de tube.

Faire le bon choix de taille de tube se traduit par une optimisation des composants du système hydraulique et une réduction de coûts.

Un tube trop petit créera des pertes de charges et autres désagréables conséquences comme des turbulences, du bruit, une élévation de température, dans des lignes haute pression. Une température de fonctionnement trop élevée se traduit par une usure prématurée des composants et une surconsommation d'énergie. Un tube trop gros augmente le prix du système. Le choix de la taille de tube est donc un facteur décisif. La procédure suivante devrait vous aider dans votre démarche.

Sélection du diamètre de tube requis

Utilisez le tableau suivant pour déterminer le diamètre de tube recommandé pour un débit et un type de ligne considéré. Ce tableau est basé sur les vitesses d'écoulement suivantes :

Lignes haute pression – $3 \rightarrow 5 \left[\frac{m}{s}\right]$

Lignes de retour – $2 \rightarrow 4 \left[\frac{m}{s}\right]$

Lignes de gavage, aspiration – $1 \left[\frac{m}{s}\right]$

Limitation des vitesses d'écoulement > 8 m/s! Les forces naissantes sont hautes et peuvent détruire les conduites de tubes.

Si vous souhaitez travailler avec une vitesse d'écoulement différente, utilisez la formule suivante pour déterminer votre diamètre de tube :

$$\text{Diamétre de tube [mm]} = 4{,}61 \bullet \sqrt{\frac{\text{Débit}\left[\frac{\text{ltr.}}{\text{min}}\right]}{\text{Vitesse d'écoulement}\left[\frac{m}{s}\right]}}$$

Détermination de l'épaisseur de paroi nécessaire

Utiliser le tableau à la page suivante afin de déterminer l'épaisseur du tube recommandée pour la pression effective souhaitée et le diamètre intérieur du tube

Pour les autres matières, le calcul de l'épaisseur de paroi et de la pression effective doit s'effectuer selon les formules indiquées dans le chapitre.

Maximum l/min	Diamètre de tube en millimètres		
	5 m/s Lignes haute pression	3 m/s Lignes de retour	1 m/s Lignes de gavage/aspiration
1	2,1	2,7	4,6
2	2,9	3,8	6,5
3	3,6	4,6	8,0
4	4,1	5,3	9,2
5	4,6	6,0	10,3
6	5,1	6,5	11,3
7	5,5	7,0	12,2
8	5,8	7,5	13,0
9	6,2	8,0	13,8
10	6,5	8,4	14,6
12	7,1	9,2	16,0
14	7,7	10,0	17,2
16	8,2	10,6	18,4
18	8,7	11,3	19,6
20	9,2	11,9	20,6
22	9,7	12,5	21,6
24	10,1	13,0	22,6
26	10,5	13,6	23,5
28	10,9	14,1	24,4
30	11,3	14,6	25,3
32	11,7	15,1	26,1
34	12,0	15,5	26,9
36	12,4	16,0	27,7
38	12,7	16,4	28,4
40	13,0	16,8	29,2
45	13,8	17,9	30,9
50	14,6	18,8	32,6
55	15,3	19,7	34,2
60	16,0	20,6	35,7
65	16,6	21,5	37,2
70	17,2	22,3	38,6
75	17,9	23,1	39,9
80	18,4	23,8	41,2
85	19,0	24,5	42,5
90	19,6	25,3	43,7
95	20,1	25,9	44,9
100	20,6	26,6	46,1
110	21,6	27,9	48,4
120	22,6	29,2	50,5
130	23,5	30,3	52,6
140	24,4	31,5	54,5
150	25,3	32,6	56,5
160	26,1	33,7	58,3
170	26,9	34,7	60,1
180	27,7	35,7	61,8
190	28,4	36,7	63,5
200	29,2	37,6	65,2
220	30,6	39,5	68,4
240	31,9	41,2	71,4
260	33,2	42,9	74,3
280	34,5	44,5	77,1
300	35,7	46,1	79,8
320	36,9	57,6	82,5
340	38,0	49,1	85,0
360	39,1	50,5	87,5
380	40,2	51,9	89,9
400	41,2	53,2	92,2
450	43,7	56,5	97,8
500	46,1	59,5	103,1

Epaisseur du tube

∅ int. du tube [mm]	Pression effective max. [bar] pour tubes en acier St.37.4 NBK calculée selon DIN 2413 III pour charge dynamique Epaisseur du tube [mm]										
	0,5	1	1,5	2	2,5	3	3,5	4	5	6	8
1,0	551	692	757	794	818	–	–	–	–	–	–
1,5	458	614	692	740	771	794	–	–	–	–	–
2,0	391	551	638	692	730	757	778	794	–	–	–
2,5	342	500	591	651	692	723	747	766	794	–	–
3,0	303	458	551	614	659	692	719	740	771	794	–
4,0	248	391	485	551	600	638	668	692	730	757	794
5,0	209	342	433	500	551	591	624	651	692	723	766
6,0	181	303	391	458	509	551	585	614	659	692	740
7,0	160	273	357	422	474	516	551	581	628	664	715
8,0	143	248	328	391	443	485	521	551	600	638	692
9,0	129	227	303	365	415	458	494	524	575	614	671
10,0	118	209	282	342	391	433	469	500	551	591	651
11,0	108	194	264	321	370	411	447	478	529	570	632
12,0	100	181	248	303	351	391	427	458	509	551	614
13,0	93	170	233	287	333	373	408	439	491	533	597
14,0	87	160	221	273	318	357	391	422	474	516	581
15,0	82	151	209	260	303	342	376	406	458	500	565
16,0	77	143	199	248	290	328	361	391	443	485	551
17,0	73	136	190	237	278	315	348	378	429	471	537
18,0	69	129	181	227	267	303	336	365	415	458	524
19,0	66	123	173	218	257	292	324	353	403	445	512
20,0	63	118	166	209	248	282	313	342	391	433	500
21,0	60	113	160	202	239	273	303	331	380	422	489
22,0	58	108	154	194	231	264	294	321	370	411	478
23,0	55	104	148	188	223	256	285	312	360	401	468
24,0	53	100	143	181	216	248	277	303	351	391	458
25,0	51	97	138	175	209	240	269	295	342	382	448
26,0	49	93	133	170	203	233	261	287	333	373	439
27,0	48	90	129	165	197	227	254	280	325	365	430
28,0	46	87	125	160	192	221	248	273	318	357	422
29,0	44	85	121	155	186	215	241	266	310	349	414
30,0	43	82	118	151	181	209	235	260	303	342	406
31,0	42	80	115	147	177	204	230	254	297	335	399
32,0	40	77	111	143	172	199	224	248	290	328	391
33,0	39	75	108	139	168	194	219	242	284	321	384
34,0	38	73	106	136	164	190	214	237	278	315	378
35,0	37	71	103	132	160	185	209	232	273	309	371
36,0	36	69	100	129	156	181	205	227	267	303	365
37,0	35	68	98	126	153	177	200	222	262	298	359
38,0	34	66	96	123	149	173	196	218	257	292	353
39,0	33	64	93	121	146	170	192	213	252	287	347
40,0	33	63	91	118	143	166	188	209	248	282	342
42,0	31	60	87	113	137	160	181	202	239	273	331
44,0	30	58	84	108	132	154	175	194	231	264	321
46,0	29	55	80	104	127	148	168	188	223	256	312
48,0	27	53	77	100	122	143	163	181	216	248	303
50,0	26	51	75	97	118	138	157	175	209	240	295
52,0	25	49	72	93	114	133	152	170	203	233	287
54,0	24	48	69	90	110	129	147	165	197	227	280
56,0	24	46	67	87	107	125	143	160	192	221	273
58,0	23	44	65	85	103	121	139	155	186	215	266
60,0	22	43	63	82	100	118	135	151	181	209	260
65,0	20	40	58	76	93	110	126	141	170	197	245
70,0	19	37	55	71	87	103	118	132	160	185	232
75,0	18	35	51	67	82	97	111	125	151	175	220
80,0	17	33	48	63	77	91	105	118	143	166	209

Dimensions

Index

Vue d'ensemble des cônes de connection EO 24° D3

Connection déconseillée D4

EO 24° Cône
(DIN 3861/ISO 8434-1)/dimension D4

EO 24° Connecteur tournant DKO
(Dimensions selon DIN 3865/DIN EN ISO 8434-1/-4) D5

Vue d'ensemble des connections O-Lok® D6–D7

O-Lok® Cône
(ISO 8434-3/SAE J1453)/dimensions D8

O-Lok® Connecteur tournant
(ISO 8434-3/SAE J1453)/dimensions D9

Vue d'ensemble des connections Triple-Lok® D10–D11

Triple-Lok® Cône
(ISO 8434-2/SAE J514)/dimensions D12

Triple-Lok® Connecteur tournant
(ISO 8434-2/SAE J514)/dimensions D13

DIN 60° Cône (DIN 7631)/dimensions D14

Adapteur 60° Cône (ISO/DIS 8434-6)/dimensions D15

NPSM adapteurs tournants (SAE J516)/dimensions D16

Filetages mâles – implantations/dimensions D17–D19

D

Vue d'ensemble des cônes de connection EO 24°

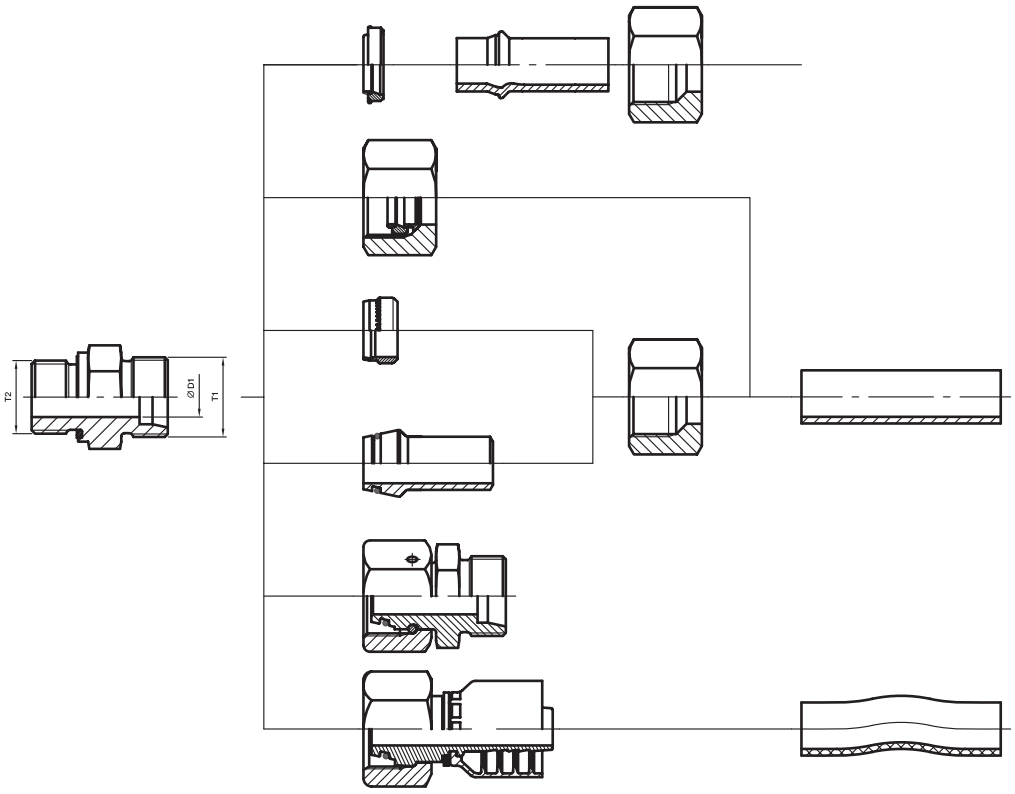

Séries	D1 ∅ ext. du tube mm	T1 Filetage métrique	∅ ext. du filetage mm	T2 Filetages d'implantation				
				BSPP	métrique	BSPT (court)	métrique côn.	
LL	04	M 08×1,0	8,0	G 1/8 A	M 08×1,0	R 1/8 côn.	M 08×1,0 côn.	
	05	M 10×1,0	10,0	G 1/8 A	M 08×1,0			
	06	M 10×1,0	10,0	G 1/8 A	M 10×1,0	R 1/8 côn.	M 10×1,0 côn.	
	08	M 12×1,0	12,0	G 1/8 A	M 10×1,0	R 1/8 côn.	M 10×1,0 côn.	
	10	M 14×1,0	14,0	G 1/4 A		R 1/4 côn.		
	12	M 16×1,0	16,0	G 1/4 A		R 1/4 côn.		
L	06	M 12×1,5	12,0	G 1/8 A	M 10×1,0		M 10×1,0 côn.	1CAxx-6-yy
	08	M 14×1,5	14,0	G 1/4 A	M 12×1,5		M 12×1,5 côn.	1CAxx-8-yy
	10	M 16×1,5	16,0	G 1/4 A	M 14×1,5		M 14×1,5 côn.	1CAxx-10-yy
	12	M 18×1,5	18,0	G 3/8 A	M 16×1,5		M 16×1,5 côn.	1CAxx-12-yy
	15	M 22×1,5	22,0	G 1/2 A	M 18×1,5		M 18×1,5 côn.	1CAxx-15-yy
	18	M 26×1,5	26,0	G 1/2 A	M 22×1,5		M 22×1,5 côn.	1CAxx-18-yy
	22	M 30×2,0	30,0	G 3/4 A	M 26×1,5		M 26×1,5 côn.	1CAxx-22-yy
	28	M 36×2,0	36,0	G 1 A	M 33×2,0			1CAxx-28-yy
	35	M 45×2,0	45,0	G 1 1/4 A	M 42×2,0			1CAxx-35-yy
	42	M 52×2,0	52,0	G 1 1/2 A	M 48×2,0			1CAxx-42-yy
S	06	M 14×1,5	14,0	G 1/4 A	M 12×1,5		M 12×1,5 côn.	1C9xx-6-yy
	08	M 16×1,5	16,0	G 1/4 A	M 14×1,5		M 14×1,5 côn.	1C9xx-8-yy
	10	M 18×1,5	18,0	G 3/8 A	M 16×1,5		M 16×1,5 côn.	1C9xx-10-yy
	12	M 20×1,5	20,0	G 3/8 A	M 18×1,5		M 18×1,5 côn.	1C9xx-12-yy
	14	M 22×1,5	22,0	G 1/2 A	M 20×1,5		M 20×1,5 côn.	1C9xx-14-yy
	16	M 24×1,5	24,0	G 1/2 A	M 22×1,5		M 22×1,5 côn.	1C9xx-16-yy
	20	M 30×2,0	30,0	G 3/4 A	M 27×2,0			1C9xx-20-yy
	25	M 36×2,0	36,0	G 1 A	M 33×2,0			1C9xx-25-yy
	30	M 42×2,0	45,0	G 1 1/4 A	M 42×2,0			1C9xx-30-yy
	38	M 52×2,0	52,0	G 1 1/2 A	M 48×2,0			1C9xx-38-yy

xx – Numéro de série de l'embout • yy – Ø int. du tuyau
Divisions (HPDE et PFDE)

Connection déconseillée

	Justification
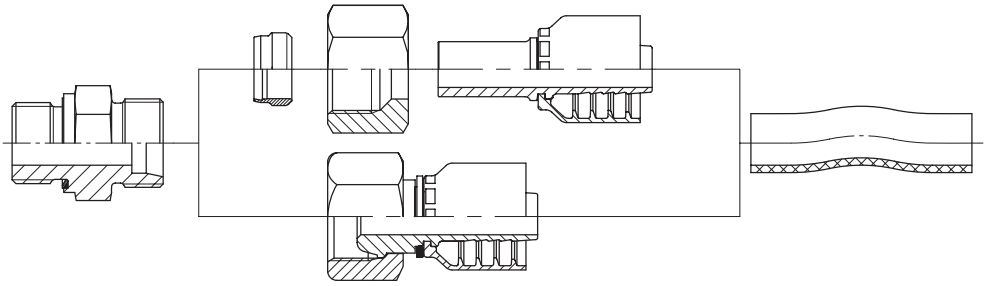	Risque élevé d'extraction de l'embout du tuyau. Un outil spécialement durci est nécessaire pour les montages des bague.
	Pour les tailles 6-L jusqu'à 18-L, risque élevé de ruptures dans le cône à 24°.

EO 24° Cône (DIN 3861/ISO 8434-1)/dimension

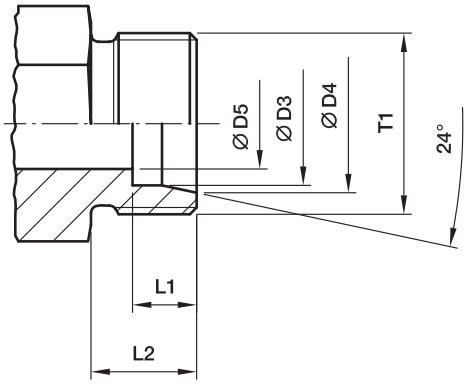

∅ ext. du tube Séries	T1	∅ D3 mm	∅ D4 mm	∅ D5 mm	L1 mm	L2 mm
04-LL	M 08×1,0	04	5,0	3,0	4,1	8
06-LL	M 10×1,0	06	7,5	4,5	5,6	8
08-LL	M 12×1,0	08	9,5	6,0	5,6	9
10-LL	M 14×1,0	10	11,5	8,0	5,6	9
12-LL	M 16×1,0	12	13,5	10,0	6,1	9
06-L	M 12×1,5	06	8,1	4,0	7,1	10
08-L	M 14×1,5	08	10,1	6,0	7,1	10
10-L	M 16×1,5	10	12,3	8,0	7,1	11
12-L	M 18×1,5	12	14,3	10,0	7,1	11
15-L	M 22×1,5	15	17,3	12,0	7,1	12
18-L	M 26×1,5	18	20,3	15,0	7,6	12
22-L	M 30×2,0	22	24,3	19,0	7,6	14
28-L	M 36×2,0	28	30,3	24,0	7,6	14
35-L	M 45×2,0	35	38,0	30,0	10,6	16
42-L	M 52×2,0	42	45,0	36,0	11,1	16
06-S	M 14×1,5	06	8,1	4,0	7,1	12
08-S	M 16×1,5	08	10,1	5,0	7,1	12
10-S	M 18×1,5	10	12,3	7,0	7,6	12
12-S	M 20×1,5	12	14,3	8,0	7,6	12
14-S	M 22×1,5	14	16,3	10,0	8,1	14
16-S	M 24×1,5	16	18,3	12,0	8,6	14
20-S	M 30×2,0	20	22,9	16,0	10,6	16
25-S	M 36×2,0	25	27,9	20,0	12,1	18
30-S	M 42×2,0	30	33,0	25,0	13,6	20
38-S	M 52×2,0	38	41,0	32,0	16,1	22

EO 24° Connecteur tournant DKO (DIN 3865/ISO 8434-4)/dimensions

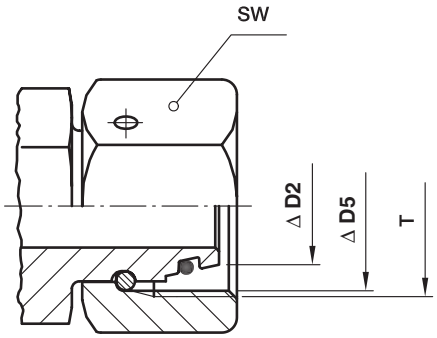

∅ ext. du tube Séries	T	∅ D2 mm	∅ D5 mm diamètre du taraudage	SW mm
06-L	M 12×1,5	5,5	10,38	14
08-L	M 14×1,5	7,5	12,38	17
10-L	M 16×1,5	9,7	14,38	19
12-L	M 18×1,5	11,7	16,38	22
15-L	M 22×1,5	14,7	20,38	27
18-L	M 26×1,5	17,7	24,38	32
22-L	M 30×2,0	21,7	27,84	36
28-L	M 36×2,0	27,7	33,84	41
35-L	M 45×2,0	34,5	42,84	50
42-L	M 52×2,0	41,5	49,84	60
06-S	M 14×1,5	5,5	12,38	17
08-S	M 16×1,5	7,5	14,38	19
10-S	M 18×1,5	9,7	16,38	22
12-S	M 20×1,5	11,7	18,38	24
14-S	M 22×1,5	13,5	20,38	27
16-S	M 24×1,5	15,5	22,38	30
20-S	M 30×2,0	19,5	29,84	36
25-S	M 36×2,0	24,5	33,84	46
30-S	M 42×2,0	29,5	39,84	50
38-S	M 52×2,0	37,5	49,84	60

Vue d’ensemble des connections O-Lok®

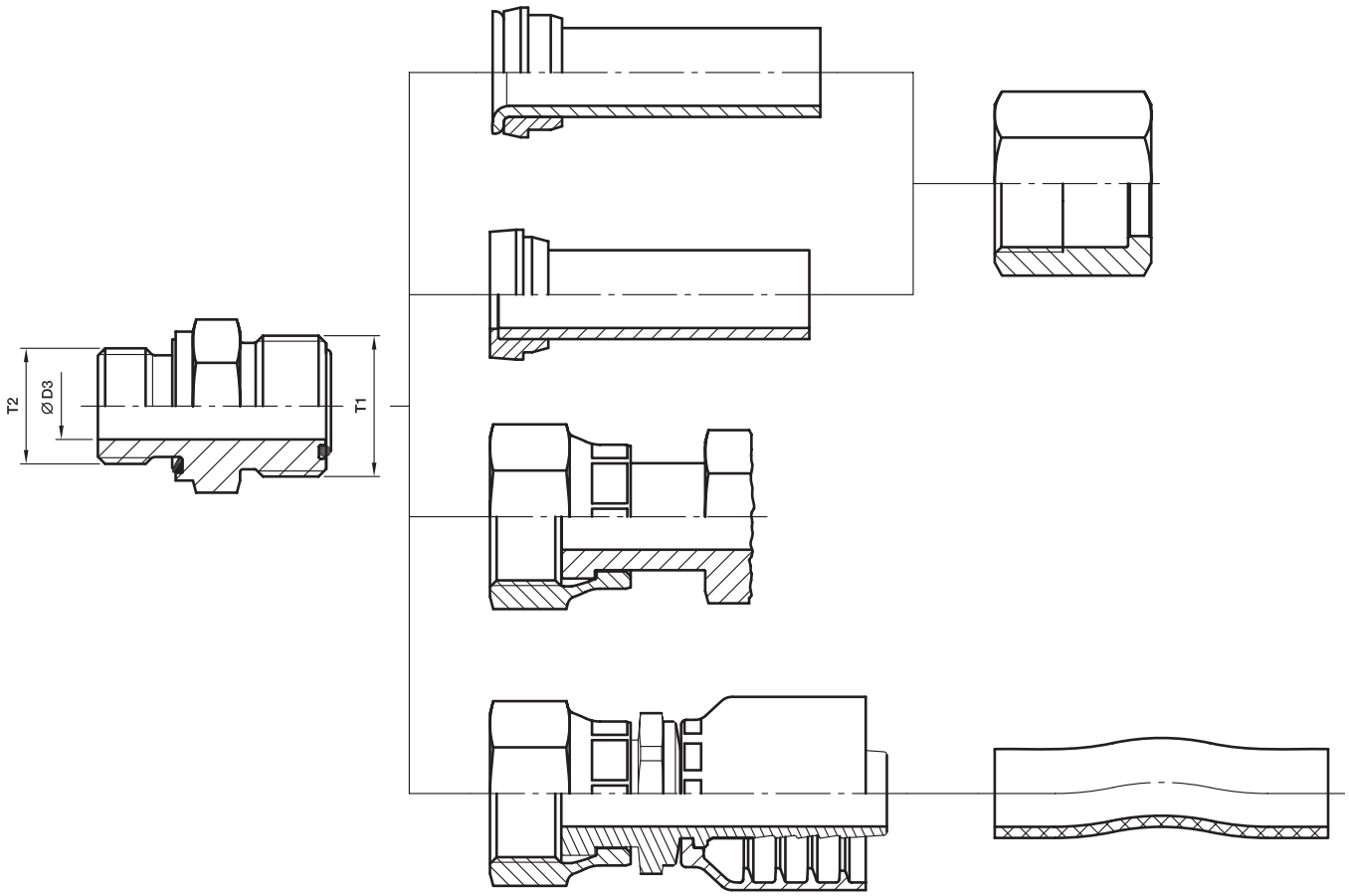

Vue d'ensemble des connections O-Lok®

Module	Tube métrique ∅ ext. mm	Tube métrique Epaisseur thickness mm	Tube pouce ∅ ext. in.	Tube pouce Epaisseur thickness in.	T1 Filetage UN/UNF	∅ D3 Passage diameter mm	T2 Filetages d'implantation BSPP	UN/UNF	NPTF	métrique	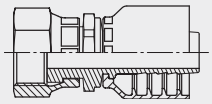
4	6	1,5	1/4	0,065		4,0	G 1/8 A	7/16-20	1/8	M 12×1,5	
4-4	6	1,5	1/4	0,065		4,5	G 1/4 A		1/4		1JCxx-4-yy
4-6	6	1,5	1/4	0,065	9/16-18	4,5	G 3/8 A	9/16-18	3/8		
4-8	6	1,5	1/4	0,065		4,5	G 1/2 A	3/4-16			
6	8	2,0	5/16	0,095	11/16-16	6,5	G 1/4 A	9/16-18	1/4	M 16×1,5	
6	10	2,0	3/8	0,095		6,5	G 1/4 A	9/16-18	1/4	M 16×1,5	
6-2	10	2,0	3/8	0,095		4,5	G 1/8 A				
6-4	10	2,0	3/8	0,095		4,5		7/16-20			1JCxx-6-yy
6-6	10	2,0	3/8	0,095	11/16-16	6,5	G 3/8 A		3/8		
6-8	10	2,0	3/8	0,095		6,5	G 1/2 A	3/4-16	1/2		
6-10	10	2,0	3/8	0,095		6,5		7/8-14			
6-12	10	2,0	3/8	0,095		6,5	G 3/4 A				
8	12	3,0	1/2	0,095		9,5	G 3/8 A	3/4-16	3/8	M 18×1,5	1JCxx-8-yy
8-4	12	3,0	1/2	0,095		7,5	G 1/4 A				
8-6	12	3,0	1/2	0,095		9,5		9/16-18			
8-8	12	3,0	1/2	0,095	13/16-16	9,5	G 1/2 A	1/2			
8-10	12	3,0	1/2	0,095		9,5		7/8-14			
8-12	12	3,0	1/2	0,095		9,5	G 3/4 A	1 1/16-12	3/4		
8-16	12	3,0	1/2	0,095		9,5		1 5/16-12			
10	14	2,5			1-14	12,5	G 1/2 A	7/8-14	1/2	M 22×1,5	
10	15	2,5			1-14	12,5	G 1/2 A	7/8-14	1/2	M 22×1,5	
10	16	3,0	5/8	0,120		12,5	G 1/2 A	7/8-14	1/2	M 22×1,5	
10-6	16	3,0	5/8	0,120		10,0	G 3/8 A				1JCxx-10-yy
10-8	16	3,0	5/8	0,120	1-14	9,5		3/4-16			
10-12	16	3,0	5/8	0,120		12,5	G 3/4 A	1 1/16-12	3/4		
10-16	16	3,0	5/8	0,120		12,5	G 1 A				
12	18	3,0			1 3/16-12	15,5	G 3/4 A	1 1/16-12	3/4	M 27×2,0	
12	20	3,5	3/4	0,156		15,5	G 3/4 A	1 1/16-12	3/4	M 27×2,0	
12-8	20	3,5	3/4	0,156		9,5	G 1/2 A	3/4-16	1/2		1JCxx-20-yy
12-10	20	3,5	3/4	0,156	1 3/16-12	12,5		7/8-14			
12-16	20	3,5	3/4	0,156		12,5	G 1 A	1 5/16-12	1		
12-20	20	3,5	3/4	0,156		12,5	G 1 1/4 A				
16	22	4,0			1 7/16-12	20,5	G 1 A	1 5/16-12	1	M 33×2,0	
16	25	4,0	1	0,188		20,5	G 1 A	1 5/16-12	1	M 33×2,0	
16-12	25	4,0	1	0,188		15,5	G 3/4 A	1 1/16-12	3/4		1JCxx-16-yy
16-20	25	4,0	1	0,188	1 7/16-12	20,5	G 1 1/4 A	1 5/8-12			
16-24	25	4,0	1	0,188		20,5	G 1 1/2 A				
20	28	4,0			1 11/16-12	26,0	G 1 1/4 A	1 5/8-12	1 1/4	M 42×2,0	
20	30	4,0			1 11/16-12	26,0	G 1 1/4 A	1 5/8-12	1 1/4	M 42×2,0	
20	32	4,0	1 1/4	0,188		26,0	G 1 1/4 A	1 5/8-12	1 1/4	M 42×2,0	1JCxx-20-yy
20-16	32	4,0	1 1/4	0,188	1 11/16-12	21,5	G 1 A	1 5/16-12			
20-24	32	4,0	1 1/4	0,188		26,0	G 1 1/2 A	1 7/8-12			
24	35	4,0			2-12	32,0	G 1 1/2 A	1 7/8-12	1 1/2	M 48×2,0	
24	38	5,0	1 1/2	0,220	2-12	32,0	G 1 1/2 A	1 7/8-12	1 1/2	M 48×2,0	1JCxx-24-yy
24-20	38	5,0	1 1/2	0,220		27,5	G 1 1/4 A	1 5/8-12			
32	50	3,0	2	0,120	2 1/2-12	45,0	G 2 A	2 1/2-12		M 60×2,0	—

xx – Numéro de série de l'embout • yy – ∅ int. du tuyau
Divisions (HPDE et PFDE)

O-Lok® Cône (ISO 8434-3/SAE J1453)/dimensions

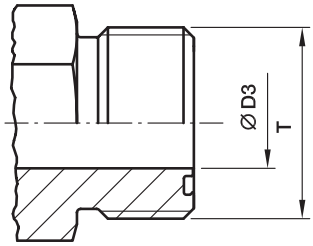

Module	∅ ext. du tube in.	∅ ext. du tube mm	T UN/UNF	T ∅ ext. du filetage mm	∅ D3 mm
4	1/4	6	9/16-18	14,0	5,0
6	5/16, 3/8	8, 10	11/16-16	17,0	6,5
8	1/2	12	13/16-16	20,5	9,5
10	5/8	14, 15, 16	1-14	25,0	12,5
12	3/4	18, 20	1 3/16-12	30,0	15,5
16	7/8, 1	22, 25	1 7/16-12	36,0	20,5
20	1 1/4	28, 30, 32	1 11/16-12	42,5	26,0
24	1 1/2	35, 38	2-12	50,5	32,0
32	2	50	2 1/2-12	63,0	45,0

Toutes les dimensions sont nominales – seulement pour identification.
De faibles différences peuvent exister entre SAE J1453 ou ISO 8434-3 pour le diamètre de passage.

O-Lok® Connecteur tournant (ISO 8434-3/SAE J1453)/dimensions

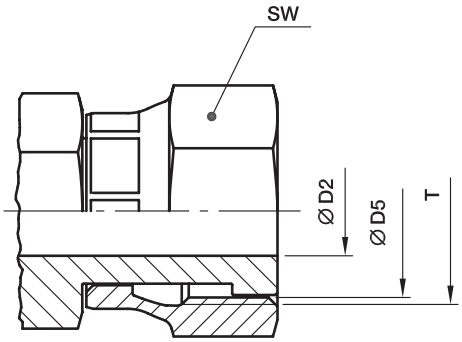

Module	∅ ext. du tube in.	∅ ext. du tube mm	∅ D5 T UN/UNF	Diamètre du taraudage mm	SW mm	∅ D2 mm
4	1/4	6	9/16-18	12,5	17	4,0
6	5/16, 3/8	8, 10	11/16-16	16,0	22	6,5
8	1/2	12	13/16-16	19,0	24	9,0
10	5/8	14, 15, 16	1-14	23,0	30	11,5
12	3/4	18, 20	1 3/16-12	28,0	36	14,0
16	7/8, 1	22, 25	1 7/16-12	34,0	41	20,0
20	1 1/4	28, 30, 32	1 11/16-12	40,5	50	26,0
24	1 1/2	35, 38	2-12	48,0	60	32,0

Exclusivement des mesures nominales pour identification.
De faibles déviations peuvent exister entre SAE J1453 ou ISO 8434-3 pour le forage.

Vue d'ensemble des connections Triple-Lok®

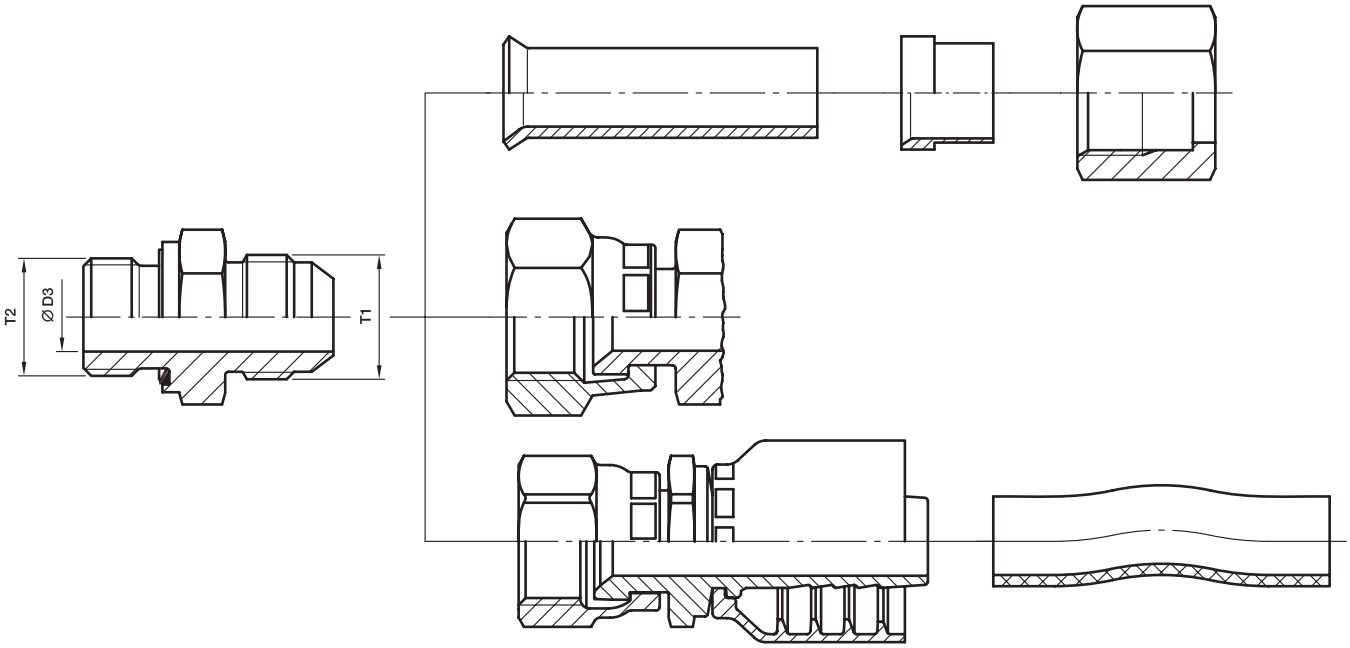

Vue d'ensemble des connections Triple-Lok®

Module	Tube métrique ∅ ext. mm	Tube métrique Epaisseur mm	Tube pouce ∅ ext. in.	Tube pouce Epaisseur in.	T1 Filetage UN/UNF	∅ D3 Passage diameter mm	T2 Filetages d'implantation BSPP (BSPT, NPTF)	UN/UNF	métrique	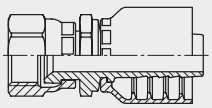
4	6	1,5	1/4	0,065		4,5	G 1/8 A	7/16-20	M 10×1,0	
4-4	6	1,5	1/4	0,065		4,5	G 1/4 A			
4-5	6	1,5	1/4	0,065	7/16-20	4,5		1/2-20		168xx-4-yy
4-6	6	1,5	1/4	0,065		4,5	G 3/8 A	9/16-18		
4-8	6	1,5	1/4	0,065		4,5	G 1/2 A			
5	8	1,5	5/16	0,065		6,0	G 1/8 A	1/2-20	M 12×1,5	
5-4	8	1,5	5/16	0,065		6,0	G 1/4 A			168xx-5-yy
5-6	8	1,5	5/16	0,065	1/2-20	6,0	G 3/8 A			
5-8	8	1,5	5/16	0,065		6,0	G 1/2 A			
6-2	10	1,5	3/8	0,065		7,5	G 1/8 A			
6	10	1,5	3/8	0,065		7,5	G 1/4 A	9/16-18	M 14×1,5	106xx-6-yy
6-6	10	1,5	3/8	0,065	9/16-18	7,5	G 3/8 A			
6-8	10	1,5	3/8	0,065		7,5	G 1/2 A	3/4-16		
8-4	12	2,0	1/2	0,083		10,0	G 1/4 A			
8	12	2,0	1/2	0,083		10,0	G 3/8 A	3/4-16	M 16×1,5	
8-8	12	2,0	1/2	0,083	3/4-16	10,0	G 1/2 A		M 18×1,5	168xx-8-yy
8-10	12	2,0	1/2	0,083		10,0		7/8-14		
8-12	12	2,0	1/2	0,083		10,0	G 3/4 A	1 1/16-12		
10-6	14, 15, 16	2,5	5/8	0,095		12,5	G 3/8 A			
10-8	14, 15, 16	2,5	5/8	0,095		12,5		3/4-16		168xx-10-yy
10	14, 15, 16	2,5	5/8	0,095	7/8-14	12,5	G 1/2 A	7/8-14	M 18×1,5	
10-12	14, 15, 16	2,5	5/8	0,095		12,5	G 3/4 A	1 1/16-12	M 22×1,5	
12-8	18, 20	3,0	3/4	0,109		15,5	G 1/2 A	3/4-16		
12-10	18, 20	3,0	3/4	0,109		15,5		7/8-14	M 22×1,5	106xx-12-yy
12	18, 20	3,0	3/4	0,109	1 1/16-12	15,5	G 3/4 A	1 1/16-12	M 27×2,0	
12-16	18, 20	3,0	3/4	0,109		15,5	G 1 A	1 5/16-12		
14	22	3,0	7/8	0,109	1 3/16-12	18,0	G 3/4 A	1 3/16-12	M 27×2,0	–
14-16	22	3,0	7/8	0,109		18,0	G 1 A	1 5/16-12		
16-12	25	3,0	1	0,120		21,5	G 3/4 A	1 1/16-12		
16	25	3,0	1	0,120	1 5/16-12	21,5	G 1 A	1 5/16-12	M 33×2,0	106xx-16-yy
16-20	25	3,0	1	0,120		21,5	G 1 1/4 A	1 5/8-12		
20-12	28, 30, 32	3,0	1 1/4	0,120		27,5	G 3/4 A			
20-16	28, 30, 32	3,0	1 1/4	0,120	1 5/8-12	27,5	G 1 A			106xx-20-yy
20	28, 30, 32	3,0	1 1/4	0,120		27,5	G 1 1/4 A	1 5/8-12	M 42×2,0	
24-20	35, 38	4,0	1 1/2	0,120	1 7/8-12	33,0	G 1 1/4 A			106xx-24-yy
24	35, 38	4,0	1 1/2	0,120		33,0	G 1 1/2 A	1 7/8-12	M 48×2,0	
28-24	42	3,0			2 1/4-12	39,0	G 1 1/2 A			–
32	50	3,5	2	0,134	2 1/2-12	45,0	G 2 A	2 1/2-12		106xx-32-yy

xx – Numéro de série de l'embout • yy – Ø int. du tuyau
Divisions (HPDE et PFDE)

Triple-Lok® Cône (ISO 8434-2/SAE J514)/dimensions

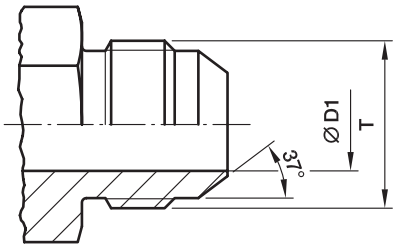

Module	∅ ext. du tube in.	∅ ext. du tube mm	T UN/UNF	T ∅ ext. du filetage mm	∅ D1 mm
4	1/4	6	7/16-20	11,0	4,5
5	5/16	8	1/2-20	12,5	6,0
6	3/8	10	9/16-18	14,0	7,5
8	1/2	12	3/4-16	19,0	10,0
10	5/8	14, 15, 16	7/8-14	22,0	12,5
12	3/4	18, 20	1 1/16-12	27,0	15,5
14	7/8	22	1 3/16-12	30,0	18,0
16	1	25	1 5/16-12	33,0	21,5
20	1 1/4	28, 30, 32	1 5/8-12	41,0	27,5
24	1 1/2	35, 38	1 7/8-12	47,5	33,0
28*	1 3/4	42	2 1/4-12	57,0	39,0
32	2	–	2 1/2-12	63,5	45,0

*Le diamètre 28 ne fait pas partie de SAE J1514 ou ISO 8434-2.

Toutes les dimensions sont nominales – seulement pour identification.
De faibles différences peuvent exister entre SAE J1453 ou ISO 8434-2 pour le diamètre de passage.

Evasement/tolérances

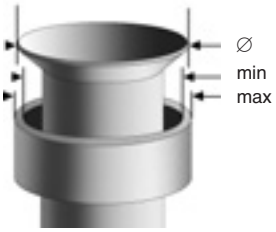

∅ ext. du tube mm	∅ ext. du tube in.	∅ D Min.	∅ D Max.
6	1/4″	8,6	9,7
8	5/16″	10,2	11,3
10	3/8″	11,7	12,7
12	1/2″	16,0	17,3
14		19,3	20,2
15		19,3	20,2
16	5/8″	19,3	20,2
18		23,4	24,7
20	3/4″	23,4	24,7
22	7/8″	26,5	27,8
25	1″	29,7	31,0
28		37,6	38,9
30		37,6	38,9
32	1 1/4″	37,6	38,9
35		43,2	45,3
38	1 1/2″	43,2	45,3
42		52,0	54,8
	2″	59,2	61,2

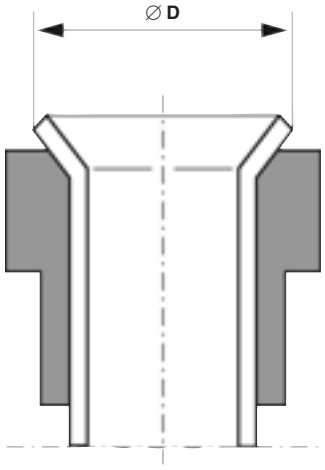

L'évasement à 37° selon ISO 8434-2 est incompatible à l'évasement selon DIN 3949.

D

Triple-Lok® Connecteur tournant (ISO 8434-2/SAE J514)/dimensions

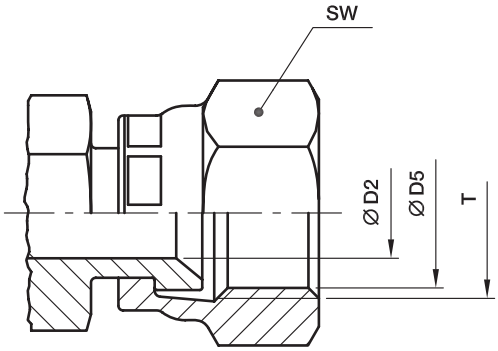

Module	∅ ext. du tube Inch	mm	T UN/UNF	SW mm	∅ D5 Diamètre du taraudage mm	∅ D2 mm
4	1/4	6	7/16-20	17	10,0	4,4
5	5/16	8	1/2-20	17	11,5	6,0
6	3/8	10	9/16-18	19	13,0	7,5
8	1/2	12	3/4-16	22	17,5	9,9
10	5/8	14, 15, 16	7/8-14	27	20,5	12,3
12	3/4	18, 20	1 1/16-12	32	25,0	15,5
14	7/8	22	1 3/16-12	35	28,0	18,0
16	1	25	1 5/16-12	38	31,0	21,5
20	1 1/4	28, 30, 32	1 5/8-12	50	39,0	27,5
24	1 1/2	35, 38	1 7/8-12	60	45,5	33,0
32	2	–	2 1/2-12	75	61,5	45,0

Toutes les dimensions sont nominales – seulement pour identification.
De faibles différences peuvent exister entre SAE J1453 ou ISO 8434-2 pour le diamètre de passage.

DIN 60° Cône (DIN 7631)/dimensions

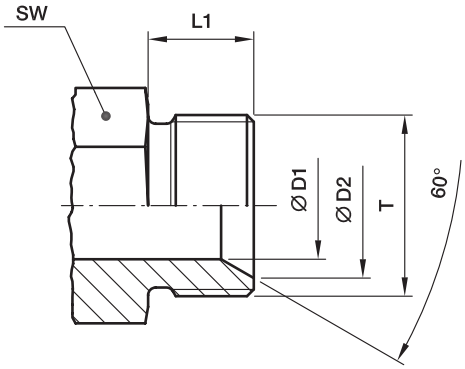

∅ ext. du tube mm	T	∅ D1 mm	∅ D2 mm	L1 mm	SW mm
4–5	M 10×1,5	3	8,0	8	11
06	M 12×1,5	4	9,0	10	12
08	M 14×1,5	6	11,0	10	14
10	M 16×1,5	8	13,0	11	17
12	M 18×1,5	10	15,0	11	19
15	M 22×1,5	12	19,0	12	24
18	M 26×1,5	15	22,0	12	27
22	M 30×1,5	19	26,0	14	32
28	M 38×1,5	25	33,0	14	41
35	M 45×1,5	32	40,0	16	46
42	M 52×1,5	39	47,0	16	55

D

Adapteur 60° Cône (ISO/DIS 8434-6)/dimensions

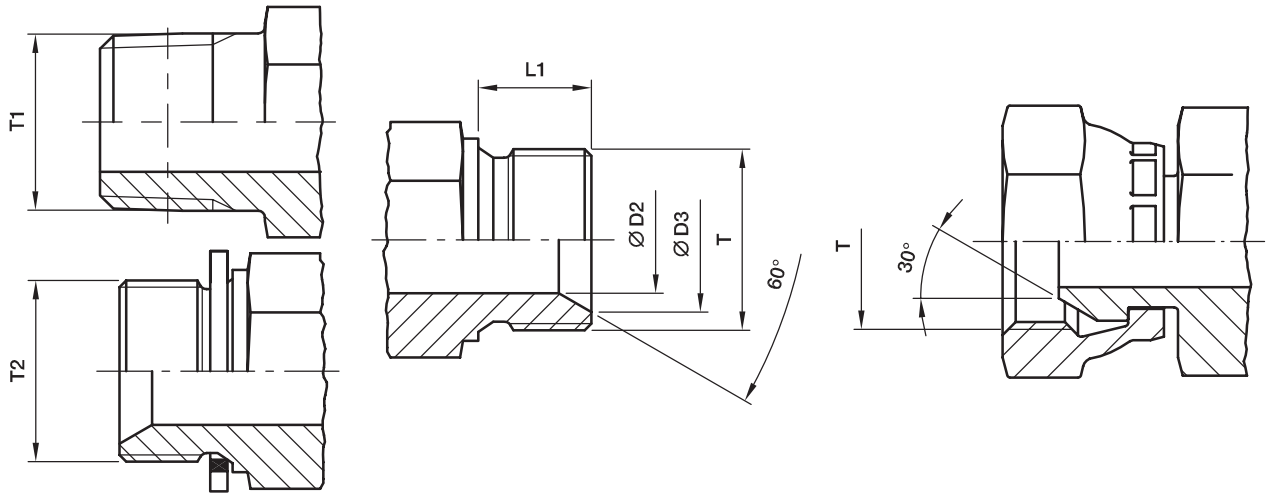

Module	T BSPP	D2 mm	D3 mm	L1 mm	T1 BSPT	T1 NPT(F)	T2 BSPP
02	G 1/8 A	3,5	7,5	8	1/8 1/4	1/8 1/4	1/8
04	G 1/4 A	4,7	10,4	11	1/4 1/8 3/8	1/4 1/8 3/8	1/4 1/8
06	G 3/8 A	7,9	14,0	12	3/8 1/4 1/2	3/8 1/4 1/2	3/8 1/4
08	G 1/2 A	11,1	17,5	14	1/2 3/8	1/2 3/8 3/4	1/2 1/4 3/8
10	G 5/8 A	14,3	19,3	16	1/2 3/4		1/2 5/8
12	G 3/4 A	16,7	22,9	16	3/4 1/2 1	3/4 1/2 1	3/4 1/4 3/8 1/2 5/8
16	G 1 A	22,2	28,7	19	1 3/4	1 3/4	1 1/2 5/8 3/4
20	G 1 1/4 A	28,6	36,8	22	1 1/4		3/4 1 1 1/4
24	G 1 1/2 A	33,3	42,7	22	1 1/2		1 1 1/4 1 1/2
32	G 2 A	46,0	54,6	25			1 1/2 2

NPSM adapteurs tournants (SAE J516)/dimensions

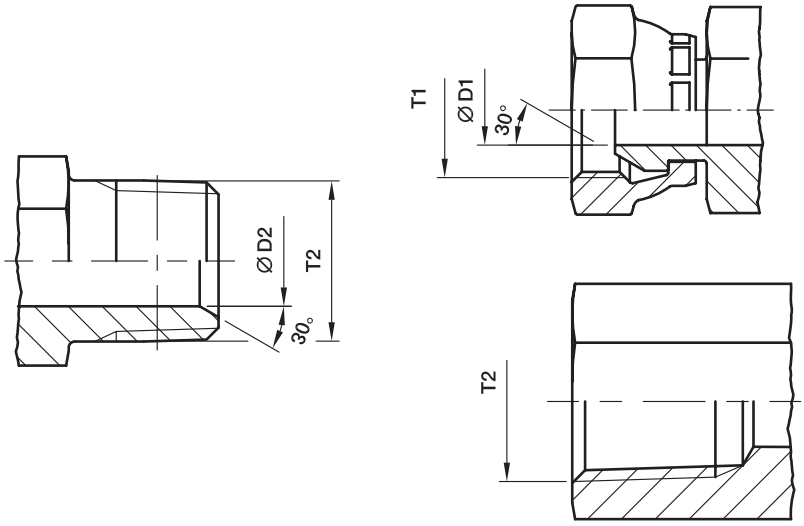

Module	T1 Filetage NPSM	∅ D1 mm	∅ D2 mm	T2 Filetage NPTF
2-2	1/8-27	4,0	5,0	1/8-27
2-4	1/4-18	5,6	7,0	1/8-27
4-4	1/4-18	5,6	7,0	1/4-18
4-6	3/8-18	8,8	10,0	1/4-18
4-8	1/2-14	12,0	13,5	1/4-18
6-4	1/4-18	5,6	7,0	3/8-18
6-6	3/8-18	8,8	10,0	3/8-18
6-8	1/2-14	12,0	13,5	3/8-18
8-4	1/4-18	5,6	7,0	3/4-16
8-6	3/8-18	8,8	10,0	1/2-14
8-8	1/2-14	12,0	13,5	1/2-14
8-12	3/4-14	16,3	18,0	1/2-14
10-6	3/8-18	8,8	10,0	7/8-14
10-8	1/2-14	12,0	13,5	7/8-14
10-12	3/4-14	16,3	18,0	7/8-14
12-6	3/8-18	8,8	10,0	3/4-14
12-8	1/2-14	12,0	13,5	3/4-14
12-12	3/4-14	16,3	18,0	3/4-14
12-16	1-11,5	21,4	28,9	
16-12	3/4-14	16,3	13,5	1-11,5
16-16	1-11,5	21,4	28,9	1-11,5
16-20	1 1/4-11,5	29,0	32,0	1-11,5
20-16	1-11,5	21,4	28,9	1 1/4-11,5
20-20	1 1/4-11,5	29,0	32,0	1 1/4-11,5
24-24	1 1/2-11,5	34,5	38,0	1 1/2-11,5
32-32	2-11,5	46,0	49,0	2-11,5

D

Filetages mâles – implantations/dimensions

Solution recommandée pour les applications hydrauliques

Pour des nouvelles applications, nous recommandons la version métrique selon DIN ISO 6149!

Filetage sans bague de retenue
Joint: Joint torique
Métrique – DIN ISO 6149-2/3
UNF – ISO 11926-2/3

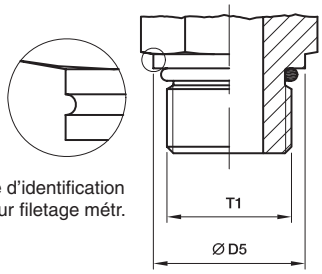

Rainure d'identification pour filetage métr.

Filetage orientable sans bague de retenue
Joint: Joint torique
Métrique – DIN ISO 6149-2/3
UNF – ISO 11926-2/3

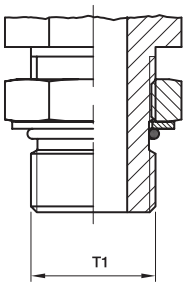

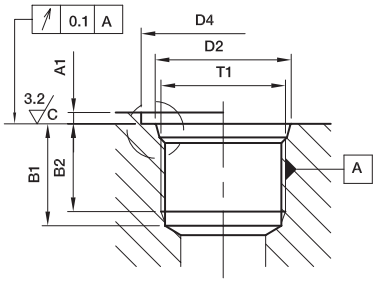

Implantation
Métrique – DIN ISO 6149-1
UNF – ISO 11926-1

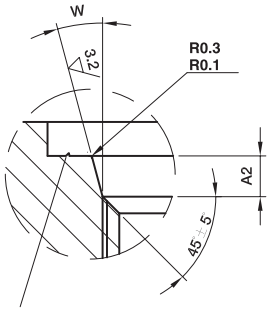

Identification pour filetage métr.
Optionnel
marqué d'un „M"

Filetage T1	D5	D4 petit min.	D4 loin min.	D2 0,1	A1 max.	A2 0,4	B1 min.	B2 min.	W ± 1°	Aide à l'identification Filetage ∅ ext.	Aide à l'identification Filetage ∅ du fond
M 08×1,0	11,8	14	17	9,10	1,0	1,6	11,5	10,0	12°	8,00	6,92
M 10×1,0	13,8	16	20	11,10	1,0	1,6	11,5	10,0	12°	10,00	8,92
M 12×1,5	16,8	19	23	13,80	1,5	2,4	14,0	11,5	15°	12,00	10,38
M 14×1,5	18,8	21	25	15,80	1,5	2,4	14,0	11,5	15°	14,00	12,38
M 16×1,5	21,8	24	28	17,80	1,5	2,4	15,5	13,0	15°	16,00	14,38
M 18×1,5	23,8	26	30	19,80	2,0	2,4	17,0	14,5	15°	18,00	16,38
M 22×1,5	26,8	29	34	23,80	2,0	2,4	18,0	15,5	15°	22,00	20,38
M 27×2,0	31,8	34	40	29,40	2,0	3,1	22,0	19,0	15°	27,00	24,84
M 33×2,0	40,8	43	49	35,40	2,5	3,1	22,0	19,0	15°	33,00	30,84
M 42×2,0	49,8	52	60	44,40	2,5	3,1	22,5	19,5	15°	42,00	39,84
M 48×2,0	54,8	57	66	50,40	2,5	3,1	25,0	22,0	15°	48,00	45,84
7/16-20 UNF-2B	13,8	21	–	12,40	1,6	2,4	14,0	11,5	12°	11,11	9,74
1/2-20 UNF-2B	16,8	23	–	14,50	1,6	2,5	14,0	11,5	12°	12,70	11,30
9/16-18 UNF-2B	16,8	25	–	15,65	1,6	2,5	15,5	12,7	12°	14,29	12,76
3/4-16 UNF-2B	21,8	30	–	20,60	2,4	2,5	17,5	14,3	15°	19,05	17,33
7/8-14 UNF-2B	26,8	34	–	23,95	2,4	2,5	20,0	16,7	15°	22,23	20,26
1 1/16-12 UN-2B	31,8	41	–	29,15	2,4	3,3	23,0	19,0	15°	26,99	24,69
1 5/16-12 UN-2B	40,8	49	–	35,50	3,2	3,3	23,0	19,0	15°	33,34	31,04
1 5/8-12 UN-2B	49,8	58	–	43,50	3,2	3,3	23,0	19,0	15°	41,28	38,99
1 7/8-12 UN-2B	54,8	65	–	49,85	3,2	3,3	23,0	19,0	15°	47,63	45,33

Filetages mâles – implantations/dimensions

Filetage type E
Joint:
ED Eolastic
Métrique: DIN EN ISO 9974-2
BSPP: ISO 1179-2

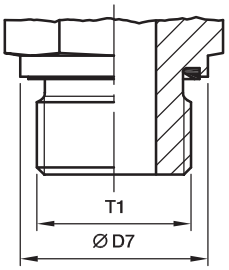

Filetage type G
(pas ajustable avec bague de retenue)
Joint: Joint torique
Métrique: —
BSPP: ISO 1179-3

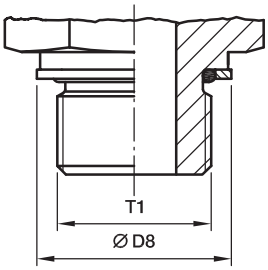

Filetage type H ajustable avec bague de retenue)
Joint: Joint torique
Métrique: —
BSPP: ISO 1179-3

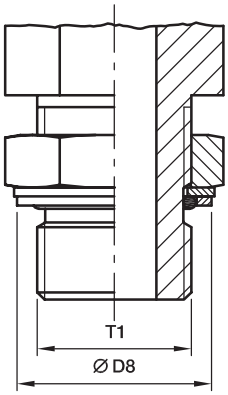

Filetage type B
Joint: Arête coupante
Métrique: DIN EN ISO 9974-3
BSPP: ISO 1179-4

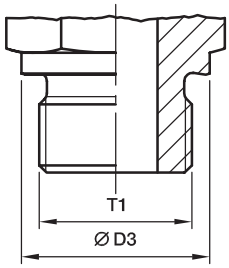

Filetage type A
Joint: Joint d'étanchéité (DIN 7603), ex. cuivre
Métrique: DIN 3852-1
BSPP: DIN 3852-2

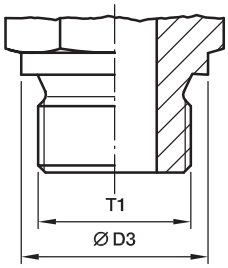

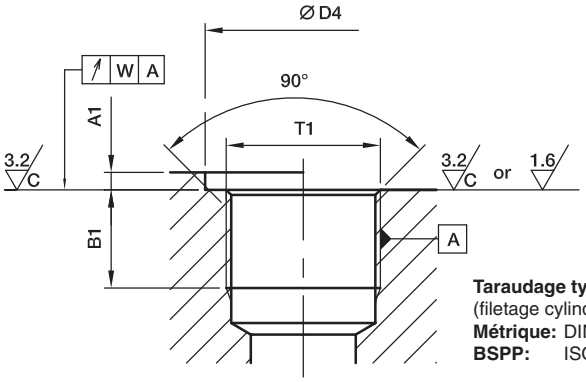

Taraudage type X
(filetage cylindrique)
Métrique: DIN EN ISO 9974-1
BSPP: ISO 1179-1

Filetage T1	∅ D3 mm	∅ D7 mm	D8 petit	D8 loin	D4 min. petit	$D4^{+0.4}$ loin*	A1 max.	B1 min.	W	Aide à l'identification Filetage ∅ ext.	Aide à l'identification Filetage ∅ du fond
M 08×1,0			12,8	13,15					0,1	8,00	6,92
M 10×1,0	13,9	13,9	14,8	14,75	15	20	1,0	8	0,1	10,00	8,92
M 12×1,5	16,9	16,9	17,8	17,75	18	25	1,5	12	0,1	12,00	10,38
M 14×1,5	18,9	18,9	19,8	19,75	20	25	1,5	12	0,1	14,00	12,38
M 16×1,5	20,9	21,9	22,8	21,75	23	28	1,5	12	0,1	16,00	14,38
M 18×1,5	22,9	23,9	24,8	23,75	25	30	2,0	12	0,1	18,00	16,38
M 20×1,5	24,9	25,9	26,8	25,75	27	34	2,0	14	0,1	20,00	18,38
M 22×1,5	26,9	26,9	27,8	27,75	28	34	2,5	14	0,1	22,00	20,38
M 26×1,5	30,9	31,9	32,8	31,75	33	42	2,5	16	0,2	26,00	24,38
M 27×2,0	31,9	31,9	32,8	32,75	33	42	2,5	16	0,2	27,00	24,84
M 33×2,0	38,9	39,9	40,8	39,75	41	47	2,5	18	0,2	33,00	30,84
M 42×2,0	48,9	49,9	50,8	49,75	51	58	2,5	20	0,2	42,00	39,84
M 48×2,0	54,9	54,9	55,8	54,95	56	65	2,5	22	0,2	48,00	45,84
G 1/8 A	13,8	13,9	14,8	15,00	15	19	1,0	8	0,1	9,73	8,57
G 1/4 A	17,8	18,9	19,8	19,50	20	25	1,5	12	0,1	13,16	11,45
G 3/8 A	21,8	21,9	22,8	23,50	23	28	2,0	12	0,1	16,66	14,95
G 1/2 A	25,8	26,9	27,8	28,50	28	34	2,5	14	0,1	20,96	18,63
G 3/4 A	31,8	31,9	32,8	34,50	33	42	2,5	16	0,2	26,44	24,12
G 1 A	38,8	39,9	40,8	43,50	41	47	2,5	18	0,2	33,25	30,29
G 1 1/4 A	48,8	49,9	50,8	52,50	51	58	2,5	20	0,2	41,91	38,95
G 1 1/2 A	54,8	54,9	55,8	60,00	56	65	2,5	22	0,2	47,80	44,85

*Pour les filetages pouce : diamètre agrandi selon ISO 1179-1 pour utilisation avec plusieurs types de bague d'étanchéité.

D

Filetages mâles – implantations/dimensions

Filetage NPT/F
Joint: Filetage conique[1])
NPT ANSI/ASME B 1.20.1-1983
NPTF ANSI/ASME B 1.20.3-1976

Filetage BSPT
Joint: Filetage conique[1])
ISO 7/BS 21/DIN 2999-1

Filetage type C
Joint: Filetage conique, court[1])
Métrique DIN 3852-1
in. DIN 3852-2

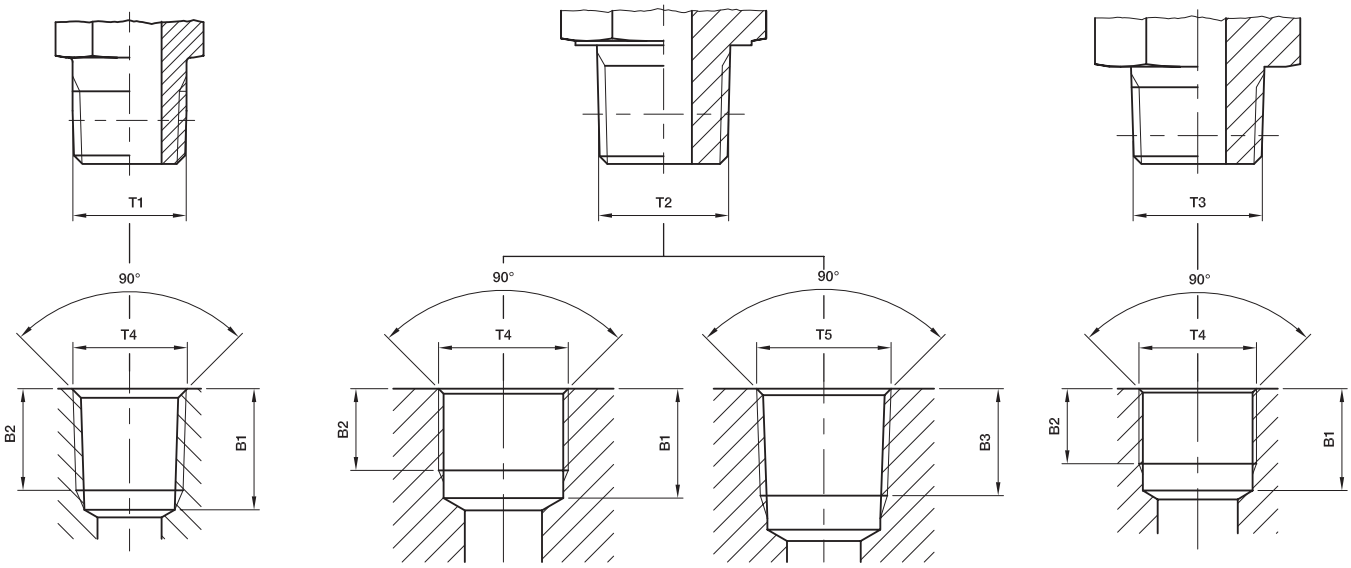

Implantation NPT/F (conique)
NPT ANSI/ASME B 1.20.1-1983
NPTF ANSI/ASME B 1.20.3-1976

Implantation BSPP (cylindrique)
ISO 7/1-Rp
BS 21-Rp (ISO 1179-1)

Implantation BSPT (conique)
ISO 7/1-Rc/BS 21-Rc
DIN 2999-Rc (Japan: PT)

Implantation (parallèle)
Métrique DIN 3852-1
in. DIN 3852-2

Filetage T1	Filetage T2	Filetage T3	Filetage T4	Filetage T5	B1 min.	B2 min.	B3 min.
1/8-27 NPT/F*			1/8-27 NPT/F*		11,6	6,9	
1/4-18 NPT/F*			1/4-18 NPT/F*		16,4	10,0	
3/8-18 NPT/F*			3/8-18 NPT/F*		17,4	10,3	
1/2-14 NPT/F*			1/2-14 NPT/F*		22,6	13,6	
3/4-14 NPT/F*			3/4-14 NPT/F*		23,1	14,1	
1-11,5 NPT/F*			1-11,5 NPT/F*		27,8	16,8	
1 1/4-11,5 NPT/F*			1 1/4-11,5 NPT/F*		28,3	17,3	
1 1/2-11,5 NPT/F*			1 1/2-11,5 NPT/F*		28,3	17,3	
	R 1/8		Rp 1/8	Rc 1/8	9,7	7,9	7,4
	R 1/4		Rp 1/4	Rc 1/4	12,0	11,2	11,0
	R 3/8		Rp 3/8	Rc 3/8	13,5	12,0	11,4
	R 1/2		Rp 1/2	Rc 1/2	17,6	15,0	15,0
	R 3/4		Rp 3/4	Rc 3/4	19,1	16,0	16,3
	R 1		Rp 1	Rc 1	21,4	19,1	19,0
	R 1 1/4		Rp 1 1/4	Rc 1 1/4	21,4	19,9	21,4
	R 1 1/2		Rp 1 1/2	Rc 1 1/2	22,4	20,6	21,4
		M 08×1,0 côn.	M 08×1,0		10,0	5,5	
		M 10×1,0 côn.	M 10×1,0		10,0	5,5	
		M 12×1,5 côn.	M 12×1,5		13,5	8,5	
		M 14×1,5 côn.	M 14×1,5		13,5	8,5	
		M 16×1,5 côn.	M 16×1,5		13,5	8,5	
		M 18×1,5 côn.	M 18×1,5		13,5	8,5	
		M 20×1,5 côn.	M 20×1,5		15,5	10,5	
		M 22×1,5 côn.	M 22×1,5		15,5	10,5	
		R 1/8 côn.	Rp 1/8		8,5	5,5	
		R 1/4 côn.	Rp 1/4		12,5	8,5	
		R 3/8 côn.	Rp 3/8		12,5	8,5	
		R 1/2 côn.	Rp 1/2		16,5	10,5	

***Seul** le filetage **NPT** est disponible dans la gamme **EO**.
Dans les gammes **Triple-Lok®, O-Lok® et adapteurs,** le filetage **NPTF** pour **acier** et **NPT** pour **acier inoxydable** est disponible.
1) L'étanchéité ne peut être réalisée qu'avec des produits liquides ou plastiques.

Montage du tube

Table des matières

Consignes de sécurité E4

Généralités E5

Choix du procédé de montage E6

Instructions de montage pour raccords EO à bague progressive à point de blocage PSR E10

Instructions de montage pour raccords EO en inox à bague progressive DPR E11

Instructions de montage pour raccords EO-2 ..... E15

Contrôle des outillages EO E20

Instructions de montage pour raccords EO2-FORM E21

Contrôle des outillages EO2-FORM E27

Instructions de montage des raccords à souder E28

Instructions de montage des raccords O-Lok® E29

Instructions de montage des raccords Triple-Lok® E33

Contrôle des outillages pour raccords O-Lok®/Triple-Lok® E37

Instructions de montage des raccords Flange seals E38

Consignes de sécurité

Les raccords sont des liaisons haute-pression sûres et fiables

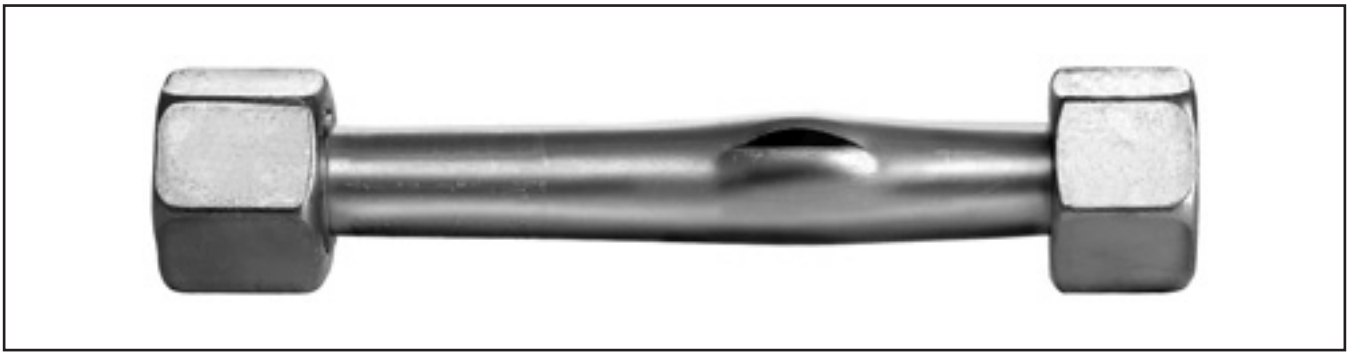

Un raccord Parker monté avec soin reste étanche jusqu'à l'éclatement du tuyau. D'après notre expérience, les perturbations de fonctionnement, le resserrage et les fuites peuvent être évitées en respectant les instructions de montage.

Sécurité

- Les raccords EO sont prévus exclusivement pour réaliser des liaisons en applications fluides.
- Respecter les conditions d'utilisation mentionnées (par ex. pression, température, tolérance du milieu).
- Respecter les conseils du fournisseur de tubes. Les écarts de matériaux et tolérances provoquent des défauts de montage.
- Un montage insuffisant réduit la capacité de résistance à la pression et aux vibrations et par conséquent la durée de vie du raccord. Il s'ensuit des fuites ou dans les cas extrêmes une défaillance de la tuyauterie due au cisaillement ou à la rupture du tube. Les raccords pré-sertis à bague progressive doivent être montés selon les recommandations.
- Après chaque desserrage d'une connexion, l'écrou doit être serré avec une force identique au montage initial. Un serrage insuffisant peut entraîner des fuites et une réduction de la capacité de résistance aux vibrations. Un serrage excessif limite la possibilité de remontage et conduit dans les cas extrêmes à la destruction des composants.
- Ne pas employer de billes, de goupilles de serrage, de goupilles coniques, de rondelles ou de pièces en lieu et place des obturateurs Parker pour cônes 24°.
- Après leurs démontages, les raccords doivent être remontés avec les même pièces d'origines. Un corps de raccord ne supporte qu'un seul pré-sertissage.
- Purger ou resserrer des raccords sous pression est très dangereux.
- Les tubes doivent être montés sans contraintes mécaniques, penser à laisser pour le montage final un bon accès aux écrous. Sans ces précautions, des fuites et des risques de rupture de tubes peuvent apparaître par suite de vibrations.
- Les tubes ne doivent pas être fixés les uns aux autres mais sur des points rigides. L'utilisation de plaques ou de câbles est déconseillée. Les tubes ne sont pas des supports de composants. Les filtres, refroidisseurs, vannes ou autres doivent posséder leurs propres supports.
- Les vibrations doivent être amorties par des colliers appropriés. Les vibrations indépendantes au circuit doivent être compensées par des tuyauteries flexibles pour éviter les risques de rupture.
- Si des démontages pour le transport sont nécessaires, il faut s'assurer lors du remontage qu'aucun contaminant risque de polluer le circuit et que les éléments de connexion (filetages, surface d'étanchéité) n'ont pas été endommagés et que les joints ne sont pas perdus. Nous recommandons d'utiliser des bouchons de protection.
- Il est recommandé de bien contrôler les raccords qui ont été démontés et de les remplacer si nécessaire.
- Ne pas employer de tronçonneuse à meule ou de coupe tube.
- Les impuretés et les copeaux provoquent des perturbations dans les circuits.
- Eviter les vitesses d'écoulement supérieures à 8 m/s, les forces générées pourraient entraîner des destructions de circuits.
- Respecter les directives en vigueur (par ex. CE, ISO, BG, TÜV, DIN).
- Seuls les raccords à souder sont fabriqués en matériaux soudables. Tout autre raccord n'est pas fait pour être soudé.
- EO-NIROMONT et Parflange LUBSS sont des lubrifiants de haute performance. L'emploi de tout autre lubrifiant provoque en général une augmentation des forces de montage.
- Les outillages et lubrifiants conseillés par EO assurent un processus de montage sûr. En cas d'utilisation d'outillages autres que ceux de Parker EO, il est nécessaire de vérifier tous les paramètres.
- Les raccords doivent être manipulés avec précaution.

Instructions de sécurité pour montage

- Lors du montage des raccords EO-2 et des raccords à bague progressive, le tube doit être en butée au fond du puits du raccord ou de l'outillage. Sans cette butée, la bague ne sera pas sertie suffisamment. Sous contraintes, le tube peut se cisailler.
- Le fonctionnement des connexions O-Lok® et Triple-Lok® dépend d'un évasement parfait. Le diamètre d'évasement doit être conforme aux dimensions prescrites et la surface d'étanchéité correcte.
- Les raccords à bague progressive PSR/DPR pré-sertis doivent être montés avec un sertissage final suivant les instructions.
- Les raccords à bague progressive en acier inoxydable PSR/DPR doivent être pré-sertis avec des outils traités. Sans cette procédure, le raccordement sous contraintes peut céder et le tube se cisailler.
- Ne pas monter les bagues progressives et les écrous de fonction sur des pièces confectionnées soi-même. Il pourrait s'ensuivre des défauts de montage et un cisaillement du raccordement sous contraintes.
- L'utilisation des bagues taillantes en acier pour tube en acier inoxydable ou d'autres combinaisons inadmissibles de matériaux peuvent provoquer des fuites ou la défaillance totale de la connexion.

Pour toute question, contacter notre service technique.

Généralités

Le montage des raccords de tube Parker est toujours réalisé selon le même schéma:

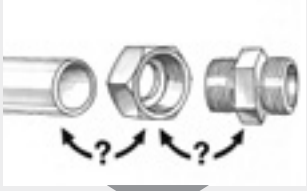

Combinaison des matières

- Déterminer la matière du tube
- Sélectionner le type de raccord approprié

Préparation du tube

- Couper et ébavurer minutieusement le tube
- Respecter les longueurs minimales pour extrémités de tubes
- Utiliser des fourrures de renforcement si nécessaire

Assemblage par machine

- Méthode recommandée
- Efficace, simple et rapide
- Conseillé pour les raccords EO et EO-2 au-delà du diamètre 30
- Le procédé Parflange® est recommandé pour les raccords JIC 37°

Montage direct

- Procédure simple pour petits diamètres
- Pas économique pour montages en série
- Pour réparations
- L'évasement manuel n'est pas un processus de montage fiable
- Les raccords à bague progressive en inox doivent être assemblés avec un outil de pré-assemblage

Contrôle

- Vérifier le résultat du montage

⚠ Les montages incorrects doivent être corrigés ou éliminés

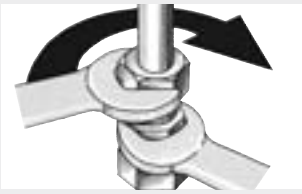

Installation

- Le montage final doit suivre la méthode appropriée à chaque type de produit
- Monter hors tension
- Fixer à des points rigides
- Serrer les colliers après montage des raccords

Choix du procédé pour assemblage de raccords à bague EO/EO-2

Assemblage par machines

Procédé			Produit		
Methode	**Appareil**	**Procédé/Durée***	**Capacité de production:**	**Bague progressive PSR/DPR**	**EO-2**
Pré assemblage avec la machine EOMAT ECO		30 sec.	50 assemblages maxi par jour	Installation hydraulique et montage sur site	Idéal pour montage en atelier, pas recommandé pour grandes séries
Pré assemblage avec la machine EOMAT UNI		30 sec.	100 assemblages maxi par jour	Idéal pour montage en atelier, ne pas utiliser pour les séries LL	Idéal pour montage en atelier, ne pas utiliser pour les séries LL
Pré assemblage avec la machine EOMAT PRO		10 sec.	100 assemblages mini par jour	idéal pour montage en atelier et production en série	idéal pour montage en atelier et production en série
Déformation de tube avec la machine F3 EO2-FORM		40 sec.	300 assemblages maxi par jour	pas approprié	pas approprié
Déformation de tube avec la machine EO2-FORM PRO22		6 sec.	100 assemblages mini par jour	pas approprié	pas approprié
Evasement du tube avec la machine Parflare ECO		30 sec.	50 assemblages maxi par jour	pas approprié	pas approprié
Evasement du tube avec la machine Parflange® 1025		45 sec.	100 assemblages maxi par jour	pas approprié	pas approprié
Evasement du tube avec la machine Parflange® 50		30 sec.	Basic: 500 assemblages maxi par jour PRO: 1200 assemblages maxi par jour	pas approprié	pas approprié

*Temps moyen de montage inclus contrôle du montage et installation

Choix du procédé pour assemblage de raccords à bague EO/EO-2

Assemblage manuel pour intervention sur site

Procédé			Produit		
Methode	**Appareil**	**Procédé/Durée***	**Capacité de production:**	**Bague progressive PSR/DPR**	**EO-2**
Sertissage direct dans le raccord		60 sec.	10 assemblages maxi par semaine	Pour réparation sur site, non recommandé pour une Production en série, pour des tubes de plus 22 mm de diamètre extérieur, en acier inox	Juste pour réparations sur site, non recommandé pour une production en série, pour des tubes de plus de 22 mm de diamètre extérieur
Présertissage à l'étau		45 sec.	10 assemblages maxi par semaine	Pour réparation sur site, non recommandé pour grande quantités	Pour réparation sur site, non recommandé pour grandes quantités
Evasement à l'étau		120 sec.	max. 10 évasements par semaine	pas approprié	pas approprié
Présertissage avec le dispositif HVM-B-		30 sec.	50 assemblages maxi par jour	Montage final avec 1/2 tour indispensable, pas pour tubes plus de 15 mm de ∅ ext., pas pour acier inox	pas approprié
Présertissage avec EO-KARRYMAT		60 sec.	20 assemblages maxi par jour	Idéal pour réparation sur site et petites installations en grande série	Idéal pour réparation sur site et petites installations en grande série
Evasement avec KARRYFLARE		60 sec.	max. 20 évasements par jour	pas approprié	pas approprié

*Temps moyen de montage inclus contrôle du montage et installation

E

Choix du procédé pour raccords avec déformation du tube EO2-FORM, Triple-Lok® et O-Lok®

Assemblage manuel pour intervention sur site

Procédé			Produit		
Methode	**Appareil**	**Procédé/Durée***	**EO2-FORM**	**Triple-Lok®**	**O-Lok®**
Pré assemblage avec la machine EOMAT ECO		30 sec.	pas approprié	pas approprié	pas approprié
Pré assemblage avec la machine EOMAT UNI	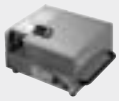	30 sec.	pas approprié	Convient pour montage en atelier. Choisir de préférence le procédé Parflange®	pas approprié
Pré assemblage avec la machine EOMAT PRO		10 sec.	pas approprié	pas approprié	pas approprié
Déformation de tube avec la machine EO2-FORM F3		40 sec.	idéal pour montage en atelier et production en série	pas approprié	pas approprié
Déformation de tube avec la machine EO2-FORM PRO22		6 sec.	idéal pour montage en atelier et production en série	pas approprié	pas approprié
Evasement du tube avec la machine Parflare ECO		30 sec.	pas approprié	idéal pour montage en atelier, non-recommandé pour production en série	pas approprié
Evasement du tube avec la machine Parflange® 1025		45 sec.	pas approprié	idéal pour montage en atelier, non-recommandé pour production en série, non-approprié pour tubes acier inox de plus de 25 mm de ∅ ext.	idéal pour montage en atelier, non-recommandé pour production en série, non-appro-prié pour tubes acier inox de plus de 25 mm de ∅ ext.
Evasement du tube avec la machine Parflange® 50		30 sec.	pas approprié	idéal pour montage en atelier et production en série	Idéal pour montage en atelier et production en grande série. Positionnement automa-tiquedes manchettes en option pour augmenter la productivité.

*Temps moyen de montage inclus contrôle du montage et installation

Choix du procédé pour raccords avec déformation du tube EO2-FORM, Triple-Lok® et O-Lok®

Assemblage manuel pour intervention sur site

Procédé			Produit		
Methode	**Appareil**	**Procédé/Durée***	**EO2-FORM**	**Triple-Lok®**	**O-Lok®**
Sertissage direct dans le raccord		60 sec.	non-approprié, choisir EO-2 pour réparations sur site	Non-approprié, utiliser la machine KARRYFLARE ou l'appareil d'évasement manuel	non-approprié, utiliser les manchettes brasée-sou des flexibles pour réparations sur site
Présertissage à l'étau		45 sec.	non-approprié, choisir EO-2 pour réparations sur site	Non-approprié, utiliser la machine 1015 ou l'appareil d'évasement manuel	non-approprié, utiliser les manchettes brasée-sou des flexibles pour réparations sur site
Evasement à l'étau		120 sec.	pas approprié	pour réparation sur site, non recommandé pour une production en série et pour l'acier inoxydable	non-approprié, utiliser les manchettes brasée-sou des flexibles pour réparations sur site
Présertissage avec le dispositif HVM-B		30 sec.	pas approprié	pas approprié	pas approprié
Présertissage avec EO-KARRYMAT		60 sec.	non-approprié, choisir EO-2 pour réparations sur site	pas approprié	pas approprié
Evasement avec KARRYFLARE		60 sec.	non-approprié, choisir EO-2 pour réparations sur site	idéal pour réparations sur site et petites installations non recommandé pour une production en série	pas approprié

*Temps moyen de montage inclus contrôle du montage et installation

Nouvelles instructions pour le montage final

Pré-assemblage traditionnel

- Selon DIN 3859 T2
- Méthode optionnelle
- Réglage machine, assemblage manuel

- Montage par machine: Le réglage de la machine correspond à 1 tour ¼

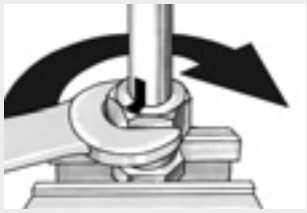

- Montage manuel: Tourner l'écrou de 1 tour ¼

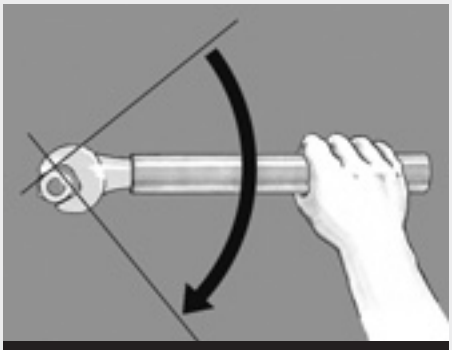

Montage final
Avant: 90°
ou ¼ tour
après vissage à la main

Pré-assemblage EO optimisé

- Réglage machine, assemblage manuel

- Montage par machine: Le réglage de la machine correspond à 1 tour ½

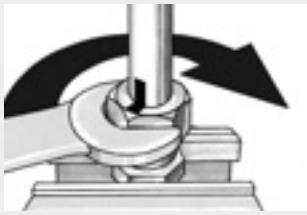

- Montage manuel: Tourner l'écrou de 1 tour ½

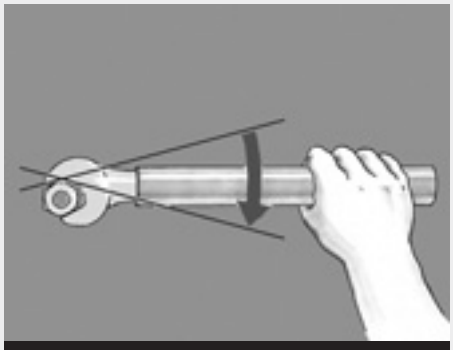

Montage final
Maintenant: 30°
ou 1/12 tour
après vissage à la main

Bague progressive DPR

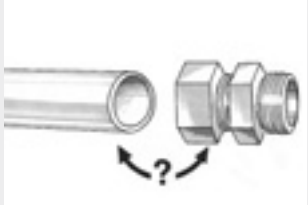

Combinaison de matières

- Sélectionner les raccords appropriés à bague progressive EO

Matière du tube	Raccords à bague progressive	Indication de montage
Acier	Acier	
Acier inox	Acier inox	Pré-montage avec machine ou bloc de pré-montage
Cuivre	Laiton	
Plastique p. ex. Polyamide	Acier ou laiton	Fourrure de renforcement E necessaire
Acier inox	Acier	Utiliser la bague DPR en acier inox, pré-sertissage avec machine ou outil trempé

E

Préparation du tube

- Couper et ébavurer le tube
- Ne pas faire de montage avec des tubes sous tension
- S'assurer que le tube soit bien maintenu

Longueurs min. droites

Séries L										
Ø tube	06	08	10	12	15	18	22	28	35	42
L min	39	39	42	42	45	49	53	53	60	60
Séries S										
Ø tube	06	08	10	12	14	16	20	25	30	38
L min	44	44	47	47	54	54	59	68	73	82

1

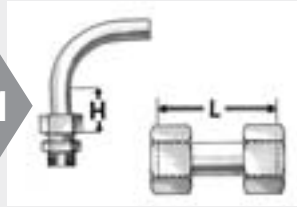

- Respecter la hauteur des écrous H = 2× largeur de l'écrou
- Utiliser les raccords droits intermédiaires «GZ» en lieu et place des tubes courts

2

- Couper le tube d'équerre
- Maximum de déviation + ou –1°
- ⚠ Ne pas utiliser de coupe tube
- Appareil de coupe EO (AV)

3

- Ebavurer l'intérieur et l'extérieur du tube
- Chanfrein max. 0,3 mm × 45°
- Conseil : Outil à ébavurer modèle 226

Fourrure de renforcement VH

- Fourrures de renforcement VH pour tubes à paroi mince ou métal tendre (voir tableau)

Fourrure de renforcement E

- Fourrure de renforcement E pour tube plastique

1

- Introduire la fourrure dans le tube

2

- La positionner dans le tube

● Pousser la fourrure dans le tube

■ VH nécessaire dans les tuyauteries démontées régulièrement et soumises à de fortes contraintes (vibrations)

Tableau de sélection VH pour bague progressive
Pour tubes acier ST 37.4
et tubes acier inoxydable 1.4571 et 1.4541

Epaisseur de paroi	4	5	6	8	10	12	14	15	16	18	20	22	25	28	30	35	38	42
3																	■	■
2.5															■	■	●	●
2											■	■	■	■	●	■		●
1.5									■	■	●	■		■				
1						■	●	●	●	●		●						
0.75			●															

VH pour tube en métal tendre (p. ex. Tube-Cu)

Epaisseur de paroi	4	5	6	8	10	12	14	15	16	18	20	22	25	28	30	35	38	42
3.5																	●	●
3															●	●	●	●
2.5											●	●	●	●	●	●	●	●
2									●	●	●	●	●	●	●	●	●	●
1.5					●	●	●	●	●	●	●	●	●	●	●	●	●	●
1			●	●	●	●	●	●	●	●	●	●	●	●	●	●		
0.75			●	●	●	●	●	●	●	●								
0.5			●	●	●	●	●	●										

Bague taillante EO PSR

Prémontage avec EOMAT/ EO-KARRYMAT

- Méthode privilégiée
- et économique

⚠ HVM-B non recommandé

1

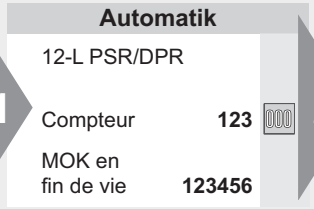

- EOMAT ECO/UNI et EO-KARRYMAT: voir tableau sur l'appareil (PSR) Une pression inférieure est requise pour les matières de tubes plus tendres que l'acier et l'inox
- EOMAT PRO: Reconnaissance automatique de l'outil
- EO-KARRYMAT: voir tableau sur l'appareil (PSR)
- Si autre machine, vérifier les données techniques

2

⚠ Utilisez le cône de montage MOK d'origine Parker

- Contrôle (voir instructions)
- Nettoyer et lubrifier régulièrement le cône et le filetage
- Pour EOMAT PRO utilisez cône de montage "MOK…PRO" avec la puce électronique

3

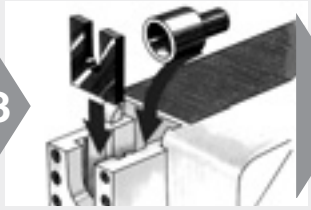

- Mettre en place l'outillage correspondant
- Ils doivent être nettoyés et lubrifiés régulièrement
- EO-KARRYMAT: fermer la vanne de la pompe à main.
- plaques d'appui pour 35-L et 42-L en 2 parties

4

- Glisser l'écrou de raccord et la bague taillante PSR sur l'extrémité du tube comme illustré ci-dessus

5

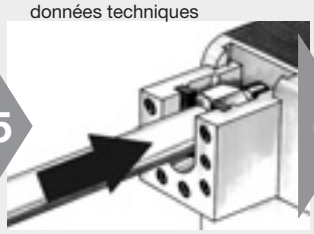

- Introduire le tube avec l'écrou et la bague taillante PSR
- Pousser le tube jusqu'à venir en butée sur le cône de montage

6

- Maintenir le tube dans cette position
- EOMAT: maintenir la touche appuyée jusqu'à la fin du montage
- Utiliser un support et une commande à pied pour tubes longs
- EO-KARRYMAT: actionner la pompe à main jusqu'à la pression désirée

7

- Après le pré-sertissage retirer le tube pour contrôle
- EO-KARRYMAT: ouvrir la vanne de la pompe à main

8

⚠ Retirer le tube après le montage. La bague progressive a pénétré le tube en formant une collerette visible (contrôle visuel)

- Il est sans importance que la bague tourne sur le tube

9

- Utiliser le calibre AKL pour le contrôle des grandes séries

10

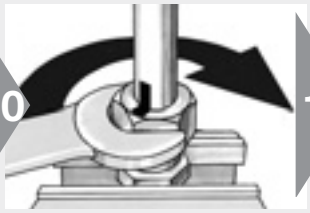

- Serrer à la clef jusqu'au point de résistance (sans clef rallongée)

⚠ Repérer la position de l'écrou

11

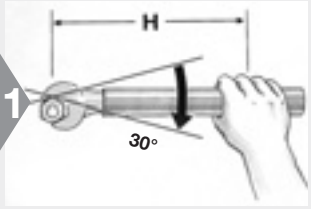

⚠ Ensuite serrer selon angle de 30° (1/12 de tour)

⚠ Il est recommandé d'utiliser des clefs avec rallonge pour les diamètres de tube au-dessus de 20 mm **(tableau)**

- Couples de serrage sur demande

Tableau

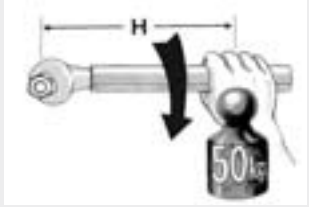

Taille		Longueur de clef H [mm]
22-L		400
28-L	20-S	500
35-L	25-S	800
42-L	30-S	1000
	38-S	1200

Bague progressive PSR/DPR

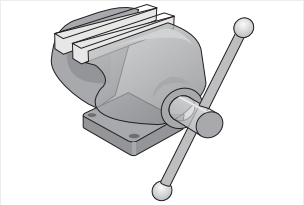

Pré-assemblage avec bloc VOMO

- Méthode fiable pour réparations
- Economique pour petites quantités

⚠ Les bagues progressives EO inox doivent être pré-serties avec des outils traités

- Pour des diamètres ext. de tube supérieurs à 25 mm, utiliser EO-KARRYMAT / EOMAT

E

1

⚠ Les filets des raccords en inox doivent être lubrifiés

- EO-NIROMONT est un lubrifiant à haute performance

2

- Contrôle (voir les instructions de contrôle)
- Le cône des outils de pré-assemblage doit être vérifié régulièrement (tous les 50 pré-assemblages) avec le calibre KONU
- Nettoyer et lubrifier régulièrement le cône et le filetage

3

- Utilisez les blocs de prémontage VOMO
- Un corps de raccord ne peut être utilisé que pour un seul prémontage
- Visser l'écrou avec la bague taillante à la main sur le raccord

4

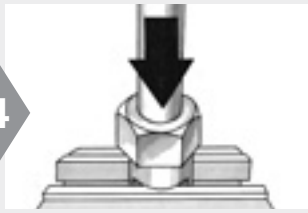

⚠ Pousser le tube en butée dans le cône de sertissage

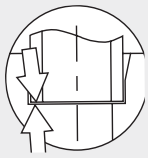

5

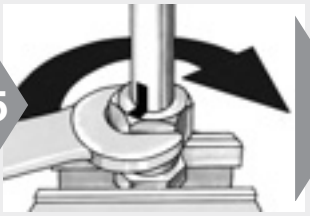

⚠ Repérer la position de l'écrou

- Serrer l'écrou d'environ 1¼ tours

⚠ Il est recommandé d'utiliser des clefs avec rallonge pour les diamètres de tube au-dessus de 20 mm **(tableau)**

6

Contrôle :

- Glisser l'écrou

⚠ La bague progressive a pénétré le tube en formant une collerette visible (contrôle visuel)

⚠ Il est sans importance que la bague tourne sur le tube

7

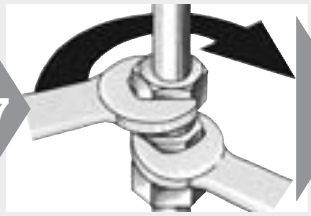

- Serrer à la clef jusqu'au point de résistance (sans clef rallongée)

⚠ Repérer la position de l'écrou

8

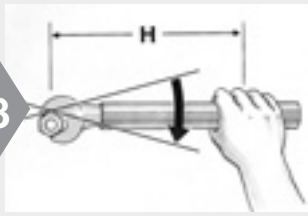

⚠ Ensuite serrer fermement selon angle de 30° (1/12 de tour)

⚠ Il est recommandé d'utiliser des clefs avec rallonge pour les diamètres de tube au-dessus de 20 mm **(tableau)**

- Couples de serrage sur demande

Tableau

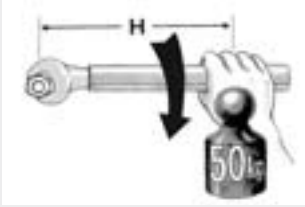

Taille		Longueur de clef H [mm]
22-L		400
28-L	20-S	500
35-L	25-S	800
42-L	30-S	1000
	38-S	1200

Bague progressive DPR

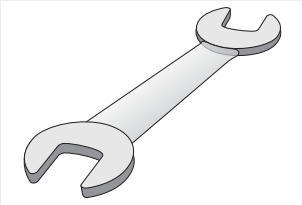

Montage direct

- Procédure simple pour petites dimensions
- Pas économique pour les assemblages en série

⚠ Les tubes de diamètre 30, 35, 38 et 42 mm doivent être pré-assemblés en utilisant un étau

⚠ Les raccords à bague progressive EO en acier inoxydable doivent être pré-sertis avec des outils traités (VOMO)

⚠ La lubrification des filetages réduira les couples de serrage

⚠ Les filets des raccords en inox doivent être lubrifiés

⚠ EO-NIROMONT est un lubrifiant haute performance pour raccords en inox

- Visser l'écrou à la main sur le raccord jusqu'à blocage

⚠ Presser fermement l'extrémité du tube en butée dans le raccord

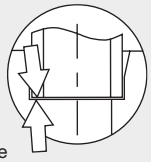

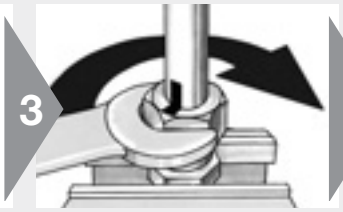

- Repérer la position de l'écrou
- Serrer l'écrou d' 1½ tours

⚠ Il est recommandé d'utiliser des clefs avec rallonge pour les diamètres de tube au-dessus de 20 mm **(tableau)**

- N'utiliser qu'une seule fois les corps de raccord

Contrôle :

- Glisser l'écrou

⚠ La bague progressive a pénétré le tube en formant une collerette visible (contrôle visuel)

- Il est sans importance que le bague tourne sur le tube

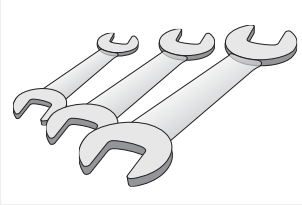

Montage répétitif

- Chaque fois qu'un raccord a été démonté, il doit être remonté avec le même couple de serrage que lors du montage initial

⚠ Les bagues progressives EO ne peuvent plus être remplacées dès qu'elles sont serties

⚠ Les filets des raccords en inox doivent être lubrifiés

⚠ EO-NIROMONT est un lubrifiant à haute performance

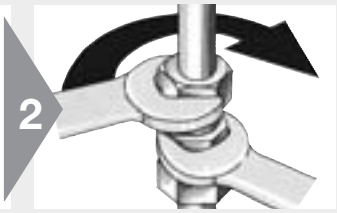

- Chaque fois qu'un raccord a été démonté, il doit être remonté avec le même couple que lors du montage initial
- Le corps de raccord doit être tenu fermement

⚠ Il est recommandé d'utiliser des clefs avec rallonge pour les diamètres de tube au-dessus de 20 mm **(tableau)**

Tableau

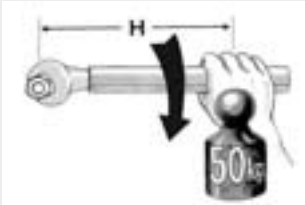

Taille		Longueur de clef H [mm]
22-L		400
28-L	20-S	500
35-L	25-S	800
42-L	30-S	1000
	38-S	1200

Raccord EO-2

Chaque emballage contient des instructions de montage détaillées. Des détails pour le réglage d'EOMAT et la sélection des fourrures de renforcement sont également présentés.

Préparation du tube

- Couper et ébavurer le tube
- Ne pas faire de montage avec des tubes sous tension
- S'assurer que le tube soit bien maintenu

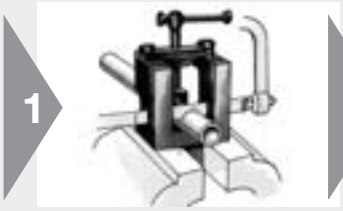

- Couper le tube d'équerre
- Maximum de déviation + ou –1°
- ⚠ Ne pas utiliser de coupe tube
- Appareil de coupe EO (AV)

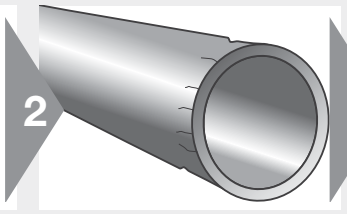

- Ne pas déformer l'extrémité du tube avec la coupe ou le cintrage
- Des marques ou des rayures peuvent entrainer des fuites
- Paroi mince et tubes souples sont très sensibles

- Ebavurer l'intérieur et l'extérieur du tube
- Chanfrein max. 0,3 mm × 45°
- Le joint peut être endommagé par les bavures

Combinaison des matières

- Sélectionner le type d'écrou FM

	Tube en acier	Tube en inox	Tube en plastique
Raccord acier	FM…CF	FM…SSA	FM…CF+E
Raccord inox	—	FM…71	FM…71+E

Fourrure de renforcement E

- Fourrure de renforcement pour tube plastique

Fourrure de renforcement VH

- Fourrure de renforcement VH pour tubes en métal ou ayant une faible épaisseur de paroi

- Pour le choix de la fourrure : Voir le tableau inclu dans la boîte

- Introduire la fourrure dans le tube

Utilisation des fourrures de renforcement «VH» pour les raccords EO-2

∅ tube	0,5	0,75	1	1,5	2	2,5	3	3,5	4
4									
6									
8									
10									
12									
14									
15			○						
16									
18									
20									
22									
25									
28									
30									
35									
38									
42					○				

- Les épaisseurs de paroi ou les matériaux non définis requièrent un essai de fonctionnement.
- VH **pas indispensable** pour EO-2 et tube en acier. Essai de fonctionnement requis pour tube inox.
- VH **pas indispensable** pour EO-2 et tube en acier et pour EO-2/71 ou EO-2/SSA et tube inox.
- ○ VH **indispensable** pour FM/71 et pressions de service > à 100 bar.

Raccord EO-2

Chaque emballage contient des instructions de montage détaillées. Des détails pour le réglage d'EOMAT et la sélection des fourrures de renforcement sont également présentés.

Remplacement du joint d'étanchéité/ Montage répétitif

- Le joint d'étanchéité DOZ peut être changé séparément

- Après démontage, le joint peut glisser le long du tube
- Vérifier l'état du joint et le remplacer si nécessaire
- Une abrasion de la surface extérieure n'affecte pas l'étanchéité

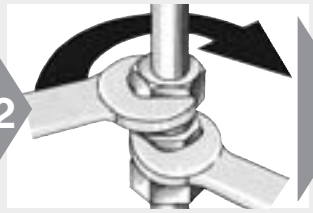

- Serrer à la clef jusqu'au point de résistance (sans clef rallongée)

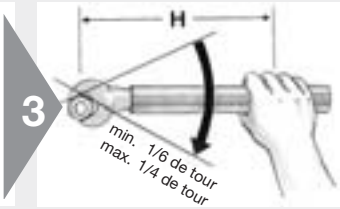

⚠ Serrer ensuite d'au moins $^1/_6$ de tour (max. ¼) (1 à 1½ 6 pans

⚠ Il est recommandé d'utiliser des clefs avec rallonge pour les diamètres de tube au-dessus de 20 mm **(tableau)**

Tableau

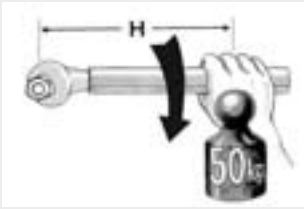

Taille		Longueur de clef H [mm]
22-L		400
28-L	20-S	500
35-L	25-S	800
42-L	30-S	1000
	38-S	1200

Instructions de montage EO-2

Montage avec EOMAT/ EO-KARRYMAT

- Méthode privilégiée
- Méthode fiable
- L'appareil HVM-B n'est pas approprié pour l'EO-2

E

1

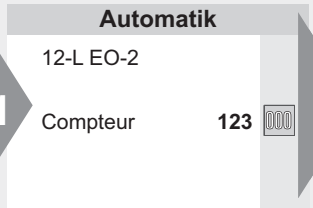

- EOMAT ECO/UNI: voir tableau sur l'appareil (instruction de montage inclue dans l'emballage)
- EOMAT PRO: Reconnaissance automatique de l'outil
- KARRYMAT: voir tableau sur l'appareil (EO-2)
- Si autre machine, vérifier les données techniques

2

⚠ Utilisez le cône de montage MOKEO2 d'origine Parker

- Vérifier la profondeur du cône
- Pour EOMAT PRO utilisez cône de montage «MOK…PRO» avec la puce électronique

Avantages: montage simple et sûr

3

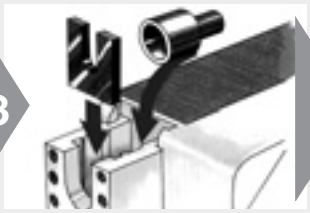

- Mettre en place les outils correspondants
- Les plaques de maintien pour 35-L et 42-L sont en 2 parties
- EO-KARRYMAT: fermer la vanne de la pompe à main

4

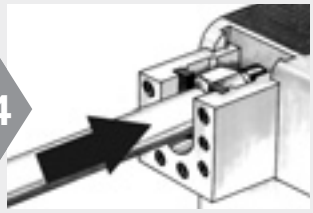

- Introduire le tube avec l'écrou
- Pousser le tube jusqu'à venir en butée sur le cône de montage
- Retenir l'écrou afin de faciliter le montage

5

- Maintenir le tube dans cette position
- EOMAT: appuyer la touche «START» et la maintenir
- Pour les tubes longs, utiliser un support et l'interrupteur à pédale
- EO-KARRYMAT: actionner la pompe à main jusqu'à la pression désirée, puis ouvrir la vanne de la pompe à main

6

Contrôle:

- Vérifier qu'il n'y a plus d'espace entre le talon de la bague d'étanchéité et la face d'appui de la bague d'ancrage
- Légère ouverture (max. 0,2 mm) est permise

7

⚠ **Si un espace subsiste:** Vérifier tous les composants, tube, machine, outillage et la pression.

⚠ Répéter l'opération en augmentant la pression si necessaire

8

⚠ Les filets des raccords en inox doivent être lubrifiés

⚠ EO-NIROMONT est un lubrifiant à haute performance

9

- Serrer à la clef jusqu'au point de résistance (sans rallonge)

10

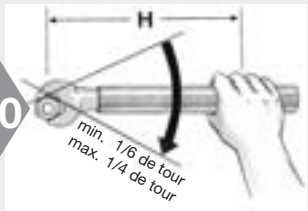

⚠ Serrer ensuite d'au moins $^1/_6$ de tour (max. ¼ de tour) (1 à 1½ 6 pans)

⚠ Il est recommandé d'utiliser des clefs avec rallonge pour les diamètres de tube au-dessus de 20 mm **(tableau)**

Tableau

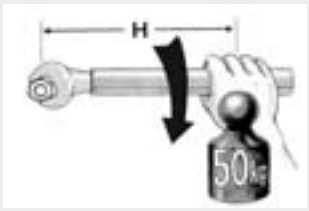

Taille		Longueur de clef H [mm]
22-L		400
28-L	20-S	500
35-L	25-S	800
42-L	30-S	1000
	38-S	1200

Instructions de montage EO-2

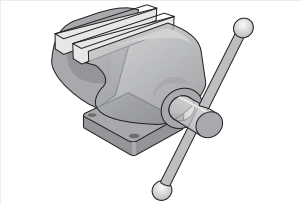

Montage à l'étau

- Méthode sûre
- Economique pour petites quantités

1

⚠ Les filets des raccords en inox doivent être lubrifiés
⚠ EO-NIROMONT est un lubrifiant à haute performance

2

- Vérifier la bonne côte de profondeur du cône **(tableau)**
- Utiliser l'outillage de pré-sertissage VOMO
- N'utiliser le corps du raccord pour montage qu'une seule fois

3

- Glisser l'écrou de fonction sur le tube
- L'insertion du tube est ainsi facilitée, particulièrement pour les grandes dimensions

4

⚠ Pousser le tube en butée dans le cône de sertissage
- Serrer fermement l'écrou de fonction

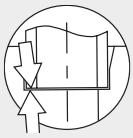

5

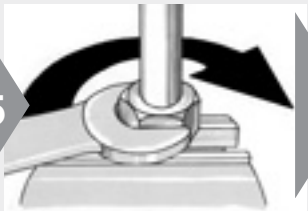

- Serrer fermement jusqu'au point de résistance (environ 1 à 1 1/2 tours)

⚠ Il est recommandé d'utiliser des clefs avec rallonge pour les diamètres de tube au-dessus de 20 mm **(tableau)**

6

Contrôle :
- Vérifier qu'il n'y a plus d'espace entre le talon de la bague d'étanchéité et la face d'appui de la bague d'ancrage
- Légère ouverture (max. 0,2 mm) est permise

7

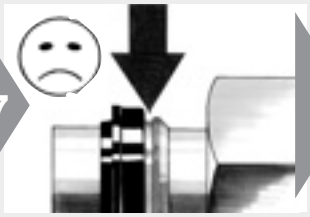

⚠ **Si un espace subsiste :** Répéter l'opération en augmentant la pression. Vérifez qu'il n'y a pas d'espace entre la bague et le joint.

8

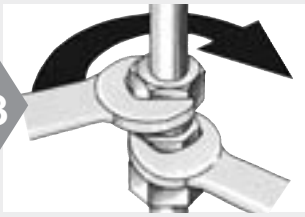

- Serrer à la clef jusqu'au point de résistance (sans clef rallongée)

9

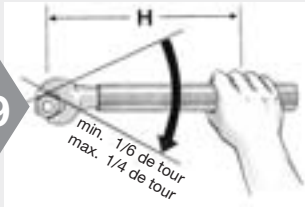

⚠ Serrer ensuite d'au moins 1/6 (max. ¼) tour (1 à 1½ 6 pans)
⚠ Il est recommandé d'utiliser des clefs avec rallonge pour les diamètres de tube au-dessus de 20 mm **(tableau)**

Tableau

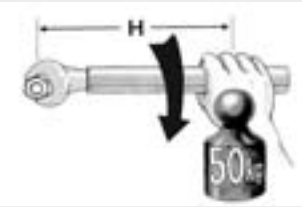

Taille		Longueur de clef H [mm]
22-L		400
28-L	20-S	500
35-L	25-S	800
42-L	30-S	1000
	38-S	1200

Instructions de montage EO-2

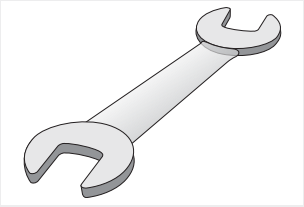

Montage direct

- Procédure simple pour petites dimensions
- Pas économique pour les assemblages en série

⚠ Tube de diamètre 30, 35, 38 et 42 mm doivent être pré-assemblés en utilisant un étau

1

⚠ Les filets des raccords en inox doivent être lubrifiés

⚠ EO-NIROMONT est un lubrifiant à haute performance

2

⚠ Pousser le tube en butée dans le cône de sertissage

- L'insertion du tube est facilitée en vissant l'écrou de fonction

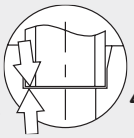

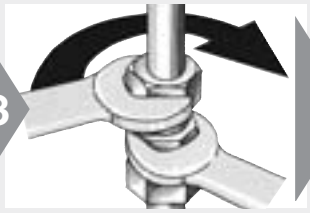

3

- Serrer fermement jusqu'au point de résistance (environ 1 à 1 1/2 tours)

⚠ Il est recommandé d'utiliser des clefs avec rallonge pour les diamètres de tube au-dessus de 20 mm **(tableau)**

4

Contrôle:

- Vérifier qu'il n'y a plus d'espace entre le talon de la bague d'étanchéité et la face d'appui de la bague d'ancrage
- Légère ouverture (max. 0,2 mm) est permise

5

⚠ **Si un espace subsiste:** refaire le sertissage en augmentant la force et vérifier

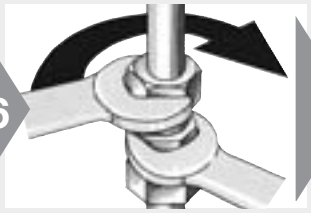

6

- Serrer à la clef jusqu'au point de résistance (sans clef rallongée)

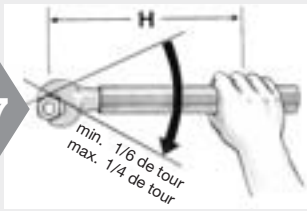

7

⚠ Serrer ensuite d'au moins $^1/_6$ de tour (max. ¼ de tour) (1 à 1½ 6 pans)

⚠ Il est recommandé d'utiliser des clefs avec rallonge pour les diamètres de tube au-dessus de 20 mm **(tableau)**

Tableau

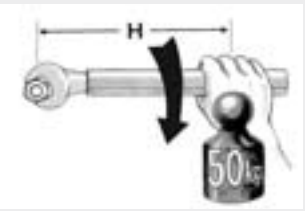

Taille		Longueur de clef H [mm]
22-L		400
28-L	20-S	500
35-L	25-S	800
42-L	30-S	1000
	38-S	1200

Instructions pour le contrôle des outillages de montage EO

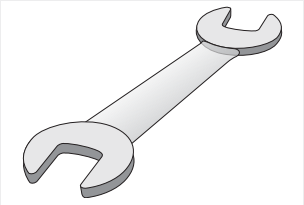

Cônes de montage VOMO pour montage en étau
Cônes de montage MOK pour montage avec des machines EO

⚠ L'utilisation d'outils inappropriés, endommagés ou usés peut provoquer la défaillance des raccords et des dégâts sur l'appareil de montage

⚠ L'outillage doit être régulièrement contrôlé, au plus après 50 montages

⚠ Les outils usés doivent être changés ⚠ Utiliser exclusivement l'outillage Original Parker

⚠ Garder les outils propres et les lubrifier régulièrement

1

- Nettoyer l'outil pour contrôle

2

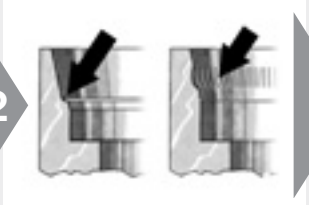

- Contrôle visuel : le cône ne doit pas présenter d'usure, d'endommagements ou de fissures

3

- Vérifier que la géométrie du cône ne présente aucune déformation

⚠ Utiliser des calibres de conicité spéciaux KONU

- Les calibres de conicité KONU sont des outils de précision à traiter conformément aux règles

4

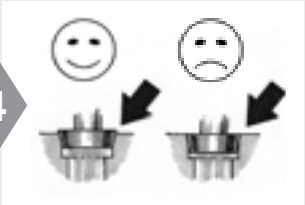

- Vérifier le contour : la face arrière du calibre de conicité doit être nette et déborder le cône de la face avant

5

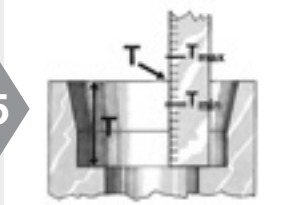

- Contrôler la profondeur d'insertion

⚠ Une dérive de cette dimension peut générer des dommages

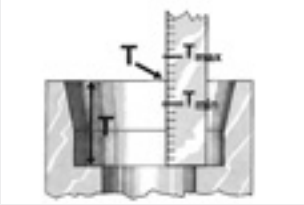

- Profondeur d'insertion T

Tableau de contrôle «profondeur d'insertion» pour l'outillage de prémontage EO (MOK et VOMO)

Type	T_{min}	T_{max}	Type	T_{min}	T_{max}
6-L	6,95	7,05	6-S	6,95	7,05
8-L	6,95	7,05	8-S	6,95	7,05
10-L	6,95	7,05	10-S	7,45	7,55
12-L	6,95	7,05	12-S	7,45	7,55
15-L	6,95	7,05	14-S	7,95	8,05
18-L	7,45	7,55	16-S	8,45	8,55
22-L	7,45	7,55	20-S	10,45	10,55
28-L	7,45	7,55	25-S	11,95	12,05
35-L	10,45	10,55	30-S	13,45	13,55
42-L	10,95	11,05	38-S	15,95	16,05

Instructions de montage de l'EO2-FORM

Combinaison des matières

- Sélectionner les matières appropriées
- Voir chapitre B pour spécifications des tubes

Sélection de matériaux

Matériau du tube	Matériau du raccord et écrou	Matériau du joint
Acier	Acier	Acier/NBR ou Acier/FKM
Acier inox	Acier inox	Acier inox/ FKM/NBR
Acier inox	Acier	Acier/NBR ou Acier/FKM

Préparation du tube

- Couper et ébavurer le tube
- Monter sans tension

1

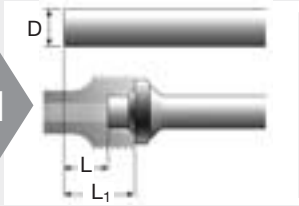

- Tenir compte des longueurs supplémentaires **(voir tableau)**

2

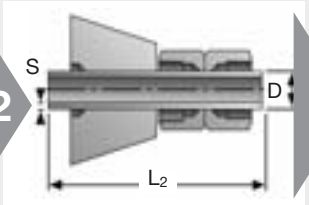

- Respecter les longueurs minimales L_2 pour des tubes droits **(voir tableau)**

3

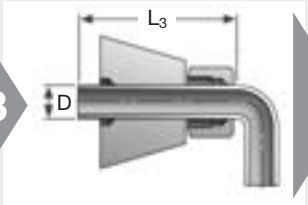

- Respecter la cote L3 avant la courbure du tube **(voir tableau)**

4

- Couper le tube d'équerre
- Déviation max. ± 1°
- ⚠ Ne pas utiliser de coupe-tubes
- Utiliser le dispositif de coupe EO (AV) pour une coupe manuelle

5

- Ebavurer l'intérieur et l'extérieur du tube
- Chanfrein max. 0,3 mm × 45°
- Recommandation : outil à ébavurer modèle 226

6

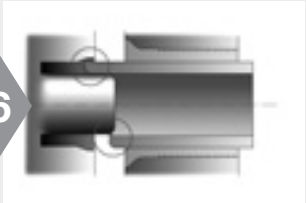

- Des poussières, saletés, copeaux ou bavures peuvent empêcher la bonne insertion du tube dans l'outillage
- ⚠ Des tubes sales peuvent engendrer l'usure ou la défaillance des outils

Instructions de montage de EO2-FORM

Tableau de préparation du tube – Série L

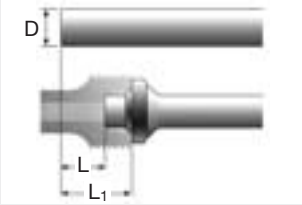

● Supplément de longueur

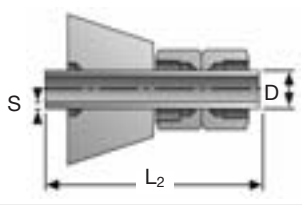

● Longueurs droites minimum

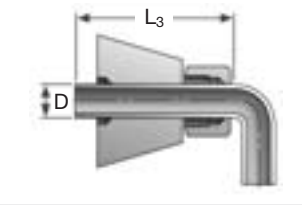

● Longueurs droites avant cour-bure

● Ecartement minimal pour tubes en U

Série ∅ ext. tube	S Epaisseur de paroi	L Acier ± 0,5	L Acier inox ± 0,5	L_1 Acier	L_1 Acier inox	L_2	L_3
6L	1,0	6,0	6,0	13,0	13,0	90	63
	1,5	6,0	6,0	13,0	13,0		
8L	1,0	5,5	5,5	12,5	12,0	92	65
	1,5	5,5	5,5	12,5	12,5		
	2,0	5,0		12,0	12,5		
10L	1,0	5,5	5,5	12,5	12,5	95	68
	1,5	5,0	6,0	12,0	13,0		
	2,0	5,0	6,0	12,0	13,0		
12L	1,0	4,5	5,0	11,5	12,0	95	70
	1,5	5,5	5,5	12,5	12,5		
	2,0	5,0	5,5	12,0	12,5		
15L	1,5	5,5	7,0	12,5	14,0	102	75
	2,0	5,5	6,5	12,5	13,5		
	2,5	5,5		12,5			
18L	1,5	5,5	7,0	13,0	14,5	110	80
	2,0	5,5	7,0	13,0	14,5		
	2,5	6,0		13,5			
	3,0	6,0		13,5			
22L	1,5	6,0	7,5	13,5	15,0	120	90
	2,0	6,5	7,5	13,5	15,0		
	2,5	7,0	7,5	14,5	15,0		
	3,0	7,0		14,5			
28L	1,5	5,5	6,5	13,0	14,0	140	98
	2,0	6,5	7,5	14,0	15,0		
	2,5	7,0	8,0	14,5	15,5		
	3,0	7,0		14,5			
35L	2,0	7,0	8,5	17,5	19,0	170	115
	3,0	8,5	10,5	19,0	21,0		
	4,0						
	5,0						
42L	2,0	7,5	8,0	18,5	19,0	190	125
	3,0	9,0	10,5	20,0	21,5		
	4,0	9,0		20,0			

Instructions de montage de EO2-FORM

Tableau de préparation du tube – Série S

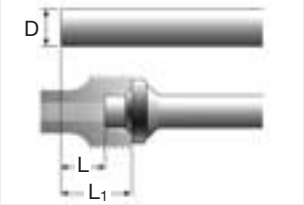

● Supplément de longueur

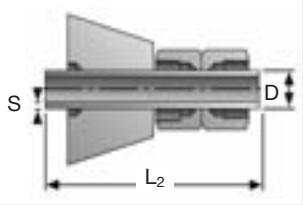

● Longueurs droites minimum

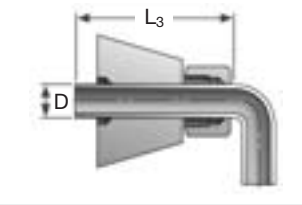

● Longueurs droites avant cour-bure

● Ecartement minimal pour tubes en U

Série ∅ ext. tube	S Epaisseur de paroi	L Acier ± 0,5	L Acier inox ± 0,5	L_1 Acier	L_1 Acier inox	L_2	L_3
6S	1,0	6,0	6,0	13,0	13,0	92	65
	1,5	6,0	6,0	13,0	13,0		
	2,0	5,5		12,5		95	68
8S	1,0	5,5	5,5	12,5	12,5		
	1,5	5,5	5,5	12,5	12,5		
	2,0	5,0		12,0		100	70
10S	1,5	5,0	6,0	12,5	13,5		
	2,0	5,0	6,0	12,5	13,5		
12S	1,5	5,0	6,5	12,5	14,0	100	72
	2,0	5,0	6,0	12,5	13,5		
16S	1,5	5,0	6,5	13,0	14,5		
	2,0	5,5	6,5	13,5	14,5	108	78
	2,5	5,5	6,5	13,5	14,5		
	3,0	5,0	6,0	13,0	14,0		
20S	2,0	7,0	8,5	17,5	19,0	135	98
	2,5	7,0	8,5	17,5	19,0		
	3,0	7,0	8,5	17,5	19,0		
	3,5	7,0		17,5			
25S	2,0	8,5	10,0	20,5	22,5	155	112
	2,5	8,5	10,0	20,5	22,5		
	3,0	8,5	10,5	20,5	23,0		
	4,0	8,5		20,5			
30S	3,0	8,5	10,5	22,0	24,0	165	122
	4,0	9,5	11,0	23,0	24,5		
	5,0	8,5		22,0			
38S	2,5		10,0		26,0		
	3,0	10,0	10,0	26,0	26,0	190	135
	3,5	10,0		26,0			
	4,0	10,0	12,0	26,0	28,0		
	5,0	11,0	13,0	27,0	29,0		
	6,0	11,5		27,5			
	7,0	11,5		27,5			

Instructions de montage de EO2-FORM

Formage de tubes avec EO2-FORM F3

- Méthode recommandée
- Procédé fiable

1

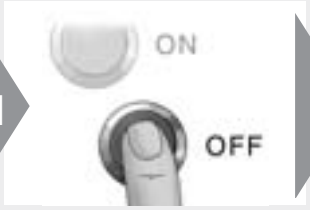

⚠ Ne changer d'outils qu'en commande arrêtée (touche OFF)
⚠ Respecter les consignes de sécurité
⚠ Ne pas faire fonctionner la machine sans les outillages

2

- Ouvrir les portes du magasin d'outils
- L'outillage de manutention est placé dans la partie supérieure du magasin

3

- Sélectionner les poinçons de formage appropriés selon le matériau, le diamètre extérieur et l'épaisseur du tube

4

- Vérifier que les poinçons de formage ne sont pas encrassés, usés ou endommagés

5

- Insérer le poinçon de formage dans la machine à l'aide du support magnétique
- Tourner dans le sens horaire jusqu'à encliquetage de la fermeture à baïonnette

6

- Tirer sur le poinçon par un mouvement vers le bas avant de le ranger dans le magasin

7

- Sélectionner le jeu de mâchoires de serrage adéquat correspondant au diamètre extérieur

⚠ Garder à l'écart les jeux de mors pour tubes inox afin d'éviter toute corrosion par contact

8

- Vérifier que les jeux de mors de serrage ne sont pas encrassés, usés ou endommagés

9

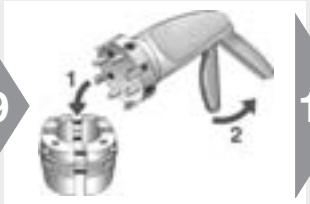

- Utiliser le support de manipulation du jeu de mâchoires de serrage
- Tirer et retenir le levier du jeu de mâchoires de serrage

10

- Introduire le jeu de mors de serrage jusqu'à la butée
- Relâcher le levier

⚠ Ne jamais faire fonctionner la machine tant que le support de manipulation du jeu de mâchoires de serrage est inséré dedans

11

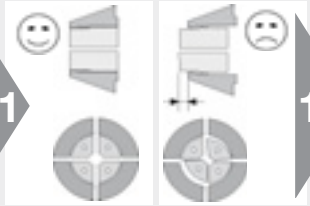

⚠ La partie frontale des mors de serrage doit concorder avec leur support
⚠ Les mors de serrage doivent parfaitement être positionnés dans leur support

12

- Appuyer sur le bouton (ON)
- Après chaque démarrage, appuyer la touche reset (RESET)
- La machine exécute une identification automatique de l'outillage

⚠ Les mors de serrage se referment à cet effet

- Tenir la touche reset (RESET) enfoncée jusqu'à éclairement
- L'ordre de marche est indiqué par l'éclairement de la touche reset (RESET)

Instructions de montage de EO2-FORM

13

- ⚠ L'extrémité du tube doit être exempte de bavures, de copeaux et d'impuretés
- ⚠ Lubrifier l'intérieur et l'extérieur de l'extrémité du tube
- Utiliser EO-NIROMONT comme lubrifiant

14

- Introduire l'extrémité du tube équipé de l'écrou jusqu'en butée dans l'outil ouvert

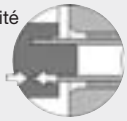

- ⚠ Presser fermement l'extrémité du tube contre la butée de l'outil
- ⚠ Ne pas tourner le tube dans le sens inverse des aiguilles d'une montre afin de ne pas débloquer le poinçon de formage

15

- Appuyer et tenir en position enfoncée la touche (@ START) jusqu'à serrage du tube
- Le commutateur à pédale peut être utilisé comme alternative à la touche (@ START)
- ⚠ Presser fermement le tube contre la butée jusqu'à serrage
- Utiliser un étayage pour les tubes longs
- ⚠ Ne pas toucher à l'outillage pendant l'opération de formage

16

- Le tube peut être retiré après ouverture des jeux de mors
- La touche reset (RESET) s'éclaire et la machine est prête pour l'opération suivante
- Contrôler régulièrement (tous les 50 montages) que l'outillage est propre et sans usure
- Démonter les outils avant de les nettoyer
- Nettoyer les jeux de serrage à l'aide d'une brosse métallique et purger le poinçon de formage avec de l'air comprimé
- Remplacer les outils usés

Instructions de montage de EO2-FORM

Contrôle de montage

- Contrôler tous les tubes formés

⚠ Des tubes incorrectement déformés ne peuvent pas être utilisés

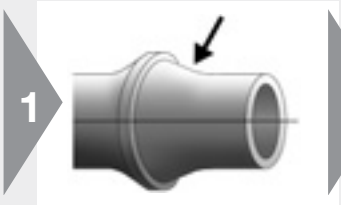

- Le cône intérieur ne doit pas présenter de cannelures ou de chocs

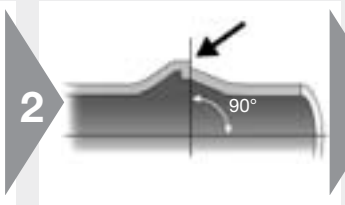

- Contrôler le contour : la surface de contact pour la bague d'étanchéité doit être déformée à angle droit

- Contrôler le diamètre du collet **(tableau)**

⚠ Les extrémités de tube défectueuses ne doivent pas être utilisées. Nettoyer et examiner les outils

Contrôle de mesures

Série ∅ ext. tube	min ∅ [mm]	max ∅ [mm]
6-L/S	8,4	10,3
8-L/S	10,5	12,3
10-L	12,8	14,3
12-L	14,8	16,3
15-L	18,5	20,3
18-L	21,5	24,0
22-L	26,0	27,8
28-L	32,0	33,8
35-L	39,5	42,5
42-L	46,5	49,5
10-S	13,5	15,5
12-S	15,5	17,5
16-S	19,5	21,5
20-S	24,5	27,5
25-S	30,0	34,0
30-S	35,0	39,0
38-S	43,0	47,0

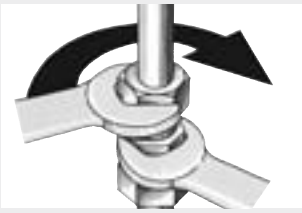

Installation

⚠ Ne pas faire de montage avec des tubes sous tension

- Monter le joint d'étanchéité (DOZ)

- Les filetages doivent être lubrifiés pour les raccords en acier inoxydable
- EO-NIROMONT est un lubrifiant ultraperformant pour raccords en acier inoxydable

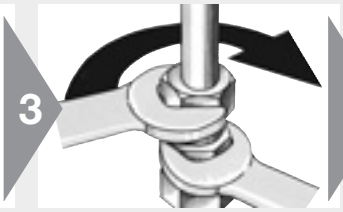

- Le tube doit être monté sans tension
- Assembler jusqu'à accroissement sensible des forces de montage (sans rallonge de clef)

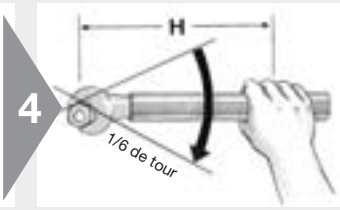

⚠ Serrer ensuite de $^1/_6$ de tour

⚠ Utiliser la rallonge de clef recommandée pour des ∅ ext. de tube au delà de 20 mm **(tableau)**

⚠ Des assemblages incorrects entravent l'efficacité et la longévité de la connexion

Tableau

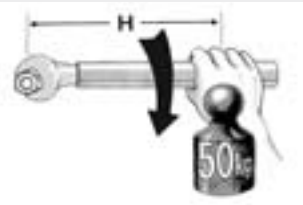

Taille		Longueur de clef H [mm]
22-L		400
28-L	20-S	500
35-L	25-S	800
42-L	30-S	1000
	38-S	1200

Consignes de test de l'outillage EO2-FORM

Poinçon de formage et mors de serrage pour EO2-FORM

⚠ L'utilisation d'outils inappropriés, endommagés ou usés peut conduire à la défaillance des raccords et à des dommages sur l'appareil de montage

⚠ L'outillage doit être régulièrement contrôlé, au plus tard après 50 montages

⚠ Les outils usés doivent être remplacés

⚠ Utiliser exclusivement l'outillage Original Parker

⚠ Garder l'outillage propre et le lubrifier régulièrement

1

- Nettoyer le poinçon de formage pour contrôle
- Ne pas démonter l'outil

2

- Contrôle visuel : la surface ne doit pas présenter des traces d'abrasion ou des chocs
- Purger les copeaux et impuretés avec de l'air comprimé

3

- Nettoyer les mors de serrage pour contrôle
- Ne pas démonter l'outil
- Les goupilles d'arrêt ne doivent pas être absentes ou endommagées

4

- Contrôle visuel : les faces de serrage ne doivent pas présenter de traces d'usure ou de vieillissement
- Eliminer les copeaux à l'aide d'une brosse métallique

E

Montage des raccords à souder

Montage des raccords à souder

- Nipples à souder EO
- ⚠ Utiliser des matériaux soudables
- ⚠ Selon l'application ou la spécification du projet, des exigences particulières peuvent valoir pour:
  la préparation du tube, le procédé de soudage, la qualification de l'opérateur, le contrôle de la connexion soudée et le traitement après soudage

Préparation du tube

- Couper minutieusement
- Monter sans tension
- Fixer solidement à des points rigides

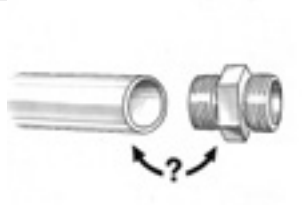

Combinaison des matières

- Sélectionner les matières de tubes appropriés

Matériau du raccord	Spécification du tube
Acier	Acier soudable
Acier inox	Acier inox soudable

1

- Couper le tube d'équerre
- Déviation max. ±1°
- ⚠ Ne pas utiliser de coupe-tubes
- Dispositif de coupe EO (AV)

2

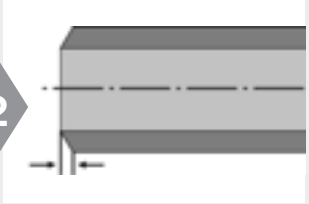

- Façonner l'extrémité du tube selon l'embout à souder

Montage

3

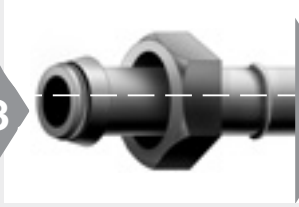

- Glisser l'écrou sur l'embout à souder
- Eloigner tous les joints avant soudage
- Souder le raccord à l'extrémité du tube
- ⚠ Le raccord et le tube doivent être alignés

4

- Nettoyer la soudure
- Calibrer le diamètre intérieur
- Examiner la connexion soudée
- Effectuer au besoin un traitement de surface postérieur à la soudure

5

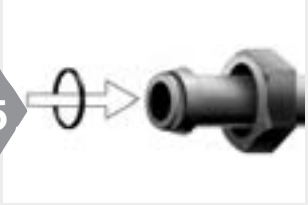

- Monter le joint torique
- Lubrifier le joint torique pour faciliter le montage
- Le joint torique ne doit être ni torsadé, ni endommagé

6

- ⚠ Les filetages doivent être lubrifiés pour les raccords en acier inoxydable
- ⚠ EO-NIROMONT est un lubrifiant ultraperformant pour raccords en acier inoxydable

7

- Assembler jusqu'à accroissement sensible des forces de montage (sans rallonge de clef)

8

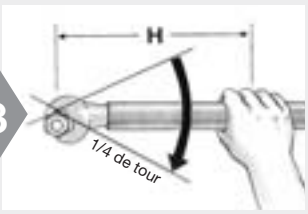

- ⚠ Serrer ensuite d' ¼ de tour (1,5 6 pans)

Instructions de montage de O-Lok®

Sélection du tube

- Sélectionner les matériaux adéquats

Tube en acier		Tube en acier inox	
étiré à froid sans soudure	soudé & étiré	étiré à froid sans soudure	
NF A 49330	NF A 49341		
ISO 3304 R	DIN 2393	NF A 49341	
DIN 2391C pt 1	BS 3602/2	DIN 17458 DA/T3	
BS 3602 pt1	SAE J525	ASTM A 269	1.4571 sur demande
SAE J524			

Préparation du tube

- Couper et ébavurer minutieusement

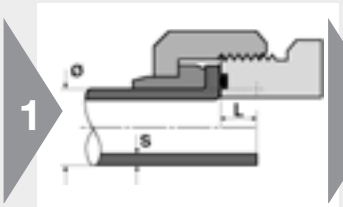

- Calculer la longueur du tube avant la coupe
- Ajouter la longueur supplémentaire « L »

- Respecter les longueurs minimales L_1 **(voir Tableau cidessous)**

- Couper complètement le tube
- Déviation max. ±1°
- ⚠ Ne pas utiliser de tronçonneuses de tubes
- Dispositif de coupe EO (AV) pour coupe manuelle

- Ebavurer l'intérieur et l'extérieur du tube
- Chanfrein max. 0,3 mm × 45°
- Recommandation : Outil à ébavurer modèle 226
- ⚠ Des impuretés peuvent conduire à l'usure ou à la défaillance des outils

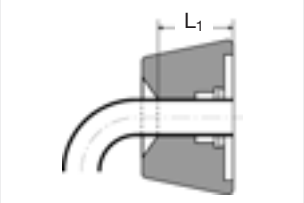

Tube métrique [mm] ∅ tube	Epaisseur	Longueurs min. jusqu'à courbure L1 [mm]	Longueur supplément. ~ L [mm] pour épaisseur du tube 1	1,5	2	2,5	3	3,5	4	5
6	1,0 – 1,5	40	4,5	5,5						
8	1,0 – 2,0	40	5,0	5,0						
10	1,0 – 2,0	40	2,5	4,0	3,5					
12	1,0 – 3,0	50	3,5	4,5	4,5	4,0	4,0			
14	1,5 – 2,0	50			5,0					
15	1,0 – 2,0	50		4,5	5,0					
16	1,5 – 3,0	50		3,0	3,0	3,0	2,5			
18	1,5 – 2,0	50		6,0	5,5					
20	2,0 – 3,5	50			3,5	4,0	4,0	3,5		
22	1,5 – 2,5	50			6,5	7,0				
25	2,0 – 4,0	50				4,0	4,5		4,0	
28	1,5 – 3,0	50			6,0	7,0				
30	2,0 – 4,0	50			5,0		5,0		5,0	
32	2,0 – 4,0	50					3,5		3,5	
35	2,0 – 3,0	50					7,0			
38	2,0 – 5,0	50					5,0		5,0	4,5
50	3,0	50					4,0			

Tube pouce [inch] ∅ tube	Epaisseur	Longueurs min. jusqu'à courbure L1 [mm]	Longueur supplémentaire ~ L [mm] pour épaisseur du tube 0,028″	0,035″	0,049″	0,065″	0,083″	0,095″	0,109″	0,120″	0,134″	0,156″	0,188″
1/4″	0,020 – 0,065	40	4,5	5,0	4,0								
3/8″	0,020 – 0,095	40		3,5	3,5	4,0	4,0	4,0					
1/2″	0,028 – 0,095	50		3,5	3,5	3,5	3,5	3,5					
5/8″	0,035 – 0,120	50			4,0	4,0	3,0	4,5	4,0	4,5			
3/4″	0,035 – 0,156	50			4,0	4,0	3,0	2,5	3,5	4,0	4,5		
1″	0,035 – 0,188	50				3,5	3,5	2,5	4,5	4,5	5,0		
1 1/4″	0,049 – 0,188	50					4,0	3,0	3,0	3,0	4,0	4,5	4,5
1 1/2″	0,049 – 0,220	50				4,5	4,5	5,0	5,0	5,0	5,0	6,0	5,5
2″	0,083 – 0,120	50					4,0	4,0		5,0			

Instructions de montage des raccords O-Lok®

Parflange® 50

Parflange® 1025

Machine d'évasement du tube et assemblage des raccords O-Lok®

- Méthode sûre
- Economique
- Utiliser le procédé Parflange®

1

Machine Parflange®
- Sélectionner le mandrin à évaser selon la dimension du tube
- Utiliser un mandrin spécial «SS» pour tubes en acier inox
- Le mandrin à évaser ne doit pas présenter d'usure, d'avaries ou d'impuretés
- Tenir le mandrin à évaser propre et le lubrifier régulièrement

2

- Sélectionner les mâchoires de serrage selon la dimension du tube
- Utiliser des mâchoires de serrage spéciales «SS» pour tubes en acier inox
- Les mâchoires de serrage ne doivent présenter aucune trace d'abrasion
- Utiliser exclusivement l'outillage Original Parker pour O-Lok®

3

- Insérer le mandrin à évaser dans le logement
- S'assurer que l'unité automatique de lubrification est pleine EO-NIROMONT (LUBSS)

4

- Introduire la manchette O-Lok® dans la mâchoire de serrage ouverte
- Assembler les demi-mâchoires

5

- Insérer le jeu de mâchoires fermé dans le logement conique
- 50: Fermer la grille de protection

6

- Glisser l'écrou sur l'extrémité du tube
- Le filetage est dirigé vers l'extrémité du tube

7

⚠ Introduire l'extrémité du tube jusqu'en butée

8

- Serrer le tube Parflange® 1025
- 1040/50: fermeture automatique des mors
- Appuyer la touche START

⚠ Ne pas intervenir dans la zone de travail

9

- Parflange® 1025: ouverture du levier de serrage
- Parflange® 1040/50: ouverture automatique des mors
- Extraire le tube de la machine
- Desserrer les mâchoires dans le séparateur grâce à un mouvement sur le coté du tube
- 1040/50 ouverture automatique des mors

Instructions de montage des raccords O-Lok®

Contrôle de l'évasement

- Nettoyer l'extrémité du tube pour contrôle
- ⚠ Examiner l'évasement : le cône intérieur ne doit pas présenter de fissures, d'ébarbures, de cannelures ou d'empreintes

- Contrôler le diamètre d'évasement
- Le diamètre d'évasement ne doit pas être plus grand que le diamètre extérieur de la manchette
- Le diamètre d'évasement ne doit pas être plus petit que le plus petit diamètre de la manchette
- Mesurer en cas de doute et comparer au tableau

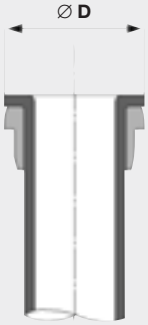

∅ ext. tube		∅ D	
mm	In.	min. [mm]	max. [mm]
6	1/4″	12,10	12,75
8		14,85	15,75
10	3/8″	14,85	15,75
12	1/2″	18,00	18,90
14		22,20	23,45
15		22,20	23,45
16	5/8″	22,20	23,45
18		26,60	27,85
20	3/4″	26,60	27,85
22		32,95	34,20
25	1″	32,95	34,20
28		39,35	40,55
30		39,35	40,55
32	1 1/4″	39,35	40,55
35		47,25	48,50
38	1 1/2″	47,25	48,50
50	2″	58,90	60,60

Installation

- Lubrifier le joint torique
- ⚠ Ne pas lubrifier les raccords en acier
- ⚠ Acier inoxydable : lubrification des filetages requise
- Utiliser le lubrifiant ultraperformant EO-NIROMONT

- Visser l'écrou sur le corps
- Visser l'écrou à la main jusqu'au contact avec le métal
- Marquer la position de l'écrou

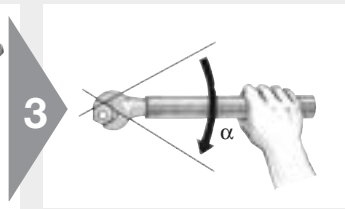

- Serrer l'écrou comme indiqué dans le tableau
- Ou serrer avec une clef en respectant le nombre indiqué α de tours
- Méthode de serrage recommandée
- Un 6 pans correspond à un angle de serrage de 60°

Recommandation de montage

Tube métrique [mm]	Tube pouce [inch]	Taille SAE	Filetage SAE	Couple de rotation Nm –0% + 10%		α 6 pans – serrage à la main*	
				Acier	Acier inox	Tube	Ecrou
6	1/4″	–4	9/16-18	25	32	1/4 – 1/2	1/2 – 3/4
8	3/8″	–6	11/16-16	40	50	1/4 – 1/2	1/2 – 3/4
10	3/8″	–6	11/16-16	40	50	1/4 – 1/2	1/2 – 3/4
12	1/2″	–8	13/16-16	55	70	1/4 – 1/2	1/2 – 3/4
14	5/8″	–10	1-14	80	100	1/4 – 1/2	1/2 – 3/4
15	5/8″	–10	1-14	80	100	1/4 – 1/2	1/2 – 3/4
16	3/4″	–10	1-14	80	100	1/4 – 1/2	1/2 – 3/4
18		–12	1 3/16-12	115	145	1/4 – 1/2	1/3 – 1/2
20	1″	–12	1 3/16-12	115	145	1/4 – 1/2	1/3 – 1/2
22		–16	1 7/16-12	150	190	1/4 – 1/2	1/3 – 1/2
25	1″	–16	1 7/16-12	150	190	1/4 – 1/2	1/3 – 1/2
28	1 1/4″	–20	1 11/16-12	205	235	1/4 – 1/2	1/3 – 1/2
30	1 1/4″	–20	1 11/16-12	205	235	1/4 – 1/2	1/3 – 1/2
32	1 1/2″	–20	1 11/16-12	205	235	1/4 – 1/2	1/3 – 1/2
35		–24	2-12	315	315	1/4 – 1/2	1/3 – 1/2
38	1 1/2″	–24	2-12	315	315	1/4 – 1/2	1/3 – 1/2
50	2″	–32	2 1/2-12	–	490	–	–

* « 6 pans – méthode de serrage à la main » pour acier et acier inox

Instructions de montage de O-Lok®

O-Lok®: échange du joint torique

- Utiliser l'outil « CORG » pour le montage de joints toriques

- Insérer le joint torique dans l'entaille de côté de l'outil
- Placer le bout ouvert de l'outil sur le corps de O-Lok®
- Presser le piston de l'outil jusqu'à ce que le joint torique glisse dans la rainure du corps

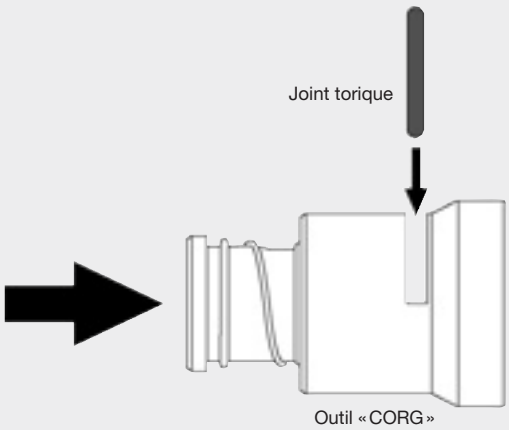

- Fonctionnement de l'outil « CORG »

Instructions de montage de Triple-Lok®

Sélection du tube

- Sélectionner les matériaux adéquats

Tube en acier		Tube en acier inox
étire à froid sans soudure	soudé & étiré	étiré à froid sans soudure
NF A 49330	NF A 49341	
ISO 3304 R	DIN 2393	NF A 49341
DIN 2391C pt 1	BS 3602/2	DIN 17458 DA/T3
BS 3602 pt1	SAE J525	ASTM A 269
SAE J524		

E

Préparation du tube

- Couper et ébavurer minutieusement

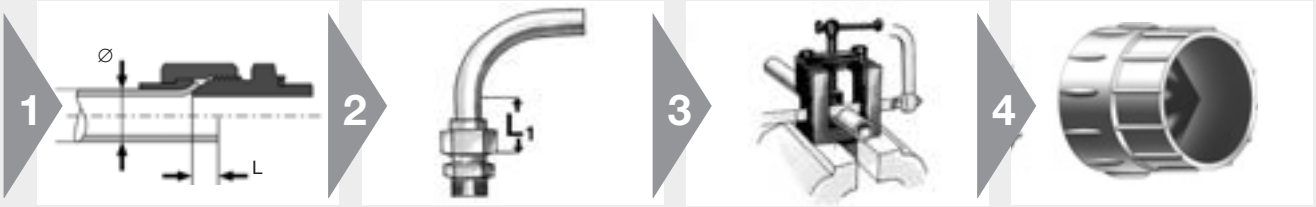

1
- Calculer la longueur du tube avant la coupe
- Ajouter la longueur supplémentaire « L »

2
- Respecter les longueurs minimales L_1 **(voir tableau cidessous)**

3
- Couper complètement le tube
- Déviation max. ±1°
- ⚠ Ne pas utiliser de tronçonneuses de tubes
- Dispositif de coupe EO (AV) pour coupe manuelle

4
- Ebavurer l'intérieur et l'extérieur du tube
- Chanfrein max. 0,3 mm × 45°
- Recommandation : outil à ébavurer modèle 226
- ⚠ Des impuretés peuvent causer l'usure ou la défaillance d'outils

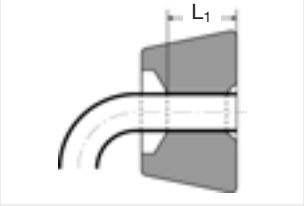

Tableau de préparation du tube

Tube métrique [mm]		Tube pouce [inch]		Longueur supplémentaire ~ L [mm]	Longueurs min. droites jusqu'à la courbure L1 [mm]	Diamètre d'évasement D [mm]
Ø tube	Epaisseur	Ø tube	Epaisseur			
6	1,0 – 1,5	1/4″	0,020 – 0,065	2,0	40	8,6 – 9,7
8	1,0 – 1,5	5/16″	0,020 – 0,065	2,0	40	10,2 – 11,3
10	1,0 – 1,5	3/8″	0,020 – 0,065	2,0	42	11,7 – 12,7
12	1,0 – 2,0	1/2″	0,028 – 0,083	2,5	43	16,0 –17,3
14	1,5 – 2,0			2,5	52	19,3 – 20,2
15	1,0 – 2,5			2,5	52	19,3 – 20,2
16	1,5 – 2,5	5/8″	0,035 – 0,095	2,5	52	19,3 – 20,2
18	1,5 – 3,0			3,0	56	23,4 – 24,7
20	2,0 – 3,0	3/4″	0,035 – 0,109	3,0	57	23,4 – 24,7
22	1,5 – 3,0			3,0	58	26,5 – 27,8
25	2,0 – 3,0	1″	0,035 – 0,120	3,0	58	29,7 – 31,0
28	1,5 – 3,0			4,0	65	37,6 – 38,9
30	2,0 – 3,0			4,0	65	37,6 – 38,9
32	2,0 – 3,0	1 1/4″	0,049 – 0,120	4,0	65	37,6 – 38,9
35	2,0 – 3,0			4,0	70	43,2 – 45,3
38	2,0 – 4,0	1 1/2″	0,049 – 0,120	4,0	70	43,2 – 45,3
42*	2,0 – 3,0			5,0	80	52,0 – 54,8
50	2,0 – 3,5	2″	0,058 – 0,134	5,0		59,2 – 61,2

* tube OD 42 mm : tube diamètre extérieur 42 mm
• 1015 : non applicable
• KARRYFLARE : outil spécial KARRYFLARE/FPIN42 requis

Instructions de montage de Triple-Lok®

Evasement à 37° et montage des raccords Triple-Lok®

- Méthode sûre
- Economique
- Utiliser le procédé Parflange®

Parflange® 50

Parflange® 1025

1

- Sélectionner le mandrin à évaser selon la dimension du tube
- Utiliser un mandrin spécial «SS» pour tubes en acier inox
- Le mandrin à évaser ne doit pas présenter d'usure, d'avaries ou d'impuretés
- Insérer le mandrin à évaser dans le logement
- Tenir le mandrin à évaser propre et le lubrifier régulièrement

2

- Sélectionner les mâchoires de serrage selon la dimension du tube
- Utiliser des mâchoires de serrage spéciales «SS» pour tubes en acier inox
- Les mâchoires de serrage ne doivent présenter aucune trace d'abrasion
- Utiliser exclusivement l'outillage Original Parker pour Triple-Lok®

3

- Insérer le jeu fermé de mâchoires dans le logement conique
- Maintenir les surfaces de contact propres et lubrifiées
- 50: fermer la grille de protection

4

- Glisser l'écrou et la fourrure de support sur l'extrémité du tube

5

⚠ Introduire l'extrémité du tube jusqu'à la butée
- Parflange® 1025: Serrer les mors avec le levier
- Parflange® 1040/50: fermeture automatique des mors

6

- Tenir fermement le tube
- Apuyer la touche START

⚠ Ne pas intervenir dans la zone de travail

7

- Parflange® 1025: ouverture du levier de serrage
- Parflange® 1040/50: ouverture automatique des mors
- Extraire l'extrémité du tube de la machine à l'aide de mâchoires de serrage
- Desserrer les mâchoires dans le séparateur grâce à un mouvement sur le coté du tube

Instructions de montage de Triple-Lok®

Evasement 37° avec machine EOMAT et KARRYFLARE

- Fiabilité
- Efficacité
- Le procédé Parflange est recommandé

E

1

- Insérer le mandrin à évaser dans le logement
- Le mandrin à évaser ne doit pas présenter d'usure ou d'impuretés
- Tenir le mandrin à évaser propre et le lubrifier régulièrement
- KARRYFLARE: le mandrin pour tubes de 42 mm doit être monté face plane au dessus

2

- Sélectionner les mâchoires de serrage selon la dimension du tube
- La surface de maintien du tube doit être propre et sans impuretés
- N'utiliser que des outillages d'origine Parker
- La zone d'outillage doit être nettoyée régulièrement

3

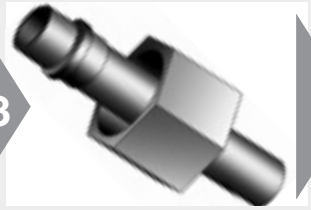

- Glisser l'écrou et la manchette sur l'extrémité du tube

4

- Lubrifier l'extrémité du tube
- Lubrifiant EO-NIROMONT recommandé

5

⚠ Tenir fermement le tube contre la butée
- KARRYFLARE: fermer la valve de la pompe manuelle
- KARRYFLARE: garder le circuit fermé

6

- EOMAT UNI: régler la pression selon les instructions
- EOMAT III/A: sélectionner le menu (FLARE)
- KARRYFLARE: se référer aux instructions de la machine
- Machines autres que EOMAT: vérifier la compatibilité

7

- Tenir le tube fermement
- KARRYFLARE: pomper jusqu'à la pression indiquée

⚠ Garder les mains hors de la zone de travail

⚠ KARRYFLARE: ne pas dépasser 400 bar

8

- KARRYFLARE: ouvrer la valve de la pompe manuelle
- Retirer le tube de la machine
- Utiliser le séparateur de mors pour libérer le tube

Instructions de montage de Triple-Lok®

Contrôle de l'évasement

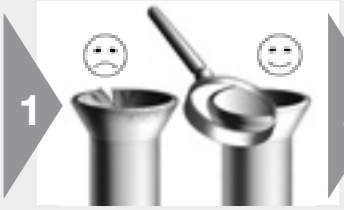

- Nettoyer l'extrémité du tube pour contrôle
- ⚠ Examiner l'évasement : le cône intérieur ne doit pas présenter de fissures, d'ébarbures, de cannelures ou d'empreintes

- Contrôler le diamètre d'évasement
- Le diamètre d'évasement ne doit pas être plus grand que le diamètre extérieur des manchettes
- Le diamètre d'évasement ne doit pas être plus petit que le diamètre intérieur des manchettes
- Mesurer en cas de doute et comparer au tableau

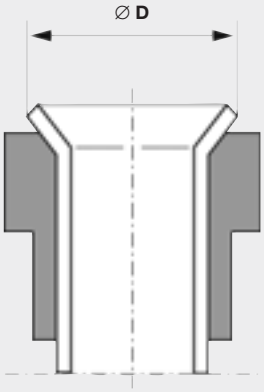

Ø ext. du tube		∅ D	
mm	inch	Min.	Max.
6	1/4″	8,6	9,7
8	5/16″	10,2	10,3
10	3/8″	11,7	12,7
12	1/2″	16,0	17,3
14		19,3	20,2
15		19,3	20,2
16	5/8″	19,3	20,2
18		23,4	24,7
20	3/4″	23,4	24,7
22	7/8″	26,5	27,8
25	1″	29,7	31,0
28		37,6	38,9
30		37,6	38,9
32	1 1/4″	37,6	38,9
35		43,2	45,3
38	1 1/2″	43,2	45,3
42		52,0	54,8

Installation

- Raccords en acier : pas de lubrification
- ⚠ Raccords en acier inoxydable : lubrification des filetages requise
- Utiliser le lubrifiant ultraperformant EO-NIROMONT

- Visser l'écrou sur le corps
- Visser l'écrou à la main jusqu'au contact avec le métal
- Marquer la position de l'écrou
- Serrer l'écrou comme indiqué dans le tableau

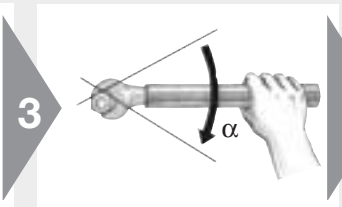

- Utiliser la rallonge de clef pour des ∅ ext. de tube au delà de 28 mm

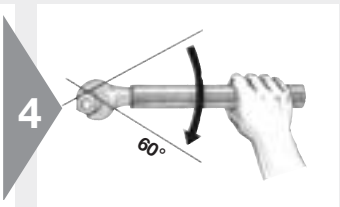

- Un 6 pans correspond à un angle de serrage de 60°

Recommandation de montage

Tube métrique [mm]	Tube pouce [inch]	Filetage SAE	α pans – serrage à la main*		Couple de serrage Nm –0% + 10%	
			Tube	Cône	Acier	Acier inox
6	1/4″	7/16-20	2″	2″	15	30
8	5/16″	1/2-20	2″	2″	20	40
10	3/8″	9/16-18	1 1/2″	1.1/4″	30	60
12	1/2″	3/4-16	1 1/2″	1″	60	115
14		7/8-14	1 1/2″	1″	75	145
15		7/8-14	1 1/2″	1″	75	145
16	5/8″	7/8-14	1 1/2″	1″	75	145
18		1.1/16-12	1 1/4″	1″	110	180
20	3/4″	1.1/16-12	1 1/4″	1″	110	180
22	7/8″	1.3/16-12	1″	1″	135	225
25	1″	1.5/16-12	1″	1″	175	255
28		1.5/8-12	1″		260	295
30		1.5/8-12	1″	1″	260	295
32	1 1/4″	1.5/8-12	1″	1″	260	295
35		1.7/8-12	1″		340	345
38	1 1/2″	1.7/8-12	1″	1″	340	345
42		2.1/4-12	1″	1″	380	400

* «6 pans – méthode de serrage à la main» pour acier et acier inox

Consignes de contrôle pour les outillages O-Lok® /Triple-Lok®

Outillage pour machines Parflange®

⚠ L'utilisation d'outils inappropriés, endommagés ou usés peut provoquer la défaillance des raccords et des dégâts sur l'appareil de montage.
⚠ L'outillage doit être régulièrement contrôlé, au plus tard après 50 montages
⚠ Les outils usés doivent être changés
⚠ Utiliser exclusivement l'outillage Original Parker
⚠ Garder les outils propres et les lubrifier régulièrement

E

1

- Nettoyer le mandrin à évaser pour contrôle

2

- Contrôle visuel : la surface ne doit pas présenter des traces d'abrasion ou des avaries

3

- Nettoyer les mâchoires de serrage pour contrôle

⚠ Ne pas démonter l'outil

- Les goupilles d'arrêt ne doivent pas être absentes ou abîmées

4

- Contrôle visuel : les faces de serrage ne doivent pas présenter d'usure ou de vieillissement
- Eliminer l'abrasion métallique à l'aide d'une brosse métallique

Ajustement des outillages Parflange®

- Le réglage des mâchoires est inutile si les paramètres de réglage de la machine sont mauvais ou si les composants sont endommagés

⚠ Les machines peuvent être réglées pour corriger les variations de diamètre et d'évasement

1

- Dévisser pour réduire le diamètre d'évasement (direction contraire au sens horaire)

⚠ Ajuster simultanément les deux vis

2

- Visser pour agrandir le diamètre d'évasement (sens horaire)

⚠ Ajuster simultanément les deux vis

- 1 click ≙ environ 0,05 mm

3

- Ajuster les vis de butée en petites étapes
- Contrôler le diamètre d'évasement

⚠ Protéger les vis contre tout désajustement

Instructions de montage Flange-Seal

Sélection du tube

- Sélectionner les matériaux adéquats

Tube inox	
étiré à froid sans soudure	soudé & étiré
NF A 49330	NF A 49341
ISO 3304 R	DIN 2393
DIN 2391C pt 1	BS 3602/2
BS 3602 pt1	SAE J525
SAE J524	

Préparation du tube

- Couper et ébavurer minutieusement

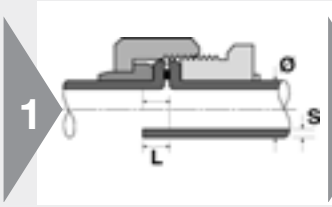

- Calculer la longueur du tube avant la coupe
- Ajouter la longueur supplémentaire «L»

- Respecter les longueurs minimales L_1 **(voir tableau ci-dessous)**

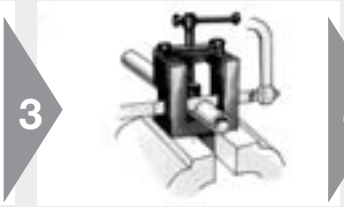

- Couper complètement le tube
- Déviation max. ±1°
- ⚠ Ne pas utiliser de tronçonneuses de tubes
- Dispositif de coupe EO (AV) pour coupe manuelle

- Ebavurer l'intérieur et l'extérieur du tube
- Chanfrein max. 0,3 mm × 45°
- Recommandation : outil à ébavurer modèle 226
- ⚠ Des impuretés peuvent conduire à l'usure ou à la défaillance des outils

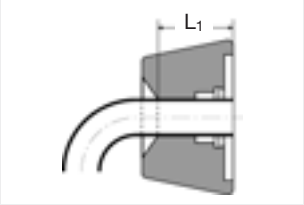

Tube métrique [mm]		Longueurs min. droites L1 jusqu'à courbure [mm]	Longueur supplémentaire ~ L [mm] pour épaisseur de paroi							
Ø tube	Epaisseur		1	1,5	2	2,5	3	3,5	4	5
6	1,0 – 1,5	50	4,5	5,5						
8	1,0 – 2,0	50	5,0	5,0						
10	1,0 – 2,0	50	2,5	4,0	3,5					
12	1,0 – 2,5	50	3,5	4,5	4,5	4,0				
16	1,5 – 3,0	50		3,0	3,0	3,0	2,5			
20	2,0 – 3,5	65			3,5	4,0	4,0	3,5		

Tubes pouce [inch]		Longueurs min. droites	Longueur supplémentaire ~ L [mm] pour épaisseur de paroi										
Ø tube	Epaisseur	L1 jusqu'à courbure [mm]	0,028″	0,035″	0,049″	0,065″	0,083″	0,095″	0,109″	0,120″	0,134″	0,156″	0,188″
1/4″	0,020 – 0,065	40	4,5	5,0	4,0								
3/8″	0,020 – 0,095	40		3,5	3,5	4,0	4,0	4,0					
1/2″	0,028 – 0,095	50		3,5	3,5	3,5	3,5	3,5					
5/8″	0,035 – 0,120	50			4,0	4,0	3,0	4,5	4,0	4,5			
3/4″	0,035 – 0,134	50			4,0	4,0	3,0	2,5	3,5	4,0	4,5		

Instructions de montage Flange-Seal

Parflange® 50

Parflange® 1025

Flange-Seal – machine d'évasement et assemblage

- Méthode sûre
- Economique
- Utiliser le procédé Parflange®

E

1

Machine Parflange®
- Sélectionner le mandrin à évaser selon la dimension du tube
- Utiliser un mandrin spécial «SS» pour tubes en acier inox
- Le mandrin à évaser ne doit pas présenter d'usure, d'avaries ou d'impuretés
- Tenir le mandrin à évaser propre et le lubrifier régulièrement

2

- Sélectionner les mâchoires de serrage selon la dimension du tube
- Utiliser des mâchoires de serrage spéciales pour Flange Seal
- Les mâchoires de serrage ne doivent présenter aucune trace d'abrasion
- Utiliser exclusivement l'outillage Original Parker pour O-Lok®

⚠ Respecter la valeur limite de l'épaisseur max. du tube

3

- Insérer le mandrin à évaser dans le logement
- S'assurer que l'unité automatique de lubrification est pleine (EO-NIROMONT (LUBSS)
- 50 : fermer la grille de protection

4

- Assembler les demi-mâchoires
- Introduire la manchette Flange-Seal dans la mâchoire de serrage ouverte

5

- Insérer le jeu de mâchoires fermé dans le logement conique

6

⚠ Introduire l'extrémité du tube jusqu'en butée

7

- Serrer le tube Parflange® 1025
- Fermeture automatique des mors Parflange® 50
- Appuyer la touche START

⚠ Ne pas intervenir dans la zone de travail

Instructions de montage Flange-Seal

8

- Parflange® 1025 : ouverture du levier de serrage
- Parflange® 1040/50 : ouverture automatique des mors
- Extraire l'extrémité du tube de la machine à l'aide de mâchoires de serrage
- Desserrer les mâchoires dans le séparateur grâce au mouvement sur le côté

9

- Nettoyer l'extrémité du tube pour contrôle

⚠ Examiner l'évasement : le cône intérieur ne doit pas présenter de fissures, d'ébarbures, de cannelures ou d'empreintes

10

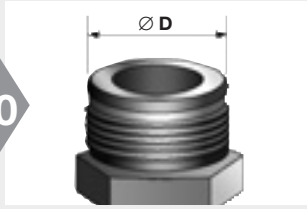

- Contrôler le diamètre d'évasement

∅ tube		∅ D	
mm	Pouce	min. [mm]	max. [mm]
6	1/4″	12,10	12,75
8		14,85	15,75
10	3/8″	14,85	15,75
12	1/2″	18,00	18,90
16	5/8″	22,20	23,45
20	3/4″	26,60	27,85

11

- Placer le joint dans l'écrou lâche
- Visser l'écrou jusqu'à en butée
- Serrer l'écrou avec le couple de serrage recommandé

Couples de serrage recommandés

Tube métrique [mm]	Tube pouce [pouce]	Dim. nom. SAE	Filetage SAE UN/UNF-2A	Couple de serrage Nm –0% + 10% Acier
6	1/4″	-4	9/16-18	25
8	5/16″	-6	11/16-16	40
10	3/8″	-6	11/16-16	40
12	1/2″	-8	13/16-16	65
16	5/8″	-10	1-14	80
20	3/4″	-12	1 3/16-12	115

Aperçu du système de composants – système Flange-Seal
Tubes métriques

∅ ext. tube (mm)	Taille du racc.	Raccord Flange-Seal	Joint	Mâchoires de serrage*	Mandrin à évaser
6	4	LHMPS6	4PLS	M4018006XxxxMLHP	B3018006XxxxM
8	6	LHMPS8	6PLS	M4018008XxxxMLHP	B3018008XxxxM
10	6	LHMPS10	6PLS	M4018010XxxxMLHP	B3018010XxxxM
12	8	LHMPS12	8PLS	M4018012XxxxMLHP	B3018012XxxxM
16	10	LHMPS16	10PLS	M4018016XxxxMLHP	B3018016XxxxM
20	12	LHMPS20	12PLS	M4018020XxxxMLHP	B3018020XxxxM

*xxx : inclure l'épaisseur de paroi selon la liste de l'outillage
*Exemple 1 : outil de tube métrique pour 8×1,5 mm
Mâchoires de serrage : M4018008x1,5MLHP
Mandrin à évaser : B3018008x1,5M

Aperçu du système de composants – système Flange-Seal
Tubes pouces

∅ ext. tube (inch)	Taille du racc.	Raccord Flange-Seal	Joint	Mâchoires de serrage*	Mandrin à évaser
1/4″	4	4LHP-S	4PLS	M4004Xxxx180LHP	B4004Xxxx180
3/8″	6	6LHP-S	6PLS	M4006Xxxx180LHP	B4006Xxxx180
1/2″	8	8LHPS	8PLS	M4008Xxxx180LHP	B4008Xxxx180
5/8″	10	10LHP-S	10PLS	M4010Xxxx180LHP	B4010Xxxx180
3/4″	12	12LHP-S	12PLS	M4012Xxxx180LHP	B4012Xxxx180

*xxx : inclure l'épaisseur de paroi selon la liste de l'outillage
*Exemple 2 : outil de tube pouce pour 1/2×0.083″
Mâchoires de serrage : M4008x083180LHP
Mandrin à évaser : B4008x083180

Assemblage des raccords

Table des matières

Filetages métriques F4

Filetages BSPP F5

Filetages UNF F6

Filetages coniques F7

Raccords orientables monoblocs à contre-écrou F8

Raccords à cône d'étanchéité EO F9

Raccords O-Lok® / Triple-Lok® orientables F10

Montage avec brides F11

Adapteur rallonge F12

Cintrage des tubes F13

Guide de tuyautage pour circuits hydrauliques sans fuites F14

Raccords à implantation

Montage de filetages métriques

- Filetage métrique
  DIN ISO 6149-2/3
  ISO 9974-2/3
  DIN 3859-T2

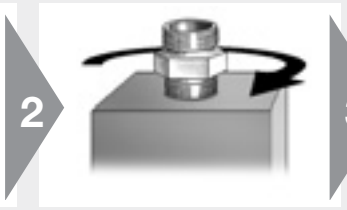

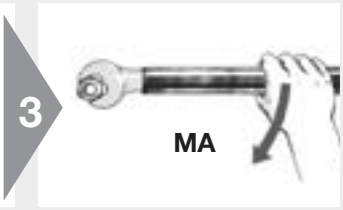

⚠ Les filetages doivent être lubrifiés pour les raccords en acier inoxydable
- EO-NIROMONT est un lubrifiant spécial de haute performance pour les raccords en acier inoxydable

- Visser solidement le raccord

- Monter comme indiqué dans le tableau

Couples de serrage pour raccords en acier avec filetage métrique, pour implantations en acier

Produit	∅ ext. tube	Dimension du filetage T	Filetages mâles droits cylindriques					Clapets anti-retour	Raccords Banjo EO		Filetages orientables à visser		Bouchons d'obturation	
			Forme A à bague coupante	Forme B à rondelle d'étan-chéité	Forme E à joint ED	Forme F à joint torique	à joint torique et bague de retenue	RHV/RHZ Forme E à joint ED	WH/TH	SWVE	Joint torique et bague de retenue	Joint torique	VSTI-ED Forme E à joint ED	VSTI-OR Forme F à joint torique
Séries		**mm**	**Nm**	**Nm**	**Nm**	**Nm**		**Nm**	**Nm**	**Nm**	**Nm**	**Nm**	**Nm ⚠**	**Nm**
EO L Triple-Lok®	6	M 10×1,0	9	18	18	15	18	18	18	18	18	15	12	20
	8	M 12×1,5	20	30	25	25	35	25	45	35	35	25	25	35
	10	M 14×1,5	35	45	45	35	45	35	55	50	45	35	35	45
	12	M 16×1,5	45	65	55	40	55	50	80	60	55	40	50	55
	15	M 18×1,5	55	80	70	45	70	70	100	80	70	45	65	70
	18	M 22×1,5	65	140	125	60	160	125	140	120	180	60	90	100
	22	M 26×1,5	90	190	180	100*	250	145	320	130	180	100	135	
	28	M 33×2,0	150	340	310	160	310	210	360		310	160	225	310
	35	M 42×2,0	240	500	450	210	450	360	540		450	210	360	330
	42	M 48×2,0	290	630	540	260	540	540	700		600	260	360	420
EO S O-Lok®	6	M 12×1,5	20	35	40	35		35	45	35	35	35	25	35
	8	M 14×1,5	35	55	40	45		45	55	50	60	45	35	45
	10	M 16×1,5	45	70	70	55		55	80	60	95	55	50	55
	12	M 18×1,5	55	110	90	70		70	100	80	120	90	65	70
	14	M 20×1,5	55	150	125	80		100	125	110			80	80
	16	M 22×1,5	65	170	135	100		125	135	120	190	100	90	100
	20	M 27×2,0	90	270	180	170		135	320	135	190	170	120	170
	25	M 33×2,0	150	410	310	310		210	360		500	310	225	310
	30	M 42×2,0	240	540	450	330		360	540		600	330	360	330
	38	M 48×2,0	290	700	540	420		540	700		600	420	360	420

Tolérance du couple de serrage: +10%
Lubrifier le filetage avant montage.
* Filetage M 27×2,0

⚠ L'assemblage dans des implantations de matières autres que l'acier nécessite généralement une modification des couples de serrage.
A reduction of torque is always required, when the turning angle from fingertight to the recommended torque is more than 30°!

Dans ce cas, il est recommandé de réduire le couple:

Matière implantation	Dureté	Reduction du couple deserrage de
Acier avec utilisation de lubrificant haute performance (par exemple, additive à l'huile hydraulique)	Toutes	10 %
En fonte ductile (par exemple GGG50)	Toutes	10 %
Aluminium	HB 150	15 %
	HB 125	20 %
	HB 100	30 %
	< HB 100	35 %

Raccords à implantation

Montage de filetages BSPP

- BSPP Forme G
  ISO 1179-I
  DIN 3859-T2

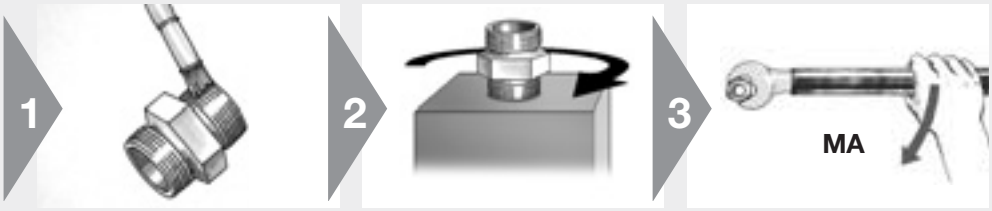

⚠ Les filetages doivent être lubrifiés pour les raccords en acier inoxydable

- EO-NIROMONT est un lubrifiant spécial de haute performance pour les raccords en acier inoxydable

- Visser solidement le raccord

- Monter comme indiqué dans le tableau

Couples de serrage pour raccords en acier avec filetage BSPP, pour implantations en acier

Produit	∅ ext. tube	Dimension du filetage T	Filetages mâles droits cylindriques: Forme A à rondelle d'étanchéité	Forme B à coupante	Forme E à joint ED	à joint torique et bague de retenue	Clapets anti-retour: RHV/RHZ Forme E à joint torique	Raccords Banjo EO: WH/TH	SWVE	Filetages orientables à visser: Joint torique et bague de retenue	Bouchons d'obturation: VSTI-ED Forme E á joint ED
Serie		**Pouce**	**Nm**	**Nm**	**Nm**			**Nm**	**Nm**	**Nm**	**Nm ⚠**
EO L Triple-Lok®	6	G 1/8 A	9	18	18	18	18	18	18	18	13
	8	G 1/4 A	35	35	35	35	35	45	40	35	30
	10	G 1/4 A	35	35	35	35	35	45	40	35	
	12	G 3/8 A	45	70	70	70	50	70	65	70	60
	15	G 1/2 A	65	140	90	90	85	120	90	110	80
	18	G 1/2 A	65	100	90	90	65	120	90	110	
	22	G 3/4 A	90	180	180	180	140	230	125	180	140
	28	G 1 A	150	330	310	310	190	320		310	200
	35	G 1 1/4 A	240	540	450	450	360	540		450	400
	42	G 1 1/2 A	290	630	540	540	540	700		540	450
EO S O-Lok®	6	G 1/8 A								25	13
	6	G 1/4 A	35	55	40		45	45	40	55	30
	8	G 1/4 A	35	55	40		45	45	40	55	(30)
	10	G 3/8 A	45	90	80		60	70	65	90	60
	12	G 3/8 A	45	90	80		60	70	65	90	(60)
	14	G 1/2 A	65	150	115		145	120	90	110	80
	16	G 1/2 A	65	130	115		100	120	90	110	(80)
	20	G 3/4 A	90	270	180		145	230	125	115	140
	25	G 1 A	150	340	310		260	320		420	200
	30	G 1 1/4 A	240	540	450		360	540		550	400
	38	G 1 1/2 A	290	700	540		540	700		600	450

Tolérance du couple de serrage: 0 / +10%
Lubrifier le filetage avant montage.

⚠ L'assemblage dans des implantations de matières autres que l'acier nécessite généralement une modification des couples de serrage.
A reduction of torque is always required, when the turning angle from fingertight to the recommended torque is more than 30°!

Dans ce cas, il est recommandé de réduire le couple:

Matière implantation	Dureté	Reduction du couple deserrage de
Acier avec utilisation de lubrificant haute performance (par exemple, additive à l'huile hydraulique)	Toutes	10 %
En fonte ductile (par exemple GGG50)	Toutes	10 %
Aluminium	HB 150	15 %
	HB 125	20 %
	HB 100	30 %
	< HB 100	35 %

Raccords à implantation

Montage de filetages UNF à joint torique selon SAE

- Filetage UN/UNF
  ISO 11926-2/3

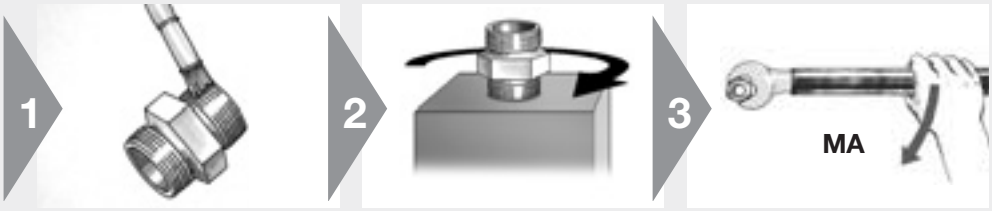

⚠ Les filetages doivent être lubrifiés pour les raccords en acier inoxydable
- EO-NIROMONT est un lubrifiant spécial de haute performance pour les raccords en acier inoxydable

- Visser solidement le raccord

- Monter comme indiqué dans le tableau

Couples de serrage pour raccords en acier avec filetage UNF, pour implantations en acier

Produit	Filetage ISO 11296	EO / Triple-Lok® et O-Lok® Couple de serrage	
		pour filetages droits	pour raccords orientables à contre-écrou
Seriés	**pouces**	**Nm**	**Nm**
EO L Triple-Lok®	7/16-20 UN(F)	23	18
	1/2-20 UN(F)	28	28
	9/16-18 UN(F)	34	34
	3/4-16 UN(F)	60	55
	7/8-14 UN(F)	115	80
	1 1/16-12 UN(F)	140	100
	1 5/16-12 UN(F)	210	150
	1 5/8-12 UN(F)	290	290
	1 7/8-12 UN(F)	325	325
EO S O-Lok®	7/16-20 UN(F)	35	20
	1/2-20 UN(F)	40	40
	9/16-18 UN(F)	46	46
	3/4-16 UN(F)	80	80
	7/8-14 UN(F)	135	135
	1 1/16-12 UN(F)	185	185
	1 5/16-12 UN(F)	270	270
	1 5/8-12 UN(F)	340	340
	1 7/8-12 UN(F)	415	415

Tolérance pour couple de serrage: 0 / + 10 %
Lubrifier le filetage avant montage.

⚠ L'assemblage dans des implantations de matières autres que l'acier nécessite généralement une modification des couples de serrage.
A reduction of torque is always required, when the turning angle from fingertight to the recommended torque is more than 30°!

Dans ce cas, il est recommandé de réduire le couple:

Matière implantation	Dureté	Reduction du couple deserrage de
Acier avec utilisation de lubrificant haute performance (par exemple, additive à l'huile hydraulique)	Toutes	10 %
En fonte ductile (par exemple GGG50)	Toutes	10 %
Aluminium	HB 150	15 %
	HB 125	20 %
	HB 100	30 %
	< HB 100	35 %

Raccords à implantation

Montage de filetages coniques

- Filetage NPT / NPTF
  ANSI / ASME B 1.20.1 – 1983

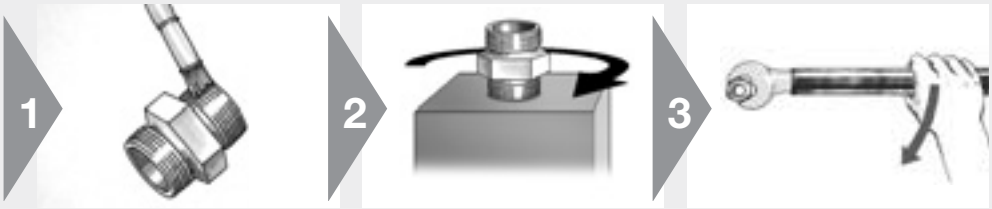

⚠ Les filetages doivent être lubrifiés pour les raccords en acier inoxydable

- EO-NIROMONT est un lubrifiant spécial de haute performance pour les raccords en acier inoxydable

- Appliqier du ruban Teflon (épaisseur de 1,5) sur les filetages coniques et serrer à la main jusqu'au point de résistance

- Monter comme indiqué dans le tableau

Couples de serrage pour filetages NPT / NPTF

Taille	Filetage T NPT/F	Montage TFFT Rotations
4	1/8-27 NPT/F	2,0–3,0
6	1/4-18 NPT/F	2,0–3,0
8	3/8-18 NPT/F	2,0–3,0
10	1/2-14 NPT/F	2,0–3,0
12	3/4-14 NPT/F	2,0–3,0
16	1-11,5 NPT/F	1,5–2,5
20	1 1/4-11,5 NPT/F	1,5–2,5
24	1 1/2-11,5 NPT/F	1,5–2,5

Dans la gamme EO, seuls les filetages **NPT** sont fabriqués.
Les raccords en acier **O-Lok® / Triple-Lok®** sont fabriqués avec un filetage **NPTF**.
Les raccords en acier inoxydable **O-Lok® / Triple-Lok®** sont fabriqués avec un filetage **NPTF**.

F

Raccords orientables monoblocs à contre-écrou

Montage des raccords orientables monoblocs à contre-écrou

EO: p.ex.: WEE, VEE, TEE, LEE - Triple-Lok/O-Lok: C4, V4, S4, R4)

⚠ Le montage doit être fait dans le bon ordre

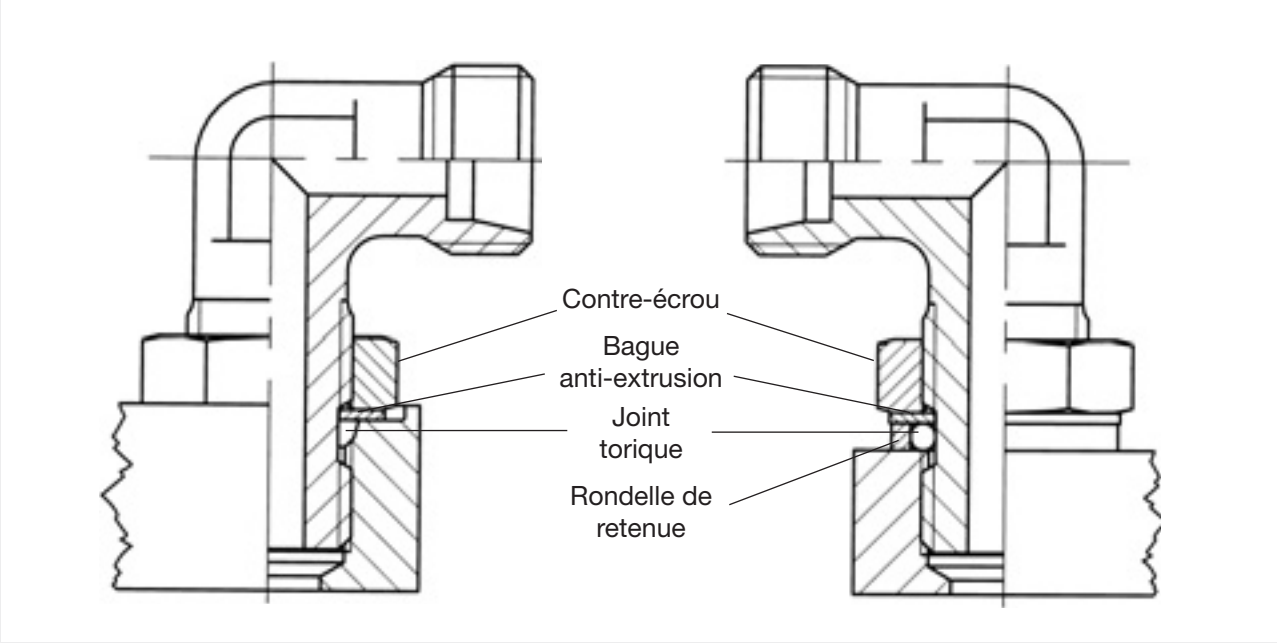

- Raccords *sans* rondelle de retenue pour orifices ISO 6149 ou UN/UNF
- Raccords *avec* rondelle de retenue pour orifices avec petit lamage et filetage BSPP ou métrique cylindrique.

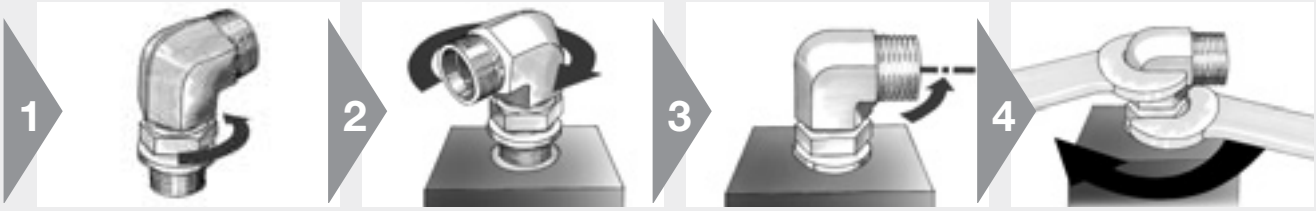

- Dévisser complètement le contre-écrou.
- ⚠ Faire glisser la bague anti-extrusion et le joint torique sur la partie lisse contre le contre écrou.
- Lubrifier le joint torique.
- Pour les filetages cylindriques BSPP et métriques pousser la rondelle de retenu contre le joint torique.

- Visser le raccord dans l'orifice jusqu'à ce que la rondelle de retenu ou la rondelle anti-extrusion soit en butée.

- Pour l'orientation dévisser au maximum d'un tour.
- Maintenir le raccord dans la position désirée et serrer le contre-écrou.
- Serrer le contre-écrou avec une clef plate
- Maintenir pour cela le corps de raccord dans la direction désirée

Raccords à cône d'étanchéité EO

Montage de raccords orientables EO

(p.ex. EW, ET, EL, EGE, RED, VKA)

- Serrer à la main jusqu'au point de résistance

⚠ Les filets des raccords en inox doivent être lubrifiés
- EO-NIROMONT est un lubrifiant à haute performance

- Monter et serrer l'écrou à la main

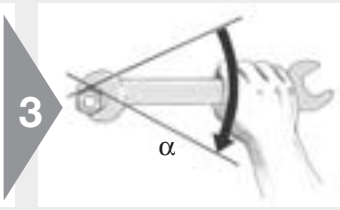

⚠ Ensuite serrer l'ecrou de $^1/_4$ de tour ($1^1/_2$ tours)

Raccords pré-sertis en usine

(p.ex. EVW, EVT, EVL, EVGE, KOR)

- Pour tous les raccords livrés pré-assemblés en usine, l'assemblage final est réalisé dans les corps de raccords appropriés.

⚠ Les filets des raccords en inox doivent être lubrifiés
- EO-NIROMONT est un lubrifiant à haute performance

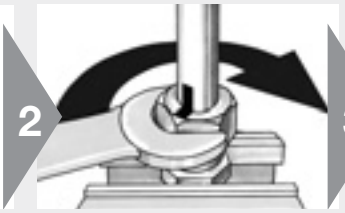

- Serrer à la clef jusqu'au point de résistance (sans clef rallongée)

⚠ Repérer la position de l'écrou

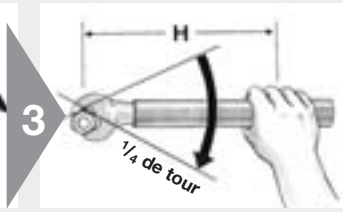

⚠ Ensuite serrer l'écrou de $^1/_4$ de tour maximum (1 à $^1/_2$ plats)

⚠ Il est recommandé d'utiliser des clefs avec rallonge pour les diamètres de tube au dessus de 20 mm **(voir tableau)**

Longueur de clef

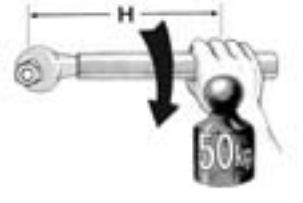

Taille		Longueur de clef H [mm]
18-L	16-S	300
22-L		400
28-L	20-S	500
35-L	25-S	900
42-L	30-S	1200
	38-S	1500

F

Raccords O-Lok®-/Triple-Lok® orientables

Montage des raccords O-Lok® et Triple-Lok®

(p. ex.: Triple-Lok®: C6MX, V6MX, R6MX, S6MX, BBMTX
O-Lok®: C6MLO, V6MLO, S6MLO, R6MLO, A0EL6)

- Les raccords à cône d'étanchéité doivent être assemblés dans le corps de raccord correspondant

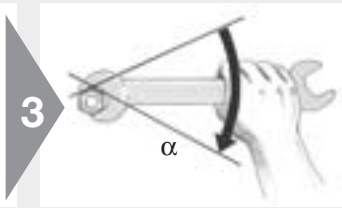

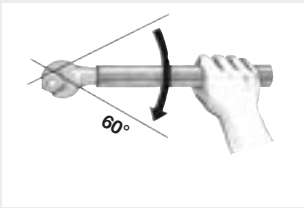

⚠ Les filetages doivent être lubrifiés pour les raccords en acier inoxydable
- EO-NIROMONT est un lubrifiant spécial de haute performance pour les raccords en acier inoxydable

- Visser solidement le raccord

- Monter comme indiqué dans le tableau

- Une rotation = 60°

Couples de serrage pour raccords O-Lok® et Triple-Lok®

O-Lok®

Taille	Tube métrique **mm**	Tube pouce **pouce**	Filetage UN/UNF	Nm	FFWR
4	6	1/4″	9/16-18	25	1/2
6	8	5/16″	11/16-16	40	1/2
6	10	5/16″	11/16-16	55	1/2
8	12	1/2″	13/16-16	55	1/2
10	14, 15,16	5/8″	1-14	115	1/2
12	18, 20	3/4″	1 3/16-12	130	1/2
16	22, 25	1″	1 7/16-12	150	1/2
20	28, 30, 32	1 1/4″	1 11/16-12	190	1/2
24	35, 38	1 1/2″	2-12	245	1/2
32	50	2″	2 1/2-12	490	1/2

Triple-Lok®

Taille	Tube métrique **mm**	Tube pouce **pouce**	Filetage UN/UNF	Nm	FFWR
4	6	1/4″	7/17-20	15	2
5	8	5/16″	1/2-20	20	2
6	10	3/8″	9/16-18	45	1 1/4
8	12	1/2″	3/4-16	60	1
10	14, 15, **16**	5/8″	7/8-14	75	1
12	18, **20**	3/4″	1 1/16-12	100	1
16	22, **25**	7/8″	1 5/16-12	150	1
20	**30**, 32	1 1/4″	1 5/8-12	180	1
24	38	1 1/2″	1 7/8-12	200	1
28	42		2 1/4-12	220	1
32		2″	2 1/2-12	250	1

Les couples de serrage indiqués dans le tableau sont valables pour des composants en acier non-lubrifiés.
Pour les raccords en acier inoxydable, lubrifier les filetages et appliquer la tolérance maxi de couple de serrage.
Les couples de serrage recommandés ne sont valables que pour
les connexions avec usage exclusif des raccords Parker.

Montage des brides

Montage des brides

- Adapteur de brides SAE
- Brides pleines à 4 trous SAE
- Brides de pompes à engrenages
- Brides carrées CETOP

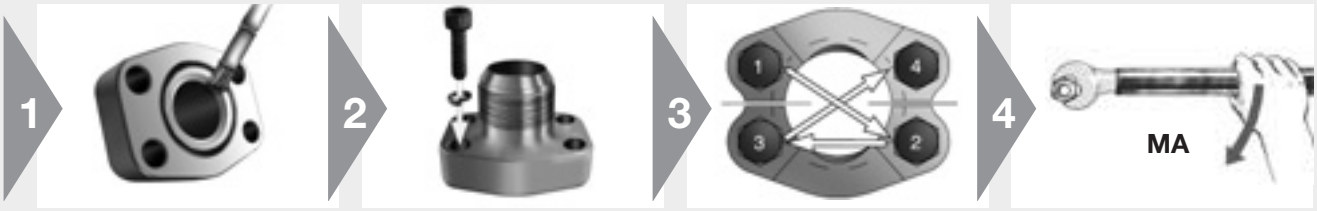

1
- S'assurer que la surface du joint est exempte de toute bavure, entaille, éraflure ou particule étrangère
- Lubrifier le joint torique à l'aide du fluide du système ou d'un autre fluide compatible

2
- Positionner la bride
- Placer la rondelle de blocage sur la vis et raccorder les deux à la bride

3
- Serrer solidement les vis
- Appliquer le couple de serrage diagonalement de 1 à 4 comme indiqué dans les tableaux ci-dessous

4
- Couple de serrage conforme au tableau ci-dessous

Bride série 3000 PSI (code 61): couple de serrage recommandé pour les vis

Série DN	Série de bride	Vis pouces (J518)	Couple de serrage Nm[1])	Vis métriques (ISO 6162)	Couple de serrage Nm[1])
8	1/2″	5/16-18	17 ± 2	M8	25
12	3/4″	3/8-16	25 ± 4,5	M10	49
16	1″	3/8-16	31 ± 4,5	M10	49
20	1 1/4″	7/16-14	41 ± 5	M12*	85
24	1 1/2″	1/2-13	52 ± 6	M12	85
32	2″	1/2-13	60 ± 6	M12*	135
40	2 1/2″	1/2-13	85 ± 9	M12	95
48	3″	5/8-11	144 ± 15	M16	220
56	3 1/2″	5/8-11	125 ± 8	M16	220
64	4″	5/8-11	125 ± 8	M16	220
80	5″	5/8-11	125 ± 8	M16	220

*Pas représenté en ISO 6162

Bride série 6000 PSI (code 62): couple de serrage recommandé pour les vis

Série DN	Série de bride	Vis pouces (J518)	Couple de serrage Nm[1])	Vis métriques (ISO 6162)	Couple de serrage Nm[1])
8	1/2″	5/16-18	17 ± 2	M8	25
12	3/4″	3/8-16	30 ± 4,5	M10	49
16	1″	7/16-14	46 ± 4,5	M12	85
20	1 1/4″	1/2-13	69 ± 6	M14*	135
24	1 1/2″	5/8-11	125 ± 8	M16	210
32	2″	3/4-10	208 ± 20	M20	425

*Pas représenté en ISO 6162

Bride hydraulique: couple de serrage recommandé pour vis

Cercle de trous (LK)	Vis	Couples de serrage Nm[1])
LK30	M6	10
LK35	M6	10
LK40	M6	10
LK51	M10	49
LK55	M8	25
LK56	M10	49
LK62	M10	49
LK72.5	M12	85

1) Tolérance: max. 10%
min. 0%

Remplacement de la bague coupante EO

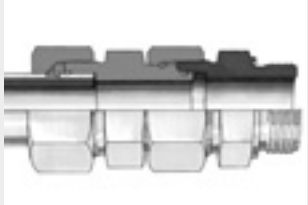

DA Adapteur rallonge

- Utilisé pour réparer une installation avec une bague traditionnelle ou un remplacement par une bague EO2.
- Dans ce cas le tube n'est pas à remplacer

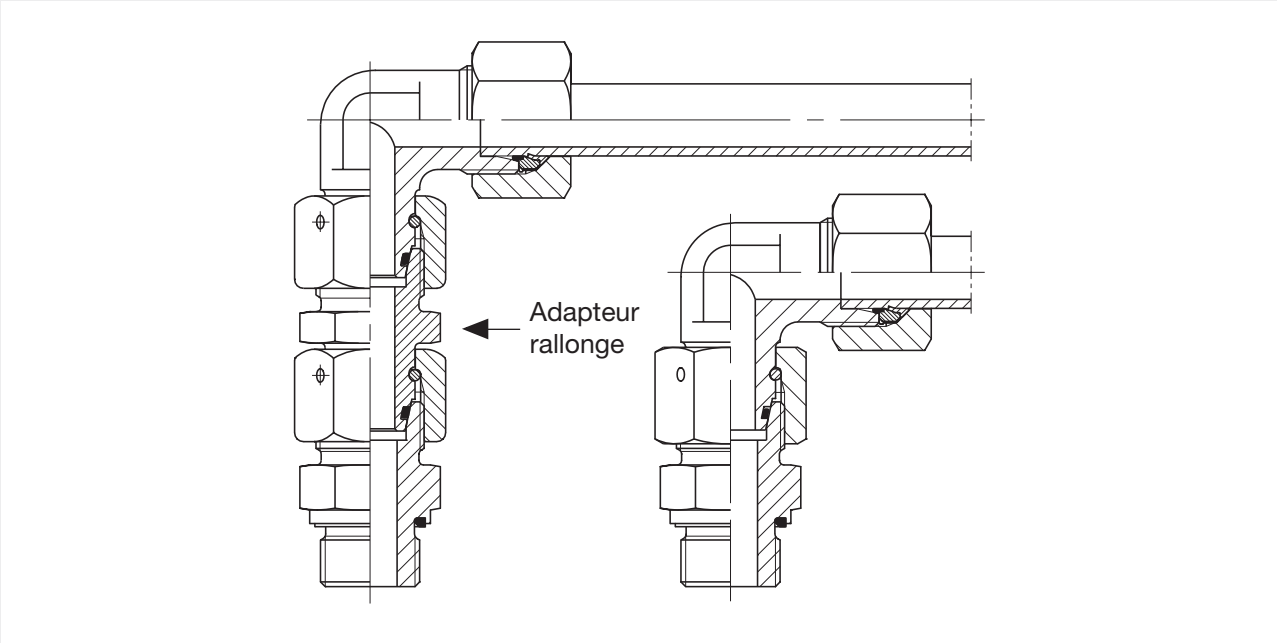

- Utilisation d'un adapteur rallonge pour décallage

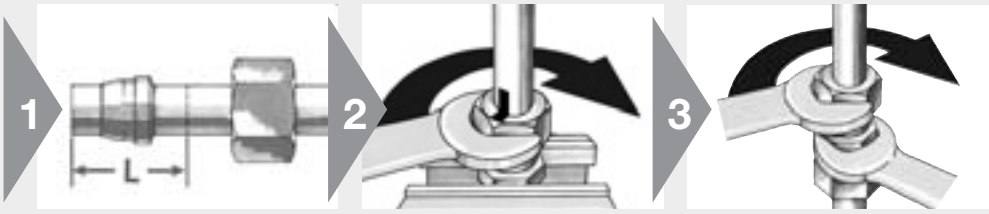

- Raccourcir le tube de la valeur «L» (voir «DA» chapitre I)
- Jeter l'ancien écrou

- Monter le nouvel écrou de fonction EO-2 ou un écrou avec bague progressive EO

- Visser et serrer l'adapteur rallonge sur l'extrémité du tube

Cintrage manuel des tubes

Instructions pour dispositifs de cintrage du tube EO

- Pour installation sur site
- Déconseillé pour la production en série

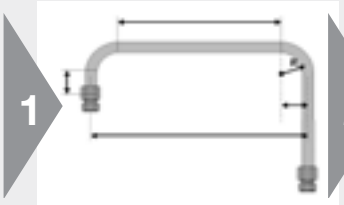

⚠ Préalablement planifier tout le processus de cintrage et la succession des différentes étapes

⚠ Tout d'abord cintrer et puis scier les extrémités de tubes en longueur

- Déterminer toutes les dimensions importantes, ex.: longueurs minimums pour tubes, ajouts de longueur pour évasements, rayons de courbure, longueurs des coudes

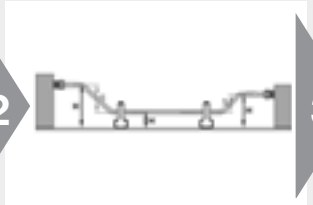

- Tenir compte des différences de hauteur
- Prévoir des colliers de fixation

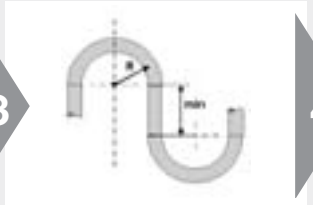

- Faire attention aux spécifications et restrictions de l'outillage de cintrage

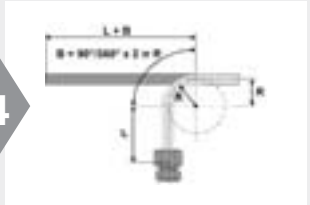

- Commencer au premier coude
- Laisser une longue extrémité du tube en cas de doute

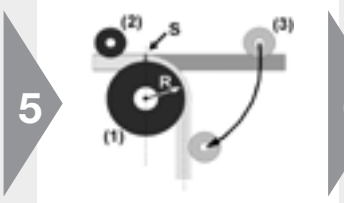

⚠ Appliquer le marquage start pour coude de tube (S)

- Fixer le tube entre le rouleau à cintrage (1), le rouleau de support et le rouleau presseur (3)
- Cintrer le tube

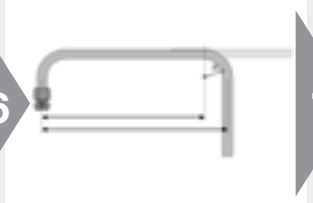

- Contrôler l'angle de cintrage
- Corriger L'angle de cintrage si nécessaire
- Déterminer toutes les dimensions pour le prochain coude de tube

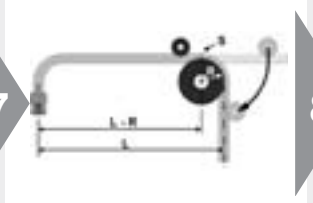

⚠ Appliquer le marquage start pour coude de tube (S)

- Cintrer le tube
- Examiner et corriger chaque tube avant de passer au suivant

- Vérifier les angles et les dimensions du tube après le dernier coude
- Couper les extrémités du tube à la mesure exacte
- S'assurer que le tube s'adapte sans tension

F

Guide de tuyautage pour circuits hydrauliques sans fuites

Tous les circuits hydrauliques, pneumatiques et de lubrifications nécessitent des raccords et des tubes pour leur réalisation. Une mise en oeuvre suivant les règles de l'art assura performances, propreté et esthétique de tous les systèmes.

Après la sélection des tubes et des raccords, considérer les points suivants pour la conception de votre installation:

1. Accessibilité des connexions
2. Conception et cheminement logique du tuyautage
3. Mettre en place de façon adéquate des supports de tubes
4. Disponibilité des composants sélectionnés

- Eloigner les tubes des composants pour permettre leur maintenance

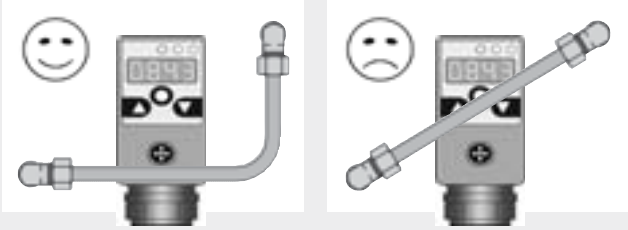

- Angles droits – tubes parallèles – propreté
- Penser à faciliter toutes les interventions de dépannage et d'entretien!

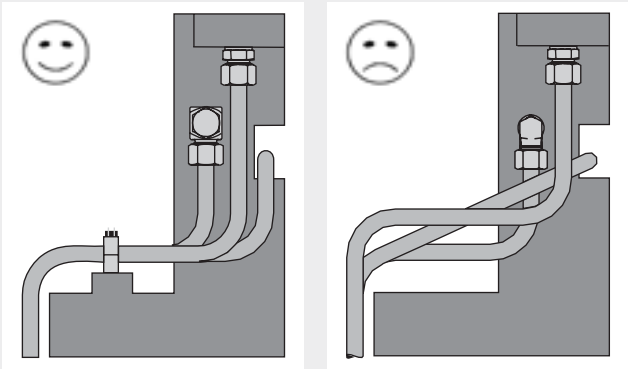

- Exemple de montage de tube et de flexible

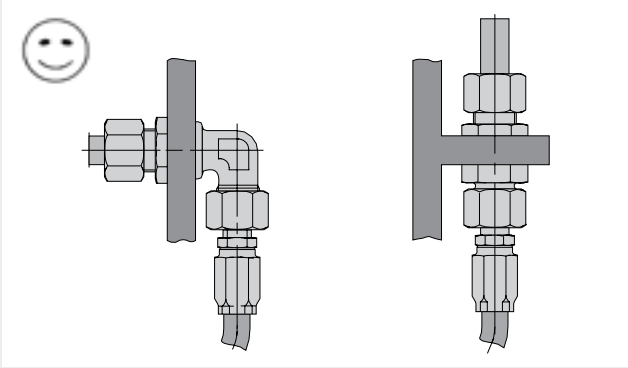

Guide de tuyautage pour circuits hydrauliques sans fuites

- Ne pas fixer les tubes ensemble!
- Fixer toujours les tubes sur des points fixes avec des colliers

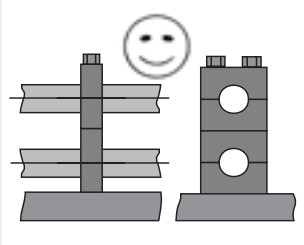

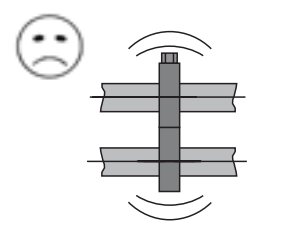

- Utiliser de bons colliers (vibrations, rigidité)

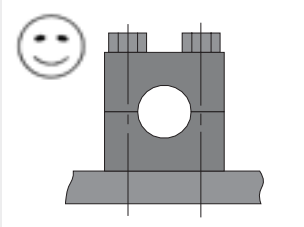

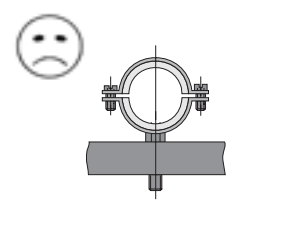

- Eviter les tensions sur les connexions: des contraintes sur les raccordements peuvent entraîner des fuites

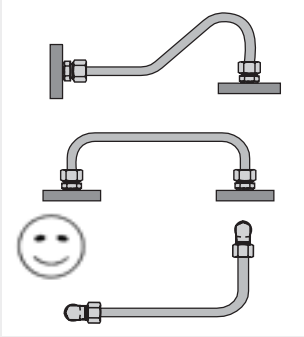

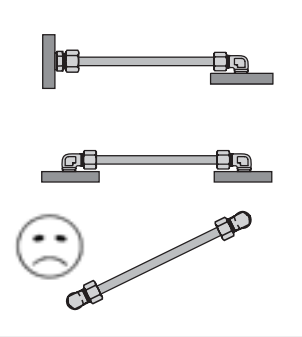

- Penser à utiliser des extensions de longueur

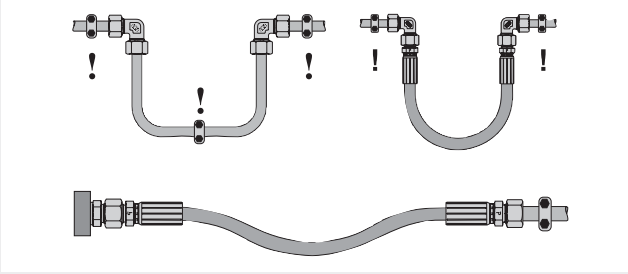

- Eviter les tubes très courts

⚠ Les tubes très courts sont sensibles à la fatigue et à la rupture

- Utiliser un adapteur GZR ou un raccord orientable, plutôt que des tubes très courts

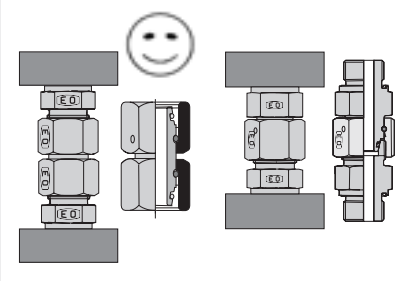

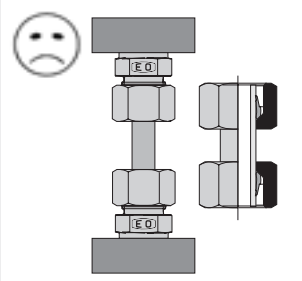

F

Guide de tuyautage pour circuits hydrauliques sans fuites

- Réduire les contraintes sur les tubes au maximum

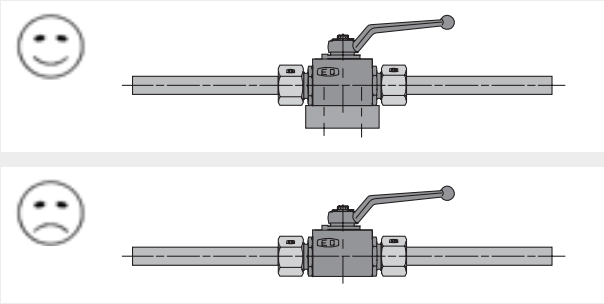

Outils recommandés pour la préparation pour tubes:

Coupe:
Appareil de coupe EO, AV

Outil combiné pour coupe et cintrage EO, BAV

Coupe-tube
Attention: Utilisez des outils appropriés pour l'acier et l'acier inoxydable:

Ebavurage:
Outil d'ébavurage pour tube acier ref. 226

Cintrage:
Outil EO combiné pour coupe et cintrage BAV
Cintreuse EO, BV 6/18, BV 20/25
Cintreuse programmable EO, BVP

Les tubes doivent être fixés régulièrement.
Des colliers de fixation réduisent les vibrations.
Mettre en place suffisamment de colliers de serrage.

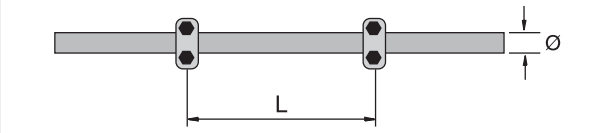

∅ ext. tube (mm)	Distance des colliers L (m)
6,0 – 12,7	1,0
12,7 – 22,0	1,2
22,0 – 32,0	1,5
32,0 – 38,0	2,0
38,0 – 57,0	2,7
57,0 – 75,0	3,0
75,0 – 76,1	3,5
76,1 – 88,9	3,7
88,9 – 102,0	4,0
102,0 – 114,0	4,5
114,0 – 168,0	5,0
168,0 – 219,0	6,0

Les vibrations doivent être réduites près des points de connexion.

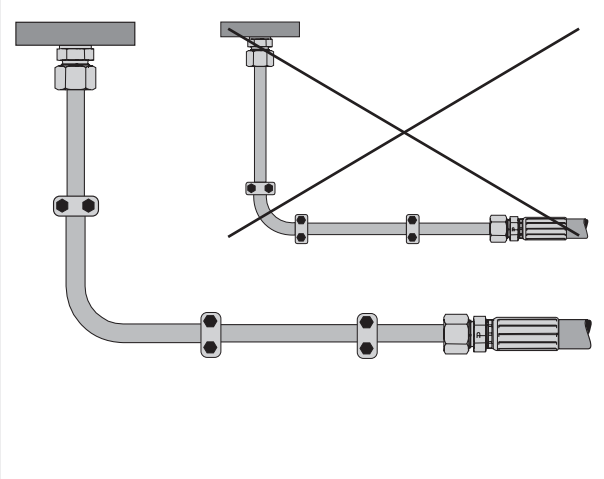

Penser aux possibles dilatations et connexions des tubes.
Ne jamais placer les colliers de fixation trop près du coude de tube.

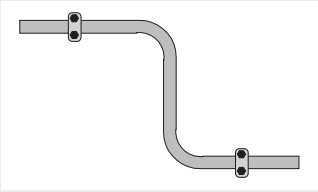

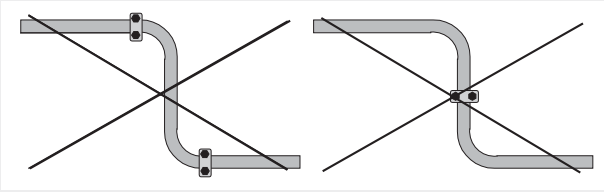

Guide de dépannage

DPR/PSR Problème	Cause probable	Solution suggérée
Fuite	Sous-serrage, bourrelet insuffisant ou inexistant devant la bague	Serrer l'écrou selon le nombre de tours indiqués. Montage direct seulement pour la répöaration ou la maintenance
		Utiliser une clé appropriée ou une rallonge du bras de levier, particulièrement pour les grandes dimensions et les raccords en inox. Il est recommandé d'utiliser les machines de pré-assemblage
		Marquage de l'écrou et du corps pour respecter les instructions de montage
		Utiliser un lubrifiant approprié p. ex. EO-NIROMONT
		Utilisation de machines de montage: EO-KARRYMAT, EOMAT ECO, EOMAT UNI
		Contrôler la collerette de la bague de coupe (bourrelet devant l'arête coupante)
		Pré-assemblage en blocs de prémontage trempés (VOMO …) et non pas dans le cône du raccord.
	Le tube n'est pas positionné correctement dans le corps du raccord	Couper le tube à la bonne longueur
		Respecter la longueur droite mini avant courbure
		Utiliser une scie et non une tronçonneuse de tubes
		Ebavurer l'intérieur et l'extérieur du tube, éviter les chanfreins
		Glisser le tube fermement dans le corps du raccord jusqu'à la butée
		Contrôle de la collerette devant la bague
		S'assurer que le tube est lubrifié lors du montage
	Composants usagés	Vérifier les composants et les remplacer si besoin
		Manipuler les composants avec soin
	Impuretés dans les composants	Travailler proprement
	Fissure	Analyse des composants, les changer immédiatement si nécessaire
	Mélange des composants	N'utiliser que des composants du même fabricant
		Emploi exclusif des composants Parker
	« Fuite fantôme » ex : lubrifiant	Localiser minutieusement la fuite
		Utilisation modérée de lubrifiant au montage
Rupture du tube derrière l'écrou	Rupture par fatigue/vibrations	Découplage du générateur des vibrations
		Fixer le tube avec les colliers
		Raccords traversées de cloison et flexibles pour amortir les vibrations
		S'assurer que les conditions de travail (température, pression, pics de pression, corrosion …) ne dépassent pas les caractéristiques techniques des composants utilisés
		voir le chapitre: montage du tube
Rupture du tube	Sous-serrage, collerette faible ou inexistante devant l'arête coupante	Serrer l'écrou selon le nombre de tours indiqués
		Utiliser une clé appropriée ou une rallonge du bras de levier, particulièrement pour les grandes dimensions et les raccords en inox.
		Marquage de l'écrou et du corps pour respecter les instructions de montage
		Utiliser un lubrifiant approprié
		Pré-assemblage en blocs de prémontage trempés (VOMO …) et non pas dans le cône du raccord.

DPR/PSR Problème	Cause probable	Solution suggérée
Rupture du tube	Sous-serrage, collerette faible ou inexistante devant l'arête coupante	Contrôler la collerette de la bague de coupe (bourrelet devant l'arête coupante)
Cassure	Conditions de travail sévères	S'assurer que les conditions de travail (température, pression, pics de pression, corrosion …) ne dépassent pas les caractéristiques techniques des composants utilisés
Extraction du tube	Montage final inadéquat des embouts lisses	Utilisation de raccords prémontés orientables
	Soudure à froid sur raccords en acier inox	Utilisation de raccords en acier inoxydable « EODUR » à filets argentés. Lubrification des filets à base de EO-Niromont (pas d'huile hydraulique)
	Outils de prémontage usé	Remplacement des outils de prémontage usés
		Tenir l'outillage propre, contrôler régulièrement le cône de prémontage à l'aide du calibre de conicité (tous les 50 montages)
	Le tube n'est pas positionné correctement dans le corps du raccord	Couper le tube à la bonne longueur
		Utiliser une scie et non une tronçonneuse de tubes
		Respecter la longueur droite mini avant courbure
		Ebavurer l'intérieur et l'extérieur du tube, éviter les chanfreins
		Glisser le tube fermement dans le corps du raccord jusqu'à la butée
	Conditions de travail sévères	S'assurer que les conditions de travail (température, pression, pics de pression, corrosion …) ne dépassent pas les caractéristiques techniques des composants utilisés
		Contrôler la collerette de la bague de coupe (bourrelet devant l'arête coupante)
	Montage de la bague dans le mauvais sens	Monter la bague dans le bon sens
		Utilisation des raccords pré assemblés ou EO-2
		Toujours faire un contrôle avant le montage final
	Pas de pré montage pour les raccords en acier inoxydable	Les composants en acier inoxydable doivent être toujours pré montés dans le cône de pré montage adapté
	Bague de coupe en acier montée sur un tube en acier inoxydable	Utiliser exclusivement des bagues inox pour des montages sur tubes inox
	Raccord utilisé comme outil de pré montage	Pré-assemblage en blocs de pré montage (VOMO …)
Cassure de tube court	Fatigue	Utiliser des adapteurs orientables (GZ …)

EO-2 Problème	Cause probable	Solution suggérée
Fuite	Sous-serrage, espace entre la bague d'ancrage et le joint	Utilisation de machines de montage: EO-KARRYMAT, EOMAT ECO, EOMAT UNI
	Sous-serrage	Utiliser une clé appropriée ou une rallonge du bras de levier, particulièrement pour les grandes dimensions et les raccords en inox
		Utiliser un lubrifiant approprié
		Pré-assemblage en blocs de pré montage trempés (VOMO...) et non pas dans le cône du raccord
		N'utilisez que des outils de pré-assemblage EO
		Vérifiez qu'il n'y a pas d'espace entre la bague et le joint

EO-2 Problème	Cause probable	Solution suggérée
Fuite	Le tube n'est pas positionné correctement dans le corps du raccord	Couper le tube à la bonne longueur
		Ne pas utiliser de tronçonneuse de tubes, mais plutôt une scie
		Pré montage dans EO-2 MOK ... pour les grandes dimensions
		Ebavurer l'intérieur et l'extérieur du tube, éviter les chanfreins
		Glisser le tube fermement dans le corps du raccord jusqu'à la butée
	Composants usagés	Vérifier les composants et les remplacer si besoin
		Manipuler les composants avec soin
	Cône du raccord endommagé	S'assurer que le tube est monté d'équerre à l'assemblage
	Impureté dans les composants	Travailler proprement
	Fissure	Analyse des composants, les changer immédiatement si nécessaire
	Mélange des composants	N'utiliser que des composants du même fabricant
		Emploi exclusif des composants Parker
	« Fuite fantôme » ex : lubrifiant	Localiser minutieusement la fuite
		Utilisation modérée de lubrifiants au montage
	Joint (DOZ) absent	Bouchonner les tubes pré assemblés. Contrôler la présence du joint avant assemblage final
Rupture du tube derrière l'écrou	Rupture par fatigue/vibrations	Découplage du générateur des vibrations
		Fixer les colliers
		Montage avec raccords traversées de cloison et flexibles pour amortir les vibrations
	Conditions de travail sévères	S'assurer que les conditions de travail (température, pression, pics de pression, corrosion …) ne dépassent pas les caractéristiques techniques des composants utilisés
Cassure	Sous-serrage	Utiliser une clé appropriée ou une rallonge du bras de levier, particulièrement pour les grandes dimensions et les raccords en inox
		Utiliser un lubrifiant approprié
		Pré-assemblage en blocs de prémontage trempés (VOMO …) et non pas dans le cône du raccord
		N'utilisez que des outils de pré-assemblage EO
		Vérifiez qu'il n'y a pas d'espace entre la bague et le joint
Extraction du tube	Soudure à froid pour raccords en acier inox	Utilisation de raccords en acier inoxydable « EODUR » à filets argentés. Lubrification des filets à base de EO-Niromont (pas d'huile hydraulique)
	Le tube n'est pas positionné correctement dans le corps du raccord	Couper le tube à la bonne longueur
		Respecter la longueur droite mini avant courbure
		Utiliser une scie et non une tronçonneuse de tubes
		Ebavurer l'intérieur et l'extérieur du tube, éviter les chanfreins
		Ebavurer l'intérieur et l'extérieur du tube, éviter les chanfreins
		Glisser le tube fermement dans le corps du raccord jusqu'à la butée
		Pré montage dans EO-2 MOK ... pour les grandes dimensions

EO-2 Problème	Cause probable	Solution suggérée
Extraction du tube	Conditions de travail sévères	S'assurer que les conditions de travail (température, pression, pics de pression, corrosion …) ne dépassent pas les caractéristiques techniques des composants utilisés
	Raccord sous serré	Serrer l'écrou jusqu'à ce que l'espace entre le joint et la bague soit comblé
		Utiliser une clé appropriée ou une rallonge du bras de levier, particulièrement pour les grandes dimensions et les raccords en inox.
		Repérer l'écrou et le corps pour un assemblage correct
		Utiliser un lubrifiant approprié
		Pré-assemblage en blocs de pré montage trempés (VOMO...) et non pas dans le cône du raccord
	FM … acier	Utiliser exclusivement un écrou FM en inox avec bague inox pour montage sur tube inox. Pour combinaison de raccord acier sur tube inox utiliser l'écrou FM … SSA
Cassure de tube court	Fatigue	Utiliser des adapteurs orientables (GZ …)

EO2-FORM Problème	Cause probable	Solution suggérée
Fuite	Sous-serrage	Utiliser une clé appropriée ou une rallonge du bras de levier, particulièrement pour les grandes dimensions et les raccords en inox.
	Composants usagés	Vérifier les composants et les remplacer si besoin
		Manipuler les composants avec soin
	Cône du raccord endommagé	S'assurer que le tube est monté d'équerre à l'assemblage
	Impuretés dans les composant	Travailler proprement
	Fissure	Analyse des composants, les changer immédiatement si nécessaire
	Mélange des composansts	N'utiliser que des composants du même fabricant.
		Emploi exclusif des composants Parker
	« Fuite fantôme » ex : lubrifiant	Localiser minutieusement la fuite
		Utilisation modérée de lubrifiant au montage
	Joint (DOZ) absent	Bouchonner les tubes pré assemblés. Contrôler la présence du joint avant assemblage final
	Mauvaise déformation du tube	Contrôle avant assemblage final
		Sélection correcte d'outils : ext. de tube, épaisseur, matériau
		Contrôle régulier de l'outillage : poinçon de formage, mâchoires
		Remplacement d'outils usés
		Lubrification lors du formage (LUBSS)
	Désalignement	Réaliser une installation sans contrainte. Vérifier les longueurs et les courbures des tubes
Rupture du tube	Rupture par fatigue/vibrations	Découplage du générateur des vibrations
		Fixer des colliers
		Montage avec raccords traversées de cloison et flexibles pour amortir les vibrations
	Conditions de travail sévères	S'assurer que les conditions de travail (température, pression, pics de pression, corrosion …) ne dépassent pas les caractéristiques techniques des composants utilisés

O-Lok® Problème	Cause probable	Solution suggérée
Fuite	Joint Trap-seal défectueux	Maintenir les surfaces d'étanchéité fermement entre elles jusqu'à ce que l'écrou soit serré
	Joint Trap-seal manquant	Utilisation des raccords Parker O-Lok® à joint Trap-seal imperdable (rainure CORG)
	Joint Trap-seal extrudé	Eliminer toute erreur d'alignement du tube
		Respecter les couples de serrage recommandés
		Utilisation des raccords Parker O-Lok® à joint Trap-seal imperdable (rainure CORG)
	Joint Trap-seal perdu lors de la purge d'air	Utilisation de clapets purgeurs d'air (PNLOPBA/FNLBA) ou prise de pression Ema3 et tuyaux pour purge
	« Fuite fantôme » (lubrifiant)	Localiser minutieusement la fuite
		Utilisation modérée de lubrifiant au montage
	Sous-serrage	Utiliser une clé appropriée ou une rallonge du bras de levier, particulièrement pour les grandes dimensions et les raccords en inox. Serrer au couple recommandé ou utiliser la méthode FFT
	Composants usagés	Vérifier les composants et les remplacer si besoin
		Manipuler les composants avec soin
	Mauvaise état de surface du tube évasé	Ebavurer soigneusement l'intérieur et l'extérieur du tube
		Nettoyer les outils, enlever les particules de métal de la bouterolle
	Fissure	Analyse des composants, les changer immédiatement si nécessaire
Rupture du tube	Rupture par fatigue/vibrations	Découplage du générateur des vibrations
		Fixer des colliers
		Montage avec raccords traversées de cloison et flexibles pour amortir les vibrations
	Conditions de travail sévères	S'assurer que les conditions de travail (température, pression, pics de pression, corrosion …) ne dépassent pas les caractéristiques techniques des composants utilisés
Cassure	Rupture par fatigue/vibrations	Découplage du générateur des vibrations
		Fixer des colliers
		Montage avec raccords traversées de cloison et flexibles pour amortir les vibrations
	Conditions de travail sévères	S'assurer que les conditions de travail (température, pression, pics de pression, corrosion …) ne dépassent pas les caractéristiques techniques des composants utilisés

Triple-Lok® Problème	Cause probable	Solution suggérée
Fuite	Raccord endommagé	Transport approprié
		Manutention approprié
	Impuretés sur les zones d'étanchéité	Travailler proprement
	Fissure	Analyse des composants, les changer immédiatement si nécessaire
	Mélange des composants	N'utiliser que des composants du même fabricant
		Emploi exclusif des composants Parker
	« Fuite fantôme » (lubrifiant)	Localiser minutieusement la fuite
		Utilisation modérée de lubrifiant au montage

Triple-Lok® Problème	Cause probable	Solution suggérée
Fuite	Sous-serrage	Utiliser une clé appropriée ou une rallonge du bras de levier, particulièrement pour les grandes dimensions et les raccords en inox. Serrer au couple recommandé ou utiliser la méthode FFT
	Rayures sur la partie intérieure du tube ou sur la zone évasée	Utiliser le procédé Parflange pour obtenir un bon état de surface
Rupture du tube derrière l'écrou	Rupture par fatigue/vibrations	Découplage du générateur des vibrations
		Fixer des colliers
		Montage avec raccords traversées de cloison et flexibles pour amortir les vibrations
Cassure	Rupture par fatigue/vibrations	Découplage du générateur des vibrations
		Fixer des colliers
		Montage avec raccords traversées de cloison et flexibles pour amortir les vibrations
	Conditions de travail sévères	S'assurer que les conditions de travail (température, pression, pics de pression, corrosion …) ne dépassent pas les caractéristiques techniques des composants utilisése

Raccord à souder Problème	Cause probable	Solution suggérée
Fuite	Désalignement	Découplage du générateur des vibrations
		Installer le tube et le raccord à souder avant de finir la soudure
	Joint torique défectueux	Contrôle du joint torique avant l'installation finale, lubrifier légèrement le joint torique
	Joint torique manquant	Installer le joint torique
	Joint torique extrudé	Eliminer toute erreur d'alignement du tube
	Joint torique perdu lors de la purge d'air	Utilisation de clapets purgeurs d'air (PNLOPBA/FNLBA) ou prise de pression EMA3 et tuyaux pour purge
	« Fuite fantôme » (lubrifiant)	Localiser minutieusement la fuite
		Utilisation modérée de lubrifiant au montage
	Sous-serrage	Utiliser une clé appropriée ou une rallonge du bras de levier, particulièrement pour les grandes dimensions et les raccords en inox.
	Raccord endommagé	Transport approprié
		Manutention approprié
Rupture du tube derrière l'écrou	Rupture par fatigue/vibrations	Découplage du générateur des vibrations
		Fixer des colliers
		Montage avec raccords traversées de cloison et flexibles pour amortir les vibrations
	Conditions de travail sévères	S'assurer que les conditions de travail (température, pression, pics de pression, corrosion …) ne dépassent pas les caractéristiques techniques des composants utilisés
Cassure	Rupture par fatigue/vibrations	Découplage du générateur des vibrations
		Fixer des colliers
		Montage avec raccords traversées de cloison et flexibles pour amortir les vibrations
	Conditions de travail sévères	S'assurer que les conditions de travail (température, pression, pics de pression, corrosion …) ne dépassent pas les caractéristiques techniques des composants utilisés

Brides Problème	Cause probable	Solution suggérée
Fuite	Erreur d'alignement	Réaliser une installation sans contrainte
	Joint torique défectueux	Contrôle du joint torique avant l'installation finale. Assurez vous que le joint n'est pas coincé. Lubrifier légèrement le joint torique
	Joint torique manquant	Installer le joint torique
	Joint torique extrudé	Eliminer toute erreur d'alignement du tube
		Respecter les couples de serrage recommandés
	Joint torique perdu lors de la purge d'air à la connexion bridée	Utilisation de clapets purgeurs d'air (PNLOPBA/FNLBA) ou prise de pression EMA3 et tuyaux pour purge
	« Fuite fantôme » (lubrifiant)	Localiser minutieusement la fuite
		Utilisation modérée de lubrifiant au montage
	Sous-serrage	Utiliser une clé appropriée ou une rallonge du bras de levier, particulièrement pour les grandes dimensions et les raccords en inox.
	Serrage non-uniforme des vis de fixation	Pour des brides avec plus de 2 vis de fixation: voir les consignes de montage de brides (ordre de montage des vis)
	Composants usagés	Vérifier les composants et les remplacer si besoin
		Manipuler les composants avec soin
Rupture du tube derrière l'écrou	Rupture par fatigue/vibrations	Découplage du générateur des vibrations
		Fixer des colliers
		Montage avec raccords traversées de cloison et flexibles pour amortir les vibrations
	Conditions de travail sévères	S'assurer que les conditions de travail (température, pression, pics de pression, corrosion …) ne dépassent pas les caractéristiques techniques des composants utilisés
Cassures	Rupture par fatigue/vibrations	Découplage du générateur des vibrations
		Fixer des colliers
		Montage avec raccords traversées de cloison et flexibles pour amortir les vibrations
	Conditions de travail sévères	S'assurer que les conditions de travail (température, pression, pics de pression, corrosion …) ne dépassent pas les caractéristiques techniques des composants utilisés

Fuite sur filetage d'implantation Problème	Cause probable	Solution suggérée
Fuite	Les jonts torique d'étanchéité manquent ou sont défectueux	Installer ou remplacer les joints toriques d'étanchéité
	Sous-serrage	Respecter l'indication du couple de serrage au chapitre F
	Sous serrage au montage initial	Utiliser une clé appropriée ou une rallonge du bras de levier, particulièrement pour les grandes dimensions et les raccords en inox.
		Lubrifier selon recommandations
	Raccords ajustables mal assemblés	Recommencer le montage avec les couples de serrage recommandés
	Joint torique coincé	Respecter les instructions de montage
	Le raccord se desserre en service sur la face filetée	S'assurer que les conditions de travail (température, pression, pics de pression, corrosion …) ne dépassent pas celles des composants utilisés

Fuite sur filetage d'implantation Problème	Cause probable	Solution suggérée
Fuite	Le raccord se desserre en service sur la face filetée	Fixer des colliers
		voir le chapitre : montage du tube
	Filetage mâle défectueux	Remplacer le composant
	Emploi de filetages (NPT, BSTP …)	Remplacer avec des raccords à joint torique ou joint d'étanchéité ED
	filetages d'implantation forme B	La zone d'étanchéité Forme B est abimée, remplacer le raccord
	La surface d'étanchéité est endommagée	La refaire
Vibrations	Serrage insuffisant au montage	Serrer le raccord selon le couple de serrage indiqué
		Utiliser une clé appropriée ou une rallonge du bras de levier, particulièrement pour les grandes dimensions et les raccords en inox
	Torsion sur le montage	Utiliser des colliers ou des raccords traversées de cloison et flexibles
		Eviter les contraintes
Rupture du filetage	fatigue due à des vibrations	Découplage du générateur des vibrations
	Sur serrage	Fixer des colliers
		Montage avec raccords traversées de cloison et flexibles pour amortir les vibrations
		Respecter les couples de serrage
	Conditions de travail sévères	S'assurer que les conditions de travail (température, pression, pics de pression, corrosion …) ne dépassent pas les caractéristiques techniques des composants utilisés

Triple-Lok® 1025/50 Problème	Cause probable	Solution suggérée
Le tube dérape lors du bridage ou de l'évasement dans les mâchoires de serrage	Le tube est mal dimensionné	Utiliser un tube recommandé
	La surface des mâchoires est encrassée	Nettoyer au solvant
	La surface des mâchoires est usée	Ne pas utiliser de brosse métallique. Changer les mâchoires de serrage
Diamètre d'évasement trop petit	Le tube a glissé dans les mâchoires de serrage	Voir le problème: « Le tube dérape … »
	Mauvais poinçon à évaser	Sélectionner le poinçon correspondant au diamètre du tube et à l'épaisseur de la paroi
	Mauvaise mâchoire de serrage/ besoin de réglage	Choisir la bonne mâchoire / Contacter Parker
	Le tube n'a pas été glissé jusqu'en butée	Glisser le tube jusqu'en butée
Diamètre d'évasement trop grand	Le tube a été glissé avec brutalité contre la butée	Ne pas presser fortement le tube contre la butée
	Mauvaise mâchoire de serrage/ besoin de réglage	Choisir la bonne mâchoire / Contacter Parker
	Mauvais poinçon à évaser	Sélectionner le poinçon correspondant au diamètre du tube et à l'épaisseur de la paroi
Evasement ovalisé	Le tube n'a pas été coupé d'équerre	Couper d'équerre le tube (tolérance : ± 1°)
	Le tube n'est pas maintenu dans l'axe de l'outil	S'assurer de respecter l'axe
	Résistances dans les mâchoires	Nettoyer les mâchoires de serrage et éliminer les impuretés

Triple-Lok® 1025/50 Problème	Cause probable	Solution suggérée
Evasement ovalisé	L'épaisseur du tube varie	Utiliser des tubes de bonne qualité
	Poinçon à évaser et/ou épaisseur de paroi incorrects	Utiliser le poinçon adéquat à la taille du tube
Cassure de l'évasement	Mauvaise qualité du tube	Utiliser la qualité de tube conseillée
	Tube trop dur	Utiliser la qualité de tube conseillée
	Mauvais ébavurage	Le refaire
Bride inégale, entaillée / mauvais état de surface	Lubrification insuffisante ou mauvaise du poinçon à évaser	Utiliser le lubrifiant exigé
	Le tube n'a pas été minutieusement ébavuré	Ebavurer et éliminer les copeaux
	Le tube n'a pas été minutieusement nettoyé	Nettoyer et éliminer les résidus de copeaux
	Le poinçon n'a pas été nettoyé	Nettoyer et lubrifier le poinçon

O-Lok® 1025/50 Problème	Cause probable	Solution suggérée
Diamètre d'évasement trop grand	Le tube a été glissé avec brutalité contre la butée	Ne pas presser fortement le tube contre la butée
	besoin de réglage de la mâchoire	Contacter Parker
	Mauvaise mâchoire de serrage	Choisir la bonne mâchoire
	Mauvais poinçon à évaser	Sélectionner le poinçon correspondant au diamètre du tube et à l'épaisseur de la paroi
	Manchette mal positionnée dans la mâchoire	La repositionner correctement
Evasement ovalisé	Le tube n'a pas été coupé d'équerre	Couper d'équerre le tube (tolérance : ± 1°)
	Le tube n'est pas maintenu dans l'axe de l'outil	S'assurer de respecter l'axe
	Résistances dans les mâchoires	Nettoyer les mâchoires de serrage et éliminer les impuretés
	L'épaisseur du tube varie	Utiliser des tubes de bonne qualité
	Poinçon à évaser et/ou épaisseur de paroi incorrects	Utiliser le poinçon adéquat à la taille du tube
Cassure de l'évasement	Mauvaise qualité de tube	Utiliser la qualité de tube conseillée
	Tube trop dur	Utiliser la qualité de tube conseillée
	Mauvais ébavurage	Le refaire
Bride inégale, entaillée/ mauvais état de surface	Lubrification insuffisante ou mauvaise du poinçon à évaser	Utiliser le lubrifiant exigé
	Le tube n'a pas été minutieusement ébavuré	Ebavurer et éliminer les copeaux
	Le tube n'a pas été minutieusement nettoyé	Nettoyer et éliminer les résidus de copeaux
	Le poinçon n'a pas été nettoyé	Nettoyer et lubrifier le poinçon
Le poinçon casse lors l'évasement	Mauvais choix de poinçon (diamètre, épaisseur, matière)	Contrôler la référence

Outils de montage

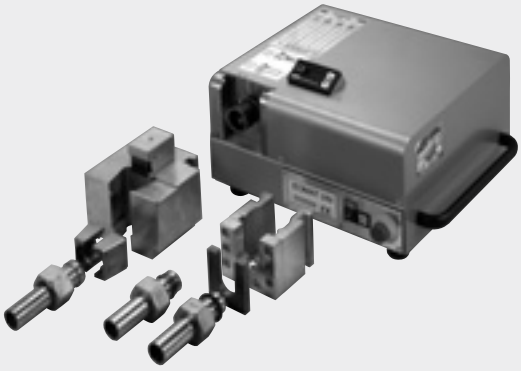

Index

Outils de prémontage et de contrôle pour EO/EO-2	**VOMO** P. H5	**KONU** P. H6	**AKL** P. H7
Outils de prémontage	**HVM-B** P. H9	**EO-KARRYMAT** P. H11	
Machines de prémontage pour EO/EO-2/Triple-Lok®	**EOMAT ECO** P. H13	**EOMAT UNI** P. H15	**EOMAT PRO** P. H21
Machine de formage	**EO2-FORM F3** P. H25	**EO2-FORM PRO22** P. H25	
Outillage à évaser pour Triple-Lok®	**1004/210A** P. H30	**Outil manuel à évaser** P. H30	**KARRYFLARE** P. H30
Machines Parflange® pour O-Lok®/Triple-Lok®	**Parflare ECO** P. H30	**Parflange® 1025** P. H37	**Parflange® 50** P. H40
			Parflange® 50 PRO P. H42

Index

Lubrifiants	**EO-NIROMONT** P. H49	**LUBSS** P. H49	
Outillage à scier, cintrer et ébavurer	**AV 6/42** P. H50	**BAV 6/12** P. H51	**IN-EX 226** P. H51
Appareil à cintrer	**BV 6/18** P. H52	**BV 20/25** P. H53	
Outillage	**Clé à cliquet Par-Lok** P. H54	**Boite à outils WZK** P. H55	
Outil de montage du joint torique pour O-Lok®	**O-Lok® CORG** P. H56	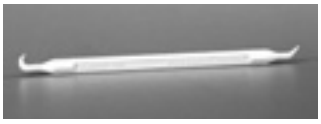 **Outil d'extraction du joint torique** P. H56	
Outillage de réalisation des implantations	**Outil de lamage** P. H57	**Tarauds** P. H57	
Détermination du filetage	**Kit filetages** P. H59	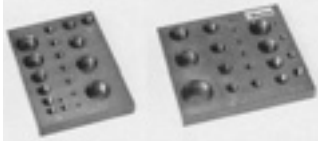 **Plaque d'identification des filets** P. H59	

H

Outils de montage

Les machines et outils décrits dans ce chapitre sont conçus pour réaliser facilement des tubulures robustes et efficaces.

Qu'elles soient droites ou coudées, vous êtes certains d'obtenir des liaisons fiables, totalement étanches et supportant des années d'utilisation, même dans des conditions de travail sévères.

Les machines et outillages Parker ont été étudiées pour cela. Depuis plus de 60 ans, Parker est leader dans le domaine des raccords et de leur mise en oeuvre. Grâce à cette expérience, nous concevons des machines et outillages de plus en plus fiables et efficaces vous garantissant des montages parfaits et réalisés avec des efforts minimums et des risques d'erreurs très faibles.

Sélection de la machine

Parker propose une gamme diversifiée d'appareils de montage et de machines pour différents produits et applications.

Des informations détaillées relatives au choix des machines sont récapitulées dans le chapitre E.

Utilisation des machines anciennes

Les machines d'assemblage électriques de Parker sont des outils industriels répondant à la WEEE (Waste Electrical and Electronic Equipement – directive 2002/96). Ces équipements sont utilisés dans l'industrie mais pas dans un cadre privé. Selon la WEEE, les utilisateurs industriels sont responsables de la seule utilisation industrielle.

Service

Les machines de montage et l'outillage standard pour les raccords de tube Parker sont prêts à l'emploi.

L'équipement de montage peut être loué par nos distributeurs certifiés et nos clients.

Assistance technique

Les techniques les plus modernes de maintenance des machines TFDE et l'usage de l'équipement de montage Parker assurent un fonctionnement fiable des machines et une grande qualité des connexions de tubes.

Toutes les machines sont livrées avec un mode d'emploi détaillé. La compétence des distributeurs Parker quant au fonctionnement et à l'application des produits est assurée par une formation spéciale. Des ingénieurs expérimentés donnent des conseils dans les cas d'applications spéciales d'équipements de montage TFDE.

Afin d'éviter l'interruption de la production en cas de pannes, des machines de remplacement sont mises à disposition. Entre-temps, les machines défectueuses sont révisées et dépannées en usine. Les techniciens bien formés ou expérimentés veillent à ce que des appareils correctement dépannés et testés arrivent à leur lieu d'utilisation dans les meilleurs délais. TFDE propose également un service d'entretien des machines et d'étalonnage. Les pièces standard de rechange, par exemple des filtres à huile, peuvent être commandées sur la base du catalogue.

Procédure de dépannage

En cas de panne, veuillez tout d'abord vous adresser à votre interlocuteur du Centre de service Parker. Il organise le dépannage et, si nécessaire, la mise à disposition d'un équipement de remplacement. Prière de n'envoyer aucune machine sans un numéro de retour. Afin de garantir une procédure rapide, il est indispensable d'adjoindre à tous les envois de machines les informations suivantes : type de la machine, numéro de série, date d'achat, description du problème, interlocuteur, numéro de téléphone, adresse complète pour le renvoi.

Des ingénieurs expérimentés contrôlent le fonctionnement correct des machines TFDE.

Durée de vie des outils

Les outils d'assemblage sont des pièces d'usure qui doivent être régulièrement contrôlés et nettoyés (max 50 assemblages, voir au chapitre E). Des outils défectueux peuvent provoquer de mauvais assemblages et doivent être remplacés dès que possible. La durée de vie moyenne d'un outil est d'environ 5000 cycles lorsqu'il est utilisé selon les instructions. Une durée de vie maximum peut être atteinte en respectant les points suivants :

- Contrôle et nettoyage réguliers
- Stockage propre et protégé de l'humidité
- Bonne préparation du tube
- Sélection et utilisation approprié de l'outillage
- Utilisation du lubrifiant spécifié

Outils d'assemblage manuels pour EO/EO-2

VOMO – Blocs de prémontage pour EO/EO-2

Les VOMO sont des outils simples mais essentiels pour pressertir manuellement les raccords Parker EO.

L'utilisation d'un VOMO garantit un sertissage efficace et de qualité des bagues d'ancrage sans endommager le cône intérieur.

Un pré-assemblage à l'aide d'un VOMO ou d'une EOMAT est obligatoire pour toutes les connexions :

– EO-2 sur tubes de grand diamètre extérieur (30 mm ou plus)

– Bague PSR ou DPR avec tube inox ou embouts lisses pour flexibles

Pour une utilisation correcte, se référer aux instructions de montage EO chapitre B. Les outils VOMO s'usent et peuvent générer des erreurs de montage. Les VOMO doivent être contrôlés à l'aide de calibres de contrôle (max. tous les 50 montages) et remplacés en cas d'endommagement ou d'usure.

Spécifications :

Matière : acier trempé

Tailles : 4 LL – 12 LL,
6 L – 42 L,
6 S – 38 S

Prémontage de : EO-2
PSR/DPR

Capacité de production : 10 assemblages maxi par jour

Caractéristiques, avantages et bénéfices :

1. **Entaille de marquage** – Une petite entaille spéciale marque le pourtour du tube, ceci afin de vérifier si le tube a été proprement amené en butée lors du présertissage. Une mauvaise découpe du tube ou une mise en butée non correcte du tube dans le VOMO sera détectable avant l'installation finale.
2. **Simplicité –** Un VOMO peut être utilisé partout où une EOMAT n'est pas disponible, mais où le besoin d'outils de présertissage se fait sentir.
3. **Fiable –** Le VOMO garantit un pré-assemblage de qualité, donc un raccordement propre, sans fuite, ni risque d'arrachement du tube, notamment pour des sertissages sur des tubes en acier inoxydable et autres raccords à embouts lisses pour flexibles.

4. **Efficace –** Un VOMO vous fera économiser énormément de temps et d'énergie et est un bon outil pour effectuer des présertissages de petites séries. Le VOMO est un petit investissement qui rapporte immédiatement.
5. **Conception spécifique –** Les VOMO sont des outils conçus spécifiquement pour les raccords Parker EO.
6. **Durée de vie des outils** – Les outils d'assemblage sont des pièces d'usure qui doivent être régulièrement contrôlés et nettoyés (max 50 assemblages, voir au chapitre E). Des outils défectueux peuvent provoquer de mauvais assemblages et doivent être remplacés dès que possible. La durée de vie moyenne d'un outil est d'environ 5000 cycles lorsqu'il est utilisé selon les instructions. Une durée de vie maximum peut être atteinte en respectant les points suivants :

- Contrôle et nettoyage réguliers
- Stockage propre et protégé de l'humidité
- Bonne préparation du tube
- Sélection et utilisation approprié de l'outillage
- Utilisation du lubrifiant spécifié

Séries	∅ ext. de tube en mm	Références blocs de prémontage	Références calibres de contrôle
LL	04	VOMO04LLX	KONU04LL
	06	VOMO06LLX	KONU06LL
	08	VOMO08LLX	KONU08LL
	10	VOMO10LLX	KONU10LL
	12	VOMO12LLX	KONU12LL
L	06	VOMO06LX	KONU06L[1)]
	08	VOMO08LX	KONU08L[1)]
	10	VOMO10LX	KONU10L[1)]
	12	VOMO12LX	KONU12L[1)]
	15	VOMO15LX	KONU15L
	18	VOMO18LX	KONU18L
	22	VOMO22LX	KONU22L
	28	VOMO28LX	KONU28L
	35	VOMO35LX	KONU35L
	42	VOMO42LX	KONU42L
S	06	VOMO06SX	KONU06L[1)]
	08	VOMO08SX	KONU08L[1)]
	10	VOMO10SX	KONU10L[1)]
	12	VOMO12SX	KONU12L[1)]
	14	VOMO14SX	KONU14S
	16	VOMO16SX	KONU16S
	20	VOMO20SX	KONU20S
	25	VOMO25SX	KONU25S
	30	VOMO30SX	KONU30S
	38	VOMO38SX	KONU38S

1) Les calibres de contrôle pour les tailles 6L–12L sont identiques à ceux des tailles 6S–12S.

KONU – calibres de contrôle de VOMO/MOK/MOSI

Les calibres de contrôle sont des outils essentiels pour le contrôle de l'usure des cônes de prémontage comme les VOMO, MOK ou MOS.

Les KONU sont des outils de maintenance préventive destinés à contrôler vos outils répondant à la norme DIN 3859-2, tous les 50 prémontages, et à vous permettre d'éviter tout montage défaillant.

Pour une utilisation correcte, se référer aux instructions de montage EO chapitre B.

Matière : acier trempé
Tailles : 4 LL–12 LL,
6 L–42 L,
6 S–38 S
(les tailles 6 L–12 L sont identiques au 6 S–12 S)

Caractéristiques avantages et bénéfices de calibres de contrôle :

1. **Conception spécifique –** Les KONU sont des outils conçus spécifiquement pour les raccords Parker EO.
2. **Outils de maintenance –** Les raccords sont faciles à contrôler et à remplacer si nécessaire en cas de fuites.

∅ extérieurs de tube en mm	Références calibres de contrôle
04-LL	KONU04LL
06-LL	KONU06LL
08-LL	KONU08LL
10-LL	KONU10LL
12-LL	KONU12LL
06-L	KONU06L[1])
08-L	KONU08L[1])
10-L	KONU10L[1])
12-L	KONU12L[1])
15-L	KONU15L
18-L	KONU18L
22-L	KONU22L
28-L	KONU28L
35-L	KONU35L
42-L	KONU42L
06-S	KONU06L[1])
08-S	KONU08L[1])
10-S	KONU10L[1])
12-S	KONU12L[1])
14-S	KONU14S
16-S	KONU16S
20-S	KONU20S
25-S	KONU25S
30-S	KONU30S
38-S	KONU38S

1) Les calibres de contrôle pour les tailles 6L–12L sont identiques à ceux des tailles 6S–12S..

Guide de sélection : contrôle des équipements pour montage EO

La performance des raccordements de tubes EO dépend de l'état parfait des outils de pré-montage et d'un procédé d'assemblage adéquat.
Il existe des gabarits de cône KONU pour le contrôle des outils MOK/VOMO ainsi que des jauges AKL pour le contrôle du résultat du pré-montage des PSR.

	KONU	AKL
Fonction	Contrôle des outils de pré-montage	Contrôle des montages PSR
Détectera : **MOK/VOMO** déformé	Oui, en comparaison avec le gabarit	Oui, si pertinent pour la performance PSR
Détectera : Dommages visuels et fissures de **MOK/VOMO**	Non	Oui, si pertinent pour la performance PSR
Détectera : des défauts d'assemblage comme : extrémité du tube sans fond, assemblage insuffisant de PSR	Non	Oui, si pertinent pour la performance PSR
Détectera : Imordant insuffisant du **PSR**	Non Contrôle visuel nécessaire	Non Contrôle visuel nécessaire
Application	Gabarit expert pour les ingénieurs formés et expérimentés de l'atelier	Jauge pour production de montages PSR

KONU – gabarit de cône pour outils de pré-montage EO/EO-2

Restrictions
Le gabarit de cône KONU détecte l'usure et la déformation des outils de pré-montage tels que VOMO, MOK ou MOS. Mais il n'indique pas les défauts sur les assemblages finis.
Le gabarit de cône KONU ne détectera pas tous les défauts possibles des outils de pré-montage. Les outils de pré-montage doivent être mis au rebut lorsqu'ils présentent une usure visible ou des fissures, même si le contrôle KONU est OK.

Application
KONU est un outillage expert pour des ingénieurs qualifiés et expérimentés. Pour effectuer la surveillance pratique des résultats d'assemblage en production, les jauges d'écartement AKL sont recommandées.

Calibre de contrôle d'assemblage AKL

Calibre de contrôle AKL

Le calibre de contrôle AKL est très utile pour contrôler le pré assemblage des bagues progressives PSR avant le montage final. La LED verte s'allume lorsqu'aucun des défauts suivants n'est constaté :

- Usage excessif des outils de pré assemblage MOK
- Force ou pression excessive
- Mauvaise position du tube dans l'outil de pré assemblage MOK

De ce fait, le contrôle de l'assemblage avec le calibre KONU peut être évité. L'utilisation du calibre de contrôle AKL ne dispense de vérifier la présence du bourrelet de matière devant la bague progressive.

Caractéristiques

Fonction :	Calibre de contrôle de distance à indication par LED
Contrôle :	du pré montage des bagues progressives PSR Parker EO
Séries :	LL/L/S
Diamètre ext. de tubes :	4–38/42 mm
Dimensions :	Longueur : de 130–160 mm
	Diamètre : de 30 à 52 mm
Alimentation :	2 piles AA – Mignon – LR6 (fournies)
Conditionnement :	Calibre de contrôle à LED, piles, échantillon de calibration et instructions dans une mallette plastique.

Caractéristiques, avantages et bénéfices

1. Clair : par rapport à un contrôle visuel, la décision « bon, mauvais » est évidente, même pour les opérateurs non expérimentés.
2. Economique : Le calibre de contrôle AKL s'utilise rapidement et ralentit beaucoup moins le process de production que d'autres méthodes de contrôle.
3. Fiable : le calibre AKL permet un contrôle total de l'assemblage et notamment de la bonne position du tube en butée dans l'outil.
4. Pratique : le calibre AKL est léger et maniable. Sa durée de vie est rallongée par l'utilisation de piles standards.
5. Sûre : la tête de mesure est en acier haute résistance. Un échantillon de calibration est livré avec chaque calibre AKL.
6. Innovant : jusqu'à présent le contrôle des tubes hydrauliques pré assemblés par le client n'était pas simple et des assemblages incorrects n'étaient pas détectés. Avec le calibre AKL un contrôle efficace peut être réalisé pour une gestion préventive du management de la qualité.

Limites d'utilisation

- Le calibre de contrôle AKL n'est utilisé que pour le contrôle du pré assemblage. Après le montage final un défaut peut être identifié même si la bague progressive a été correctement installée avec les outils de pré montage.
- Le calibre de contrôle AKL n'est conçu que pour le contrôle des bagues progressives PSR. Notre responsabilité ne peut être engagée pour le contrôle d'autres types de bagues. Il ne peut pas être utilisé pour les bagues EO-2 et les liaisons EO2-FORM.
- Le contrôle par le calibre AKL ne dispense pas de s'assurer de la présence du bourrelet sur le tube devant la bague progressive.

Fonction

Le calibre de contrôle AKL est utilisé pour identifier les conséquences d'un outil usé sur le pré assemblage des bagues progressives PSR, par exemple un tube pré monté avant installation finale. Il détecte précisément la position de la bague PSR par rapport à l'extrémité du tube. Une LED verte indique un montage correct, et donc un bon état de l'outil de pré assemblage. Dans le cas contraire elle ne s'allume pas, ce qui implique de ne pas utiliser le tube et de procéder au changement de l'outil. Le contrôle doit être effectué tous les 50 pré sertissages. Les contrôles avec le calibre AKL remplacent ceux avec le calibre KONU.

Utilisation

- Une LED verte indique que l'outil d'assemblage peut être utilisé
- Dans le cas contraire, l'outil d'assemblage doit être changé

Applications

- Production de tubes hydrauliques assemblés
- Contrôle des tubes avant montage final

Commande

Taille	Référence	Taille	Référence	Taille	Référence
04-LL	AKL04LL	10-L	AKL10L	10-S	AKL10S
06-LL	AKL06LL	12-L	AKL12L	12-S	AKL12S
08-LL	AKL08LL	15-L	AKL15L	14-S	AKL14S
10-LL	AKL10LL	18-L	AKL18L	16-S	AKL16S
12-LL	AKL12LL	22-L	AKL22L	20-S	AKL20S
06-L/S	AKL06LS	28-L	AKL28L	25-S	AKL25S
08-L/S	AKL08LS	35-L	AKL35L	30-S	AKL30S
		42-L	AKL42L	38-S	AKL38S

Outils de prémontage manuels pour EO/EO-2

Aide à la sélection

Les outils de prémontage permettent de réduire le temps, l'effort de montage, et en conséquence de réaliser des raccordements de qualité. Les appareils de prémontage manuels EO n'exigent aucune alimentation en énergie supplémentaire.

De par leur légèreté et leur facilité d'utilisation, les appareils manuels EO sont idéaux pour la préparation des tubes en petites quantités.

Pour les productions en série, les outils manuels EO ne sont pas conseillés, en revanche, nous recommandons les appareils EOMAT.

Caractéristiques avantages et bénéfices :

1. **Flexibles –** Les appareils manuels n'exigent pas d'alimentation en énergie extérieure, ils sont idéaux pour la préparation de tubes lors de réparations ou d'entretiens en usine.
2. **Economiques –** Ces appareils comblent le vide entre la technique de raccordement manuelle et les appareils de montage EOMAT performants. Le prémontage avec les appareils de prémontage EO manuels est beaucoup plus simple que le montage de raccords à la main. Le résultat du montage est comparable à la fiabilité des machines EOMAT.
3. **Sécurité contrôlable –** Après le prémontage, le résultat du montage peut aisément être contrôlé avant que la tuyauterie soit montée.
4. **Spéciaux –** Un appareil a été développé pour chacune des applications. L'appareil HVM-B est pratique pour le prémontage rapide de bagues progressives EO sur des tubes en acier tendre. L'EO-KARRYMAT est un appareil indispensable pour le montage sur site : les raccords à bague progressive EO et les raccords EO de dimensions moyennes à grandes peuvent être prémontés sur des tubes en acier et en acier inoxydable.

Sélection de l'outil idéal pour votre application :

	HVM-B	EO-KARRYMAT
Méthode de montage EO-2: PSR/DPR/D: Triple-Lok®:	 déconseillé contrôle de course déconseillé	 Contrôlé par pression Contrôlé par pression déconseillé
Spécification du tube Matière du tube : Diamètre extérieur : Largeur min. coude en U Epaisseur de paroi :	 Acier 4–15 mm 25 mm pas de limite	 Acier, acier inoxydable 6–42 mm 66 mm pas de limite
Outillage Cônes de montage : Plaques :	Spécifique MOSI HL	Comme EOMAT MOK GHP
Commande Entraînement : Procédé :	 Levier avec excentrique Course déterminée par la géométrie de l'outil	 Pompe manuelle Contrôle de la pression par manomètre suivant tableau
Le prémontage correspond à EO-2: PSR: D/DPR:	 – 1 tour 1 tour	 Espace fermé 1½ de tour 1¼ de tour
Durée de montage Durée de cycle : Capacité de production :	 environ 10 sec. 50 assemblages maxi par jour	 environ 30–60 sec. 20 assemblages maxi par jour
Application	Appareil simple et rapide pour le prémontage de bagues progressives sur des tubes acier de petit diamètre	Idéal pour réparations hydrauliques sur site pour EO-PSR et EO2 acier et inox

HVM-B – outils de prémontage manuels

Cet appareil de prémontage est un dispositif simple servant à préassembler les bagues EO, DPR et PSR. Il est très léger et compact et peut facilement être emporté sur n'importe quel lieu de montage. Il est prévu pour des diamètres extérieurs de tube de 4 à 15 mm ainsi que pour les séries LL, L et S.

Attention :
- ⚠ **Non utilisable pour le montage de l'EO-2.**
- ⚠ **Non utilisable pour le montage de bagues progressives en inox!**
- ⚠ **Le montage final exige ½ rotation dans le corps du raccord.**
- ⚠ **Non utilisable pour des diamètres extérieurs de tube au-dessus de 15 mm**

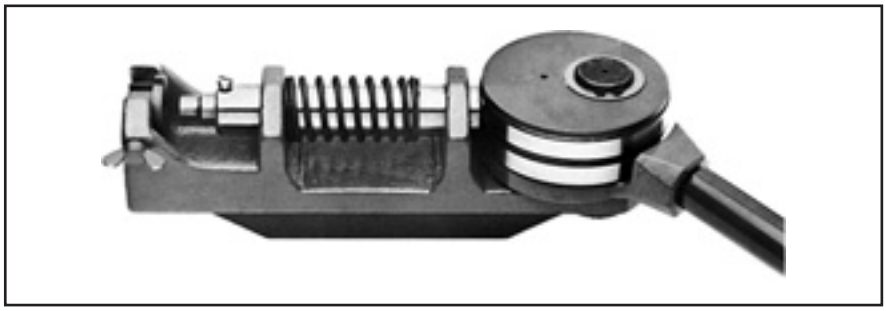

Types	Référence
Dispositif de pré-assemblage manuel HVM-B pour montage dans un étau, sans outils	HVMBKPLX

Spécifications :

Pour prémontage de : Bague de coupe EO (PSR)/bague progressive (DPR)
Prémontage : 1 rotation de l'écrou

Pour contrôler le montage et l'installation du raccord, se reporter aux instructions d'assemblage du chapitre E.

Diamètre extérieur du tube : 4 à 15 mm
Largeur min. coude en U : 25 mm
Séries : LL, L et S
Matériau utilisé pour les raccords et les tubes : acier
Poids : env. 7,0 kg (sans outillage)

Tailles	Dia. ext. de tubes en mm	Plaque de maintien Référence	Cône de montage Référence	Calibres de contrôle Référence
LL	4	HL04X	MOSI04LLX	KONU04LL
	6	HL06X	MOSI06LLX	KONU06LL
	8	HL08X	MOSI08LLX	KONU08LL
	10	HL10X	MOSI10LLX	KONU10LL
	12	HL12X	MOSI12LLX	KONU12LL
L	6	HL06X	MOSI06LX	KONU06L[1])
	8	HL08X	MOSI08LX	KONU08L[1])
	10	HL10X	MOSI10LX	KONU10L[1])
	12	HL12X	MOSI12LX	KONU12L[1])
	15	HL15X	MOSI15LX	KONU15L
S	6	HL06X	MOSI06SX	KONU06L[1])
	8	HL08X	MOSI08SX	KONU08L[1])
	10	HL10X	MOSI10SX	KONU10L[1])
	12	HL12X	MOSI12SX	KONU12L[1])
	14	HL14X	MOSI14SX	KONU14S

1 Les calibres de contrôle pour les tailles 6L–12L sont identiques à ceux des tailles 6S–12S..

Caractéristiques avantages et bénéfices :

1. **Conception –** Le HVM-B est un appareil conçu spécifiquement pour les raccords Parker EO-DPR.
2. **Bridage à l'étau –** D'utilisation simple dans un atelier, le HVM-B se bride simplement sur un étau.
3. **Fiable –** Le HVM-B garantit un montage de qualité, donc un raccordement propre, sans fuite, ni risque d'arrachement du tube.
4. **Efficace –** Le HVM-B est indubitablement synonyme d'économies de temps et d'énergie, c'est un bon appareil pour le prémontage de petites séries. C'est un petit investissement qui rapporte immédiatement.

HVM-B – outils de prémontage manuels

Mode d'emploi

1

- Serrer l'appareil dans un étau.
- Mettre en place le bloc de prémontage (MOS-1) sélectionné.
- Exemple : bloc de prémontage marqué 10-L : bloc de prémontage pour tube ext. 10 mm, série L.

2

- Mettre en place la matrice de prémontage (HL) sélectionnée.
- Exemple : matrice de prémontage marquée 10L : matrice de prémontage pour tube ext. 10 mm, série L.

3

- Avancer l'écrou de raccord «M» et bague de coupe PSR/bague progressive «DPR» ou bague coupante «D» sur le tube et les insérer dans le dispositif.
- L'écrou doit se trouver devant la matrice de prémontage HL.

4

- Maintenir le tube en butée dans le bloc de prémontage.

5

- Tirer le levier pour le pré-assemblage.

Attention :

⚠ **Se reporter aux instructions pour contrôler le montage et l'assemblage final de la bague PSR/DPR.**

Attention :

⚠ **Montage final : l'écrou doit être serré d'½ tour.**

EO-KARRYMAT machine de prémontage portable pour raccords à bague EO

Type	Référence
EO-KARRYMAT, équipement complet de prémontage, avec pompe à main, boitier et mode d'emploi inclus. Les outils (cône de montage MOK et plaque contre-support GHP) doivent être séparément commandés.	EOKARRYMAT
Brochure UK/DE	4044-DE/UK
Mode d'emploi UK/DE/FR/IT	4044-T
Pièces de rechange	
Pompe à main	82C-2HP
Manomètre avec cadran spécial	EOKARRYMAT/MANO
Tableau de pression	EOKARRYMAT/CHART
Charnière d'affichage 30/30 à gauche	EOKARRYMAT/HINGE
Tête d'assemblage	EOKARRYMAT/BLOCK

L'EO-KARRYMAT est un outil efficace et fiable pour le prémontage économique de vos raccords EO. L'EO-KARRYMAT vous permet de sertir en toute sécurité des tubes de grands diamètres sur chantier ou en atelier où l'espace et les possibilités de branchements électriques sont limités.

L'EO-KARRYMAT est entraînée par un vérin hydraulique alimenté par une pompe manuelle. Le contrôle de la pression hydraulique d'assemblage s'effectue sur un manomètre.

Spécifications :

Pour prémontage de :
EO-PSR/DPR et EO-2

Prémontage :
Bague de coupe PSR :
1½ rotation de l'écrou
bague progressive DPR :
1¼ rotation de l'écrou
EO-2 : «Espace entre joint et bague de support fermé»

⚠ **Pour des consignes sur le prémontage, le contrôle du montage et le montage final, voir les instructions de montage, chapitre E.**

∅ ext. de tube :	6 à 42 mm
Largeur min. coude en U :	66 mm
Séries :	L et S
Matériau de tube et de raccord :	acier et acier inoxydable
Durée de cycle :	environ 30-60 sec.
Poids :	env. 28 kg
Capacité de production:	20 assemblages maxi par jour
Huile hydraulique :	HLP 23, 1.2L rempli

Caractéristiques avantages et bénéfices :

1. **Idéal** – Avec 28 kg, l'EO-KARRYMAT est portable et ne nécessite pas de branchement électrique. Cette machine est idéale pour le travail sur site, pour la réparation et l'entretien.
2. **Economique** – L'EO-KARRYMAT comble le vide entre les montages manuels et les appareils de montage EOMAT performants. Le prémontage avec l'EO-KARRYMAT exige beaucoup moins de force qu'un montage manuel. Le résultat du montage est comparable à celui des EOMAT
3. **Obligation pour l'acier inoxydable –** Le montage direct de tubes en acier inoxydable dans des raccords à bague coupante entraîne des erreurs de montage. Une procédure suivant ISO 8483/DIN 3859 doit être respectée, l'EO KARRYMAT répond au respect de celle-ci.
4. **Fiable** – L'utilisation de l'EO-KARRYMAT exige moins de force et est donc moins fatigante que le montage manuel à l'aide de deux clés à molette. Cela réduit le risque de défaillances de raccords par montage insuffisant, notamment pour les grands diamètres de tubes.
5. **Sécurité contrôlable** – Après le prémontage, le résultat du montage peut aisément être contrôlé avant que la tuyauterie soit montée. Ainsi, le contrôle obligatoire du montage est moins facile à oublier.
6. **Spécial** – L' EO-KARRYMAT a été spécialement développée pour le montage sur place de raccords à bagues progressives EO-2 et EO. Grâce aux outils spéciaux, même les tubes de grands diamètres peuvent être montés sans gros efforts.

Applications :

- Réparation en atelier
- Service de réparation mobile
- Entretien en usine en génie des procédés, production de papier, centrale électrique, technique offshore, production industrielle
- Installation de tuyauteries sur site

∅ ext. tube ∅ [mm]	EO-2 P [bar]	PSR/DPR P [bar]
6	45	30
8	55	40
10	65	50
12	75	60
14	95	70
15	95	70
16	110	90
18	110	90
20	160	120
22	120	110
25	210	160
28	160	140
30	300	200
35	250	180
38	350	280
42	300	230
Installation	min. 60° max. 90°	~ 30°

Machines de montage pour EO/EO-2 et Triple-Lok®

Appareils de prémontage et d'évasement

Le montage EOMAT est plus économique qu'un montage manuel de raccords EO. Les temps de montage et les coûts sont sensiblement réduits. Leur utilisation assure des montages fiables, donc sans fuites.

Les appareils EOMAT ont été spécifiquement conçus pour les normes élevées des raccords EO-2, EO à bague de coupe/bague progressive ainsi que Triple-Lok®. Le montage est réalisé avec une précision et une reproductibilité de qualité.

Les appareils EOMAT sont disponibles en plusieurs versions pour répondre aux différentes applications. Tous les appareils sont conçus pour être mis en œuvre dans des ateliers où ils peuvent être utilisés dans des conditions difficiles. La manipulation des outils et la commande des appareils sont simples.

Caractéristiques, avantages et bénéfices :

1. **Polyvalents** – Les montages des raccords EO-2 ou à bague de coupe/bague progressive EO ainsi que les évasements à 37° pour Triple-Lok® peuvent être réalisés avec un seul appareil (EOMAT UNI).
2. **Efficaces** – Avec un temps de cycle de 12 à 15 s, les machines EOMAT économisent du temps et des efforts. L'investissement est vite rentabilisé.
3. **Sûrs** – Un prémontage correct des tubes garantit des raccordements fiables et sans fuites.
4. **Puissants** – Les évasements à 37° de tubes de grandes dimensions en acier inoxydable sont réalisés en quelques secondes.
5. **Flexibles** – Toutes les dimensions de tubes de 6 à 42 mm peuvent être traitées, de même que tous les matériaux de tubes, y compris le plastique (seulement DPR/PSR et EO-2).
6. **Entaille de marquage** – L'outil de prémontage forme, au niveau de la partie avant du tube, une entaille. L'erreur «Le tube ne s'est pas mis en butée» peut ainsi être reconnue et corrigée plus rapidement.
7. **Fiable** – Depuis plus de 20 ans, des centaines d'appareils EOMAT sont en service, souvent dans des conditions d'utilisation difficiles.

Comment sélectionner votre machine EOMAT

	EOMAT ECO	EOMAT UNI	EOMAT PRO
Méthode de montage : **EO-2** **D/PSR/DPR** **Triple-Lok®**	Contrôlé par pression Contrôlé par pression –	Contrôlé par pression Contrôle de la course Contrôlé par pression, évasement conventionnel 37°	Contrôlé par pression Contrôlé de la course –
Spécification des tubes : **Matière** **Diamètre extérieur** **Largeur min. coude en U :** **Epaisseur de paroi :** **EO-2/PSR/DPR** **Triple Lok®**	 Acier, acier inoxydable 6–42 mm 75 mm Pas de limites pas applicable	 Acier, acier inoxydable 6–42 mm 65 mm Pas de limites 6×1 à 38×4 ou 42×3 mm (∅ ext. × épaisseur)	 Acier, acier inoxydable, cuivre, polyamide PRO22 / PRO42: 4 à 22/4 à 42 mm PRO22 / PRO42: env. 35/70 mm Pas de limitation –
Operation: **Réglage** **Commande du processus** **Détection d'erreur :** **Fonction mémoire** **Température** **Commande à pied**	 Réglage manuel de la pression suivant tableau; suivant : travail, dimensions du tube, matériau du tube Manomètre Non Non Non Non disponible	 Réglage manuel de la pression suivant tableau; suivant : travail, dimensions du tube, matériau du tube Manomètre Non Non Non Non disponible	 Détection d'outil et réglage automatique. Un réglage manuel de la pression est possible PLC avec écran Voyant d'avertissement et message affichés en cas de variations dans le processus d'assemblage Valeurs standard dans la mémoire de l'appareil et options de mémoire pour applications personnalisées Voyant d'avertissement et message affichés Disponible
Performance **Temps de cycle (sec.):** **EO-2** **PSR/DPR** **Evasement 37°** **Capacité de production :** **Utilisation en continue :** **Poids**	1 phase/230 V 20 25 – 50 assemblages maxi par jour 80 % Env. 30 kg	1 phase/230 V 12 15 15 trois cents assemblages par jour 80 % Env. 66 kg	400 V, 50 Hz, triphasé PRO22 / PRO42: env. 8/10 secondes PRO22 / PRO42: env. 10/12 secondes – Au moins 100 assemblages/jour 100% Env. 90 kg
Applications	**Machine portable pour atelier**	**Machine universelle pour atelier**	**Production commerciale économique**

EOMAT ECO – Machine d'assemblage portable pour raccords hydrauliques EO et EO-2

L'EOMAT ECO est une machine électro-hydraulique portable pour l'assemblage des raccords EO et EO-2.
Il suffit d'indiquer la pression d'assemblage sur un écran digital et d'appuyer sur le départ cycle. Elle est simple à utiliser, robuste et facile à transporter.
L'EOMAT ECO est l'outillage idéal pour les hydrauliciens.

Caractéristiques techniques

Application :	assemblage des bagues progressives Parker PSR et EO-2, assemblage des bagues progressives selon DIN EN ISO 8434-1
Procédé :	outils d'assemblage actionnés hydrauliquement
Commande :	électro-hydraulique
L'assemblage correspond à :	EO-2 : plus d'espace entre la bague et le joint PSR : rotation de l'écrou de 1,5 tour
Matière de tubes :	acier et acier inoxydable
Diamètre des tubes :	de 6 à 42 mm
Séries :	L et S
Largeur min. coude en U :	75 mm
Temps de cycle :	temps de travail de 15 à 20 s, temps de cycle total de 20 à 25 s
Dimensions :	750 × 360 × 300 mm
Poids :	30 kg
Puissance électrique :	230V 1 phase 50 Hz 700W

Opération :

Pour les instructions d'assemblage voir notre manuel de raccordement hydraulique 4100-9, chapitre E. Pour les instructions de sécurité, voir le manuel d'utilisation.

1. Positionner le cône d'assemblage et la plaque de maintien
2. Indiquer la pression de sertissage sur l'écran selon les informations du tableau
3. Insérer le tube avec la bague PSR et l'écrou ou l'écrou de fonction EO-2
4. Appuyer et maintenir une pression sur le bouton START
5. Tenir le tube fermement pendant l'opération d'assemblage
6. L'opération d'assemblage est terminée lorsque le vérin est revenu dans sa position d'origine
7. Le contrôle de l'assemblage et le montage final doivent être réalisés selon les instructions du fabricant

Performance :

Capacité de production : une centaine d'assemblage par jour

Type	Référence de commande
Machine de base EOMAT ECO Prête à l'emploi avec manuel d'utilisation. Sans outils, aucune bague coupante séparée n'est requise	EOMATECO230V
Bulletin	4046 contactez votre service clients
Manuel d'utilisation UK/DE/FR/IT/ES	EOMATECO/MANUAL
Autocollant indiquant les pressions	EOMATECO/CHART
Maintenance préventive	EOMATECO/INSPECTION

Pression de réglage

EOMAT ECO

Tube-O.D.	EO-2	PSR/DPR
	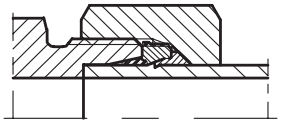	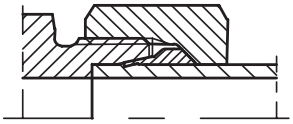
∅ (mm)	P (bar)	P (bar)
6	25	20
8	35	25
10	40	35
12	45	40
14	60	45
15	60	45
16	70	60
18	70	60
20	105	75
22	75	70
25	135	105
28	105	90
30	190	130
35	160	115
38	210	180
42	190	145
	Installation 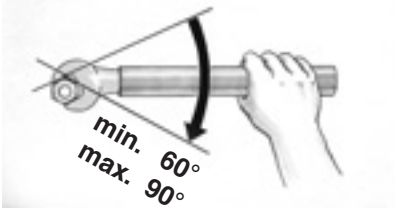	Installation 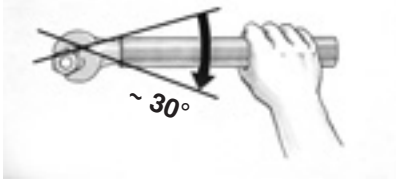

Les présentes valeurs sont indicatives. Il est par conséquent nécessaire de bien vérifier les résultats du préassemblage.

EOMAT UNI – Machine de sertissage et d'évasement pour raccords hydrauliques

Application

L'EOMAT UNI est une machine électro-hydraulique pour raccords :

EO-2
EO à bague progressive PSR/DPR à évasement Triple-Lok® 37°

L'utilisation d'une machine EOMAT est plus économique qu'un montage manuel. Les temps de montage et les coûts sont sensiblement réduits. Son utilisation assure des montages répétitifs de haute qualité et sans fuites. Les tubes en acier (ST 37.4 BK, ST 52.4 BK), en acier inoxydable (1.4571/ 1.4541/316Ti) et en cuivre peuvent être utilisés. La gamme d'outillage couvre toutes les dimensions de tube de 6 à 42 mm (diamètre extérieur). Les outils pour les bagues EO-2/ PSR/DPR ou pour les évasements 37° se positionnent manuellement. La pression de sertissage est variable et se règle sur un écran digital.

Données techniques

Diamètres de tubes : 6–42 mm

Largeur min. coude en U : 75 mm

Series: L et S

Huile :
Esso Nuto H 32 ou équivalent 3,5L
Pression de sertissage :
Variable de 15 à 200 bar
Dimensions :
Largeur 535 mm, hauteur 285 mm, profondeur 515 mm

Performance:

Temps de cycle: 12 à 15 s
Capacité de production :
trois centaine d'assemblage par jour

Pompe hydraulique :
1,2 kW – 3,7 l/min
Branchement électrique :
220-240 V/ 1~ / 50 Hz / 9 A
Cable de raccordement :
5 m – fiche avec prise de terre
Poids : 66 kg

Nous nous réservons le droit de faire des modifications techniques ultérieurement.

Caractéristiques, avantages et bénéfices

1. **Universel** – Le montage des raccords EO-2, EO à bague taillante, bague progressive et Triple-Lok® à 37° peut être réalisé avec un seul appareil.
2. **Efficace** – Avec un temps de cycle de 15 secondes, l'EOMAT UNI réduit le temps de montage et de travail.
3. **Sûr** – Un prémontage parfait réduit le risque de fuites ou d'arrachement du tube.
4. **Robuste** – L'évasement à 37° de tubes en acier inoxydable de grandes dimensions est réalisé en quelques secondes.
5. **Flexible** – Toutes les dimensions de tubes de 4 à 42 mm dans les matériaux courants peuvent être utilisées.
6. **Outil d'atelier** – Avec ses 66kg, l'EOMAT UNI peut être utilisée dans n'importe quel lieu d'assemblage.
7. **Entaille de marquage** – les outils réalisent une marque circulaire à l'extrémité du tube. L'absence de cette marque signifie que le tube n'a pas été correctement positionné.
8. **Fiable** – depuis plus de 20 ans, des centaines de machines EOMAT sont en service, souvent dans des conditions d'utilisation difficiles.

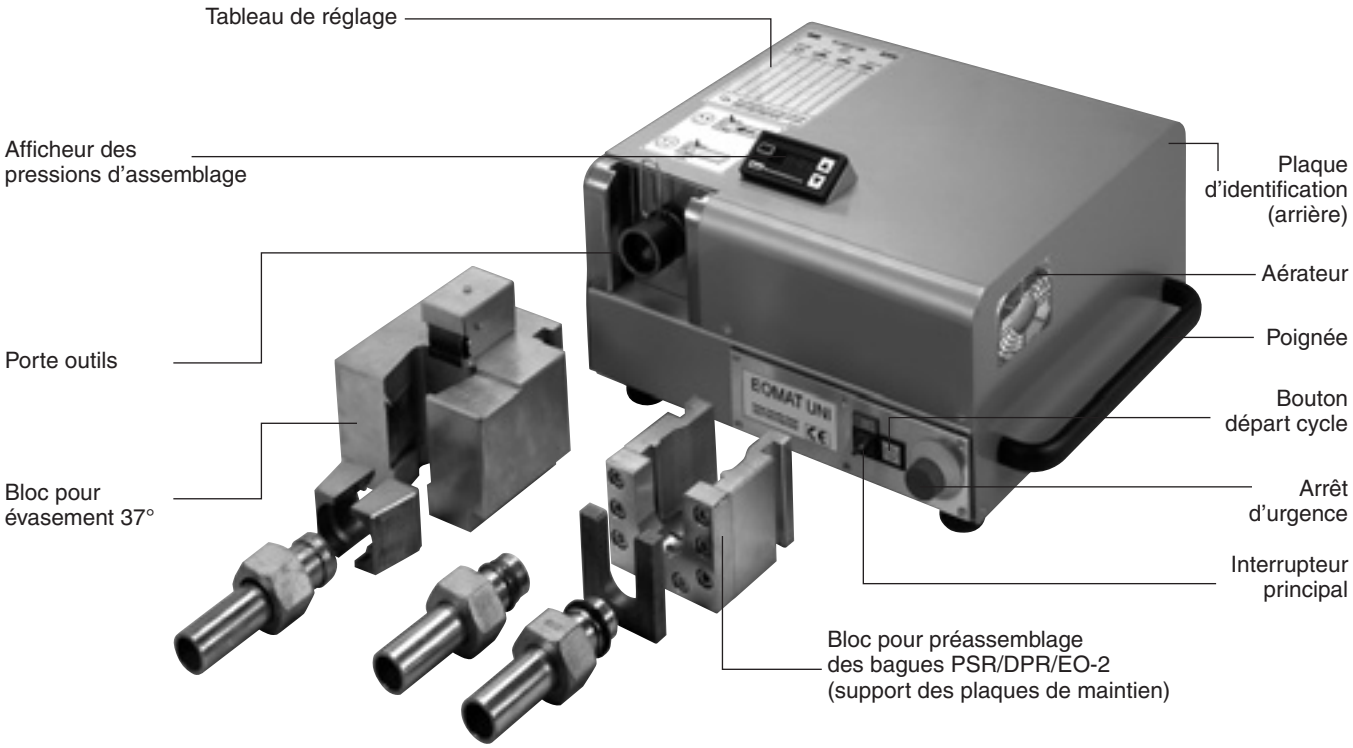

EOMAT UNI – Assemblage

Assemblage des écrous de fonction EO2

Voir les instructions d'assemblage raccords EO2

1. Régler la pression pour EO-2 selon le tableau (A).
2. Mettre en place le dispositif de prémontage dans son logement (poids env. 5,5 kg).
3. Sélectionner le cône (MOK) et la plaque de retenue (GHP) selon la dimension du tube.
4. Insérer et verrouiller le cône de montage (MOK) dans le logement, insérer la contreplaque (GHP) dans l'évidement du dispositif.

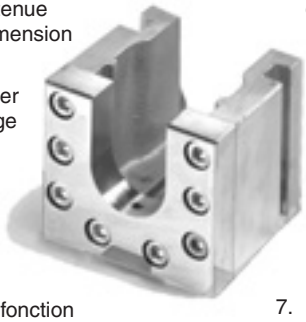

5. Glisser l'écrou de fonction EO-2 sur le tube préalablement coupé perpendiculairement et ébavuré.
6. Placer le tube avec l'écrou de fonction EO-2 dans le dispositif de prémontage entre la contreplaque et le cône de montage.
7. Pousser le tube en butée contre le cône d'assemblage et le maintenir fermement, appuyer sur l'interrupteur de mise en marche et le maintenir enclenché jusqu'à la fin du prémontage.
8. Retirer l'ensemble tube et écrou de fonction. Faire glisser l'écrou et vérifier que l'espace entre les deux bagues n'existe plus.
9. Vérifier le résultat de l'assemblage avant installation finale.

Montage des raccords à bagues progressives PSR/DPR

Voir instructions de montage PSR/DPR

1. Régler la pression pour PSR/DPR selon le tableau (A).
2. Mettre en place le dispositif de prémontage dans son logement (poids env. 5,5 kg).
3. Choisir le cône de montage (MOK) et la contreplaque (GHP) suivant la dimension du tube et la série.
   Contrôler le cône de montage à l'aide d'un calibre de conicité.
4. Insérer le cône de montage dans le logement et la contreplaque dans l'évidement du dispositif.
5. Huiler la bague, l'écrou et le cône
6. Glisser la bague et l'écrou sur le tube préalablement coupé perpendiculairement et ébavuré.
7. Introduire le tube avec l'écrou et la bague dans le support de prémontage entre la contreplaque et le cône de montage.
8. Pousser le tube en butée contre le cône d'assemblage et le maintenir fermement, appuyer sur l'interrupteur de mise en marche et le maintenir enclenché jusqu'à la fin du prémontage.
9. Retirer alors le tube de la contreplaque. La bague a formé sur le tube une collerette visible (contrôle visuel).
10. Vérifier le résultat de l'assemblage avant installation finale.

Evasement des tubes à 37°

Voir instructions de montage du raccord Triple-Lok®

1. Régler la pression conformément au tableau des pressions (tableau A).
2. Mettre en place le dispositif d'évasement des tubes dans son logement (poids env. 19,5 kg).

3. Lubrifier le cône d'évasement.
4. Mettre en place le jeu de mors adapté au diamètre extérieur du tube.
5. Faire glisser l'écrou et la manchette sur le tube.
6. Insérer le tube dans l'alésage des mors jusqu'à la butée. Il est recommandé de maintenir les tubes longs lors de l'évasement.
7. Actionner le bouton d'avance de l'outil et le maintenir jusqu'à ce que l'évasement soit terminé.
8. Retirer verticalement le tube et les mors du dispositif d'évasement.
9. Pour désolidariser le tube des mors, placer les mors dans l'évidement du dispositif prévu à cet effet et frapper légèrement latéralement sur le tube
10. Vérifier le résultat de l'assemblage avant installation finale.

Important!

Ne pas faire fonctionner la machine à vide, c'est à dire sans écrou, bague et tube! Il y a un risque de détérioration des outils. Les longs tubes doivent être soutenus pour éviter les risques de désalignements. Les cônes d'assemblages (MOK) doivent être régulièrement contrôlés avec les outils de contrôle et le cas échéant remplacés.

Attention : ne pas intervenir dans la zone de travail pendant le fonctionnement de la machine!

Important!

Ne pas faire fonctionner la machine à vide, c'est à dire sans écrou, bague et tube! Il y a un risque de détérioration du poinçon. Les surfaces des mors doivent être absolument sans huile et sans graisse pour éviter le glissement du tube.

Attention : ne pas intervenir dans la zone de travail pendant le fonctionnement de la machine!

EOMAT UNI – machine de présertissage et d'évasement

Tableau de réglage de la pression A

EOMAT UNI

∅ ext. tube	EO-2	PSR/DPR	Triple-Lok®
∅ (mm)	P (bar)	P (bar)	P (bar)
6	30	25	20
8	35	30	25
10	45	35	35
12	50	40	35
14	60	50	45
15	60	50	60
16	70	55	60
18	70	55	70
20	100	80	95
22	80	75	95
25	130	100	105
28	100	90	125
30	180	125	135
35	150	110	155
38	200	170	165
42	180	140	185
Installation	min. 60° max. 90°	~ 30°	min. 60° max. 90°

Acier (ST 37.4 NBK, ST 52.4 NBK, …)

Acier inoxydable (ST 1.4571, 1.4541, 1.4301, 316 Ti, …)

Les présentes valeurs sont indicatives. Un contrôle du pré assemblage doit être effectué. Pour les instructions détaillées sur la préparation du tube, le choix des outils et le contrôle de l'assemblage final, voir le Chapitre E.

EOMAT UNI – machine de présertissage et d'évasement

Commande

Type	Référence
EOMAT Uni appareil de base Prêt à l'emploi, avec manuel de service Rempli d'huile hydraulique Sans kit bague de coupe/kit d'évasement Sans outillage de prémontage/outillage d'évasement Appareil de base 230 V, 1 phase, 50 Hz	EOMATUNI230V
Kit de bague de coupe pour PSR/DPR/EO-2	EOMATSCHNEIDRX
Accessoire d'évasement à 37° pour Triple-Lok®, y compris la broche d'évasement	EOMATBOERDELBX
Brochure en anglais EOMAT UNI	4042/UK
Brochure en allemand EOMAT UNI	4042/DE
Manuel d'opération EOMAT UNI UK/DE/FR/IT	EOMATUNI/MANUAL
Maintenance préventive	EOMATUNI/INSPECTION

Les kits de montage, outillages, calibres de conicité et lubrifiants doivent être commandés séparément.

Outillage de prémontage pour bague PSR/DPR/EO-2 voir page H19–H20.

Outillage pour évasement à 37° pour Triple-Lok® voir page H30.

Pièces de rechange

Type	Référence
Goupille pour MOK	EOMAT/CLIP
Poinçon d'évasement à 37°	EOMAT/FLAREPIN
Joint torique pour poinçon d'évasement	EOMAT/0212500
Butée du tube kit d'évasement à 37°	EOMAT/0213800
Autocollant tableau de réglage de la pression	EOMATUNI/CHART
Ressort pour accessoire d'évasement	EOMAT/0213500
Afficheur à LED pour réglage de la pression d'assemblage	SCE-025-01

Outillage EO PSR/DPR et EO-2 pour EOMAT/EO-KARRYMAT

Cône de montage MOK

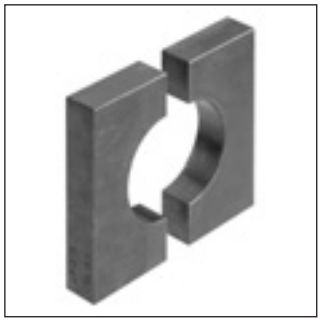

Contreplaque GHP

Calibre de conicité Konu pour MOK

Bloc de prémontage EOMAT UNI II/III

Taille		Référence				
Série	∅ ext. tube	Cône de montage pour EO PSR/DPR MOK	Cône de montage pour EO-2[4]) MOK	Contreplaques GHP	Outil de contrôle AKL (Pour bagues PSR)	Calibres de conicité KONU
LL[3]	4	MOK04LLX	Comme MOK pour PSR/DPR	GHP04X		KONU04LL
	6	MOK06LLX		GHP06X		KONU06LL
	8	MOK08LLX		GHP08X		KONU08LL
	10	MOK10LLX		GHP10X		KONU10LL
	12	MOK12LLX		GHP12X		KONU12LL
L	6	MOK06LX	MOKEO206L	GHP06X[1]	AKL06LS	KONU06L[1])
	8	MOK08LX	MOKEO208L	GHP08X[1]	AKL08LS	KONU08L[1])
	10	MOK10LX	MOKEO210L	GHP10X[1]	AKL10L	KONU10L[1])
	12	MOK12LX	MOKEO212L	GHP12X[1]	AKL12L	KONU12L[1])
	15	MOK15LX	MOKEO215L	GHP15X	AKL15L	KONU15L
	18	MOK18LX	MOKEO218L	GHP18X	AKL18L	KONU18L
	22	MOK22LX	MOKEO222L	GHP22X	AKL22L	KONU22L
	28	MOK28LX	MOKEO228L	GHP28X	AKL28L	KONU28L
	35	MOK35LX	MOKEO235L	GHP35X[2]	AKL35L	KONU35L
	42	MOK42LX	MOKEO242L	GHP42X[2]	AKL42L	KONU42L
S	6	MOK06SX	MOKEO206S	GHP06X[1]	AKL06LS	KONU06L[1])
	8	MOK08SX	MOKEO208S	GHP08X[1]	AKL08LS	KONU08L[1])
	10	MOK10SX	MOKEO210S	GHP10X[1]	AKL10S	KONU10L[1])
	12	MOK12SX	MOKEO212S	GHP12X[1]	AKL12S	KONU12L[1])
	14	MOK14SX	MOKEO214S	GHP14X	AKL14S	KONU14S
	16	MOK16SX	MOKEO216S	GHP16X	AKL16S	KONU16S
	20	MOK20SX	MOKEO220S	GHP20X	AKL20S	KONU20S
	25	MOK25SX	MOKEO225S	GHP25X	AKL25S	KONU25S
	30	MOK30SX	MOKEO230S	GHP30X	AKL30S	KONU30S
	38	MOK38SX	MOKEO238S	GHP38X	AKL38S	KONU38S

Outillage d'évasement voir machine KARRYFLARE

1. Les contreplaques, les cônes de présertissage et les mors 37° sont identiques pour les séries L et S pour les tubes de 6, 8, 10 et 12 mm de diamètre extérieur.
2. **Plaques support en 2 parties pour tubes de diamètre extérieur 35 et 42.**
3. Outillage pour série LL exclusivement pour EOMAT UNI.
4. MOK spécial pour une insertion plus facile des extrémités de tubes. Les MOK pour EO-2 sont repérés par une rainure.

Rangement d'outillage

Rangement pratique pour chacun des dix cônes de montage MOK et plaques à contre-support GHP.

Type	Référence
Casier de rangement pour GHP et MOK	EOMATWERKZGAUFN.X

Durée de vie des outils

Les outils d'assemblage s'usent et doivent être régulièrement vérifiés et nettoyés (voir instructions de contrôle au chapitre E). Des outils usés peuvent provoquer de mauvais assemblages et doivent être remplacés à temps. La durée de vie moyenne est de 5000 cycles quand ils sont correctement utilisés. Une durée de vie maximum peut être atteinte en respectant les points suivants :

- Nettoyage et contrôle réguliers
- Stockage dans un lieu propre à l'abri de la corrosion
- Ebavurage et nettoyage approprié de l'extrémité des tubes
- Sélection du bon outil
- Utilisation du lubrifiant recommandé
- Le MOK EO-2 ne s'use pas

Outillage Ferulok pour EOMAT/EO-KARRYMAT

Cône de montage

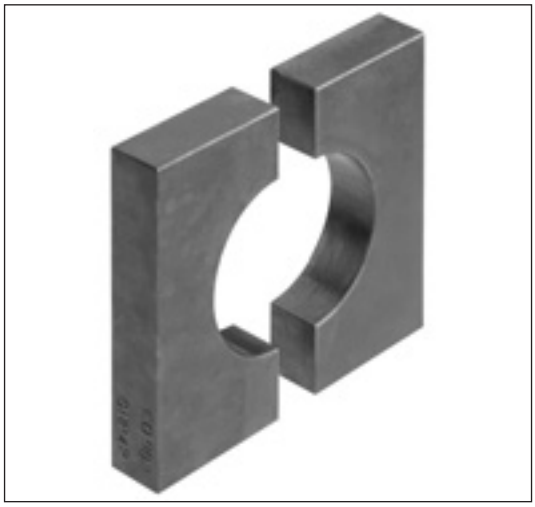

Contreplaque

Tailles		Référence	
Séries	∅ ext. tube in.	Contre-plaque	Cône de montage
4	1/4	975867-4	976521-4
6	3/8	975867-6	976521-6
8	1/2	975867-8	976521-8
10	5/8	975867-10	976521-10
12	3/4	975867-12	976521-12
14	7/8	975867-14	976521-14
16	1	975867-16	976521-16
20	1 1/4	975867-20	976521-20
24	1 1/2	975867-24	976521-24
32	2	975867-32	976521-32

Outillage de montage pour raccords pouces à bague FERULOK.
Raccords Ferulok, voir catalogue US TFD 4300.
Réglage de la machine selon EO DPR.

EOMAT PRO – Machine d'assemblage économique pour raccords vissés EO-2 et à bague progressive

L'EOMAT PRO est une machine puissante permettant un assemblage de tubes, économique et sûr. L'appareil est destiné à l'assemblage de raccords Parker EO-2 et à bague progressive selon la norme DIN EN ISO 8483-1 (DIN 2352) sur des tubes en matériaux courants (acier, acier inoxydable, cuivre, polyamide). L'EOMAT PRO est rapide et silencieux. Il permet l'assemblage de coudes tubulaires complexes et à faible rayon de courbure. La détection automatique d'outil garantit des temps de préparation courts et permet d'éviter les erreurs dues à un mauvais réglage de l'appareil. Contrairement aux appareils d'assemblage traditionnels à bague coupante, l'EOMAT PRO est commandé par la course et produit des résultats d'assemblage précis et reproductibles.
L'EOMAT PRO peut être utilisé en mode automatique ou manuel. En mode automatique, les paramètres sont lus à partir d'un circuit intégré d'émission-réception incorporé dans l'outil. En mode automatique, l'opérateur ne peut pas changer les paramètres de l'appareil.
Le diamètre du tube et le type d'assemblage (EO-2 ou bague progressive) s'affichent sur l'écran.
Un compteur de pièces pratique, réinitialisable par l'opérateur, est disponible.
D'autres messages peuvent s'afficher à propos des cônes d'assemblage (contrôles de routine et indication de durée de service). En cas de variation importante et incohérente, l'écran affiche un message d'erreur. Si les MOK d'outil universel sont utilisés, seuls les paramètres universels sont employés et seules des variations importantes et incohérentes déclenchent l'affichage d'un message.
Les cônes d'assemblage adaptatifs MOK-RW permettent à l'opérateur de contrôler et de régler les paramètres et les limites d'assemblage en quelques opérations simples. De cette façon, l'outil est optimisé pour un assemblage spécifique. Ces paramètres individuels procurent les meilleurs résultats compte tenu du matériau, de l'épaisseur du tube et du lubrifiant utilisé. L'appareil affiche de légères variations par rapport aux valeurs nominales avec un voyant rouge d'avertissement et un message d'invitation à vérifier l'assemblage. Il est par conséquent possible de détecter des raccords qui n'ont pas été correctement mis en place, de les vérifier et de régler le problème (par exemple si la bague a été montée à l'envers).
En mode automatique, l'opérateur ne peut ni désactiver la détection automatique de l'outil, ni les valeurs d'assemblage stockées et l'affichage des messages d'erreur (voyant rouge d'avertissement et affichage).

En mode manuel, différentes valeurs d'assemblage peuvent être définies. On active le mode manuel à l'aide d'un interrupteur au pied. La clé est fournie avec chaque appareil.

L'appareil est disponible en deux versions :
- Le modèle rapide EOMAT PRO 22 pour des tailles de tube jusqu'à 20-S/22-L. Il est équipé d'une tête d'assemblage compacte adaptée aux coudes à faible rayon de courbure.
- Le modèle puissant EOMAT PRO 42 équipé d'une tête d'assemblage robuste pour toutes les tailles de tube jusqu'à 38-S/42-L

Données techniques

Application :	Production en série économique de raccords de tube Parker EO Assemblage de raccords EO-2 et de raccords vissés à bague progressive PSR Parker Assemblage de raccords vissés à bague coupante selon la norme DIN EN ISO 8434-1
Processus :	Mode automatique PSR : Assemblage commandé par la course avec contrôle de cohérence Mode manuel et EO-2 : Assemblage avec contrôle de pression sans détection d'erreur
L'assemblage requiert :	EO-2 : Écart à combler PSR : 1 tour ½ de l'écrou du raccord Autres produits : Voir la documentation du fabricant
Matériau du tube :	Acier, acier inoxydable, cuivre, polyamide
Caractéristiques du tube :	Tous les tubes dont l'utilisation est autorisée avec des raccords EO Parker
Diamètre du tube :	EOMAT PRO22 : 4 à 22 mm (sauf pour EO-2 – 20-S) EOMAT PRO42 : 4 à 42 mm
Gamme :	LL, L et S
Plus petit rayon de cintrage à 180° :	EOMAT PRO22 env. 35,0 mm EOMAT PRO42 : env. 70,0 mm
Identification de l'outil :	Utilise la technologie RFID, l'émetteur-récepteur étant intégré dans le cône d'assemblage MOK
Détection d'erreur :	Contrôle de cohérence des paramètres d'assemblage après assemblage
Écran :	Messages et voyants d'avertissement
Langues disponibles :	Allemand, anglais, français, espagnol, italien
Écran :	Mode automatique : Type de raccord vissé, diamètre du tube et plage Mode manuel : Réglage de pression Compteur de pièces (réinitialisable)
Messages d'erreur :	« Vérifier le résultat de l'assemblage » en cas de détection de paramètres d'assemblage non cohérence Rappel pour vérification de l'outil toutes les 50 utilisations Rappel pour changement de l'outil lorsque la fin de sa durée de vie est atteinte

H

	Avertissement en cas de valeurs critiques de température et de niveau d'huile hydraulique
Vitesse :	EOMAT PRO22 : env. 1,0 s pour effectuer la course, env. 8 à 10 s pour le cycle complet EOMAT PRO42 : env. 2,0 s pour effectuer la course, env. 10 à 12 s pour le cycle complet
Quantité pour production économique :	100 assemblages par jour environ
Durée de fonctionnement :	100%
Bruit :	Inférieur à 75 dB (A)
Température ambiante :	0 °C à +40 °C
Température de stockage :	–25 °C à +60 °C
Paramètres :	Humidité sans condensation
Dimensions :	620 mm (L)×735 mm (l)×340 mm (H) environ
Poids :	90 kg
Ressources opérationnelles :	Huile hydraulique Esso Nuto H32 ou équivalent (plein fait avant livraison)
Alimentation électrique :	400 V triphasé 50 Hz 1100 W
Cordon d'alimentation :	Câble de 5 m avec fiche d'inversion de phase CEE 16
Outils :	EOMAT PRO22 : Cônes d'assemblage MOK PRO et supports arrière compacts MOS EOMAT PRO42 : Cônes d'assemblage MOK PRO et plaques support standard GHP
Lubrifiant :	EO-Niromont
Équipement d'essai :	Jauge de position AKL

EOMAT PRO – Caractéristiques et avantages

- Faibles coûts unitaires grâce à son entraînement hydraulique rapide et efficace
- Tête de montage compacte pour les coudes complexes à faible rayon de courbure
- Longue durée de vie des outils d'assemblage
- Les réglages sont automatiquement lus à partir de l'outil
- La commande par la course permet d'obtenir un raccordement de bonne qualité et reproductible
- En mode automatique, l'opérateur ne peut ajuster les paramètres d'assemblage
- Écran affichant le nombre de pièces traitées et les messages d'erreur
- Outils adaptatifs pour des paramètres d'assemblage optimaux et meilleure détection d'erreur possible
- Le volume d'huile et la puissance de chauffe sont prévus pour permettre un travail en série en continu ou par postes
- L'interrupteur au pied apporte une grande souplesse à l'opérateur

Utilisation

Le guide d'utilisation contient des instructions d'assemblage détaillées et des informations relatives à la sécurité

1. Insérer le cône d'assemblage et la plaque support
2. En mode automatique, l'écran affiche le type de montage et les dimensions
3. Monter le tube avec l'écrou et la bague du raccord
4. Appuyer sur le bouton START et le maintenir enfoncé
5. Tenir fermement le tube pendant tout le processus d'assemblage et le pousser jusqu'à la butée
6. Le processus d'assemblage est terminé lorsque le vérin revient à sa position de départ
7. Effectuer le contrôle de l'assemblage final conformément aux instructions (voir le chapitre E)

Commande

Durée de vie de l'outil

Les outils d'assemblage sont soumis à l'usure et doivent être nettoyés et contrôlés périodiquement (au moins tous les 50 assemblages) (pour des instructions de contrôle, voir le chapitre E). Des outils usés peuvent provoquer des défaillances dangereuses des assemblages et doivent être remplacés en temps utile. Il est possible d'atteindre une durée de vie importante en respectant les consignes suivantes :

- Nettoyer et lubrifier périodiquement
- Stocker à l'abri de la poussière et de la corrosion
- Couper et nettoyer soigneusement les extrémités de tube
- Sélectionner et utiliser l'outil approprié
- Utiliser le lubrifiant recommandé

Les cônes d'assemblage MOK PRO sont en acier à outil résistant à l'usure et sont par conséquent adaptés à une production en série. Utilisés correctement, ils devraient atteindre une durée de vie moyenne de 10 000 assemblages environ. Une fois cette durée de vie atteinte, l'écran affiche un message indiquant qu'un changement d'outil est nécessaire. Dès lors, il est recommandé de remplacer l'outil ; il ne fonctionnera plus en mode automatique. Une fois leur durée de vie atteinte, les cônes d'assemblage ne peuvent être utilisés qu'en mode manuel.

Machine/Type	Référence
Appareil EOMAT PRO, prêt à l'emploi avec clé pour sélecteur Auto/Manuel et guide d'utilisation, rempli d'huile hydraulique, sans outillage ni accessoires	
EOMAT PRO22 DE tube 4 à 22 mm 400 V, 50 Hz, triphasé Location (loyer mensuel) Location avec option d'achat (LOA 2 ans)	EOMATPRO22400V EOMATPRO/RENTFEE EOMATPRO/LEASEFEE
EOMAT PRO42 DE tube 4 à 42 mm 400 V, 50 Hz, triphasé Location (loyer mensuel) Location avec option d'achat (LOA 2 ans)	EOMATPRO42400V EOMATPRO/RENTFEE EOMATPRO/LEASEFEE
Accessoires/Article	
lubrifiant pour cône d'assemblage Flacon de 250 cm^3	EONIROMONTFLUESSX
Interrupteur au pied	FOOTSWITCHSAFETYKIT
Fixation pour MOK	EOMATPRO/CLIP
Clé de rechange pour sélecteur	EOMATPRO/KEY
«Brochure commerciale EOMAT PRO – FR«	4043 via Parker Catalogueservice EMDC
Guide d'utilisation UK/DE/FR/IT/ES	EOMATPRO/MANUAL
Maintenance préventive	EOMATPRO/INSPECTION

Outils d'assemblage de raccords vissés pour EO

					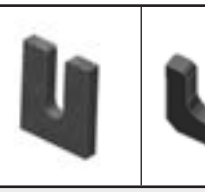	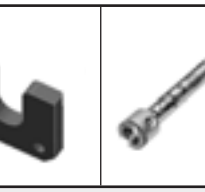		
Taille		Référence						
Série	∅ ext. tube (mm)	Cône d'assemblage adaptatif pour bague progressive	Cône d'assemblage standard pour bague progressive	Cône d'assemblage standard pour EO-2	Plaque support pour EOMAT PRO42	Plaque support compacte pour EOMAT PRO22	Jauge de contrôle de distance seulement pour bague progressive	Pièce d'essai pour cône d'assem-blage
LL	04	MOK04LLPRORW	MOK04LLPRO	–	GHP04X	GHP04PRO	AKL04LL	KONU04LL
	06	MOK06LLPRORW	MOK06LLPRO	–	GHP06X	GHP06PRO	AKL06LL	KONU06LL
	08	MOK08LLPRORW	MOK08LLPRO	–	GHP08X	GHP08PRO	AKL08LL	KONU08LL
	10	MOK10LLPRORW	MOK10LLPRO	–	GHP10X	GHP10PRO	AKL10LL	KONU10LL
	12	MOK12LLPRORW	MOK12LLPRO	–	GHP12X	GHP12PRO	AKL12LL	KONU12LL
L	06	MOK06LPRORW	MOK06LPRO	MOKEO206LPRO	GHO06X	GHP06PRO	AKL06LS	KONU06L
	08	MOK08LPRORW	MOK08LPRO	MOKEO208LPRO	GHP08X	GHP08PRO	AKL08LS	KONU08L
	10	MOK10LPRORW	MOK10LPRO	MOKEO210LPRO	GHP10X	GHP10PRO	AKL10LL	KONU10L
	12	MOK12LPRORW	MOK12LPRO	MOKEO212LPRO	GHP12X	GHP12PRO	AKL12LL	KONU12L
	15	MOK15LPRORW	MOK15LPRO	MOKEO215LPRO	GHP15X	GHP15PRO	AKL15L	KONU15L
	18	MOK18LPRORW	MOK18LPRO	MOKEO218LPRO	GHP18X	GHP18PRO	AKL18L	KONU18L
	22	MOK22LPRORW	MOK22LPRO	MOKEO222LPRO	GHP22X	GHP22PRO	AKL22L	KONU22L
	28	MOK28LPRORW	MOK28LPRO	MOKEO228LPRO	GHP28X	–	AKL28L	KONU28L
	35	MOK35LPRORW	MOK35LPRO	MOKEO235LPRO	GHP35X	–	AKL35L	KONU35L
	42	MOK42LPRORW	MOK42LPRO	MOKEO242LPRO	GHP42X	–	AKL42L	KONU42L
S	06	MOK06SPRORW	MOK06SPRO	MOKEO206SPRO	GHP06X	GHP06PRO	AKL06LS	KONU06L
	08	MOK08SPRORW	MOK08SPRO	MOKEO208SPRO	GHP08X	GHP08PRO	AKL08LS	KONU08L
	10	MOK10SPRORW	MOK10SPRO	MOKEO210SPRO	GHP10X	GHP10PRO	AKL10S	KONU10L
	12	MOK12SPRORW	MOK12SPRO	MOKEO212SPRO	GHP12X	GHP12PRO	AKL12S	KONU12L
	14	MOK14SPRORW	MOK14SPRO	MOKEO214SPRO	GHP14X	GHP14PRO	AKL14S	KONU14S
	16	MOK16SPRORW	MOK16SPRO	MOKEO216SPRO	GHP16X	GHP16PRO	AKL16S	KONU16S
	20	MOK20SPRORW	MOK20SPRO	MOKEO220SPRO	GHP20X	GHP20PRO	AKL20S	KONU20S
	25	MOK25SPRORW	MOK25SPRO	MOKEO225SPRO	GHP25X	–	AKL25S	KONU25S
	30	MOK30SPRORW	MOK30SPRO	MOKEO230SPRO	GHP30X	–	AKL30S	KONU30S
	38	MOK38SPRORW	MOK38SPRO	MOKEO238SPRO	GHP38X	–	AKL38S	KONU38S
		Programmable avec paramètres individuels pour contrôles de cohérence	Programmé avec paramètres universels sans détection d'erreur efficace	Programmé avec paramètres universels sans détection d'erreur efficace	Également adapté à EO-KARRYMAT et tous appareils EOMAT de Parker	Convient uniquement à l'appareil EOMAT PRO22 de Parker	Pour vérifier le résultat de l'assemblage des bagues progressives du Parker EO (pas pour EO-2)	Pour vérifier l'usure des cônes d'as-semblage MOK pour les bagues progressives (pas MOK EO-2)

H

Poste de travail EO2 FORM F3

Un équipement complet

Le poste de travail EO2-FORM F3 fonctionne automatiquement. La machine a été conçue pour une utilisation pratique, en atelier. Dès l'ouverture des portes, la machine se transforme en un poste de travail entièrement équipé.

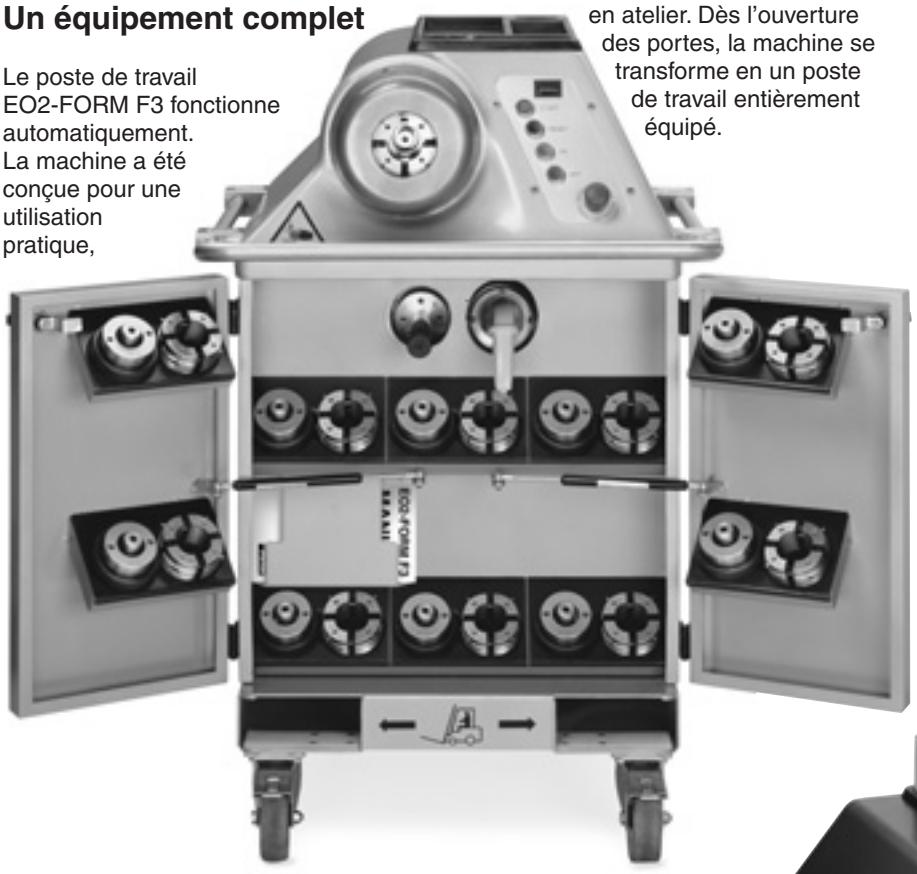

Le devant de la machine intègre un magasin d'outils dans lequel les outils sont rangés prêt à l'emploi, porpres et bien visibles. Aucun autre établi ni étagère à outils n'est nécessaire. Des outils spéciaux de manutention facilitent la préparation de la machine et le changement d'outil. Grâce à la reconnaissance automatique des outils, il suffit à l'utilisateur d'appuyer sur le bouton de démarrage pour que le tube soit formé, en une seule opération. Les liaisons EO2-FORM sont donc particulièrement faciles à réaliser. La haute fiabilité des machines EO2-FORM F3 est due à une hydraulique d'entraînement puissante ainsi qu'à des outils de déformation robustes.

- Machine d'atelier pour une utilisation universelle
- Diam. ext. Du tube 6 à 38/42 mm
- Temps de cycle env. 20 seconds

Poste de travail EO2-FORM PRO22

Pour de grandes séries de tubes

Le poste de travail EO2-FORM PRO22 se base sur la technologie éprouvée EO2-Form, il a été optimisé spécialement pour la préparation économique de tubes pour montage sur les raccords EO2-FORM F3, la machine de production PRO22 travaille bien plus rapidement et est capable de préparer des coudes à plus faible rayon de courbure. L'entraînement et le refroidissement, tous deux puissants, permettent une production de masse en continu. La machine travaille très silencieusement et avec très peu de vibrations.

La nouvelle machine permet d'utiliser des diamètres de tube petits à moyens, de 6 à 22 mm. La tête de montage compacte permet même de traiter des coudes à faible rayon de courbure.

- Machine de production fiable et économique
- Diam. ext. Du tube 6 à 22 mm
- Temps de cycle env. 6 secondes
- Avantageuses pour les applications tels que : fabricants de machines agricoles, constructions de machines, poids lourds, chariots élévateurs et autres applications hydrauliques de série.

Caracteréristiques techniques	
Machine	**EO2-FORM F3 and PRO22**
Utilisation	Déformation à froid des extrémités de tube pour raccords EO2-Form
Procédé	Refoulement axial
Convient pour	Raccords de tube EO conformes à la norme DIN EN ISO 8434-1
	Liaison par tuyaux souples selon la norme DIN 71550
Spécification de tube	
Tube en acier	E235 / ST37.4; E355 / ST52.4
Tube en inox	1.4571
Autres matériaux	CuNiFe, Duplex et autres sur demande
Chaudières	Tubes pour construction de turbines sur demande
Outils	interchangeables
Mors	Jeux de mors en une pièce « MF3 », un type par diam. ext. de tube
Poinçons	Poinçon à broche interne « BF3 », un type par diam. ext. de tube, épaisseur de paroi et matière
Fonction	
Remplacement d'outil	manuel
Réglage	Reconnaissance automatique des outils et réglage de la pression
Bridage de tube	hydraulique
Formage	hydraulique
Commande	Déroulement automatique : après appui sur la touche START : Bridage – Déformation – Débridage – Libération
Conditions environnementales	
Température de travail	+10 … +50°C
Humidité relative de l'air	Max. 90 %, sans condensation

H

Poste de travail EO2 FORM F3

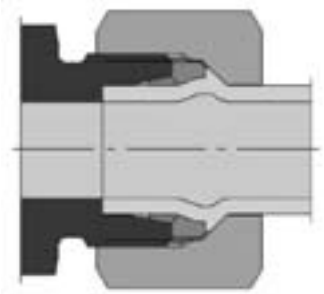

Type	EO2-FORM F3	EO2-FORM PRO22
Spécifications		
Type	Machine d'atelier universelle	Machine de production puissante
Construction	Poste de travail	Poste de travail
Utilisation	série moyenne	grande série
Masse	330 kg env.	375 kg env.
Dimensions (B×L×H)	800 (ouvert : 1.300)×660×1.150	800 (ouvert : 1.300)×1.130×1.200
Tension d'alimentation	400 V, 50 Hz, triphasé 230 V, 50 Hz, triphasé 440 V, 60 Hz, triphasé	400 V, 50 Hz, triphasé
Puissance d'entraînement moteur électrique	4 kW	4 kW
Refroidisseur à huile	en option	standard
Performances		
Tube acier ST37.4	6×1 ... 38×7/42×4	6×1 … 20×2/22×2
Tube acier inox 316Ti	6×1 … 38×5/42×3	6×1 … 20×2/22×2
Largeur min. coude en U	130 mm env.	95 mm env.
Temps de cycle	15 à 20 s	6 s env.
Quantité économique de production	max. 100 déformations/heure max. 200 déformations/heure (avec refroidisseur à huile)	max. 600 déformations/heure
Application	Idéal pour les projets et travaux en atelier, les petites séries et installations sur place. Tubes de toutes les dimensions.	Fabrication économique en série pour tubes de petites à moyennes dimensions.

Caractéristiques, avantages et bénéfices

1. **Option du système** – La technologie du EO2-FORM est une extension de la gamme de production EO-2 existante depuis 1993. Elle utilise les mêmes joints déjà éprouvés.
2. **Concept poste de travail** – Tous les outils, les aides de maniement et le mode d'emploi se rangent à l'avant de la machine. En ouvrant les portes, la machine se transforme en un poste de travail intégral pour formage des extrémités de tubes. La machine est équipée de cases pratiques pour mètre pliant, crayons, lubrifiants et boîtes pliantes usuelles EO pour écrous de raccord et bagues d'étanchéité. Pas besoin d'établis ni d'étagères supplémentaires.
3. **Facilité d'utilisation** – Un simple appui sur la touche « START » suffit à lancer le formage complet des extrémités de tubes. Aucune opération de «mise à zéro» ou de «réinitialisation» n'est nécessaire entre chaque formage. Pour une production de masse efficace, possibilité d'utiliser un interrupteur à pédale. Un grand autocollant montre le déroulement des opérations ainsi que des tableaux avec masses fonctionnelles.
4. **Changement aisé de l'outillage** – Pour changer l'outillage, vous disposez d'un outil spécial de manutention, lequel est de forme similaire à un pistolet. Le mors en une seule pièce se remplace ainsi rapidement et en toute sécurité, sans devoir toucher à des surfaces fonctionnelles lubrifiées ou salies. Un autre outil facilite l'insertion du poinçon dans la douille à baïonnette.
5. **Conception complète** – Un jeu d'outils et un jeu de bagues d'étanchéité EO-2 (DOZ) permettent de traiter toutes les dimensions usuelles de tube hydraulique. Même pour les petits diamètres ou les faibles épaisseurs de tube, aucun outillage particulier ni bague d'étanchéité spéciale n'est nécessaire.
6. **Toujours rangé** – Tous les outils et auxiliaires de maniement sont clairement disposés sur le devant de la machine. Rien ne se salit et tout est en ordre.
7. **Déplacement facile** – La machine est équipée de roulettes, pour être déplacée par une seule personne. Des armatures spéciales facilitent de plus le déplacement par grue ou chariot élévateur. La rambarde sert de poignée et de protection lors du transport et permet de fixer des tendeurs. Tous les outils sont en même temps transportés à l'intérieur de la machine.
8. **Simplicité logistique** – EO2-FORM utilise la même bague d'étanchéité standard « DOZ » que EO-2. Avec une référence de commande « FORM … » vous pouvez commander des jeux complets d'écrous et de bagues d'étanchéité. Cela facilite les approvisionnements et assure une disponibilité optimale avec des stocks minimaux.
9. **Application inox** – Les poinçons pour tube inox présentent une géométrie spéciale pour l'écoulement optimal du matériau ainsi qu'un revêtement de lubrifiant pour une longévité maximale. Tous les poinçons pour tube inox sont repérés d'un point bleu. Les jeux de mors conviennent aussi bien aux tubes acier qu'aux tubes inox.
10. **Principe de fonctionnement éprouvé** – EO2-FORM existe depuis des années sur le marché. Ce système est homologué dans la construction navale, les ouvrages hydrauliques en acier et l'industrie offshore. Il est également autorisé pour les applications de sécurité et dans la construction de presses, d'ascenseurs, de machines lourdes, en hydraulique mobile et en construction mécanique générale. EO2-FORM est testé et validé par des sociétés d'homologation telles que le Germanischer Lloyd, DNV ainsi que par des utilisateurs tels que Daimler-Chrysler.
11. **Economique** – Comparativement au soudage et au brasage, le système EO2-FORM permet un gain de temps énorme. Aucune préparation spéciale du tube n'est nécessaire. Il ne faut en outre qu'une fraction de l'énergie nécessaire au soudage ou au brasage.
12. **Résistance supérieure aux vibrations –** Le procédé EO2-FORM provoque un durcissement continu du matériau, on obtient donc une grande résistance aux vibrations.
13. **Résistance mécanique supérieure** – La surface plane entre le raccord de tube et la liaison est assurée par la bague d'appui EO-2 ultra résistante et non par la surface du tube elle-même. En régime permanent, la robustesse de la liaison EO2-FORM est obtenue sans phénomène de tassement ni resserrage de l'écrou.
14. **Universel** – La machine EO2-FORM peut traiter par formage à froid tous les matériaux en acier et en inox pour les utiliser dans les tuyauteries hydrauliques. Elle peut également traiter les tubes galvanisés et les matériaux spéciaux tels que le CuNiFe ou le duplex. L'outillage EO-2 est disponible pour les dimensions métriques des tubes de 6 à 42 mm de diamètre extérieur.
15. **Lieux d'installation exigus** – L'outil compact de bridage permet également de former des extrémités de tubes courtes à faible rayon de courbure.
16. **Minimisation du bruit** – Comparativement aux formages conventionnels de tubes, le profil intérieur apparaissant lors du procédé EO2-FORM est relativement lisse, de sorte qu'aucun dépôt ne peut se former. Simultanément, on réduit ainsi efficacement la chute de pression et le bruit.
17. **Propreté** – Le procédé EO-2 est propre et sûr. N'utilisant ni produits chimiques ni action de la chaleur, les risques thermiques ou liés aux substances nocives sont exclus.
18. **Tube galvanisé** – Les tubes galvanisés peuvent être traités sans problème. Les opérations et les frais liés à la protection ultérieure des surfaces disparaissent.
19. **Qualité** – Le bridage du tube et le procédé de formage se déroulent automatiquement. Il n'est pas prévu de possibilité de réglage manuel. On obtient ainsi un résultat de montage de grande qualité, sûr et constant.
20. **Une technologie éprouvée** – Depuis 1993, des millions de raccords EO-2 assurent dans le monde entier des liaisons hydrauliques permanentes sans aucune fuite.
21. **Aucune limitation** – EO2-FORM permet d'utiliser la technologie EO-2 même dans les applications spéciales avec des restrictions pour les liaisons à bague coupante, comme les presses hydrauliques, les ascenseurs, les grues ou les ouvrages hydrauliques en acier.

Machine de formage F3 pour raccords haute pression EO2-FORM

Machine Type	Référence F3	Référence PRO22
Machine EO2-Form pour la déformation d'extrémités de tubes, prête à l'emploi avec poignée magnétique, manuel utilisateur, sans outils, en caisse de transport spéciale		
Machine universelle EO2-FORM F3 diam. ext 6–38/42mm 400 V, 50 Hz, triphasé 230 V, 50 Hz, triphasé 440 V, 60 Hz, triphasé Location (base mensuelle) Location-vente (24 versements)	 EO2FORMF3400V EO2FORMF3230V EO2FORMF3440V EO2FORMF3RENTFEE EO2FORMF3LEASEFEE	
Machine de production EO2-FORM PRO22 Diam. ext. de tube 6–20/22 mm 400 V, 50 Hz, triphasé Location (base mensuelle) Location-vente (24 versements)		 EO2FORM400VPRO EO2FORMPRORENTFEE EO2FORMPROLEASEFEE

Accessoires Type	Référence F3	Référence PRO22
Lubrifiant pour poinçon: Bouteille 0,1 l Recharge 1 l	 EONIROMONTFLUESSX LUBSS	 EONIROMONTFLUESSX LUBSS
Kit de recharge refroidisseur pour F3	F3/COOLERKIT	included
Pédale interrupteur	F3/FOOTSWITCH	F3/FOOTSWITCH
Mors magnétique pour broche de mise en forme	F3/PINHOLDER	F3/PINHOLDER
Poignée commode pour les mors de serrage	F3/DIEHOLDER	F3/DIEHOLDER
Logement des mâchoires de serrage	F3/DIECLAMP	F3/DIECLAMP
Champs de pression, ∅ 8 mm	F3/DIECLAMPSPRING8	F3/DIECLAMPSPRING8
Champs de pression, ∅ 12 mm	F3/DIECLAMPSPRING12	F3/DIECLAMPSRING12
Manuel utilisateur, 5 langues: UK, DE, FR, IT, SWE	 4033	 EO2FORMPRO/MANUAL
Maintenance préventive	EO2FORMF3/INSPECTION	EO2FORMF3/INSPECTION

Les machines et chargeurs sont livrés dans des emballages spécifiques – A conserver pour les expeditions futures pour éviter les avaries!

Boîtier de la machine Type	Référence F3	Référence PRO22
Capot	F3/HEADCOVER	F3PRO/08836014
Coquille pour capot	F3/TOPTRAY	F3/TOPTRAY
Poignée à ailes courtes, sans serrure	F3/DOORLOCK	F3/DOORLOCK
Charnière de vissage GD-ZN	F3/DOORHINGE	F3/DOORHINGE
Champs de pression gaz	F3/DOORSPRING	F3/DOORSPRING
Bac à outils pour comaprtiment à outils interne (haut), 6×	F3/TOOLTRAYIN	F3/TOOLTRAYIN
Bac à outils pour compartiment à outils interne (bas), 6×	F3/0883611	F3/0883611
Bac à outils pour compartiment à outils dans les portes, 2×	F3/TOOLTRAYDOOR	F3/TOOLTRAYDOOR
Insert de mors pour bac à outils (utilise une vis M6)	F3/TOOLTRAYDIE	F3/TOOLTRAYDIE
Support de mors magnétique	F3/PINHOLDERTRAY	F3/PINHOLDERTRAY
Support pour poignée pratique	F3/DIEHOLDERTRAY	F3/DIEHOLDERTRAY
Lame à inclinaison	F3/FORKGUIDE	F3/FORKGUIDE
Poulie-guide à double stop	F3/FRONTWHEEL	F3/FRONTWHEEL
Poulie de support	F3/BACKWHEEL	F3/BACKWHEEL

Commutateur à pédale

Mors magnétique pour broche de mise en forme

Poignée commode pour les mors de serrage

Kit refroidisseur d'huile

H

Autocollant Type	Référence F3	Référence PRO22
Autocollant EO2-FORM	F3/STICKERPARKER	F3PRO/STICKERPARKER
Mode d'emploi simplifié	F3/STICKERINSTRUC	F3PRO/STICKERINSTRUC
Lubrification	F3/STICKERLUB	F3/STICKERLUB
Grue/bastingage (1 unité)	F3/STICKERCRANE	F3/STICKERCRANE
Chariot élévateur	F3/STICKERFORK	F3/STICKERFORK

Pointe pour fermeture à baïonnette

Panneau de commande Type	Référence F3	Référence PRO22
Compteur de pièces	F3/FRONTCOUNTER	F3/FRONTCOUNTER
Bouton-poussoir sans panneau de touches	F3/STARTSWITCH	F3/STARTSWITCH
Bouton-poussoir lumineux sans lentille	F3/RESETSWITCH	F3/RESETSWITCH
Bouton-poussoir lumineux (vert)	F3/ONSWITCH	F3/ONSWITCH
Bouton-poussoir lumineux (rouge)	F3/OFFSWITCH	F3/OFFSWITCH
Arrêt d'urgence (rouge)	F3/STOPSWITCH	F3/STOPSWITCH

Composants de l'outillage Type	Référence F3	Référence PRO22
Pointe de baïonnette pour poinçon de formage	F2/PINBOLT	F2/PINBOLT
Boulon à collet pour mâchoires de serrage	F3/DIESCREW	F3/DIESCREW
Kit de pieces de rechange pour jeu de mors de serrage (4 broches ∅ 4, 4 ressorts ∅ 8, 4 ressorts ∅ 12, 4 vis)	F3/DIEKIT	F3/DIEKIT

Pointe de positionnement

Outils pour postes des travail EO2-FORM F3 et PRO22

Mâchoires de serrage MF3EO-2

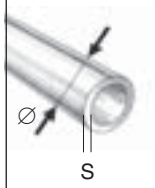

Poinçon de formage BF3EO-2

∅ ext. tube	Mors pour tubes en acier et en inox Référence	∅ × s	Poinçon pour tubes en acier Référence	Poinçon pour tubes en inox Référence[1)2)]
06-L/S	MF3EO206	06×1,0 06×1,5 06×2,0	BF3EO206X1S BF3EO206X1.5S BF3EO206X2S	BF3EO206X1SS BF3EO206X1.5SS
08-L/S	MF3EO208	08×1,0 08×1,5 08×2,0 *08×2,5*	BF3EO208X1S BF3EO208X1.5S BF3EO208X2S *BF3EO208X2.5S*	BF3EO208X1SS BF3EO208X1.5SS
10-L	MF3EO210	10×1,0 10×1,5 10×2,0	BF3EO210LX1S BF3EO210LX1.5S BF3EO210LX2S	BF3EO210LX1SS BF3EO120LX1.5SS BF3EO210LX2SS
10-S	MF3EO210	10×1,5 10×2,0 *10×3,0*	BF3EO210SX1.5S BF3EO210SX2S *BF3EO210SX3S*	BF3EO210SX1.5SS BF3EO210SX2SS
12-L	MF3EO212	12×1,5 12×2,0	BF3EO212LX1.5S BF3EO212LX2S	BF3EO212LX1.5SS BF3EO212LX2SS
12-S	MF3EO212	12×1,5 12×2,0 *12×3,0*	BF3EO212SX1.5S BF3EO212SX2S *BF3EO212SX3S*	BF3EO212SX1.5SS BF3EO212SX2SS
15-L	MF3EO215	15×1,0 15×1,5 15×2,0	BF3EO215X1S BF3EO215X1.5S BF3EO215X2S	 BF3EO215X1.5SS BF3EO215X2SS
16-S	MF3EO216	16×2,0 *16×2,5* *16×3,0*	BF3EO216X2S *BF3EO216X2.5S* *BF3EO216X3S*	BF3EO216X2SS *BF3EO216X2.5SS* *BF3EO216X3SS*

Machine de formage F3 pour raccords haute pression EO2-FORM

∅ ext. tube	Mors pour tubes en acier et en inox Référence	∅ × s	Poinçon pour tubes en acier Référence	Poinçon pour tubes en inox Référence[1)2)]
18-L	MF3EO218	18×1,5 18×2,0	BF3EO218X1.5S BF3EO218X2S	BF3EO218X1.5SS BF3EO218X2SS
20-S	MF3EO220	20×2,0 *20×2,5* *20×3,0* *20×3,5*	BF3EO220X2S *BF3EO220X2.5S* *BF3EO220X3S* *BF3EO220X3.5S*	BF3EO220X2SS *BF3EO220X2.5SS* *BF3EO220X3SS*
22-L	MF3EO222	22×1,5 22×2,0	BF3EO222X1.5S BF3EO222X2S	BF3EO222X1.5SS BF3EO222X2SS
25-S	MF3EO225	*25×2,0* *25×2,5* *25×3,0* *25×4,0*	*BF3EO225X2S* *BF3EO225X2.5S* *BF3EO225X3S* *BF3EO225X4S*	*BF3EO225X2SS* *BF3EO225X2.5SS* *BF3EO225X3SS*
28-L	MF3EO228	*28×2,0*	*BF3EO228X2S*	*BF3EO228X2SS*
30-S	MF3EO230	*30×3,0* *30×4,0* *30×5,0*	*BF3EO230X3S* *BF3EO230X4S* *BF3EO230X5S*	*BF3EO230X3SS* *BF3EO230X4SS*
35-L	MF3EO238	*35×2,0* *35×3,0*	*BF3EO235X2S* *BF3EO235X3S*	*BF3EO235X2SS* *BF3EO235X3SS*
38-S	MF3EO242	*38×3,0* *38×4,0* *38×5,0* *38×6/7*	*BF3EO238X3S* *BF3EO238X4S* *BF3EO238X5S* *BF3EO238X6+7S*	*BF3EO238X3SS* *BF3EO238X4SS* *BF3EO238X5SS*
42-L		*42×2,0* *42×3,0*	*BF3EO242X2S* *BF3EO242X3S*	*BF3EO242X2SS* *BF3EO242X3SS*

Outils de déformation de tube DIN 71550

Mâchoires de serrage MF3EO-2

Poinçon de formage BF3EO-2

∅ ext. tube	Mors pour tubes en acier et en inox Référence	∅ × s	Poinçon pour tubes en acier Référence	Poinçon pour tubes en inox Référence[1)2)]
10	MF3EO210	10×1,5	BF3DIN7155010X1.5S	
12	MF3EO212	12×1,5	BF3DIN7155012X1.5S	BF3DIN7155012X1.5SS
15	MF3EO215	15×2,0	BF3DIN7155015X2S	
18	MF3EO218	18×1,5	BF3DIN7155018X1.5S	
20	MF3EO220	20×2,5	BF3DIN7155020X2.5S	
22	MF3EO222	22×1,5	BF3DIN7155022X1.5S	BF3DIN7155022X1.5SS
25	MF3EO225	25×2,0	BF3DIN7155025X2S	BF3DIN7155025X2SS
28	MF3EO228	28×1,5 28×2,0	BF3DIN7155028X1.5S	BF3DIN7155028X1.5SS BF3DIN7155028X2SS
30	MF3EO230	30×1,5		BF3DIN7155030X1.5SS
32	MF3EO232	32×1,5	BF3DIN7155032X1.5S	
35	MF3EO235	35×2,0		BF3DIN7155035X2SS

Compatibilité des outillages: *Italique* = Outils pour le poste de travail EO2-FORM F3
Normal = Outils pour poste de travail EO2-FORM F3 et PRO22

Sélectionner les mâchoires de serrage et poinçon de déformation selon la dimension du tube et la matière.

Durée de vie des outils
Les outils d'assemblage s'usent et doivent être régulièrement vérifiés et nettoyés (voir instructions de contrôle au chapitre E). Des outils usés peuvent provoquer de mauvais assemblages et doivent être remplacés à temps. La durée de vie moyenne est de 5000 cycles quand ils sont correctement utilisés. Une durée de vie maximum peut être atteinte en respectant les points suivants:

1) Les poinçons de formage pour tubes inox sont marqués d'un point bleu.
2) Les mandrins des poinçons de formage sont recouverts de TiN.
Les mâchoires de serrage qui sont juste utilisées pour la transformation des tubes inox, doivent être marquées d'un autocollant point bleu afin d'éviter leur usage pour tubes en acier.

- Nettoyage et contrôle réguliers
- Stockage dans un lieu propre à l'abri de la corrosion
- Ebavurage et nettoyage approprié de l'extrémité des tubes
- Sélection du bon outil
- Utilisation du lubrifiant recommandé

Outillage à évaser pour raccords Triple-Lok®

Outillage d'évasement – sélection

Les appareils manuels à évaser sont appropriés au montage sur site et sur chantiers des raccords Triple-Lok®.

L'outillage manuel à évaser est disponible depuis le simple dispositif d'étau jusqu'aux appareils à pompe manuelle. Le résultat de l'évasement et la qualité de la connexion dépendent en première ligne de l'habilité et de la diligence de l'opérateur. L'outillage manuel n'est par conséquent pas recommandé pour la production industrielle.

Caractéristiques et avantages de l'outillage manuel à évaser

1. **Flexible** – L'outillage manuel à évaser est portable et ne nécessite aucune alimentation en courant. L'idéal pour montage sur site et réparation sur chantiers.
2. **Spécial** – Chaque appareil est conçu conformément aux standards Triple-Lok® de Parker. Le raccordement sur le tube est immédiat et sans travail postérieur.

Sélection de l'appareil à évaser en fonction de votre application :

	Outil man. à évaser 1004/210A	Outil manuel à évaser	EO-KARRYFLARE	Parflare ECO
Méthode de montage				
Triple-Lok®	Evasement à percussion	Evasement à percussion	Evasement traditionnel	Evasement traditionnel
O-Lok®	inapproprié	inapproprié	inapproprié	inapproprié
Spécifications du tube				
Matières	Cuivre, acier	Cuivre, acier, acier inox.	Acier, acier inoxydable	Acier, acier inoxydable
Tube métrique	6 jusqu'à 16 mm (1004)	6 jusqu'à 38 mm	6 jusqu'à 38 mm/42 mm	6 jusqu'à 38 mm/42 mm
Tube pouce	1/8 jusqu'à 5/8 (210A)	1/4″ jusqu'à 1 1/2″	1/4″ jusqu'à 1 1/2″	1/4″ jusqu'à 1 1/2″
Largeur min. coude en U	selon l'étau	selon l'étau	65 mm	70 mm
Outil				
Mâchoires de serrage	Outil universel	Blocs d'évasement séparés	Mâchoires d'évasement M15 (mâchoires identiques à EOMAT)	Mâchoires d'évasement M15 (mâchoires identiques à EOMAT)
Mandrin à évaser	Elément de l'outillage	Mandrin et marteau	Elément de l'outillage	Elément de l'outillage
Service				
Evasement	Marteau	Marteau	Pompe à main	électrohydraulique
Réglage du processus	manuel	manuel	Pression d'après tableau	Pression d'après tableau
Raidissement du tube	Raidissement manuel	Raidissement manuel	Raidissement autom.	Raidissement autom.
Spécifications				
Construction	Outillage à évaser pour usage à l'étau	Outillage à évaser pour usage à l'étau	ordinateur portable	ordinateur portable
Poids	environ 1,5 kg	–	environ 29 kg	environ 30 kg
Mesures (I×L×H)	–	–	750×360×260 mm	750×360×300 mm
Rendement				
Temps de cycle :	de 1 à 3 mn	de 1 à 3 mn	de 30 à 60s	de 15 à 20 s
Capacité de production :	10 évasements par semaine	10 évasements par semaine	max. 50 évasements par jour	max. 100 évasements par jour
Qualité	dépendant de l'opérateur	dépendant de l'opérateur	Bonne qualité répétitive	processus contrôlé
Application	Uniquement les réparations sur site limitées aux petites tailles et à un montage individuel. Solution de secours pour les réparations jusqu'à ce qu'une conduite de substitution de fabrication industrielle soit disponible.		Utilisation sur site ou chantier. Petites quantités.	machine portable pour travaux de réparation et d'atelier

Outillage manuel à évaser pour raccords Triple-Lok®

L'outillage à évaser 37° est destiné à l'emploi avec des tubes en cuivre, en alliage d'aluminium ou en acier de faible épaisseur voire en acier inoxydable. L'extrémité du tube est tout d'abord tendu dans un bloc à évaser et celui-ci à son tour dans un étau. Un mandrin à évaser est fiché à l'aide d'un marteau. Des jeux d'outillage en dimensions métriques ou pouces sont disponibles pour chaque taille de tube.

Les outils manuels suivants sont appropriés pour les réparations sur site ou chantiers.
Ils sont inappropriés aux tubes à paroi épaisse ou à la production. Un étau stable est requis pour le montage sur site.

Caractéristiques, avantages et bénéfices

1. **Léger** – L'emploi de l'outillage manuel à évaser est partout possible.
2. **Rapide** – L'outillage manuel à évaser peut être utilisé pour des réparations de secours, jusqu'à ce qu'un tube de substitution de fabrication mécanique soit disponible.

Applications

- Réparations sur site des engins agricoles et des engins de chantier.
- Travaux divers d'atelier
- Service mobile de réparation

Outillage à évaser combiné 1004 pour tubes métriques en petites dimensions

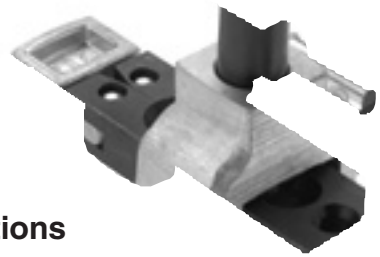

Spécifications

Construction:	**Outillage manuel à évaser pour petites réparations sur site**
Méthode de montage:	**Evasement à percussion**
Evasement à 37°:	Connexion Triple-Lok® – ISO 8434-2/ SAE J514
Matière du tube:	Cuivre, aluminium et acier
Diamètre du tube:	6 jusqu'à 16 mm, tube métrique
Epaisseur du tube:	max. 15% du ∅ ext. du tube
Accessoires:	Etau stable et marteau
Performance:	Temps de cycle: de 1 à 3 min
Capacité:	10 évasements par semaine

Fonctionnement

1. Serrer à ras l'extrémité du tube dans les mâchoires du bloc d'évasement
2. Nettoyer et lubrifier le bout du tube et le mandrin à évaser
3. Réaliser l'évasement à l'aide de quelques vigoureux coups de marteau
4. Desserrer l'étau et extraire le tube

Instructions détaillées pour le montage du Triple-Lok®, voir chapitre E

Commande

Type	Référence
Combinaison-dispositif d'évasement Appareil intégral Combinaison de mâchoires et mandrin	1004-74M
Lubrifiants pour outillage: bouteille plastique de 0,25L	EONIROMONTFLUESSX

Outillage à évaser combiné 210A pour tubes pouces en petites dimensions

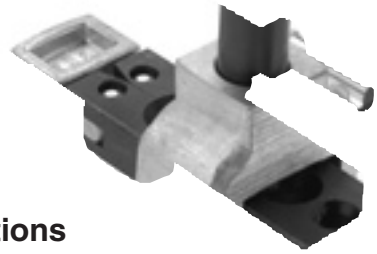

Spécifications

Construction:	**Outillage manuel à évaser pour petites réparations sur site**
Méthode de montage:	**Evasement à percussion**
Evasement à 37°:	Connexion Triple-Lok® – ISO 8434-2/ SAE J514
Matière du tube:	Cuivre, aluminium et acier
Diamètre du tube:	de 1/8″ jusqu'à 5/8″
Epaisseur du tube:	max. 15% du ∅ ext. du tube
Accessoires:	Etau stable et marteau
Performance:	Temps de cycle: de 1 à 3 min
Capacité:	10 évasements par semaine

Fonctionnement

1. Serrer à ras l'extrémité du tube dans les mâchoires du bloc d'évasement
2. Nettoyer et lubrifier le bout du tube et le mandrin à évaser
3. Réaliser l'évasement à l'aide de quelques vigoureux coups de marteaux
4. Desserrer l'étau et extraire le tube

Instructions détaillées pour le montage du Triple-Lok®, voir chapitre E

Commande

Type	Référence
Combinaison-dispositif d'évasement Appareil intégral avec mâchoires et mandrin	210A
Lubrifiants pour outillage: bouteille plastique de 0,25L	EONIROMONTFLUESSX

Outillage manuel à évaser pour tubes métriques et pouces

Spécifications

Construction :	**Outillage manuel à évaser pour petites réparations sur site**
Méthode de montage :	**Evasement à percussion**
Evasement à 37° :	Connexion Triple-Lok® – ISO 8434-2/ SAE J514
Matière du tube :	Cuivre, aluminium, acier et acier inoxydable
Diamètre du tube :	6 à 38 mm/1/4″ jusqu'à 1 1/2″
Epaisseur du tube :	max. 15% du ∅ ext. du tube, max 10% du ∅ ext. du tube pour les tubes de diamètres extérieurs supérieurs à 20 mm
Accessoires :	Etau stable et marteau
Performance :	Temps de cycle : de 1 à 3 min
Capacité :	10 évasements par semaine

Procédure

1. Serrer à ras l'extrémité du tube dans les mâchoires du bloc d'évasement
2. Nettoyer et lubrifier le bout du tube et le mandrin à évaser
3. Réaliser l'évasement à l'aide de quelques vigoureux coups de marteaux
4. Utiliser le mandrin de pré-évasement pour ∅ ext. du tube à partir de 20 mm/3/4
5. Desserrer l'étau et extraire le tube

Instructions détaillées pour le montage du Triple-Lok®, voir chapitre E

Outillage pour tubes métriques			
∅ ext. du tube mm	Mandrin de présertissage- Référence	Poinçon d'évasement Référence	Mâchoires de serrage Référence
06		P17408	M27406
08		P17408	M05742
10		P17408	M27410
12		P17414	M27412
14		P17414	M27414
15		P17414	M27415
16		P17414	M27416
18		P17418	M27418
20	P1E	P17418	M27420
22	P1E	P17422	M14742
25	P1E	P17422	M27425
30	P1E	P17432	M27430
32	P1E	P17432	M27432
38	P1E	P17438	M24742

Outillage pour tubes pouces			
∅ ext. du tube pouce	Mandrin de présertissage- Référence	Poinçon d'évasement Référence	Mâchoires de serrage Référence
1/4″		P17408	M04742
5/16″		P17408	M05742
3/8″		P17408	M06742
1/2″		P17414	M08742
5/8″		P17414	M10742
3/4″	P1E	P17418	M12742
7/8″	P1E	P17422	M14742
1″	P1E	P17422	M16742
	P1E		
1 1/4″	P1E	P17432	M20742
1 1/2″	P1E	P17438	M24742

Type	Référence
Lubrifiants pour outillage : bouteille plastique de 0,25L	EONIROMONTFLUESSX

KARRYFLARE : machine portable d'évasement pour raccords Triple-Lok®

KARRYFLARE est une machine portable pour réaliser facilement sur site, à la force humaine, des évasements à 37° de tubes de grande dimension en acier et en inox. Elle est composée d'un bloc d'évasement et d'une pompe manuelle. La pression d'évasement est lue directement sur un manomètre très lisible. KARRYFLARE est idéal pour les évasements sur site de petites quantités de tubes.

Elle est pratique, simple à utiliser, fiable et facile à transporter. Tous ses composants sont solidement fixés.

Caractéristiques techniques

Evasement 37° selon ISO 8434-2/SAE J514
Pour liaison sur raccords Triple-Lok®
Tubes de 6 à 38 mm – ¼″ à 1 pouce ½″
Tubes acier et acier inoxydable :
38 × 4 mm – 1 pouce ½″ × 0.120″
Poids : environ 29 kg
Dimensions :
L 750 mm × l 360 mm × H 260 mm
Pour l'assemblage des raccords voir instructions de montage des raccords Triple-Lok®
Huile hydraulique : H-LP32-1.2l

Commande

Machine KARRYFLARE et accessoires

Description	Référence
KARRYFLARE Machine d'évasement KARRYFLARE comprenant la pompe manuelle, un réservoir d'huile remplit, l'outil d'évasement à 37°, le tout dans un emballage portable. Les outils d'évasement « M15 » doivent être commandés séparement.	KARRYFLARE
Accesoires	
Lubrifiant 0,25 L	EONIROMONTFLUESSX
Lubrifiant 1 L	LUBSS
Bulletin	LEAF/4049-D1/UK/DE
Pièces de rechange	
Bloc d'évasement, complet	KARRYFLARE/BLOC
Outil d'évasement 6–38mm avec joint	KARRYFLARE/FPIN
Outil d'évasement 42 mm avec joint	KARRYFLARE/FPIN42
Butée de tube avec guide	KARRYFLARE/TSTOPKPL
Autocollant des pressions	KARRYFLARE/CHART
Guide d'utilisation	OM/4047-T1

Performance

Temps de cycle : de 30 à 60s
Capacité : environ 50 évasements par jour

Caractéristiques, avantages et bénéfices

1. Evasement sur site
2. Fonctionnement très simple
3. Machine portable ne nécessitant aucune énergie extérieure
4. Qualité d'évasement identique aux machines EOMAT
5. Gain de temps et d'efforts par rapport aux machines à impact manuel
6. Résultat sûr et répétitif
7. Tous les composants sont placés de façon ergonomique
8. Machine robuste, boitier de transport léger
9. Poignée télescopique et roues de transport
10. Utilisation de l'outillage existant (EOMAT/1015)

Applications

- Evasement de tubes à 37° en petite quantité
- Réparation sur site d'engins de TP et agricole
- Atelier de réparation et services maintenance
- Service de réparation mobile

KARRYFLARE		
∅ ext. tube ∅ [mm]	∅ [pouce]	Triple-Lok®, P [bar]
6	1/4	35
8	5/16	45
10	3/8	60
12	1/2	60
14		80
15		100
16	5/8	100
18		120
20	3/4	160
22		160
25	1	180
28		215
30	1 1/4	230
35		270
38	1 1/2	280
42		320

Parflare ECO

Machine d'évasement portable pour raccords hydrauliques Triple-Lok®-JIC 37°

Données techniques	
Application:	Tubes évasés à 37° pour raccords Triple-Lok®
Procédure:	Formage axial par poiçon de déformation
Evasement:	37° selon DIN EN ISO 8434-2
Matière de tube:	Acier et acier inoxydable
Diamètres de tube:	6 à 42 mm/1/4˝ à 1 1/2˝
Largeur min. coude en U:	70 mm
Vitesse:	Temps de cycle de 15 à 20s/temps de cycle total de 20 à 30s
Capacité de production:	Maxi 100 évasements par jour
Dimensions:	750×360×300 mm
Poids:	30 kg
Caractéristiques électriques:	Version pour l'Europe: 230 V monophasé 50 Hz 700 W Version pour les Etats-Unis: 110 V monophasé 60 Hz 700 W

Parflare ECO
Économique – Simple – Sûre

Une machine économique totalement conçue pour le montage des raccords Triple-Lok® JIC37°. La Parflare ECO est une machine robuste et portable. Machine électro-hydraulique simple à utiliser avec réglage de la pression par manomètre digital. La Parflare ECO est la machine idéale pour les installateurs et monteurs de raccords hydrauliques.

Domaines d'application:
Réparation et maintenance de tubes hydrauliques en atelier ou sur site.

Avantages pour le technicien:
- évasement professionnel
- économie de temps et d'énergie´grâce au moteur électrique
- opération simple
- légère et portable
- robuste et mobile

Avantages pour l'acheteur:
- investissement faible
- coût d'exploitation très faible
- réutilisation de l'outillage des machines précédentes
- ratio prix performance imbattable

La machine est parfaite pour une utilisation fréquente mais pas pour des grandes quantités quotidienne de tube.

Commande	Référence
Machine Parflare ECO de base, prête à l'emploi, sans l'outillage, inclus le manuel d'opération	EU Version: PARFLAREECO230V US Version: PARFLAREECO110V
Brochure	BUL/4048/DE à commander à l'EMDC
Manuel d'óperation UK/DE/FR/IT/ES	PARFLAREECO/MANUAL
Maintenance préventive	PARFLAREECO/INSP
Autocollant des pressions d'évasement	PARFLAREECO/CHART
Poinçon d'évasement 6–38 mm, avec joint torique	KARRYFLARE/FPIN
Poinçon d'évasement 42 mm, avec joint torique	KARRYFLARE/FPIN42

Mode opératoire:
Pour les instructions d'assemblage voir notre manuel de raccordement hydraulique 4100, chapitre E. Pour les instructions de sécurité, voir le manuel d'utilisation.
1. Insérer le mors et fermer la capot
2. Régler la pression d'évasement à l'écran d'après le tableau situé sur la machine
3. Insérer le tube munit de l'écrou et de la manchette
4. Appuyez sur le bouton START et maintenez le enfoncé
5. Maintenez fermement le tube pendant toute le durée de l'évasement
6. La procédure d'évasement est terminée lorsque le vérin retourne à sa position de départ
7. L'inspection de l'évasement et de l'assemblage final doivent être conformes au manuel d'assemblage

Durée de vie des outils
Les outils d'assemblage s'usent et doivent être régulièrement vérifiés et nettoyés (voir instructions de contrôle au chapitre E). Des outils usés peuvent provoquer de mauvais assemblages et doivent être remplacés à temps. La durée de vie moyenne est de 5000 cycles quand ils sont correctement utilisés. Une durée de vie maximum peut être atteinte en respectant les points suivants:
- Nettoyage et contrôle réguliers
- Stockage dans un lieu proper à l'abri de la corrosion
- Ebavurage et nettoyage approprié de l'extrémité de tubes
- Sélection du bon outil
- Utilisation du lubrifiant recommandé

Parflare ECO

Machine d'évasement portable pour raccords hydrauliques Triple-Lok®-JIC 37°

Pression de réglage Parflare ECO

Parflare ECO

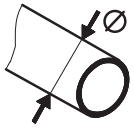

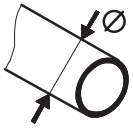

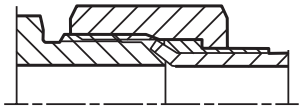

∅ ext. tube ∅ (mm)	∅ ext. tube ∅ (pouce)	Triple-Lok® P (bar)
6	1/4	20
8	5/16	25
10	3/8	35
12	1/2	35
14		45
15		60
16	5/8	60
18	3/4	70
20		95
22	1	95
25	1 1/4	110
28		130
30	1 1/2	140
35		165
38		180
42		200

Outillage d'évasement à 37° pour KARRYFLARE, et appareil PARFLARE ECO, EOMAT UNI, II/III

Kit des mâchoires d'évasement M1574

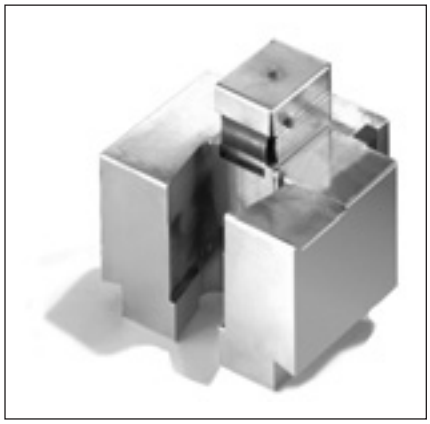

Le dispositif d'évasement doit être installé sur l'EOMAT UNI, II/III

Kit des mâchoires pour tube métrique	
∅ extérieur du tube mm	Référence
6	M157406-1
8	M157408-1
10	M157410-1
12	M157412
14	M157414
15	M157415
16	M157416
18	M157418
20	M157420
22	M157422
25	M157425
28	M157428
30	M157430
32	M157432
35	M157435
38	M157438
42	M157442

Kit de mâchoires pour tube pouce	
∅ extérieur du tube pouce	Référence
3/16″	M037415-1
1/4″	M047415-1
5/16″	M157408-1
3/8″	M067415-1
1/2″	M087415
5/8″	M107415
3/4″	M127415
7/8″	M147415
1″	M167415
1 1/4″	M207415
1 1/2″	M157438

Diamètre de l'évasement selon ISO 8434-2/SAE J5/4 pour Triple-Lok®.
Le mandrin d'évasement de la machine KARRYFLARE est intégré dans celle-ci et dans le dispositif d'évasement de l'EOMAT.
Les mandrins d'évasement ne sont pas interchangeables avec les outils Parflange® pour les machines 1025/1040/50.

Durée de vie des outils
Les outils d'assemblage s'usent et doivent être régulièrement vérifiés et nettoyés (voir instructions de contrôle au chapitre E). Des outils usés peuvent provoquer de mauvais assemblages et doivent être remplacés à temps. La durée de vie moyenne est de 5000 cycles quand ils sont correctement utilisés. Une durée de vie maximum peut être atteinte en respectant les points suivants :

- Nettoyage et contrôle réguliers
- Stockage dans un lieu propre à l'abri de la corrosion
- Ebavurage et nettoyage approprié de l'extrémité des tubes
- Sélection du bon outil
- Utilisation du lubrifiant recommandé

Machines de montage pour O-Lok® et Triple-Lok®

Sélection de la machine Parflange®

Parflange® 1025 et Parflange® 50 sont des machines à évasement orbital conçues pour la déformation à froid des tubes haute pression. Le procédé unique Parflange® se distingue par la déformation de l'extrémité du tube qui est réalisée par roulement et non par une simple insertion de l'outillage dans l'extrémité du tube. La machine Parflange® assure une déformation douce du tube d'où une connexion à résistance élevée. Les manchettes O-Lok sont serties à l'extrémité du tube afin de générer une connexion résistante et rigide.

Caractéristiques, avantages et bénéfices

1. **Excellente étanchéité –** Le procédé Parflange® assure une étanchéité de qualité et une résistance mécanique élevée.
2. **Excellente résistance à la flexion alternée** – Contrairement aux procédés traditionnels d'évasement, le procédé Parflange® produit une connexion rigide de la manchette O-Lok® au bout du tube. Les connexions Parflange®/O-Lok® restent fiables sous de sévères conditions de vibration.
3. **Manutention simple** – Aucune nécessité de programmation ou de réglages. Des résultats de qualité sont obtenus sans réglage manuel.
4. **Economie** – L'évasement permet un gain de temps énorme en comparaison du soudage ou du brasage. Une préparation spéciale du tube et un traitement postérieur ne sont pas nécessaires et juste une fraction de l'énergie consommée lors du soudage ou du brasage est requise à l'évasement.
5. **Propreté** – Le procédé Parflange® est sûr et écologique. Des dangers émanant du dégagement de fumées sont exclus par le non-usage de substances chimiques et l'absence de toute influence de la chaleur.
6. **Les tubes galvanisés** – Le procédé Parflange® permet l'emploi des tubes galvanisés. Les coûts de nettoyage, de galvanisation ou de revêtement sont supprimés.
7. **Compatibilité des produits** – Les machines Parflange® sont spécialement conçues afin de traduire en pratique la qualité des normes O-Lok® et Triple-Lok®. L'obtention de résultats optimaux est assurée par une synchronisation parfaite des machines, de l'outillage et des produits.
8. **Technologie éprouvée** – Les machines Parflange® assurent des rendements satisfaisants sous de sévères conditions d'atelier dans le monde entier depuis plus de dix ans.

H

Comment sélectionner votre machine Parflange®:

Tableau de sélection	**Parflange® 1025**		**Parflange® 50**	
Méthode de montage Triple-Lok® O-Lok®	Evasement orbital à 37° Bridage orbital à 180°		Evasement orbital à 37° Bridage orbital à 180°	
Spécifications du tube Matière Dimensions, tube métrique Dimensions, tube pouce Largeur min. coude en U	Acier, acier inoxydable 6 à 25 mm 1/4˝ à 2˝ 140 mm		Acier, acier inoxydable 6 à 50 mm 1/4˝ à 2˝ 120 mm	
Outils Mâchoires de serrage Mandrin à évaser/à brider	outillage spécial Parflange® M40 … (ancienne référence: M30 …) B30 …		outillage spécial Parflange® M40 … B30 …	
Service Réglage Position. des manchettes Position. auto. manchettes Serrage du tube Bridage/évasement Commande du procédé	automatique chargement manuel indisponible manuel propulsion automatique semi-automatique		automatique chargement manuel sur demande hydraulique propulsion automatique entièrement automatique	
			BASIC	**PRO**
Spécifications Construction Poids Mesures (W × L × H)	appareil mobile environ 85 kg 390×670×460 mm		machine fixe environ 380 kg 700×840×1035 mm	machine fixe environ 410 kg 700×840×2030 mm
Performance Puissance Tension Durée totale du cycle Capacité de production Quantité	1,5 kW 400 V 3 phases environ 50 sec. max. 100 par jour	1,1 kW 230 V 1 phase environ 60 sec. max. 50 par jour	4,5 kW 400 V 3 phases environ 15 sec. max. 500 par jour	4,5 kW 400 V 3 phases environ 15 sec. max. 1200 par jour
Application	Idéal pour projets, travaux en atelier et entretien Résultats de grande qualité Pas de production en grande série	Pour des réparations sur site où une alimentation en courant électrique triphasée est inexistante	Machine puissante de production pour des montages économiques, et de qualité	Machine puissante de production pour des montages économiques et de qualité

Parflange® 1025, machine d'atelier pour O-Lok® et Triple-Lok®

La machine Parflange® 1025 a été conçue pour la déformation à froid de tubes à haute pression avec des raccords O-Lok® et Triple-Lok®.

La machine Parflange assure une déformation douce du tube, d'où une connexion à résistance élevée. Les manchettes O-Lok® sont serties à l'extrémité du tube afin de générer une connexion résistante et rigide.

La 1025 est la plus petite machine de la gamme Parflange®. Elle est recommandée pour le montage de petites séries de tubes. La capacité maximale d'évasement du tube est de 25 × 4 mm/1˝ (tube en acier) et à de 25 × 2,5 mm/1˝ (tube en acier inoxydable – version triphasée). L'interchangeabilité aisée des outils et le maniement sans réglage manuel ou programmation constituent les avantages de cette machine. Une alimentation en courant permet l'utilisation de la machine à n'importe quel emplacement.

La Parflange® 1025 est prête à l'emploi dès sa livraison. Les outils Parflange® sont à commander séparément. Des mâchoires spéciales de serrage et des mandrins Parflange® sont requis pour chaque taille de tube.

Spécifications :

Application :	Evasement à 180° pour O-Lok®; évasement à 37° pour Triple-Lok®
Procédé :	Evasement orbital et bridage selon le procédé Parflange®
Construction :	Machine d'établi pour utilisation en atelier
Matière du tube :	Acier et acier inoxydable
Diamètre du tube :	métrique : 6 jusqu'à 25 mm pouce : ¼ jusqu'à 1˝
Capacité max. :	tube en acier 25×4/1×0,120 (∅ ext. tube × paroi tube) tube en acier inoxydable 25×2/1×0,095
Largeur min. coude en U :	140 mm
Spécification du tube :	Tube de précision recuit d'adoucissement, étiré à froid sans soudure ou soudé
Performance :	
Temps de cycle	1,5 kW : 50 sec; 1,1 kW : 60 sec
Capacité de production quantité	1,5 kW : max. 100; 1,1 kW : max. 50
Temps de cycle :	environ 15 à 20 sec.
Outil :	Mandrin d'évasement B30 ... et mâchoires de serrage M40 ...
Serrage de l'outillage :	manuel à levier excentrique
Lubrification de l'outillage :	Appareil automatique à lubrifier
Lubrifiants :	EO-NIROMONT LUBSS (rempli à la livraison)
Huile hydraulique :	HLP 23 0,5L (rempli à la livraison)
Installation :	établi stable et alimentation en courant requise
Mesures :	390×670×460 mm
Poids :	85 kg

Caractéristiques, avantages et bénéfices

1. **Excellente étanchéité –** Le procédé Parflange® assure une étanchéité de qualité et une résistance mécanique élevée.
2. **Excellente résistance aux vibrations –** Contrairement aux procédés traditionnels d'évasement, le procédé Parflange® produit une connexion rigide de la manchette O-Lok® au bout du tube. Les connexions Parflange®/O-Lok® restent fiables sous de sévères conditions de vibrations.
3. **Manutention simple –** Aucune nécessité de programmation ou de réglages. Des résultats de qualité sont obtenus sans réglage manuel.
4. **Qualité –** Les fonctions de réglage des machines, de commande des outils et de lubrification sont automatiques, garantissant des résultats de grande qualité.
5. **Faibles rayons de courbure –** Le dispositif de serrage compact et les mâchoires spéciales conviennent pour le bridage de tubes courts.
6. **Economie –** L'évasement permet un gain de temps énorme en comparaison au soudage ou au brasage. Une préparation spéciale du tube et un traitement postérieur ne sont pas nécessaires et juste une fraction de l'énergie consommée lors du soudage ou du brasage est requise à l'évasement.
7. **Propreté –** Le procédé Parflange® est sûr et écologique. Des dangers émanant du dégagement de fumées sont exclus par le non-usage de substances chimiques et l'absence de toute influence de la chaleur.
8. **Les tubes galvanisés –** Le procédé Parflange® permet l'emploi de tubes galvanisés. Les coûts de nettoyage ou de revêtement sont ainsi supprimés.
9. **Longévité de l'outillage –** La machine Parflange® 1025 est assortie d'un dispositif automatique de lubrification. Il n'existe pas de risques d'usure précoce de l'outillage même dans les cas de lubrification incorrecte par l'opérateur.
10. **Compatibilité des produits –** Les machines Parflange® sont spécialement conçues afin de traduire en pratique la qualité des normes O-Lok® et Triple-Lok®. L'obtention de résultats optimaux est assurée par une synchronisation parfaite des machines, de l'outillage et des produits.
11. **Technologie éprouvée –** Les machines Parflange® assurent des rendements satisfaisants sous de sévères conditions d'utilisation dans le monde entier depuis plus de dix ans.

Applications

Pour utilisation en atelier, dans des projets, la maintenance des installations, montage sur site. Inapproprié à la production en grande série.

3. Commande

Type	Référence
Parflange® 1025 appareil de base Prêt à l'emploi, avec manuel d'utilisation Rempli d'huile hydraulique et de lubrifiant Sans outillage Parflange® Appareil de base 400 V, 3 phases, 50 Hz Appareil de base 230 V, 1 phase, 50 Hz	 1025-380VTRI50 1025-220VMONO50
Brochure 1025 anglais	4390/UK
Brochure 1025 allemand	4390/DE
Manuel d'utilisation 1025 UK/DE/FR/IT	1025/MANUAL
Maintenance préventive	1025/INSPECTION

Les machines Parflange® sont livrées dans une caisse spéciale à utiliser lors de tous les transports afin d'éviter les risques d'endommagement.

4. Pièces de rechange

Type	Référence
Lubrifiants pour outillage 1L EO-NIROMONT	 LUBSS
Courroie d'entraînement	1025/028Polyv
Conduite à cames et vis	1025/0281031
Ensemble d'étanchéité pour réservoir d'huile hydraulique	 1025/0281042
Dispositif complet de lubrification	1025/0281200

Parflange® 50 poste de travail

Les bacs peuvent être stockés sur le capot de la machine

Accès facile pour l'appoint de lubrifiant outils

La machine Parflange® 50 est un équipement haut de gamme pour la réalisation d'évasements ou de collets aux extrémités de tubes à assembler aux raccords O-Lok® ou Triple-Lok®. Elle combine le côté pratique de la machine EO2-FORM F3 WorkCenter à la technologie éprouvée Parflange® (formage orbital).
Grâce à sa construction très robuste et à ses systèmes de commande précis, la machine Parflange® 50 procure des résultats de haute qualité, une productivité élevée et ceci de façon homogène. La structure de la machine, le système de programmation par cycle et tous les éléments fonctionnels sont conçus pour procurer ergonomie, débit optimal et haut niveau de sécurité. Le bloc d'évasement compact permet le formage de tubes avec coudes courts ou de forme complexe. La durée de vie des outils est augmentée grâce au circuit de lubrification automatique. L'utilisation des outillages est rendu facile grâce aux rangements prévus à cet effet. Les compartiments pour bacs à écrous et manchettes rendent le travail sur une machine Parflange® 50 aussi confortable qu'efficace.

Avantages de Parflange® par rapport au brasage et au soudage

Plus rapide et plus économique – 9 à 12 fois plus rapide que le brasage par induction.
Flexibilité – la production de petites séries est rentable grâce au changement très rapide d'outils.
Préparation du tube simple – le procédé Parflange® ne requiert aucun nettoyage du tube et de la manchette avant et après l'opération.
Sécurité – contrairement au brasage, le procédé Parflange® ne requiert aucun flux, métal d'apport de brasage, produit de nettoyage après brasage ou inhibiteur de corrosion. Le seul additif associé au procédé Parflange® est un lubrifiant non agressif pour l'environnement appliqué sur la bouterolle.
Environnement – le procédé Parflange® est sûr et propre vis-à-vis de l'environnement. Il ne requiert aucune flamme ou autre forme de chauffage. De plus, contrairement au soudage et au brasage, il n'y a aucun dégagement de fumées nocives.
Énergie – le procédé Parflange® n'utilise qu'une fraction de l'énergie nécessaire au soudage ou au brasage.
Résistance à la corrosion – le procédé Parflange® est utilisable sur les matériaux protégés ou non protégés (tube et manchette). On évite ainsi le coût élevé d'une phase de zingage sur les assemblages terminés en utilisant du tube déjà protégé.
Excellente qualité de surface – le procédé Parflange® élimine le risque de fuite toujours possible au niveau du joint soudé ou brasé.

Caractéristiques et bénéfices

1. **Économie** – la réalisation d'un collet en bout de tube par bouterolle orbitale est beaucoup plus rapide que l'opération de soudage ou de brasage correspondante. Aucune préparation ou finition spéciale n'est nécessaire. La réalisation d'un collet en bout de tube n'utilise qu'une fraction de l'énergie nécessaire au soudage ou au brasage.
2. **Tubes zingués** – le procédé Parflange® permet l'utilisation de tubes electro-zingués, ce qui fait économiser le coût d'un traitement final de protection par zingage ou peinture.
3. **Durée de vie élevée de l'outillage** – la machine Parflange® 50 est équipée d'un dispositif de lubrification automatique qui évite à l'opérateur de lubrifier les outils régulièrement.
4. **Utilisation des outils Parflange® actuels** – tous les outils existants (mors M40 et bouterolles B30/B40) peuvent être utilisés sur la machine Parflange® 50.
5. **Concept d'une unité de production intégrée** – une fois les portes ouvertes, la machine se transforme en poste intégré de production de tubes évasés pour recevoir les raccords O-Lok® et Triple-Lok®. Tous les outils sont rangés individuellement pour assurer rapidité et productivité.
6. **Production en série économique** – la machine peut être commandée avec un dispositif automatique d'alimentation de manchettes. Ainsi équipée, la machine Parflange® 50 constitue ainsi une solution parfaite pour une production en série économique.
7. **Universelle** – la machine Parflange® 50 peut réaliser des évasements à 37°, pour les raccords Triple-Lok® et à 90° pour les raccords O-Lok® (ORFS). Les outils Parflange® sont adaptés aux tubes pour une gamme de diamètre extérieur entre 6 et 50 mm (dimensions métriques) et entre 1/4″ et 2″ (dimensions anglo-saxonnes).
8. **Joint de bride (Flange Seal)** – la machine Parflange® 50 permet également de préparer les tubes pour les nouveaux raccords-bride à joint (Flange Seal) qui contribuent à réduire le coût des composants et le temps d'assemblage.
9. **Service intensif** – la conception rigide de la machine permet son utilisation en production série de tubes de grands diamètres en acier inoxydable.
10. **Concept procédé/produit** – les machines Parflange® sont spécialement conçues pour l'utilisation de raccords O-Lok® e Triple-Lok® ainsi que des brides SAE. La machine, les outils et les produits sont mis au point dans l'optique d'un fonctionnement fiable.
11. **Étanchéité supérieure** – le procédé Parflange® permet d'obtenir une surface d'étanchéité à géométrie parfaite associée à une résistance mécanique renforcée.
12. **Grande résistance aux vibrations** – contrairement aux procédés d'évasement classiques, le procédé Parflange® procure le maintien rigide de la manchette O-Lok® sur l'extrémité du tube. Les raccordements Parflange®/O-Lok® ont un meilleur comportement dans des situations de contraintes (vibrations, chocs hydrauliques).
13. **Rentable** – le cycle de travail court et le fonctionnement automatique sont garants d'une production en série rentable.
14. **Qualité** – toutes les opérations de fonctionnement sont entièrement automatisées – serrage du tube, mouvement et avance outil ainsi que lubrification. C'est l'assurance d'une qualité homogène sans besoin de réglage manuel.
15. **Facilité d'utilisation** – le principe de serrage du tube et de formage du collet est entièrement automatisé. Aucune manipulation manuelle de l'outil n'est requise. Le départ du cycle se fait simplement en poussant le tube en butée à l'intérieur des mors.
16. **Réceptacle pour bacs** – La surface supérieure permet de stocker deux bacs standard pour les écrous des raccords et les manchettes Parflange®. Tout est à portée de main de l'opérateur.
17. **Éclairage de la zone de travail** – cet éclairage facilite l'insertion des manchettes Parflange® et la surveillance de l'outillage.
18. **Appoint de lubrifiant facile** – le récipient pour la lubrification de la bouterolle est facilement accessible par une ouverture aménagée sur le côté de la machine.
19. **Tiroir latéral** – un petit tiroir permet de recueillir les copeaux, les saletés et les pièces susceptibles de tomber comme les manchettes Parflange®. Ceci permet de conserver une zone de travail nette et d'éviter les collision avec les pièces en mouvement.
20. **Propreté** – le procédé Parflange® est sûr et propre vis-à-vis de l'environnement. Le procédé n'utilisant ni chaleur ni produits chimiques, aucune nuisance générée par des fumées ou la chaleur n'est à craindre.
21. **Parfaite pour des campagnes d'évasements (ou projets)** – à l'issue d'une campagne de tubes, la machine peut être rangée. Aucun risque d'égarer ou de salir les outils. Au projet suivant, il suffit de transporter la machine sur le nouveau site et de la déployer pour la transformer en unité de production intégrée. Ceci est particulièrement utile pour les projets sur des sites (chantiers navals, papeteries, plate-formes offshore, aciéries …)
22. **Prête à l'emploi** – la machine Parflange® est livrée avec tous les éléments nécessaires tels que raccordements électriques, livret d'utilisation, modes opératoires et tableaux de contrôle collés sur le boîtier de la machine.
23. **Génération** – la machine Parflange® 50 WorkCenter remplace la machine Parflange® 1040, plébiscitée sur le marché depuis plus de 12 ans.

Parflange® 50 BASIC

Description technique de la machine 50 BASIC :

La machine Parflange® 50 est une centre de production permettant de former un évasement ou un collet par mouvement orbital pour des raccordements de tubes haute pression. La caractéristique exclusive du procédé Parflange® est que la déformation de l'extrémité du tube est obtenue par repoussage progressif et non en déplaçant simplement l'outil en bout du tube.
La machine Parflange® comprime sans à-coups le matière du tube et permet d'obtenir une liaison de haute résistance avec la surface polie de l'extrémité du tube. Les manchettes pour collets O-Lok® sont solidement fixées sur l'extrémité du tube et assurent ainsi un raccordement de tubes.
La machine Parflange® 50 est le centre de production de série à usage intensif de la gamme de machines Parflange®. Elle est recommandée pour la production industrielle de raccordements de tubes par raccords Triple-Lok® et O-Lok® de toutes tailles. La machine accepte des tubes de diamètre extérieur inférieur ou égal à 50 mm ou 2˝.
L'entraînement puissant et le processus rapide entièrement automatique autorisent des cycles courts, garants d'une production rentable. Son avantage réside dans le changement rapide et facile d'outils et le fonctionnement simple sans réglage manuel ou programmation. Le serrage du tube et la lubrification de l'outil sont effectués automatiquement.
La machine Parflange® 50 est livrée prête à l'emploi. Les outillages Parflange® doivent être achetés séparément. Pour chaque dimension de tube, des mors spéciaux et une bouterolle spéciale Parflange® sont requis. La machine peut être déplacée sur ses roulettes ou au moyen d'un chariot élévateur ou d'une grue. Pour une utilisation de base, une prise d'alimentation électrique suffit.

Caractéristiques techniques de la machine 50 BASIC :

But :	Formation de collets à 180° sur tubes pour raccords O-Lok® et évasement à 37° sur tubes pour raccords Triple-Lok®
Procédé :	Évasement de tube et formation de collet par mouvement orbital selon procédé Parflange®
Objectif :	Centre de production intégrée pour production industrielle
Matériau du tube :	Acier et acier inoxydable
Diamètre du tube :	Dimensions métriques : 6 a 50 mm Dimensions pouciques : De ¼˝ à 2˝
Largeur min. coude en U :	120 mm
Capacité maximum :	Tubes en acier (ST37, ST52, …) Dimensions métriques : 38×5/50 ×3 mm (diam. ext. tube × épaisseur) Dimensions pouciques : 2˝×0,120 Tubes en acier inoxydable (1.4571, 316, …) Dimensions métrique : 38×4 mm Dimensions anglo-saxonnes : 1 1/2˝×0,156
Caractéristiques techniques des tubes :	Tubes hydrauliques étirés à froid sans soudure et recalibrés ou soudés et ré-étirés
Fonctionnement :	Serrage automatique, formation du collet/évasement automatique
Vitesse :	Durée d'évasement/formation de collet : 5 à 8 s / Durée totale du cycle : 15 à 20 s environ
Capacité de production quantité :	max. 500 évasement par jour
Outils :	Bouterolle d'évasement B30 … ou B40 … Mors de serrage M40 …
Compartiments à outils :	10 jeux de mors, 10 bouterolles
Serrage de l'outil :	Automatique
Lubrification de l'outil :	Dispositif de lubrification automatique
Lubrifiant :	EO-NIROMONT (appoint effectué à la livraison)
Huile hydraulique :	HLP 46 (appoint effectué à la livraison)
Montage :	Alimentation électrique
Dimensions :	700×840×1035 mm
Réceptacle pour bacs :	2 réceptacles de 300×500 mm supportant chacun un poids maximum de 5 kg
Poids :	380 kg
Alimentation électrique :	400 V triphasé 50 Hz 4,5 kW (version Europe)
Options de transport :	Sur roulettes, par chariot élévateur à fourche, accessoires de levage

Parflange® 50 PRO

Description technique de la machine 50 Pro:

Pour la production de raccordements O-Lok®, les machines Parflange® 50 PRO sont disponibles avec le chargeur de manchettes. Ce chargeur augmente la productivité, notamment pour les grandes quantités pour les séries de tubes de même diamètre.
Mode: Feeder ON, Les manchettes O-Lok® sont simplement introduites dans les rails. Le départ du cycle est fait manuellement en refermant la trappe de protection. Ensuite tous les cycles suivant sont démarrés lors de l'introduction des tubes dans les mors. Les autres opérations, comme le serrage et l'évasement du tube, le desserage, l'introduction des manchettes, le préserrage des mors et les opérations de sécurité se font automatiquement. L'opérateur se contente seulement d'introduire le tube et de rajouter des manchettes O-Lok® dans le rail de chargement.
Mode: Feeder OFF, même fonctionnement que pour la machine Parflange® 50 BASIC (sans chargeur de manchettes). Ce mode de fonctionnement convient pour les fabrications de petites series et l'évasement JIC 37° Triple-Lok®. Le chargeur de manchettes reste raccordé mécaniquement à la machine Parflange®, mais sera mis en position OFF.
Air comprimé necessaire pour les évasements O-Lok® sur machines Parflange® 50 PRO, même si le chargeur n'est pas utilisé.

Caractéristiques de la machine 50 PRO:

Différences entre la machine Parflange® 50 PRO et la machine 50 BASIC

Design Conception:	Parflange® 50 avec chargeur de manchettes O-Lok®
Cycle normal:	Idem à celui de la machine 50 BASIC quand le chargeur n'est pas branché
Fonctionnement du chargeur:	Le cycle de travail démarre quand le tube arrive en butée Serrage automatique, évasement automatique Mise en place automatique des manchettes dans les mors Fermeture automatique du panneau de sécurité Pré-fermeture automatique des mors
Commande manuelle:	Comment Parflange® 50 BASIC
Temps de cycle:	5–8 sec. pour l'évasement/15 à 20 sec. pour la totalité du cycle
Capacité de production quantité:	max. 1200 évasements par jour
Outillage:	Outils identiques à ceux de la machine 50 BASIC
Chargeur:	Le chargeur est livré séparément et doit être fixé à la machine Parflange® 50. Le chargeur peut être alimenté ou non, mais ne doit pas être démonté de la machine 50
Rails du chargeur:	Les rails du chargeur doivent être commandés séparemment pour chaque taille de manchettes O-Lok®
Mise en place du rail:	Mise en place des rails correspondants par écrous molletés et reglage des «roues» suivant la notice
Energies:	Alimentation electrique, Air Comprimé (6 bar) pour les machines avec chargeur
Dimensions:	700×840×2030 mm
Poids:	410 kg

Parflange® 50 Commande

Type	Réf de commande
Machine Parflange® 50 de base Prête à l'emploi, avec manuel d'utilisation – huile hydraulique et lubrifiant compris Outillage non compris Machine de base (non adaptée pour recevoir un chargeur de manchettes)	
Achat: Version pour l'Europe Version pour les Etats-Unis	1050EU400VBASIC 1050US440V60HZBASIC
Leasing (base d'achat de 2 ans)	1050BASICLEASEFEE
Location (mensuelle)	1050BASICRENTFEE

Type	Réf de commande
Machine Parflange® 50 Pro Machine Parflange® 50 Pro avec chargeur de manchettes – rails de chargement exclus	
Achat: Version pour l'Europe Version pour les Etats-Unis	1050EU400VPRO 1050US440V60HZPRO
Leasing (base d'achat de 2 ans)	1050PROLEASEFEE
Loyer mensuel	non disponible

Rails de chargement pour Parflange® 1050 PRO	Diam ext Tube	Réf de commande
Rail de chargement de manchettes O-Lok®	6 mm/¼″	1050/RAIL04
Rail de chargement de manchettes O-Lok®	8, 10 mm/3/8″	1050/RAIL06
Rail de chargement de manchettes O-Lok®	12 mm/½″	1050/RAIL08
Rail de chargement de manchettes O-Lok®	14, 15, 16 mm/5/8″	1050/RAIL10
Rail de chargement de manchettes O-Lok®	18, 20 mm/¾″	1050/RAIL12
Rail de chargement de manchettes O-Lok®	22, 25 mm/1″	1050/RAIL16
Rail de chargement de manchettes O-Lok®	28, 30, 32 mm/1¼″	1050/RAIL20
Rail de chargement de manchettes O-Lok®	35, 38 mm/1½″	1050/RAIL24

Documentation Machine 50	4391-1 via Parker catalogue service EMDC
Manuel d'utilisation machine 50 UK/DE/FR/IT/ES	1050/MANUAL
Maintenance préventive	1050/INSPECTION

Volume de lubrifiant: 1 litre EO-NIROMONT	LUBSS
Cartouche de rechange pour lubrification de broche	1050/22900001801

Les machines Parflange 50 et chargeurs sont livrés dans des emballages spécifiques – A conserver pour les expéditions futures pour éviter les avaries.

Parflange® 50 BASIC

Machines Parflange® 50 PRO pour production série de raccordements O-Lok®

Les rails de chargement sont disponibles pour chaque taille de manchettes O-Lok®

Lubrifiant Parflange® de haute qualité

H

Outillage pour les machines Parflange®

Sélection du type de machine

Parflange® 1025

Parflange® 50

Machine Parflange® 1025
Capacité d'évasement pour O-Lok®

Matière du tube	220 V 1,1 kW	380 V 1,5 kW
	Taille max. du tube mm (pouce)	
Acier ST37	25×4 (1″×0,120)	25×4 (1″×0,120)
Acier inox 304L/316L*	25×2,5 (1″×0,95)	25×2,5 (1″×0,95)
Acier ST52	25×4 (1″×0,120)	25×4 (1″×0,120)

Machine Parflange® 50
Capacité d'évasement pour O-Lok®

Matière du tube	Taille max. du tube mm (pouce)
Acier ST37	38×5/50×3 (2″×0,120)
Acier ST52	38×5 (1 1/2″×0,156)
Acier inox 304L/316L*	38×4 (1 1/2″×0,156)

Machine Parflange® 1025
Capacité d'évasement pour Triple-Lok®

Matière du tube	Puissance électrique de la machine	
	220 V 1,1 kW	380 V 1,5 kW
	Taille max. du tube mm (pouce)	
Acier ST37	25×3 (1″×0,120)	25×3 (1″×0,120)
Acier inox 304L/316L* Acier TU 52 B	25×3 (1″×0,120)	25×3 (1″×0,120)
Acier inox Duplex (ou PW 400)	pas recommandé	25×2,5 (1×,095)

Machine Parflange® 50
Capacité d'évasement pour Triple-Lok®

Matière du tube	Puissance électrique de la machine
	220/380 V 4,5 kW Taille max. du tube mm (pouce)
Acier TU 37 B	38×4/42×3 (1 1/2″×0,120)
Acier TU 52 B	38×4/42×3 (1 1/2″×0,120)
Acier inox 304L/316L*	38×4/42×3 (1 1/2″×0,120)
Acier inox Duplex (ou PW 400)	38×3,6

* L'outillage Parflange® pour tubes inox présente des dimensions particulières et un revêtement spécial.
Les outils sont repérés par l'appendice «SS».

Sélection des outils Parflange®

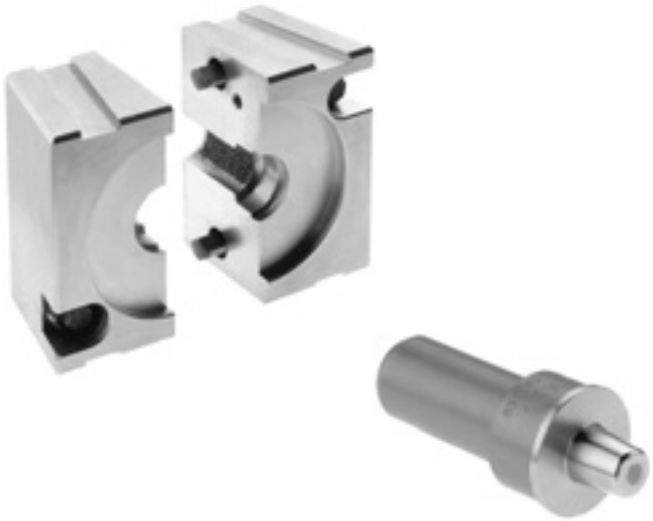

Outils Parflange® pour raccords O-Lok®

Outils Parflange® pour raccords Triple-Lok®

H

Outils pour tubes en dimensions métriques

Système de référencement des mors en dimensions métriques

Mors — Evasement à 180° — Epaisseur du tube

M 40 180 16 X 2 M

Pour machine 1025/1030/1040/50 — Diam. ext. tube — Indique une dimension métrique

Système de référencement des bouterolles en dimensions métriques

Bouterolle — Evasement à 180° — Epaisseur du tube

B 30 180 16 X 2 M

Pour machine 1025/1030/1040/50 — Diam. ext. tube — Indique une dimension métrique

Outils pour tubes en dimensions pouciques

Système de réferencement des mors

Dimension du tube (module et épaisseur en pouces/1000)

Mors

M 40 24 X 120 180

Pour machine 1025/1030/1040/50 — Evasement à180°

Système de réferencement des bouterolles

Dimension du tube (module et épaisseur en pouces/1000)

Bouterolle

B 30 24 X 120 180

Pour machine 1025/1030/1040/50 — Evasement à 180°

Les outils Parflange® pour tube en acier inoxydable ont des dimensions différentes et comportent un revêtement spécial. Ces outils sont repérés par le suffixe «SS».

Durée de vie des outils

Les outils d'assemblage s'usent et doivent être régulièrement vérifiés et nettoyés (voir instructions de contrôle au chapitre E). Des outils usés peuvent provoquer de mauvais assemblages et doivent être remplacés à temps. La durée de vie moyenne est de 5000 cycles quand ils sont correctement utilisés. Une durée de vie maximum peut être atteinte en respectant les points suivants:

- Nettoyage et contrôle réguliers
- Stockage dans un lieu propre à l'abri de la corrosion
- Ebavurage et nettoyage approprié de l'extrémité des tubes
- Sélection du bon outil
- Utilisation du lubrifiant recommandé

Outillage Parflange® pour O-Lok®

Référence pour Parflange® 50/1040/1030/1025

Choix de l'outillage (tubes métriques)

Taille de tubes mm	Tube acier		Tube acier inoxydable	
	Bouterolle Référence	Jeu de mors Référence	Bouterolle Référence	Jeu de mors Référence
06×1,0	**B3018006X1M**	**M4018006X1M**		
06×1,5	B3018006X1.5M	M4018006X1.5M		
08×1,0	**B3018008X1M**	**M4018008X1M**	B3018008X1MSS	M4018008X1MSS
08×1,5	**B3018008X1.5M**	M4018008X1.5M	B3018008X1.5MSS	M4018008X1.5MSS
10×1,0	**B3018010X1M**	**M4018010X1M**	B3018010X1MSS	M4018010X1MSS
10×1,5	**B3018010X1.5M**	**M4018010X1.5M**	B3018010X1.5MSS	M4018010X1.5MSS
10×2,0	**B3018010X2M**	M4018010X2M		
12×1,0	**B3018012X1M**	**M4018012X1M**	B3018012X1MSS	M4018012X1MSS
12×1,5	**B3018012X1.5M**	**M4018012X1.5M**	B3018012X1.5MSS	M4018012X1.5MSS
12×2,0	**B3018012X2M**	**M4018012X2M**		
15×1,0			B3018015X1MSS	M4018015X1MSS
15×1,5	**B3018015X1.5M**	**M4018015X1.5M**		
15×2,0	B3018015X2M	M4018015X2M		
16×1,5	**B3018016X1.5M**	**M4018016X1.5M**	B3018016X1.5MSS	M4018016X1.5MSS
16×2,0	**B3018016X2M**	**M4018016X2M**	B3018016X2MSS	M4018016X2MSS
16×2,5	B3018016X2.5M	M4018016X2.5M		
18×1,5	**B3018018X1.5M**	**M4018018X1.5M**		
18×2,0	**B3018018X2M**	**M4018018X2M**		
20×2,0	**B3018020X2M**	**M4018020X2M**	B3018020X2MSS	M4018020X2MSS
20×2,5	**B3018020X2.5M**	**M4018020X2.5M**		
20×3,0	B3018020X3M	M4018020X3M		
22×2,0	B3018022X2M	M4018022X2M		
22×2,5	B3018022X2.5M	M4018022X2.5M		
25×2,5	**B3018025X2.5M**	**M4018025X2.5M**	B3018025X2.5MSS	M4018025X2.5MSS
25×3,0	**B3018025X3M**	**M4018025X3M**		
28×2,0	B3018028X2M	M4018028X2M		
28×2,5	B3018028X2.5M	M4018028X2.5M		
30×2,0	B3018030X2M	M4018030X2M		
30×3,0	**B3018030X3M**	**M4018030X3M**	B3018030X3MSS	M4018030X3MSS
30×4,0	**B3018030X4M**	**M4018030X4M**		
32×3,0	B3018032X3M	M4018032X3M		
32×4,0	B3018032X4M	M4018032X4M		
35×3,0	B3018035X3M	M4018035X3M		
38×3,0	**B3018038X3M**	**M4018038X3M**		
38×4,0	**B3018038X4M**	**M4018038X4M**		

Consulter Parker pour des outils correspondant à des tubes dont les caractères :

En gras = dimensions standard
Normal = dimensions non standard

Choix de l'outillage (tubes pouces)

Taille de tubes Pouce	Tube acier	
	Bouterolle Référence	Jeu de mors Référence
1/4×0,035	B3004X035180	M4004X035180
1/4×0,049	B3004X049180	M4004X049180
3/8×0,035	B3006X035180	M4006X035180
3/8×0,049	B3006X049180	M4006X049180
3/8×0,065	B3006X065180	M4006X065180
1/2×0,035	B3008X035180	M4008X035180
1/2×0,049	B3008X049180	M4008X049180
1/2×0,065	B3008X065180	M4008X065180
5/8×0,065	B3010X065180	M4010X065180
5/8×0,083	B3010X083180	M4010X083180
3/4×0,065	B3012X065180	M4012X065180
3/4×0,083	B3012X083180	M4012X083180
3/4×0,095	B3012X095180	M4012X095180
3/4×0,120	B3012X120180	M4012X120180
1×0,065	B3016X065180	M4016X065180
1×0,095	B3016X095180	M4016X095180
1 1/4×0,120	B3020X120180	M4020X120180

Pour d'autres dimensions de tubes pouces, nous consulter.

Durée de vie des outils

Les outils d'assemblage s'usent et doivent être régulièrement vérifiés et nettoyés (voir instructions de contrôle au chapitre E). Des outils usés peuvent provoquer de mauvais assemblages et doivent être remplacés à temps. La durée de vie moyenne est de 5000 cycles quand ils sont correctement utilisés. Une durée de vie maximum peut être atteinte en respectant les points suivants :

- Nettoyage et contrôle réguliers
- Stockage dans un lieu propre à l'abri de la corrosion
- Ebavurage et nettoyage approprié de l'extrémité des tubes
- Sélection du bon outil
- Utilisation du lubrifiant recommandé

Outillage Parflange® pour Triple-Lok®

Tube métrique

Taille de tubes mm	Tube acier		Tube acier inoxydable	
	Bouterolle Référence	Jeu de mors Référence	Bouterolle Référence	Jeu de mors Référence
06×1,0 06×1,5	**B3007406X1M** **B3007406X1.5M**	**M4007406M** **M4007406M**	B3007406X1MSS	**M4007406M**
08×1,0 08×1,5	**B3007408X1M** **B3007408X1.5M**	**M4007408M** **M4007408M**	B3007408X1MSS B3007408X1.5MSS	**M4007408M** **M4007408M**
10×1,0 10×1,5	**B3007410X1M** **B3007410X1.5M**	**M4007410M** **M4007410M**	B3007410X1MSS B3007410X1.5MSS	**M4007410M** **M4007410M**
12×1,0 12×1,5 12×2,0	**B3007412X1M** **B3007412X1.5M** **B3007412X2M**	**M4007412M** **M4007412M** **M4007412M**	B3007412X1.5MSS	**M4007412M**
15×1,5 15×2,0	**B3007415X1.5M** B3007415X2M1	**M4007415M** **M4007415M**	B3007415X1.5MSS	**M4007415M**
16×1,5 16×2,0	**B3007416X1.5M** **B3007416X2M**	**M4007416M** **M4007416M**	B3007416X2MSS	**M4007416M**
18×1,5 18×2,0	**B3007418X1.5M** B3007418X2M	**M4007418M** **M4007418M**	B3007418X1.5MSS	**M4007418M**
20×2,0 20×2,5	**B3007420X2M** **B3007420X2.5M**	**M4007420M** **M4007420M**	B3007420X2MSS B3007420X2.5MSS	**M4007420M** **M4007420M**
22×1,5 22×2,0 22×2,5	B3007422X1.5M B3007422X2M B3007422X2.5M	**M4007422M** **M4007422M** **M4007422M**	B3007422X1.5MSS	M4007422M
25×2,0 25×3,0	B3007425X2M **B3007425X3M**	**M4007425M** **M4007425M**	B3007425X2.5MSS	**M4007425M**
28×2,0 28×2,5	B3007428X2M B3007428X2.5M	M4007428M M4007428M		
30×3,0	**B3007430X3M**	**M4007430M**	B3007430X3MSS	**M4007430M**
32×3,0	B3007432X3M	**M4007432M**		
35×3,0	B3007435X3M	M4007435M		
38×3,0 38×4,0	**B3007438X3M** **B3007438X4M**	**M4007438M** **M4007438M**	B3007438X4MSS	**M4007438M**
42×3,0 42×4,0	B3007442X3M B3007442X4M	M4007442M M4007442M		

Consulter Parker pour des outils correspondant à des tubes dont les caractères :

En gras = dimensions standard
Normal = dimensions non standard

Tube pouce

Tailles de tubes pouce	Tube acier	
	Bouterolle Référence	Jeu de mors Référence
1/4×0,049	B3004X049074	M4004074
3/8×0,049 3/8×0,065	B3006X049074 B3006X065074	M4006074 M4006074
1/2×0,065	B3008X065074	M4008074
5/8×0,065 5/8×0,095	B3010X065074 B3010X095074	M4010074 M4010074
3/4×0,095	B3012X095074	M4012074
1×0,109	B3016X109074	M4016074
1 1/4×0,120	B3020X120074	M4020074

Pour d'autres dimensions de tubes pouces, nous consulter.

Durée de vie des outils

Les outils d'assemblage s'usent et doivent être régulièrement vérifiés et nettoyés (voir instructions de contrôle au chapitre E). Des outils usés peuvent provoquer de mauvais assemblages et doivent être remplacés à temps. La durée de vie moyenne est de 5000 cycles quand ils sont correctement utilisés. Une durée de vie maximum peut être atteinte en respectant les points suivants :

- Nettoyage et contrôle réguliers
- Stockage dans un lieu propre à l'abri de la corrosion
- Ebavurage et nettoyage approprié de l'extrémité des tubes
- Sélection du bon outil
- Utilisation du lubrifiant recommandé

Outillage Parflange® pour Flange Seal

Mâchoires de serrage et mandrins Parflange® 50/1040/1030/1025 Tube acier

Mâchoires de serrage M … 180

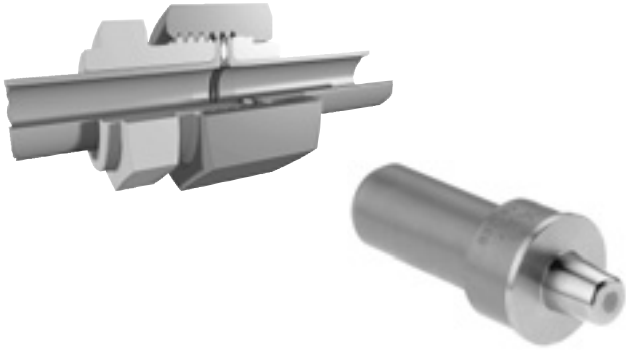

Mandrin d'évasement Parflange® B ... 180

Tube métrique

∅ ext. tube × épaisseur mm	Mandrin Référence	Mâchoires de serrage Référence
06×1,0	B3018006X1M	M4018006X1MLHP
08×1,0 08×1,5	B3018008X1M B3018008X1.5M	M4018008X1MLHP M4018008X1.5MLHP
10×1,0 10×1,5 10×2,0	B3018010X1M B3018010X1.5M B3018010X2M	M4018010X1MLHP M4018010X1.5MLHP M4018010X2MLHP
12×1,0 12×1,5	B3018012X1M B3018012X1.5M	M4018012X1MLHP M4018012X1.5MLHP
16×2,0	B3018016X2M	M4018016X2MLHP
20×2,5	B3018020X2.5M	M4018020X2.5MLHP
25×2,5 25×3,0	B3018025X2.5M B3018025X3M	M4018025X2.5MLHP M4018025X3MLHP

Tube pouce

∅ ext. tube × épaisseur pouce	Mandrin Référence	Mâchoires de serrage Référence
1/4×0,035 1/4×0,049	B3004X035180 B3004X049180	M4004X035180LHP M4004X049180LHP
3/8×0,049 3/8×0,065	B3006X049180 B3006X065180	M4006X049180LHP M4006X065180LHP
1/2×0,049 1/2×0,065 1/2×0,083	B3008X049180 B3008X065180 B300810X083180	M4008X049180LHP M4008X065180LHP M4008X083180LHP
5/8×0,065	B301010X065180	M4010X065180LHP
5/8×0,083	B301010X083180	M4010X083180LHP
3/4×0,065 3/4×0,083	B3012X065180 B3012X083180	M4012X065180LHP M4012X083180LHP
1×0,095	B3016X095180	M4016X095180LHP

Consulter Parker pour des outils correspondant à des tubes dont les.

Durée de vie des outils

Les outils d'assemblage s'usent et doivent être régulièrement vérifiés et nettoyés (voir instructions de contrôle au chapitre E). Des outils usés peuvent provoquer de mauvais assemblages et doivent être remplacés à temps. La durée de vie moyenne est de 5000 cycles quand ils sont correctement utilisés. Une durée de vie maximum peut être atteinte en respectant les points suivants :

- Nettoyage et contrôle réguliers
- Stockage dans un lieu propre à l'abri de la corrosion
- Ebavurage et nettoyage approprié de l'extrémité des tubes
- Sélection du bon outil
- Utilisation du lubrifiant recommandé

Accessoires

Lubrifiant EO-NIROMONT

Lubrifiants pour outillage d'évasement et de déformation EO-NIROMONT

EO-NIROMONT sont des lubrifiants haute performance spécialement développée pour le montage de raccords de tubes. Ils garantissent de faibles couples de serrage lors du montage manuel. Lors du montage par machine, EO-NIROMONT permettent d'atteindre des durabilités maximum de l'outil. Avec les procédés de formage tels que Parflange ou EO2-FORM, les surfaces d'étanchéité obtenues sont lisses et sans défaut. Des additifs spéciaux empêchent tout soudage à froid lors en travaillant l'acier inox.

Contrairement aux lubrifiants haute performance Parker, l'utilisation de lubrifiants universels habituels conduit souvent à des problèmes tels que le grippage des outils de formage, en particulier lors de l'usinage de l'acier inox.

Les lubrifiants EO-NIROMONT sont proposés en différents conditionnements et viscosités, afin de les utiliser idéalement pour diverses applications.

Lubrifiant liquide en bouteille plastique (article : EONIROMONT-FLUESSX)
Lubrifiant haute performance Parker pour la lubrification des filetages, bagues progressives et pour tous les procédés de formage à froid tels que Parflange ou EO2-FORM. Avec la bouteille plastique, très pratique, il peut être appliqué directement sur la zone à lubrifier EO-NIROMONT liquide est indispensable à tout poste de montage de raccords hydrauliques.

Lubrifiant liquide en bouteille rechargeable (article : LUBSS)
Lubrifiant haute performance Parker pour tous les procédés de formage à froid tels que Parflange ou EO2-FORM. La viscosité est réglée pour l'utilisation dans les installations de lubrification automatique des machines Parflange. Impératif pour les formages à froid en machine des tubes en acier inox.

Pâte en boîte de conserve (article : EONIROMONTPASTX)
Lubrifiant haute performance Parker pour le graissage des filetages des outils de prémontage VOMO. La pâte est riche et adhère durablement aux filetages. Non recommandé pour l'outillage de formage en raison de l'abrasion et aux copeaux.

Caractéristiques, avantages et bénéfices des lubrifiants:

1. **Grande efficacité** – EO-NIROMONT réduit considérablement les couples de serrage. Cela aide à éviter les risques de défauts liés à un montage insuffisant.
2. **Economie** – La bonne lubrification des outils accroît leur durée de vie. Les déformations de tubes présentent des résultats de grande qualité affichant d'excellentes propriétés d'étanchéité.
3. **Pas de grippage** – Il n'y a pas de risques de grippage des filets en acier inoxydable dès lors qu'EO-NIROMONT est appliqué correctement.
4. **Liquide** – Pénètre même dans les petits espaces.
5. **Pâte** – Reste opérationnelle plus longtemps. Idéal pour la mise en œuvre au niveau d'outils de prémontage.
6. **Compatible** – EO-NIROMONT et LUBSS n'a pas d'effets sur les surfaces des raccords et les matériaux d'étanchéité.

EO-NIROMONT

LUBSS

Commande

Type	Référence
Pâte EO-NIROMONT (130 g)	EONIROMONTPASTX
Liquide EO-NIROMONT (250 ccm)	EONIROMONTFLUESSX
Lubrifiant EO-NIROMONT pour outillage (bouteille de recharge 1 l)	LUBSS

Dispositif de cintrage et de coupe

AV 6/42 – Dispositif de coupe des tubes

Cet appareil permet d'effectuer des coupes nettes, rapides et perpendiculaires de tubes.

La coupe de précision est obtenue grâce au guide de la lame. Nous recommandons les lames à double coupe. L'AV 6/42 peut être soit utilisé avec un étau, soit tout simplement bridé sur le tube à couper.

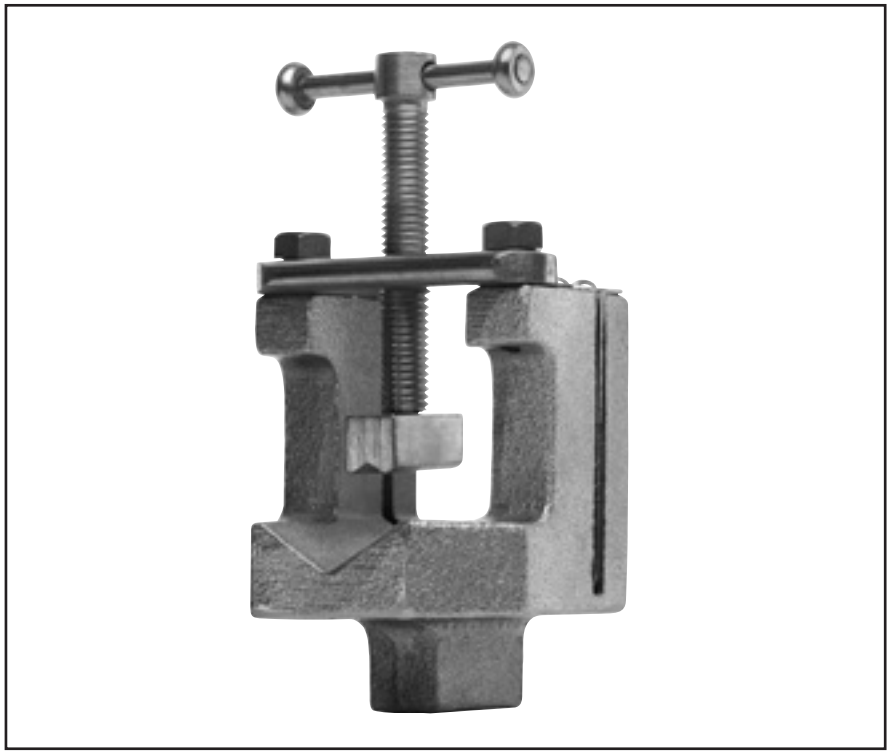

Spécifications:

Diamètre ext. du tube: 6–42 mm
Poids: env. 0,7 kg

Type	Référence
Outil coupe-tube sans scie	AV06/42KPLX
Jeu de guides de rechange	AV06/4208X

Caractéristiques, avantages du dispositif de coupe de tubes AV 6/42:

1. **Coupe perpendiculaire –** Une bonne préparation du tube réduit les fuites lors du montage.
2. **Bridage ergonomique du tube** Le tube n'est pas tordu par le bridage de l'outil de coupe.
3. **Pas d'étau nécessaire** – Dans un atelier, l'AV 6/42 peut être simplement bridé sur le tube sans utiliser un étau ou un autre outil.
4. **Guides de rechange** – Les guides usés peuvent être remplacés sans problème afin de garantir un résultat de coupe impeccable.
5. **Légèreté** – Avec seulement 0,7 kg, l'AV 6/42 trouve facilement sa place dans la caisse à outils d'un monteur.

Dispositif de cintrage et de coupe

BAV 6/12 – Dispositif de cintrage de tubes et de coupe

Le BAV 6/12 permet d'effectuer des coupes nettes, rapides et simples en même temps que le cintrage de tubes de petits diamètres. Il est possible d'obtenir des cintrages de faible rayon de courbure.

La coupe de précision est obtenue grâce au guide de la lame et aux lames à double coupe. Le BAV 6/12 peut être soit utilisé avec un étau, soit tout simplement bridé sur le plan de travail.

Spécifications:

Diamètre ext. du tube: 6–12 mm
Poids: env. 2 kg

Type	Référence
Dispositif de cintrage de tubes et de coupe comprenant 3 galets de cintrage pour 6 à 12 mm	BAV06/12KPLX
Pièces de rechange	
Jeu de guides de rechange	BAV06/1206X
Galet de cintr. 6/8 mm	BAV06/1209X
Galet de cintr. 10 mm	BAV06/1210X
Galet de cintr. 12 mm	BAV06/1211X
Boulon de cintr.	BAV06/1207X
Levier complet	BAV06/1220KPLX

Dimensions de cintrage en mm			
Galet ∅ ext. tube	6/8	10	12
Rayon de cintrage	19/20	25	26

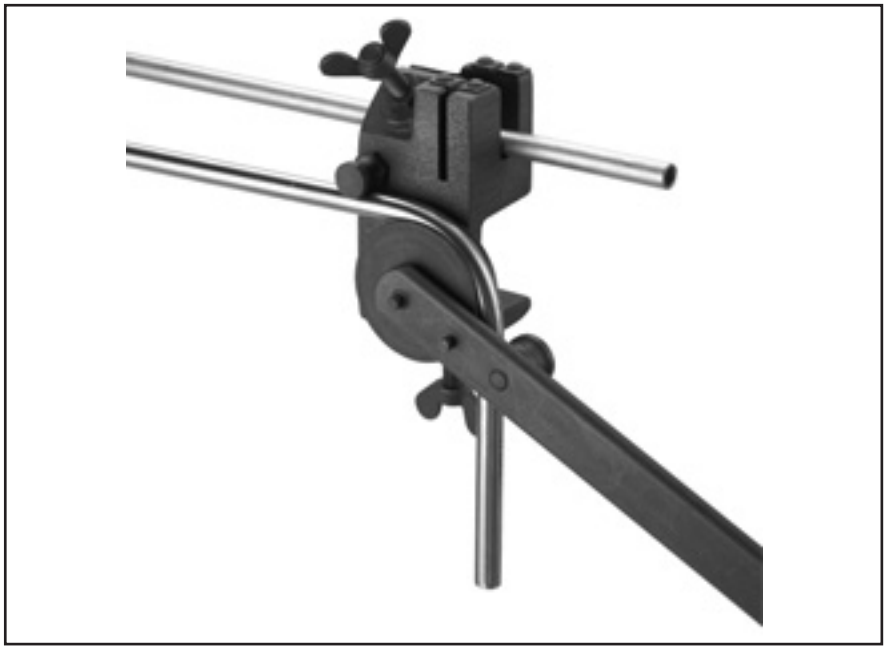

Caractéristiques et avantages du dispositif de cintrage de tubes et de coupe:

1. **Cintrage et coupe** – Le BAV 6/12 est un outil léger et polyvalent pour les travaux sur tubes de petit diamètre.
2. **Coupe perpendiculaire** – Une bonne préparation du tube réduit les fuites lors du montage.
3. **Pas d'étau nécessaire** – Dans un atelier, le BAV 6/12 peut être simplement bridé sur un plan de travail sans utiliser un étau.
4. **Faibles rayons de courbure** – Des rayons de courbure réduits permettent des montages compacts.
5. **Léger** – Avec un poids de 2 kg seulement, le BAV 6/12 peut facilement être transporté sur le lieu de montage .
6. **Contour optimisé des galets de cintrage** – Une forme spéciale du galet de cintrage permet le cintrage de petits diamètres sans aplatir le tube.

Outil d'ébavurage extérieur et intérieur 226

Matière: Aluminum avec lames d'acier trempées
∅ ext. tube: 4 à 42 mm
Poids: 0,12 kg

Type	Order code
Tube d'ébavurage	226A
Lames de remplacement	226A Blades

Caractéristiques et avantages de l'outil d'ébavurage manuel:

1. **Ebavurage correct** – Une bonne préparation des tubes réduit les fuites dues à des erreurs de montage.
2. **Lames interchangeables** – Les lames usées peuvent facilement être remplacées pour permettre un ébavurage propre.
3. **Léger** – Avec son poids de 0,12 kg, l'outil d'ébavurage ne saurait faire défaut dans aucune caisse à outils de monteur.

Outil de cintrage de tubes

BV 6/18 – outil de cintrage de tubes

Le BV 6/18 est un dispositif de cintrage flexible pour les cintrages simples mais précis de tubes EO dont les dimensions extérieures ne dépassent pas 18 mm. Le haut niveau de qualité de cintrage est obtenu grâce aux six galets interchangeables.

Le galet fixe peut être réglé individuellement pour assurer un cintrage précis et progressif du tube.

Spécifications:
Diamètre ext. du tube: 6–18 mm
Poids: env. 4 kg

Type	Référence
Dispositif de cintrage de tubes comprenant 6 galets de cintrage pour tube de 6 à 18 mm et levier de cintrage	BV06/18KPLX
Pièces de rechange	
Galet de cintr. 6/8 mm	BV06/1812X
Galet de cintr. 10/12 mm	BV06/1803X
Galet de cintr. 14 mm	BV06/1804X
Galet de cintr. 15 mm	BV06/1805X
Galet de cintr. 16 mm	BV06/1806X
Galet de cintr. 18 mm	BV06/1807X
Galet fixe	BV06/1802X
Levier de cintr. complet	BV06/1808KPLX

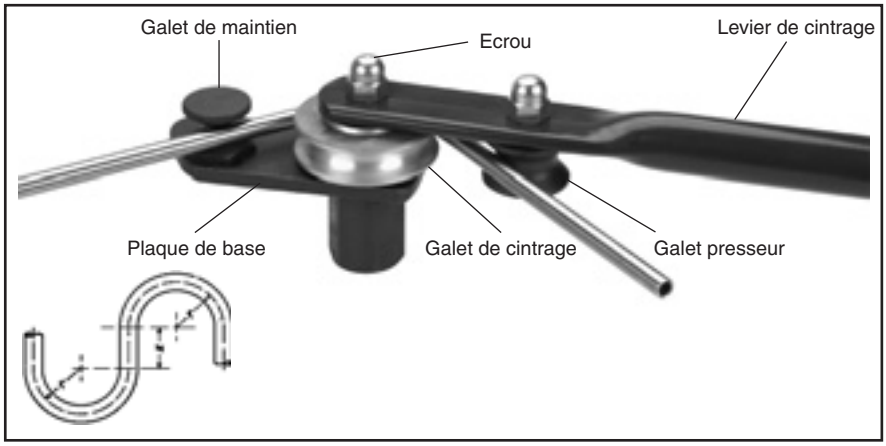

Dimensions de cintrage en mm		
Galets pour ∅ ext. tube	r	≈ X
6	33.0	35
8	34.0	35
10	35.5	35
12	36.5	35
14	36.5	35
15	44.0	38
16	44.0	38
18	51.5	42

Caractéristiques et avantages du dispositif de cintrage de tubes BV 6/18:

1. **Bridage à l'étau** – Facile d'utilisation dans un atelier, le BV 6/18 peut être bridé dans un étau.
2. **Faibles rayons de courbure** – Des rayons de courbure réduits permettent des montages compacts.
3. **Léger** – Le BAV 6/12 ne pèse que 4 kg. Il peut facilement être transporté sur le lieu de montage.
4. **Contour optimisé des galets de cintrage** – Une forme spéciale du galet de cintrage permet le cintrage de petits diamètres sans aplatir le tube.

BV 20/25 – outil de cintrage de tubes

Le BV 20/25 permet de cintrer à froid des tubes de taille moyenne sur le lieu de montage. Le levier de cintrage possède 2 ergots. Une rallonge de levier peut soit être commandée, soit être fabriquée sur place.

Spécifications:

Diamètre ext. du tube:	20–25 mm
3 segments de cintrage:	20, 22, 25 mm
Rayon de cintrage:	r = 86,5 mm x = 52 mm
Poids:	env. 15 kg (sans rallonge de tube)

Type	Référence
Dispositif de cintrage de tubes BV 20/25 comprenant 3 segments de cintrage pour ∅ ext. de tubes de 20 à 25 mm avec levier de cintrage, sans rallonge de tube	BV20/25KPLX
Pièces de rechange	
Segment-cintr. 20 mm	BV20/2501X
Segment-cintr. 22 mm	BV20/2502X
Segment-cintr. 25 mm	BV20/2503X
Crochet de support	BV20/2505X
Levier de cintr. complet	BV20/2506KPLX
Tube de rallonge	BV20/2510X

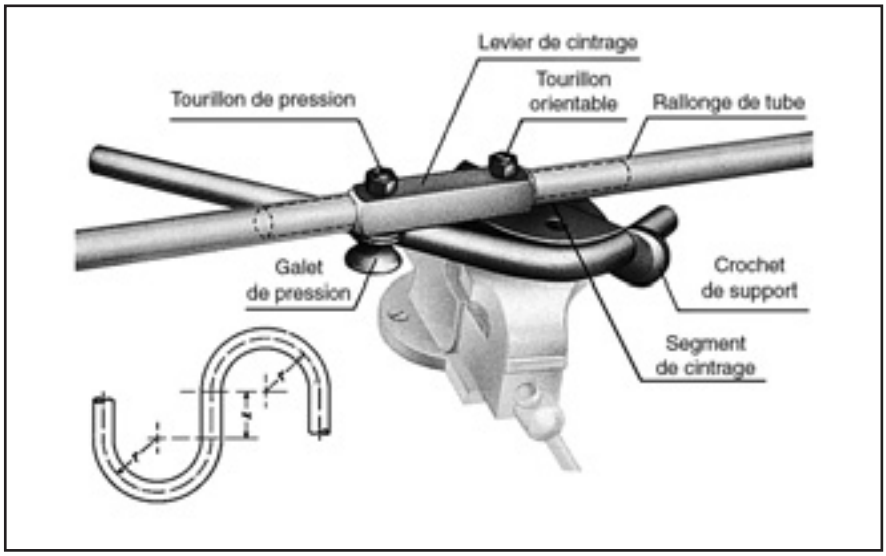

Caractéristiques et avantages du dispositif de cintrage de tubes BV 20/25:

1. **Conception robuste** – La conception robuste de l'outil et de la rallonge de tube permet de cintrer les tubes manuellement sans chauffer le tube.
2. **Contour optimisé des galets de cintrage** – Une forme spéciale du galet de cintrage permet le cintrage de petits diamètres sans aplatir le tube.
3. **Bridage du contour** – La section de tube arrondie n'est pas déformée lors du bridage.
4. **Faibles rayons de courbure** – Des rayons de courbure réduits permettent des montages compacts.
5. **Bridage à l'étau** – Facile d'utilisation dans un atelier, le BV 20/25 peut être bridé dans un étau.

H

Outils manuels

Clef Par-Lok

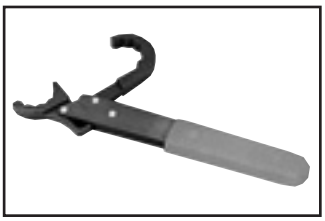
Clef Par-Lok

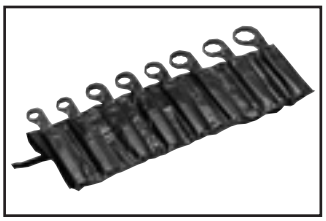
Kit Par-Lok

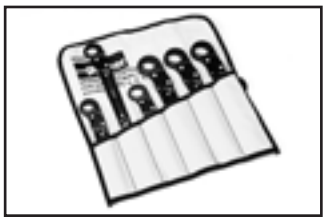
Kit O-Lok®

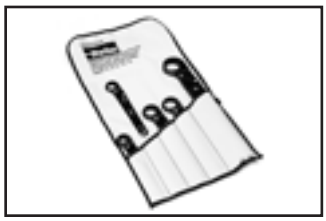
Kit Triple-Lok®/Ferulok

Clef à 360° pour six pans pouces de $^3/_8$″ à 2 $^1/_4$″, et métriques de 10 mm à 41 mm. Les six pouces sont conforment au spécifications NSN-5120-00-474-7227.

Installation rapide

La clef Par-Lok facilite le montage de raccords dans des emplacements étroits. Les mâchoires de serrage rapide dentelées peuvent être ouvertes au-dessus des tuyauteries, fermées au-dessus de l'hexagone et encastrées d'$^1/_8$ de tours. Le contact complet au niveau de tous les coins de l'hexagone empêche les déformations qui se produisent souvent lors du glissement de clefs plâtes, notamment pour les petites dimensions. Idéale pour les systèmes de tuyauteries qui doivent souvent être montées et démontées.

Spécifications

Les clefs Par-Lok sont disponibles individuellement ou en trois kits combinés distincts. Les mâchoires de serrage Par-Lok sont en acier forgé au carbone et protégées par une surface noire. Les rivets en inox et les ressorts des mâchoires de serrage améliorés garantissent une grande longévité.

Kit de clefs O-Lok®

Ce kit se compose de six pièces pour écrous O-Lok® de dimensions -4, -6, -8. Hexagones $^5/_8$″, $^{11}/_{16}$″, $^3/_4$″, $^{13}/_{16}$″, $^7/_8$″ et $^{15}/_{16}$″.

Kit de clefs Triple-Lok® & Ferulok

Ce kit se compose de cinq pièces pour écrous Triple-Lok® et Ferrulok de dimension -4, -6, -8, -10, -12. Hexagones $^9/_{16}$″, $^{11}/_{16}$″, $^7/_8$″, 1″ et ¼″.

Caractéristiques et avantages du kit de clefs Par-Lok:

1. **360° –** Pas de ripage et de dommage des six pans.
2. **Mécanisme à cliquets** – idéal pour le montage des raccords.
3. **Légère** – Les clefs Par-Lok ont leur place dans toutes les boîtes à outils de monteurs en hydraulique.

Taille pouce					Taille métrique	
Six pans	Référence	Six pans	Référence	Six pans	Couple de serrage max. Nm	Référence
3/8	860062-6	1 1/8	860062-18	10 mm	35	860063-10
7/16	860062-7	1 1/4	860062-20	11 mm	37	860063-11
1/2	860062-8	1 3/8	860062-22	12 mm	42	860063-12
9/16	860062-9	1 1/2	860062-24	13 mm	45	860063-13
5/8	860062-10	1 5/8	860062-26	14 mm	57	860063-14
1 1/16	860062-11	1 7/8	860062-30	16 mm	88	860063-16
3/4	860062-12	2	860062-32	17 mm	107	860063-17
1 3/16	860062-13	2 1/4	860062-36	19 mm	125	860063-19
7/8	860062-14	Kit complet – 8 clefs	860062-KIT2	21 mm	149	860063-21
1 5/16	860062-15			22 mm	178	860063-22
1	860062-16	Kit O-Lok® (6 clefs)	860062-LKIT	24 mm	209	860063-24
Kit des 11 tailles	860062-KIT			27 mm	100	860063-27
		Kit Triple-Lok®/ Ferulok (5 clefs)	860062-XUKIT	30 mm	100	860063-30
				32 mm	170	860063-32
				36 mm	170	860063-36
				41 mm	310	860063-41
				Kit complet – 10 clefs de 10 à 22 mm		860063-KIT

WZK – outils de préparation des tubes

Les outils nécessaires à la préparation du tube et au cintrage sont livrés dans des boîtes pratiques. Deux systèmes sont disponibles.

Caractéristiques, avantages et bénéfices:

1. **Pratiques –** A l'abri de la poussière et protégés, les outils ne seront pas perdus ou oubliés.
2. **Flexibles** – Dans une boîte, tous les outils sont rapidement à portée de main.
3. **Robustes** – Ces boîtes d'outillage sont conçues pour durer.

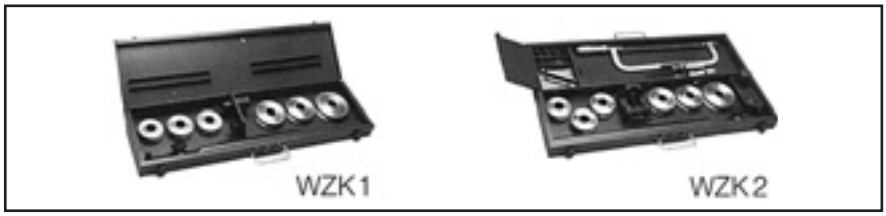

Type	Composition	Référence
Boîte d'outillage WZK1	BV6/18 outillage de cintrage	WZK1KOMPLX
Boîte d'outillage WZK2	BV6/18 appareil de cintrage, AV6/42 dispositif de coupe de tubes, scie à métaux, lime et outil d'ébavurage, casier pour les cônes de montage VOMO et les calibres de conicité KONU	WZK2KOMPLX

Outillage de montage du joint torique

Outillage de montage des joints toriques O-Lok® CORG

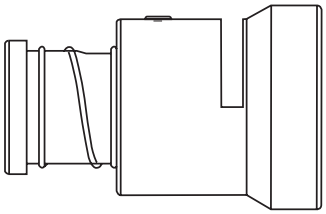

La conception du nouvel outillage CORG de Parker facilite nettement le montage des joints toriques dans la rainure à queue d'aronde du raccord O-Lok®. Il est disponible dans les dimensions de –4 à –32 (6 jusqu'à 50 mm/1/4˝ jusqu'à 2˝).

Commande

Outillage CORG Référence	Dimension	joint torique
CORG-4	– 4	2-011
CORG-6	– 6	2-012
CORG-8	– 8	2-014
CORG-10	–10	2-016
CORG-12	–12	2-018
CORG-16	–16	2-021
CORG-20	–20	2-025
CORG-24	–24	2-029
CORG-32	–32	2-135

Manipulation
Instructions de montage des joints toriques, voir chapitre F «Montage des raccords»

L'outillage de montage CORG est facile à manipuler et place le joint torique en 3 étapes :

1. Insérer le joint torique dans l'entaille latérale de l'outil.
2. Placer l'extrémité ouverte de l'outil sur la face plane du raccord O-Lok®.
3. Après positionnement de l'outillage de montage, pousser le piston de l'outil jusqu'à coulissement du joint torique dans la rainure.

Outil d'extraction du joint torique pour O-Lok®

Outil d'extraction du joint torique

Outillage plastique de démontage pour joints toriques. Permet un changement aisé du joint torique sans endommagement du cône intérieur.

Commande

Type	Référence
Outillage d'extraction du joint torique	O-RINGPICK

Caractéristiques et avantages de l'outillage de montage du joint torique :

1. **Spécial –** Les outils sont conçus et fabriqués d'après les normes des raccords O-Lok® à rainure CORG. Les joints toriques ne sont ni torsadés ni endommagés.
2. **Efficace** – Le montage des joints toriques est rapide et se fait à moindre coût avec un outillage facile à manier.

Réalisation d'implantations

Implantations métriques

Pour la réalisation d'implantations métriques selon ISO 6149 (voir chapitre D pour les détails).

Ces outils permettent la réalisation précise d'implantations métriques. Les outils de lamage et les tarauds sont fabriqués en acier traité, permettant ainsi un travail précis et rapide.

Outils de lamage

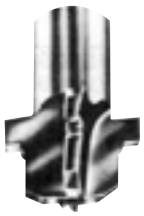

Taille de raccord ISO 6149	Référence	
	Alésage large[1])	Alésage étroit[2])
M 08×1,0	R1449A	R1449B
M 10×1,0	R1450A	R1450B
M 12×1,5	R1451A	R1451B
M 14×1,5	R1452A	R1452B
M 16×1,5	R1453A	R1453B
M 18×1,5	R1454A	R1454B
M 22×1,5	R1455A	R1455B
M 27×2,0	R1456A	R1456B
M 33×2,0	R1457A	R1457B
M 42×2,0	R1458A	R1458B
M 48×2,0	R1459A	R1459B

1) avec bague
2) sans bague

Tarauds

Taille de raccord ISO 6149	Référence
M08	M08×1-6H-TAP
M10	M10×1-6H-TAP
M12	M12×1.5-6H-TAP
M14	M14×1.5-6H-TAP
M16	M16×1.5-6H-TAP
M18	M18×1.5-6H-TAP
M22	M22×1.5-6H-TAP
M27	M27×2-6H-TAP
M33	M33×2-6H-TAP
M42	M42×2-6H-TAP
M48	M48×2-6H-TAP

H

Implantations avec filetage UNF

Pour réaliser des implantations UNF selon SAE J 1926-1 (voir chapitre D pour les détails).

Ces outils permettent la réalisation précise d'implantations UNF. Les outils de lamage et les tarauds sont fabriqués en acier traité, permettant ainsi un travail précis et rapide.

Outils de lamage

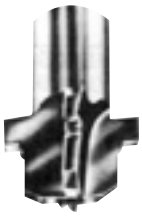

Taille du filetage UNF	Taille SAE	Réfé-rence
5/16-24	2	Y-34730
3/8-24	3	Y-34731
7/16-20	4	Y-34732
1/2-20	5	Y-34733
9/16-18	6	Y-34734
3/4-16	8	Y-34735
7/8-14	10	Y-34736
1 1/16-12	12	Y-34737
1 3/16-12	14	Y-34738
1 5/16-12	16	Y-34739
1 5/8-12	29	Y-34740
1 7/8-12	24	Y-34741
2 1/2-12	32	Y-34743

Tarauds

Taille du filetage UNF	Taille SAE	Référence
5/16-24	2	5/16X24 UNF-2B
3/8-24	3	3/8X24 UNF-2B
7/16-20	4	7/16X20 UNF-2B
1/2-20	5	1/2X20 UNF-2B
9/16-18	6	9/16X18 UNF-2B
3/4-16	8	3/4X16 UNF-2B
7/8-14	10	7/8X14 UNF-2B
1 1/16-12	12	1 1/16X12 UNF-2B
1 3/16-12	14	1 3/16X12 UNF-2B
1 5/16-12	16	1 5/16X12 UNF-2B
1 5/8-12	29	1 5/8X12 UNF-2B
1 7/8-12	24	1 7/8X12 UNF-2B
2 1/2-12	32	2 1/2X12 UNF-2B

Réalisation d'implantations

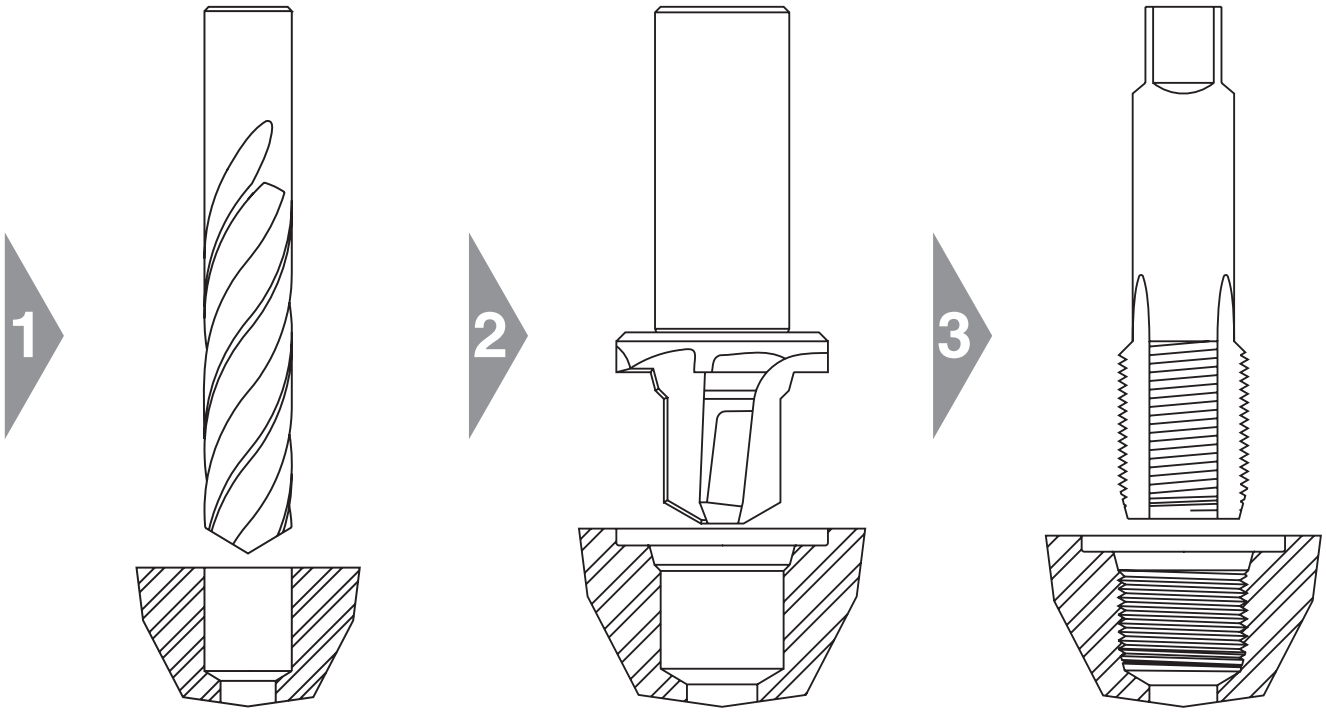

1. Percer l'avant-trou **2. Chanfreiner le contour** **3. Réaliser le taraudage**

Remarque :
Toutes les dimensions doivent être conformes aux normes respectives (voir chapitre D).
Les cônes intérieurs doivent être plans et rectangulaires par rapport au taraudage.
Les cônes intérieurs doivent être lisses et propres.

Les outils Parker sont réalisés à partir d'acier pour outils à haute vitesse (HSS). Ils sont conçus pour des travaux d'atelier et de réparation.
Une durée de vie maximale peut être obtenue en respectant les points ci-dessous :

- usinage d'acier doux ou d'aluminium
- vitesse de coupe adaptée
- lubrification, refroidissement
- travaux d'atelier et de réparation en petite quantité

Ces outils ne sont pas conçus pour des grandes séries.
Dans ce cas, Parker recommande des outils en alliage de carbure.

Determination des filetages

Outillage de détermination des filetages

L'outillage de détermination des filetages est un auxiliaire utile à l'identification des filetages internationaux comme :

- Les filetages européens
  (métriques, filetages BSPP et BSPT)
- Les filetages américains
  (filetages SAE et NPT)

Le manuel de détermination des filetages est constitué d'un pied à coulisse et d'un manuel d'instruction.

Les pièces détachées ne sont pas des outils de précision, mais plutôt des instruments de mesure simples pour usage en atelier.

Commande

Type	Référence
Manuel de détermination du filetage	MIK-1

Attention : disponible seulement en Anglais !

Reconnaissance des filetages

Les outils sont appropriés à la détermination des filetages mâles. Des taraudages permettent la détermination rapide des filetages par simple vissage.

- Les filetages européens
  (métriques, filetages BSPP et BSPT)
- Les filetages américains
  (filetages SAE et NPT)

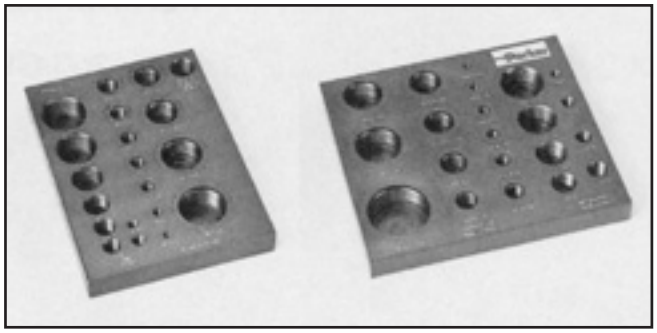

Commande

Type	Référence
Tableau de filetage pour filetages NPT/UNF	Portboard A
Tableau de filetage pour BSPP, BSPT et filetages métriques	Portboard B

Parker

Ermeto Original
Raccordements DIN

Index

Ecrous, bagues et accessoires	**FM** P. I10	**FORM** P. I12	**M** P. I14	**D** P. I15	**PSR** P. I15	**DPR** P. I16
	S P. I17					
Raccords tube-tube	**G** P. I18	**GR** P. I19	**W** P. I20	**T** P. I19	**TR** P. I22	**K** P. I24
	SV P. I25	**WSV** P. I26				
Raccords orientables	**EW** P. I27	**EV** P. I28	**ET** P. I29	**EL** P. I30	**EVW** P. I31	**EVT** P. I32
	EVL P. I33	**DA** P. I34	**RED** P. I35	**KOR** (Acier/Laiton) P. I39		**KOR** (Acier inox) P. I43
Unions droites orientables	**GZ** P. I45	**GZR** S.46				
Unions mâles	**GEO** P. I48	**GE-M-ED** P. I49	**GE-R-ED** P. I50	**GE-R** P. I52	**GE-R(KEG)** P. I54	**GE-M** P. I55

Index

Unions mâles	**GE-M(KEG)** P. I56	**GE-UNF/UN** P. I57	**GE-NPT** P. I58	**EGEO** P. I60	**EGE-M-ED** P. I61	**EGE-R-ED** P. I62
	EVGE-M-ED P. I63	**EVGE-R-ED** P. I64	**EGE-NPT** P. I65			
Raccords orientables	**EW-M-ED** P. I66	**EW-R-ED** P. I67	**EV-M-ED** P. I68	**EV-R-ED** P. I69	**ET-M-ED** P. I70	**ET-R-ED** P. I71
	EL-M-ED P. I72	**EL-R-ED** P. I73	**EVW-M** P. I74	**EVW-R** P. I75	**EVT-M** P. I76	**EVT-R** P. I77
	EVL-M P. I78	**EVL-R** P. I79				
Raccords orientables avec contre ecrous	**WEE-R** P. I80	**WEE-OR** P. I81	**WEE-M** P. I81	**WEE-UNF** P. I81	**TEE-OR** P. I81	**TEE-M** P. I81
	TEE-R P. I81	**TEE-UNF** P. I81	**LEE-OR** P. I81	**LEE-M** P. I81	**LEE-R** P. I81	**LEE-UNF** P. I81
	VEE-OR P. I81	**VEE-M** P. I81	**VEE-R** P. I81	**VEE-UNF** P. I81		

Index

Banjos	**WH-M-KDS** P. I82	**WH-M** P. I81	**WH-R-KDS** P. I84	**WH-R** P. I85	**TH-M-KDS** P. I86	**TH-M** P. I87
	TH-R-KDS P. I88	**TH-R** P. I89	**SWVE-M/KDS** P. I90	**SWVE-R/KDS** P. I91	**DSVW-M** P. I92	**DSVW-R** P. I93
Raccords non orientables	**WE-NPT** P. I94	**WE-M(KEG)** P. I95	**WE-M** P. I96	**WE-R** P. I97	**WE-R (KEG)** P. I98	**TE-M** P. I99
	TE-R P. I100	**TE-R (KEG)** P. I101	**TE-M(KEG)** P. I102	**LE-M** P. I103	**LE-R** P. I104	**LE-R (KEG)** P. I105
	LE-M(KEG) P. I106					
Raccords tube-femelle métrique/BSPP/NPT	**GAI-M** P. I107	**GAI-R** P. I108	**GAI-NPT** P. I109			
Adapteurs mâle-femelle BSPP	**RI-ED** P. I110	**RI** P. I111				
Unions femelles BSPP pour manomètre	**MAV** P. I112	**MAVE** P. I113				

Index

Bouchons	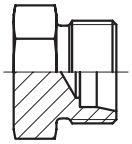 **ROV** P. I114	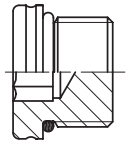 **VSTI M-OR** P. I115	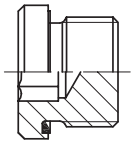 **VSTI M/R-ED** P. I116	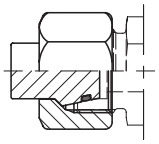 **VKA** P. I117	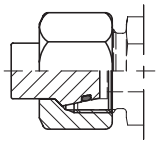 **VKAM** P. I118	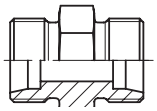 **BUZ** P. I119
	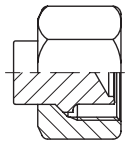 **BUZM** P. I120					
Accessoires	**GM** P. I121	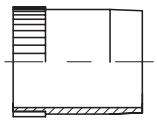 **VH** P. I122	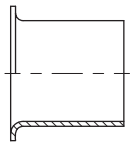 **E** P. I123	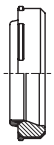 **DOZ** P. I124	**ED** P. I125	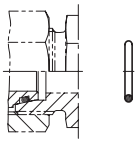 **OR** P. 126
	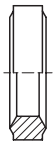 **DKI** P. I128	**KDS** P. I129	**KD** P. I130	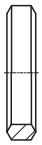 **DKAZ** P. I131	**DKA** P. I132	

Comment commander ?

GE-R-ED Union mâle BSPP avec joint ED

Filetage mâle BSPP – joint ED (ISO 1179) / Cône EO 24°

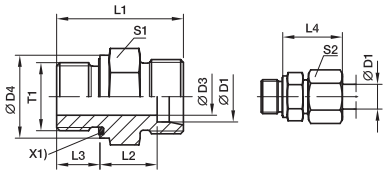

X1) Joint Eolastic ED

Séries	D1	T1	D3	D4	L1	L2	L3	L4	S1	S2	Poids gr./pièce	Référence*	PN (bar)[1] CF	71	MS
S[4])	06	G 1/4 A	4	19	32,0	13,0	12	28	19	17	35	**GE06SREDOMD**	800	630	400
	06	G 1/8 A	4	14	27,5	12,5	8	27	14	17	21	**GE06SR1/8EDOMD**	500	315	
	06	G 3/8 A	4	22	34,5	15,5	12	30	22	17	52	**GE06SR3/8EDOMD**	630	630	
	06	G 1/2 A	4	27	39,0	18,0	14	33	27	17	83	**GE06SR1/2EDOMD**	630	400	
	08	G 1/4 A	5	19	34,0	15,0	12	30	19	19	41	**GE08SREDOMD**	800	630	400
	08	G 3/8 A	5	22	34,5	15,5	12	30	22	19	57	**GE08SR3/8EDOMD**	800	630	
	08	G 1/2 A	5	27	39,0	18,0	14	33	27	19	89	**GE08SR1/2EDOMD**	630	400	
	10	G 3/8 A	7	22	34,5	15,0	12	31	22	22	55	**GE10SREDOMD**	800	630	400
	10	G 1/4 A	5	19	34,0	14,5	12	31	19	22	42	**GE10SR1/4EDOMD**	800	630	
	10	G 1/2 A	7	27	39,0	17,5	14	34	27	22	97	**GE10SR1/2EDOMD**	630	630	
	12	G 3/8 A	8	22	36,5	17,0	12	33	22	24	62	**GE12SREDOMD**	630	630	400
	12	G 1/4 A	5	19	36,0	16,5	12	33	22	24	61	**GE14SREDOMD**	630	630	
	12	G 1/2 A	8	27	39,0	17,5	14	34	27	24	99	**GE14SR3/8EDOMD**	630	630	
	14	G 1/2 A	10	27	41,0	19,0	14	37	27	27	96	**GE14SR3/4EDOMD**	630	630	400
	14	G 3/8 A	8	22	38,5	18,5	12	36	24	27	7[illegible]	**GE16SREDOMD**	630	630	
	14	G 3/4 A	10	32	45,0	21,0	16	39	32	27	1[illegible]	**GE16SR3/8EDOMD**	[illegible]	400	
	16	G 1/2 A	12	27	41,0	18,5	14	37	27	30	[illegible]	**GE16SR3/4EDOMD**	[illegible]	400	250
	16	G 3/8 A	8	22	38,5	18,0	12	36	27	30	[illegible]	**GE20SREDOMD**	[illegible]	400	
	16	G 3/4 A	12	32	45,0	20,5	16	39	32	30	1[illegible]	**GE[illegible]SR1/[illegible]OMD**	[illegible]	400	
	20	G 3/4 A	16	32	47,0	20,5	16	42	32	36	14[illegible]	**GE25SREDOMD**	[illegible]	400	250
	20	G 1/2 A	12	27	45,0	20,5	14	42	32	36	142	**GE25SR1/2EDOMD**	420	400	
	20	G 1 A	16	40	51,0	22,5	18	44	41	36	265	**GE25SR3/4EDOMD**	420	400	
	20	G 1 1/4 A	16	50	53,0	22,5	20	44	50	36	404	**GE25SR11/4EDOMD**	420	400	
	25	G 1 A	20	40	53,0	23,0	18	47	41	46	266	**GE25SR11/2EDOMD**	420	400	250
	25	G 1/2 A	12	27	49,0	23,0	14	47	41	46	228	**GE30SREDOMD**	420	400	
	25	G 3/4 A	16	32	51,0	23,0	16	47	41	46	255	**GE30SR1EDOMD**	420	400	
	25	G 1 1/4 A	20	50	55,0	23,0	20	47	50	46	411	**GE30SR11/2EDOMD**	315	315	
	25	G 1 1/2 A	20	55	60,0	26,0	22	50	55	46	549	**GE38SREDOMD**	420	315	200
	30	G 1 1/4 A	25	50	57,0	23,5	20	50	50	50	418	**GE38SR11/4EDOMD**	420	315	
	30	G 1 A	20	40	55,0	23,5	18	50	46	50	344				
	30	G 1 1/2 A	25	55	62,0	26,5	22	53	55	50	530				
	38	G 1 1/2 A	32	55	64,0	26,0	22	57	55	60	563				
	38	G 1 1/4 A	25	50	62,0	26,0	20	57	55	60	575				

[1]) Pression mentionnée = article existant
[4]) S = Série lourde

$\frac{PN\ (bar)}{10}$ = PN (MPa)

Fourni sans écrou ni bague, pour livraison en raccord complet et/ou autre matière de joint, voir page I7.

*Référence raccord: compléter les références avec les **suffixes** correspondant à la matière choisie.

Matière	Suffixes à la surf matière		Matière d'étanchéité standard (pas de suffixe nécessaire)
Acier, zingué, sans Cr(VI)	CF	GE16SREDOMDCF	NBR
Acier inox	71	GE16SREDOMD71	VIT
Laiton	MS	GE16SREDOMDMS	NBR

Comment commander facilement ?

Etape 1
Sélection de la référence de base

1.1 Tous les types de raccords de notre gamme sont clairement répertoriés dans l'index au début du catalogue.

1.2 Ouvrer le catalogue à la page correspondant à votre choix.

1.3 Choisir la dimension adéquate du raccord désiré ! La référence de base se trouve sur la partie droite du tableau, imprimées en caractère gras.

Exemple : **GE16SREDOMD**

Etape 2
Sélection de la matière, des traitements de surface et des matières de joints

Déterminer alors les codes correspondant à la matière du raccord et à son traitement de surface. Ils se trouvent dans le tableau en bas de chaque page.

2.1 Autres matières de joints

Exemple : Raccord en acier exempt de sans Cr(VI) avec joint d'étanchéité ED FKM.
GE16SRED+OMD+**VIT+CF**
= GE16SRED<u>VIT</u>OMDCF

Exemple : Raccord en acier inoxydable avec joint d'étanchéité ED NBR (Perbunan).
GE16SRED**OMD+NBR+71**
= GE16SREDNBROMD71

Etape 3
Commande de raccords complets avec écrou et bague

3.1. Bagues taillantes PSR/DPR/D : supprimer le X ou OMD.
Exemple : **GE16SREDCF**

3.2. Raccord EO-2 complet à joint souple : Dans ce cas, l'abréviation OMD ou X est supprimée. Mais, la lettre Z est insérée devant l'abréviation des séries (LL, L, S).
Exemple : **Commande avec écrou de fonction**
GE16**(+Z)**SREDCF
= GE16ZSREDCF

Perbunan = marque déposée de la firme Bayer

Les variantes de commande sont répertoriées dans le tableau en bas de chaque page du chapitre I de ce catalogue.

Comment commander un raccord EO ?

Exemple : **GE16ZSR3/8ED CF**

Matière du raccord/traitement de surface

CF	Sans Cr(VI)
71	Acier inoxydable
MS	Laiton
(blanc)	Acier phosphaté lubrifié (spécial)

Assemblage

OMD	Raccord nu sans écrou, ni bague mais incluant tout autre composant tels que les joints
X	corps du raccord uniquement sans écrou, bague, joint ou autre composant

Matière du joint

NBR	(exemple Perbunan) indice supprimé pour les raccords laiton et acier.
VIT	FKM indice supprimé pour les raccords acier inoxydable.

Type

Code forme voir index visuel

∅ ext. du tube ∅ en mm

Exemple :
16 16 mm ∅

Séries

LL	Très légère
L	Légère
S	Lourde

Version PSR/DPR/EO-2

(Sans indice)	PSR/DPR/D Bague de coupe D pour série LL et laiton Bague progressive DPR pour acier inoxydable Bague de coupe PSR pour acier
Z	EO-2

Caractéristiques du filetage

Type

M…	Métrique cylindrique
M…KEG	Métrique conique
R…	BSPP cylindrique
R…KEG	Filetage conique
…UN/UNF	Filetage UN/UNFe
…NPT	Filetage NPT

Dimension

Pas de dimension : Dimension standard de filetage

Exemple :
1/2 1/2″
(précise seulement sur les tailles décalées)

Type de joint

(blanc)		Standard
	ISO 6149	Joint torique
	M/R	Bague progressive
	M/R KEG	Filetage conique
	UN/UNF	Joint torique
	NPT	Filetage conique
ED	M/R	Eolastic
KD	WH/TH	Banjo plastique
KDS	WH/TH	Banjo élastomère

Exemples

Référence	Description
GE20ZSR1/2EDCF	Union mâle d'implantation, EO-2, ∅ ext. tube 20 mm, Série lourde, Filetage cylindrique G 1/2, Joint eolastic, Complet, raccord acier sans Cr(VI) avec écrou et bague, tous les joints NBR
GE12LR71X	Union mâle d'implantation, ∅ ext. tube 12 mm, série légère, Filetage tube cylindrique G 3/8, arête coupante métallique Forme B, Acier inoxydable, cône de raccord sans écrou ni bague
EVT08LOMDMS	Raccord T orientable avec tige, ∅ ext. tube 8 mm, série légère, laiton, coté cône sans écrou ni bague, Embout de tige prémonté avec écrou et bague
EL38VITOMDACF	Raccord L orientable avec embout, ∅ ext. tube 38 mm, série lourde, raccord acier galvanisé sans écrou ni bague, embout de cône avec joint FKM
DOZ04LL	joint de rechange pour raccord EO-2, ∅ ext. tube 4 mm, série très légère, acier, joint NBR (Perbunan®)

Perbunan = marque déposée de la firme Bayer

Type de raccord

BUZ	Obturateurs pour cônes EO 24°
BUZM	Obturateurs pour cônes EO 24° avec écrou
D	Bague d'ancrage – cône EO 24°
DA	Adapteur rallonge – Ecrou tournant avec joint torique/cône EO 24°
DKA	Joints – pour raccords banjo WH/TH et SWVE
DKAZ	Joints métalliques – pour raccords banjo DSVW
DKI	Joint métallique pour raccords de manomètres
DOZ	Joint souple EO-2
DPR	Bague progressive – cône EO 24°
DSVW-M	Coude banjo mâle métrique basse pression – Filetage mâle métrique cylindrique avec joint métal/Cône EO 24°
DSVW-R	Coude banjo mâle BSPP basse pression – Filetage mâle BSPP avec joint métal/Cône EO 24°
E	Fourrures de renforcement – pour tubes plastiques
ED	Joint souple éolastique ED (pour filetages BSPP et métriques)
EGE-M-ED	Union mâle orientable métrique avec joint ED – Filetage mâle métrique – Etanchéité ED (ISO 9974)/Cône EO 24° avec joint torique
EGE-NPT	Union mâle orientable NPT – Filetage mâle NPT (SAE J4769)/Cône EO 24° avec joint torique
EGEO	Union mâle orientable métrique avec joint torique – Filetage métrique avec joint torique ISO 6149/Cône EO 24° avec joint torique
EGE-R-ED	Union mâle orientable BSPP avec joint ED – Filetage mâle BSPP – Etanchéité ED (ISO 1179)/Cône EO 24° avec joint torique
EL	Té orientable renversé avec joint torique – Cône EO 24°/Femelle orientable avec joint torique
EL-M-ED	Té orientable renversé mâle métrique avec joint ED – Filetage mâle métrique – Etanchéité ED (ISO 9974)/Cône EO 24°
EL-R-ED	Té orientable renversé mâle BSPP avec joint ED – Filetage mâle BSPP – Etanchéité ED (ISO 1179)/Cône EO 24°
ET	Té orientable avec joint torique – Cône EO 24°/ Femelle orientable avec joint torique
ET-M-ED	Té orientable mâle métrique avec joint ED – Filetage mâle métrique – Etanchéité ED (ISO 9974)/Cône EO 24°
ET-R-ED	Té orientable mâle BSPP avec joint ED – Filetage mâle BSPP – Etanchéité ED (ISO 1179)/Cône EO 24°
EV	Coude orientable 45° avec joint torique – Cône EO 24°/Femelle orientable avec joint torique
EVGE-M-ED	Union mâle orientable métrique avec joint ED – Filetage mâle métrique – Etanchéité ED (ISO 9974)/Cône EO 24°
EVGE-R-ED	Union mâle orientable BSPP avec joint ED – Filetage mâle BSPP – Etanchéité ED (ISO 1179)/Cône EO 24°
EVL	Té renversé orientable – Cône EO 24°/Femelle orientable
EVL-M	Té renversé orientable mâle métrique – Filetage mâle métrique – Arête étanche métallique (ISO 9974)/Cône EO 24°
EVL-R	Té renversé orientable mâle BSPP – Filetage mâle BSPP – Arête étanche métallique (ISO 179)/Cône EO 24°
EV-M-ED	Coude orientable mâle métrique avec joint ED – Filetage mâle métrique – Etanchéité ED (ISO 9974)/Cône EO 24°
EV-R-ED	Coude orientable mâle BSPP avec joint ED – Filetage mâle BSPP – Etanchéité ED (ISO 1179)/Cône EO 24°
EVT	Té orientable – Cône EO 24°/Femelle orientable
EVT-M	Té orientable mâle métrique – Filetage mâle métrique – Arête étanche métallique (ISO 9974)/Cône EO 24°
EVT-R	Té orientable mâle BSPP Filetage mâle BSPP – Arête étanche métallique (ISO 1179)/Cône EO 24°
EVW	Coude orientable – Cône EO 24°/Femelle orientable
EVW-M	Coude orientable mâle métrique – Filetage mâle métrique – Arête étanche métallique (ISO 9974)/Cône EO 24°
EVW-R	Coude orientable mâle BSPP – Filetage mâle BSPP – Arête étanche métallique (ISO 1179)/Cône EO 24°
EW	Coude orientable avec joint torique – Cône EO 24°/Femelle orientable avev joint torique
EW-M-ED	Coude orientable mâle métrique avec joint ED – Filetage mâle métrique – Etanchéité ED (ISO 9974)/Cône EO 24°
EW-R-ED	Coude orientable mâle BSPP avec joint ED – Filetage mâle BSPP – Etanchéité ED (ISO 1179)/Cône EO 24°
FM	Ecrou de fonction FM EO2
FORM	Ecrou de fonction EO2-FORM
G	Union – Cône EO 24° – Tube/Tube
GAI-M	Union femelle métrique cylindrique – Filetage femelle métrique (ISO 9974-1)/Cône EO 24°
GAI-NPT	Union femelle NPT – Filetage femelle NPT (SAE 476)/Cône EO 24°
GAI-R	Union femelle BSPP cylindrique – Filetage femelle BSPP (ISO 1179)/Cône EO 24°
GE-M	Union mâle métrique cylindrique – Filetage mâle – Arête étanche métallique (ISO 9974)/Cône EO 24°
GE-M (KEG)	Union mâle métrique cônique – Filetage mâle métrique court (DIN 3852-1, Forme C)/Cône EO 24°
GE-M-ED	Union mâle métrique avec joint ED – Filetage mâle métrique – joint ED (ISO 9974)/Cône EO 24°
GE-NPT	Union mâle NPT – Mâle conique NPT (SAE J476)/Cône EO 24°
GEO	Union mâle métrique avec joint torique – Filetage mâle métrique (ISO 6149)/Cône EO 24°
GE-R	Union mâle BSPP – Filetage mâle BSPP – Etanchéité métal (ISO 1179)/Cône EO 24°
GE-R (KEG)	Union mâle BSPT – Filetage mâle BSPT/Cône EO 24°
GE-R-ED	Union mâle BSPP avec joint ED – Filetage mâle BSPP – joint ED (ISO 1179)/Cône EO 24°
GE-UNF/UN	Union mâle UNF/UN – Filetage mâle UNF/UN – Joint torique (ISO 11926)/Cône EO 24°
GM	Ecrous pour traversées de cloisons – pour traversées de cloisons SV et WSV

Type de raccord

GR	Réduction – Cône EO 24° – Tube/Tube
GZ	Union égale droite orientable avec joint torique – Ecrou tournant avec joint torique/Ecrou tournant avec joint torique
GZR	Union inégale orientable avec joint torique – Ecrou tournant avec joint torique/Ecrou tournant avec joint torique
K	Croix égale – Cône EO 24° – Tube/Tube
KD	Joint pour raccords banjo WH/TH acier inoxydable – pour lamages larges ou étroits
KDS	Joint souple pour raccords Banjo SWVE, WH et TH en acier – pour lamages larges ou étroits
KOR	Acier et Laiton – Réduction de tube – Ecrou tournant/Cône EO 24°
LEE	Té renversé avec contre-écrou – Cône EO 24°/filetage orientable
LE-M	Té renversé mâle métrique – Filetage mâle métrique – Arête étachne métallique (ISO 9974)/Cône EO 24°
LE-M (KEG)	Té renversé mâle métrique cônique – Filetage mâle métrique cônique (DIN 3852-, Forme C)/Cône EO 24°
LE-R	Té renversé mâle BSPP – Filetage mâle BSPP – arête étanche métallique (ISO 1179)/Cône EO 24°
LE-R (KEG)	Té renversé mâle cônique BSPT – Filetage mâle conique (DIN 3852-2, type C)/Cône EO 24°
M	Ecrou M – Raccord EO 24°
MAV	Union femelle BSPP pour manomètre – Filetage femelle BSPP/Cône EO 24°
MAVE	Union femelle BSPP pour manomètre avec joint torique – Filetage femelle BSPP/Cône EO 24° avec joint torique
OR	Joint torique
PSR	Bague progressive – cône EO 24°
RED	Réduction de tube avec joint torique – Ecrou tournant avec joint torique/cône EO 24°
RI	Adapteur mâle/femelle BSPP – Filetage mâle BSPP – Arête étanche métallique (ISO 1179)/Filetage femelle BSPP (ISO 1179-1)
RI-ED	Adapteur mâle/femelle BSPP avec joint ED – Filetage mâle BSPP – Etanchéité ED (ISO 1179)/Filetage femelle BSPP (ISO 1179-1)
ROV	Bouchons pour tube/Cône EO 24°
S	Manchon fileté – taraudages selon DIN 3854
SV	Traversée de cloison – Cône EO 24° – Tube/Tube
SWVE-M	Banjo mâle métrique – Cône EO 24°/Filetage mâle métrique avec joint métallique
SWVE-M-KDS	Banjo mâle métrique – Cône EO 24°/Filetage mâle métrique avec joint souple KDS
SWVE-R	Banjo mâle BSPP – Cône EO 24°/Filetage mâle BSPP avec joint métallique
SWVE-R-KDS	Banjo mâle BSPP – Cône EO 24°/Filetage mâle BSPP avec joint souple KDS
T	Té égal – Cône EO 24° – Tube/Tube
TEE	Té orientable avec contre-écrou – Cône EO 24°/filetage orientable
TE-M	Té mâle métrique – Filetage mâle métrique – arête étanche métallique (ISO 9974)/Cône EO 24°
TE-M (KEG)	Té mâle métrique – Filetage mâle métrique conique (DIN 3852-1, type C)/Cône EO 24°
TE-R	Té mâle BSPP – Filetage mâle BSPP – arête étanche métallique (ISO 1179)/Cône EO 24°
TE-R (KEG)	Té mâle BSPT – Filetage mâle conique BSPT (DIN 3852-2, type C)/Cône EO 24°
TH-M	Té banjo haute pression mâle métrique/Filetage mâle métrique avec joint métal/Cône EO 24°
TH-M-KDS	Té banjo haute pression mâle métrique/Filetage mâle métrique avec bague à joint souple/Cône EO 24°
TH-R	Té banjo haute pression mâle BSPP
TH-R-KDS	Banjo haute pression mâle BSPP – Filetage mâle BSPP avec bague à joint souple/Cône EO 24°
TR	Té de réduction – Cône EO 24° – Tube/Tube
VEE	Coude orientable avec contre-écrou 45° – Cône EO 24°/filetage orientable
VH	Fourrures de renforcement – pour tubes acier à paroi mince
VKA	Obturateurs pour cônes 24° avec joint torique – Cône EO 24° avec joint torique
VKAM	Obturateurs avec écrou et joint torique pour cône EO 24° – Cône EO 24° avec joint torique
VSTI M/R-ED	Bouchons – tête 6 pans creux – M: Filetage mâle métrique – Etanchéité ED (ISO 9974); R: Filetage mâle BSPP – Etanchéité ED (ISO 1179)
VSTI M-OR	Bouchons – tête 6 pans creux – Filetage mâle métrique avec joint torique (ISO 6149)
W	Coude égal – Cône EO 24° – Tube/Tube
WEE	Coude orientable avec contre-écrou – Cône EO 24°/filetage orientable
WE-M	Coude mâle métrique – Filetage mâle métrique – arête étanche métallique (ISO 9974)/Cône EO 24°
WE-M (KEG)	Coude mâle métrique conique – Filetage mâle métrique (DIN 3852-1, type C)/Cône EO 24°
WE-NPT	Coude mâle NPT – Filetage mâle NPT (SAE J476)/Cône EO 24°
WE-R	Coude mâle cylindrique BSPP – Filetage mâle BSPP – arête étanche métallique (ISO 1179)/Cône EO 24°
WE-R (KEG)	Coude mâle BSPT – Filetage mâle conique BSPT (DIN 3852-2, type C)/Cône EO 24°
WH-M	Banjo haute pression mâle métrique/Filetage mâle métrique avec joint métal/Cône EO 24°
WH-M-KDS	Banjo haute pression mâle métrique/Filetage mâle métrique avec bague à joint souple/Cône EO 24°
WH-R	Banjo haute pression mâle BSPP/Filetage mâle BSPP avec joint métal/Cône EO 24°
WH-R-KDS	Banjo haute pression mâle BSPP/Filetage mâle BSPP avec bague à joint souple/Cône EO 24°
WSV	Coude traversée de cloison – Cône EO 24° – Tube/Tube

Ecrous de fonction FM EO2

pour tubes acier

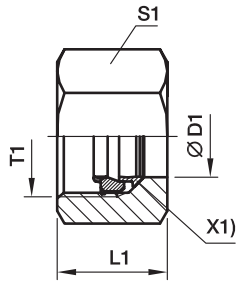

X1) Bague d'ancrage

Séries	D1	T1	L1	S1	Référence FM…CF Acier zingué Sans Cr(VI) Joint NBR	PN (bar)	FM…VITCF Acier zingué Sans Cr(VI) Joint FKM	PN (bar)	Poids gr./1 pièce
LL	04	M 08×1,0	11,0	10	**FM04LLCF**	100	—	100	5
	06	M 10×1,0	11,5	12	—	—	—	—	6
L	06	M 12×1,5	14,5	14	**FM06LCF**	500	**FM06LVITCF**	500	12
	08	M 14×1,5	14,5	17	**FM08LCF**	500	**FM08LVITCF**	500	17
	10	M 16×1,5	15,5	19	**FM10LCF**	500	**FM10LVITCF**	500	22
	12	M 18×1,5	15,5	22	**FM12LCF**	400	**FM12LVITCF**	400	30
	15	M 22×1,5	17,0	27	**FM15LCF**	400	**FM15LVITCF**	400	48
	18	M 26×1,5	18,0	32	**FM18LCF**	400	**FM18LVITCF**	400	70
	22	M 30×2,0	20,0	36	**FM22LCF**	250	**FM22LVITCF**	250	94
	28	M 36×2,0	21,0	41	**FM28LCF**	250	**FM28LVITCF**	250	106
	35	M 45×2,0	24,0	50	**FM35LCF**	250	**FM35LVITCF**	250	160
	42	M 52×2,0	24,0	60	**FM42LCF**	250	**FM42LVITCF**	250	244
S	06	M 14×1,5	16,5	17	**FM06SCF**	800	**FM06SVITCF**	800	20
	08	M 16×1,5	16,5	19	**FM08SCF**	800	**FM08SVITCF**	800	23
	10	M 18×1,5	17,5	22	**FM10SCF**	800	**FM10SVITCF**	800	37
	12	M 20×1,5	17,5	24	**FM12SCF**	630	**FM12SVITCF**	630	39
	14	M 22×1,5	20,5	27	**FM14SCF**	630	**FM14SVITCF**	630	60
	16	M 24×1,5	20,5	30	**FM16SCF**	630	**FM16SVITCF**	630	72
	20	M 30×2,0	24,0	36	**FM20SCF**	420	**FM20SVITCF**	420	121
	25	M 36×2,0	27,0	46	**FM25SCF**	420	**FM25SVITCF**	420	221
	30	M 42×2,0	29,0	50	**FM30SCF**	420	**FM30SVITCF**	420	248
	38	M 52×2,0	32,5	60	**FM38SCF**	420	**FM38SVITCF**	420	367

$\frac{\text{PN (bar)}}{10}$ = PN (MPa)

Ecrous de fonction FM EO2

pour tubes acier inoxydable

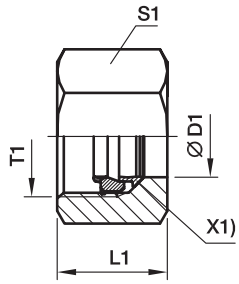

X1) Bague d'ancrage

Séries	D1	T1	L1	S1	Référence FM…71 Acier inox Joint FKM	PN (bar)	FM…NBR71 Acier inox Joint NBR	PN (bar)	FM…SSA Acier zingué Sans Cr(VI) bague d'ancrage : Acier inox Stainless Steel Joint NBR	PN (bar)	FM…VITSSA Acier zingué Sans Cr(VI) bague d'ancrage : Acier inox Stainless Steel Joint FKM	PN (bar)	Poids gr./pièce
LL	04	M 08×1,0	11,0	10	—	—	—	—	**FM04LLSSA**	100	—	—	5
	06	M 10×1,0	11,5	12	—	—	—	—	**FM06LLSSA**	100	—	—	6
L	06	M 12×1,5	14,5	14	**FM06L71**	315	**FM06LNBR71**	315	**FM06LSSA**	315	**FM06LVITSSA**	315	12
	08	M 14×1,5	14,5	17	**FM08L71**	315	**FM08LNBR71**	315	**FM08LSSA**	315	**FM08LVITSSA**	315	17
	10	M 16×1,5	15,5	19	**FM10L71**	315	**FM10LNBR71**	315	**FM10LSSA**	315	**FM10LVITSSA**	315	22
	12	M 18×1,5	15,5	22	**FM12L71**	315	**FM12LNBR71**	315	**FM12LSSA**	315	**FM12LVITSSA**	315	30
	15	M 22×1,5	17,0	27	**FM15L71**	315	**FM15LNBR71**	315	**FM15LSSA**	315	**FM15LVITSSA**	315	48
	18	M 26×1,5	18,0	32	**FM18L71**	315	**FM18LNBR71**	315	**FM18LSSA**	315	**FM18LVITSSA**	315	70
	22	M 30×2,0	20,0	36	**FM22L71**	160	**FM22LNBR71**	160	**FM22LSSA**	160	**FM22LVITSSA**	160	94
	28	M 36×2,0	21,0	41	**FM28L71**	160	**FM28LNBR71**	160	**FM28LSSA**	160	**FM28LVITSSA**	160	106
	35	M 45×2,0	24,0	50	**FM35L71**	160	**FM35LNBR71**	160	**FM35LSSA**	160	**FM35LVITSSA**	160	160
	42	M 52×2,0	24,0	60	**FM42L71**	160	**FM42LNBR71**	160	**FM42LSSA**	160	**FM42LVITSSA**	160	244
S	06	M 14×1,5	16,5	17	**FM06S71**	630	**FM06SNBR71**	630	**FM06SSSA**	630	**FM06SVITSSA**	630	20
	08	M 16×1,5	16,5	19	**FM08S71**	630	**FM08SNBR71**	630	**FM08SSSA**	630	**FM08SVITSSA**	630	23
	10	M 18×1,5	17,5	22	**FM10S71**	630	**FM10SNBR71**	630	**FM10SSSA**	630	**FM10SVITSSA**	630	37
	12	M 20×1,5	17,5	24	**FM12S71**	630	**FM12SNBR71**	630	**FM12SSSA**	630	**FM12SVITSSA**	630	39
	14	M 22×1,5	20,5	27	**FM14S71**	630	**FM14SNBR71**	630	**FM14SSSA**	630	**FM14SVITSSA**	630	60
	16	M 24×1,5	20,5	30	**FM16S71**	400	**FM16SNBR71**	400	**FM16SSSA**	400	**FM16SVITSSA**	400	72
	20	M 30×2,0	24,0	36	**FM20S71**	400	**FM20SNBR71**	400	**FM20SSSA**	400	**FM20SVITSSA**	400	121
	25	M 36×2,0	27,0	46	**FM25S71**	400	**FM25SNBR71**	400	**FM25SSSA**	400	**FM25SVITSSA**	400	221
	30	M 42×2,0	29,0	50	**FM30S71**	400	**FM30SNBR71**	400	**FM30SSSA**	400	**FM30SVITSSA**	400	248
	38	M 52×2,0	32,5	60	**FM38S71**	315	**FM38SNBR71**	315	**FM38SSSA**	315	**FM38SVITSSA**	315	367

$\frac{\text{PN (bar)}}{10} = \text{PN (MPa)}$

EO2-FORM – Ecrous de fonction

pour tubes acier

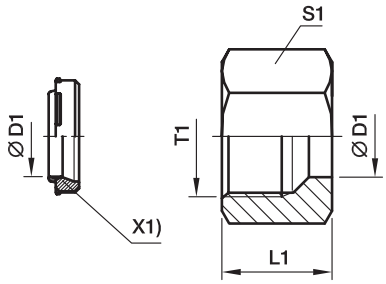

X1) Joint (DOZ)

Séries	D1	T1	L1	S1	Référence FORM…CF Acier zingué Sans Cr(VI) +Joint NBR	Référence FORM…VITCF Acier zingué Sans Cr(VI) +Joint FKM	PN (bar)	Poids gr./pièce
L	06	M 12×1,5	14,5	14	**FORM06LCF**	**FORM06LVITCF**	500	11
	08	M 14×1,5	14,5	17	**FORM08LCF**	**FORM08LVITCF**	500	16
	10	M 16×1,5	15,5	19	**FORM10LCF**	**FORM10LVITCF**	500	20
	12	M 18×1,5	15,5	22	**FORM12LCF**	**FORM12LVITCF**	400	27
	15	M 22×1,5	17,0	27	**FORM15LCF**	**FORM15LVITCF**	400	45
	18	M 26×1,5	18,0	32	**FORM18LCF**	**FORM18LVITCF**	400	67
	22	M 30×2,0	20,0	36	**FORM22LCF**	**FORM22LVITCF**	250	88
	28	M 36×2,0	21,0	41	**FORM28LCF**	**FORM28LVITCF**	250	99
	35	M 45×2,0	24,0	50	**FORM35LCF**	**FORM35LVITCF**	250	162
	42	M 52×2,0	24,0	60	**FORM42LCF**	**FORM42LVITCF**	250	233
S	06	M 14×1,5	16,5	17	**FORM06SCF**	**FORM06SVITCF**	800	19
	08	M 16×1,5	16,5	19	**FORM08SCF**	**FORM08SVITCF**	800	22
	10	M 18×1,5	17,5	22	**FORM10SCF**	**FORM10SVITCF**	800	34
	12	M 20×1,5	17,5	24	**FORM12SCF**	**FORM12SVITCF**	630	38
	14	M 22×1,5	20,5	27	**FORM14SCF**	**FORM14SVITCF**	630	57
	16	M 24×1,5	20,5	30	**FORM16SCF**	**FORM16SVITCF**	630	71
	20	M 30×2,0	24,0	36	**FORM20SCF**	**FORM20SVITCF**	420	115
	25	M 36×2,0	27,0	46	**FORM25SCF**	**FORM25SVITCF**	420	216
	30	M 42×2,0	29,0	50	**FORM30SCF**	**FORM30SVITCF**	420	242
	38	M 52×2,0	32,5	60	**FORM38SCF**	**FORM38SVITCF**	420	366

EO2-FORM – Ecrous de fonction

pour tubes acier inoxydable

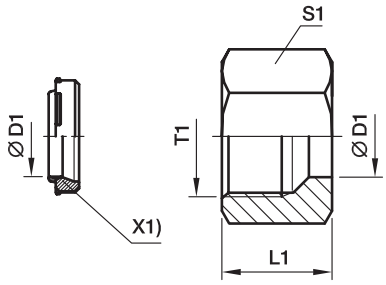

X1) Joint (DOZ)

Séries	D1	T1	L1	S1	Référence FORM…71 Acier inox Joint FKM	FORM…NBR71 Acier inox Joint NBR	FORM…CF Acier zingué Sans Cr(VI) +Joint NBR	FORM…VITCF Acier zingué Sans Cr(VI) +Joint FKM	PN (bar)	Poids gr./pièce
L	06	M 12×1,5	14,5	14	**FORM06L71**	**FORM06LNBR71**	**FORM06LCF**	**FORM06LVITCF**	315	11
	08	M 14×1,5	14,5	17	**FORM08L71**	**FORM08LNBR71**	**FORM08LCF**	**FORM08LVITCF**	315	16
	10	M 16×1,5	15,5	19	**FORM10L71**	**FORM10LNBR71**	**FORM10LCF**	**FORM10LVITCF**	315	21
	12	M 18×1,5	15,5	22	**FORM12L71**	**FORM12LNBR71**	**FORM12LCF**	**FORM12LVITCF**	315	27
	15	M 22×1,5	17,0	27	**FORM15L71**	**FORM15LNBR71**	**FORM15LCF**	**FORM15LVITCF**	315	46
	18	M 26×1,5	18,0	32	**FORM18L71**	**FORM18LNBR71**	**FORM18LCF**	**FORM18LVITCF**	315	68
	22	M 30×2,0	20,0	36	**FORM22L71**	**FORM22LNBR71**	**FORM22LCF**	**FORM22LVITCF**	160	89
	28	M 36×2,0	21,0	41	**FORM28L71**	**FORM28LNBR71**	**FORM28LCF**	**FORM28LVITCF**	160	101
	35	M 45×2,0	24,0	50	**FORM35L71**	**FORM35LNBR71**	**FORM35LCF**	**FORM35LVITCF**	160	165
	42	M 52×2,0	24,0	60	**FORM42L71**	**FORM42LNBR71**	**FORM42LCF**	**FORM42LVITCF**	160	237
S	06	M 14×1,5	16,5	17	**FORM06S71**	**FORM06SNBR71**	**FORM06SCF**	**FORM06SVITCF**	630	19
	08	M 16×1,5	16,5	19	**FORM08S71**	**FORM08SNBR71**	**FORM08SCF**	**FORM08SVITCF**	630	22
	10	M 18×1,5	17,5	22	**FORM10S71**	**FORM10SNBR71**	**FORM10SCF**	**FORM10SVITCF**	630	35
	12	M 20×1,5	17,5	24	**FORM12S71**	**FORM12SNBR71**	**FORM12SCF**	**FORM12SVITCF**	630	39
	14	M 22×1,5	20,5	27	**FORM14S71**	**FORM14SNBR71**	**FORM14SCF**	**FORM14SVITCF**	630	58
	16	M 24×1,5	20,5	30	**FORM16S71**	**FORM16SNBR71**	**FORM16SCF**	**FORM16SVITCF**	400	71
	20	M 30×2,0	24,0	36	**FORM20S71**	**FORM20SNBR71**	**FORM20SCF**	**FORM20SVITCF**	400	117
	25	M 36×2,0	27,0	46	**FORM25S71**	**FORM25SNBR71**	**FORM25SCF**	**FORM25SVITCF**	400	219
	30	M 42×2,0	29,0	50	**FORM30S71**	**FORM30SNBR71**	**FORM30SCF**	**FORM30SVITCF**	400	246
	38	M 52×2,0	32,5	60	**FORM38S71**	**FORM38SNBR71**	**FORM38SCF**	**FORM38SVITCF**	315	372

Écrou M · Raccord EO 24°

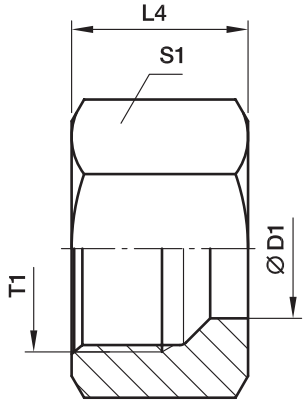

Écrou : M

Séries	D1	T1	L4	S1	Poids gr./pièce	Référence*	PN (bar)[1] CF	71	MS
LL[2])	04	M 08×1,0	11,0	10	4	**M04LL**	100	100	63
	06	M 10×1,0	11,5	12	6	**M06LL**	100	100	63
	08	M 12×1,0	12,0	14	7	**M08LL**	100	100	63
	10	M 14×1,0	12,5	17	11	**M10LL**	100	100	63
	12	M 16×1,0	13,0	19	13	**M12LL**	100	100	63
L[3])	06	M 12×1,5	14,5	14	10	**M06L**	500	315	200
	08	M 14×1,5	14,5	17	15	**M08L**	500	315	200
	10	M 16×1,5	15,5	19	18	**M10L**	500	315	200
	12	M 18×1,5	15,5	22	25	**M12L**	400	315	200
	15	M 22×1,5	17,0	27	42	**M15L**	400	315	200
	18	M 26×1,5	18,0	32	62	**M18L**	400	315	200
	22	M 30×2,0	20,0	36	82	**M22L**	250	160	100
	28	M 36×2,0	21,0	41	89	**M28L**	250	160	100
	35	M 45×2,0	24,0	50	137	**M35L**	250	160	100
	42	M 52×2,0	24,0	60	216	**M42L**	250	160	100
S[4])	06	M 14×1,5	16,5	17	17	**M06S**	800	630	400
	08	M 16×1,5	16,5	19	20	**M08S**	800	630	400
	10	M 18×1,5	17,5	22	31	**M10S**	800	630	400
	12	M 20×1,5	17,5	24	34	**M12S**	630	630	400
	14	M 22×1,5	20,5	27	53	**M14S**	630	630	400
	16	M 24×1,5	20,5	30	66	**M16S**	630	400	250
	20	M 30×2,0	24,0	36	102	**M20S**	420	400	250
	25	M 36×2,0	27,0	46	202	**M25S**	420	400	250
	30	M 42×2,0	29,0	50	219	**M30S**	420	400	250
	38	M 52×2,0	32,5	60	339	**M38S**	420	315	200

[1]) Pression mentionnée = article existant

[2]) LL = Série très légère; [3]) L = Série légère; [4]) S = Série lourde

$\frac{\text{PN (bar)}}{10}$ = PN (MPa)

*Référence raccord : compléter les références avec les **suffixes** correspondant à la matière choisie.

Références complémentaires		
Matière	Suffixes correspondant à la surface et à la matière	Exemple
Acier, zingué, sans Cr(VI)	CFX	M16SCFX
Acier inox	EODURX	M16SEODURX
Laiton	MSX	M16SMSX

D bague d'ancrage · PSR bague progressive

pour cône EO 24°

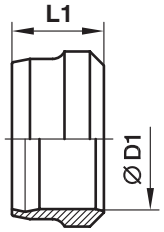

Bague d'ancrage :
D pour série LL

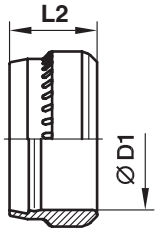

Bague progressive :
PSR pour séries L et S

Séries	D1	L1	Bague d'ancrage D Référence Acier, zingué Sans Cr(VI)	PN (bar)	Acier inox	PN (bar)	Laiton	PN (bar)	L2	Bague progressive PSR Référence Acier, zingué Sans Cr(VI)	PN (bar)	Poids gr./pièce
LL	04	6,0	**D04LLX**	100	**D04LL71X**	100	**D04LLMSX**	63	—	—	—	0,3
	06	7,0	**D06LLX**	100	**D06LL71X**	100	**D06LLMSX**	63	—	—	—	0,8
	08	7,0	**D08LLX**	100	**D08LL71X**	100	**D08LLMSX**	63	—	—	—	1,0
	10	7,0	**D10LLX**	100	**D10LL71X**	100	**D10LLMSX**	63	—	—	—	1,3
	12	7,5	**D12LLX**	100	**D12LL71X**	100	**D12LLMSX**	63	—	—	—	1,6
L	06	9,5	—	—	—	—	**D06LMSX**	200	9,5	**PSR06LX**	500	1,7
	08	9,0	—	—	—	—	**D08LMSX**	200	9,5	**PSR08LX**	500	2,2
	10	10,0	—	—	—	—	**D10LMSX**	200	10,0	**PSR10LX**	500	3,1
	12	10,0	—	—	—	—	**D12LMSX**	200	10,0	**PSR12LX**	400	3,5
	15	10,0	—	—	—	—	**D15LMSX**	200	10,0	**PSR15LX**	400	4,5
	18	10,0	—	—	—	—	**D18LMSX**	200	10,0	**PSR18LX**	400	5,5
	22	10,5	—	—	—	—	**D22LMSX**	100	10,5	**PSR22LX**	250	7,3
	28	10,5	—	—	—	—	**D28LMSX**	100	10,5	**PSR28LX**	250	9,4
	35	13,0	—	—	—	—	**D35LMSX**	100	13,0	**PSR35LX**	250	20,0
	42	13,5	—	—	—	—	**D42LMSX**	100	13,0	**PSR42LX**	250	23,0
S	06	9,5	—	—	—	—	**D06LMSX**	400	9,5	**PSR06LX**	800	1,7
	08	9,0	—	—	—	—	**D08LMSX**	400	9,5	**PSR08LX**	800	3,2
	10	10,0	—	—	—	—	**D10LMSX**	400	10,0	**PSR10LX**	800	3,1
	12	10,0	—	—	—	—	**D12LMSX**	400	10,0	**PSR12LX**	630	3,5
	14	10,0	—	—	—	—	**D14SMSX**	400	10,0	**PSR14SX**	630	3,9
	16	10,5	—	—	—	—	**D16SMSX**	250	10,0	**PSR16SX**	630	5,6
	20	12,5	—	—	—	—	**D20SMSX**	250	13,0	**PSR20SX**	420	11,4
	25	12,5	—	—	—	—	**D25SMSX**	250	13,0	**PSR25SX**	420	13,3
	30	13,0	—	—	—	—	**D30SMSX**	250	13,0	**PSR30SX**	420	19,3
	38	13,5	—	—	—	—	**D38SMSX**	200	13,0	**PSR38SX**	420	22,5

$\frac{\text{PN (bar)}}{10} = \text{PN (MPa)}$

DPR bague progressive

pour cône EO 24°

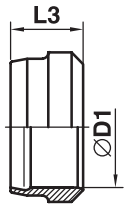

Bague progressive:
DPR

Séries	D1	L3	Bague progressive **DPR** Référence Acier inox	Acier inox SPH	PN (bar)	Poids gr./pièce
L	06	9,0	**DPR06L71X**	**DPR06LSPH71X**	315	1,7
	08	9,0	**DPR08L71X**	**DPR08LSPH71X**	315	2,2
	10	9,5	**DPR10L71X**	**DPR10LSPH71X**	315	3,1
	12	9,8	**DPR12L71X**	**DPR12LSPH71X**	315	3,5
	15	9,5	**DPR15L71X**	**DPR15LSPH71X**	315	4,5
	18	9,5	**DPR18L71X**	**DPR18LSPH71X**	315	5,5
	22	10,5	**DPR22L71X**	**DPR22LSPH71X**	160	7,3
	28	11,0	**DPR28L71X**	**DPR28LSPH71X**	160	9,4
	35	13,5	**DPR35L71X**	**DPR35LSPH71X**	160	20,0
	42	13,5	**DPR42L71X**	**DPR42LSPH71X**	160	23,0
S	06	9,0	**DPR06L71X**	**DPR06LSPH71X**	630	1,7
	08	9,0	**DPR08L71X**	**DPR08LSPH71X**	630	3,2
	10	9,5	**DPR10L71X**	**DPR10LSPH71X**	630	3,1
	12	9,8	**DPR12L71X**	**DPR12LSPH71X**	630	3,5
	14	9,5	**DPR14S71X**	**DPR14SSPH71X**	630	3,9
	16	9,5	**DPR16S71X**	**DPR16SSPH71X**	400	5,6
	20	12,5	**DPR20S71X**	**DPR20SSPH71X**	400	11,4
	25	12,5	**DPR25S71X**	**DPR25SSPH71X**	400	13,3
	30	12,5	**DPR30S71X**	**DPR30SSPH71X**	400	19,3
	38	13,0	**DPR38S71X**	**DPR38SSPH71X**	315	22,5

$\frac{\text{PN (bar)}}{10} = \text{PN (MPa)}$

S Manchon fileté

Pour taraudages selon DIN 3854

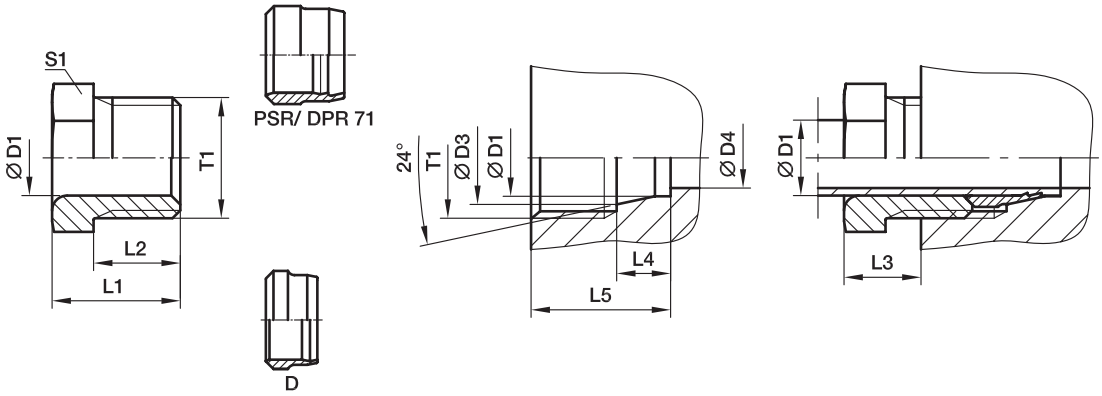

Séries	D1	T1	D3	D4	L1	L2	L3	L4	L5	S1	Poids gr./pièce	Référence*	PN (bar)[1] CF	PN (bar)[1] 71
LL[2])	04	M 08×1,0	5,0	3,0	12	8,0	6	4,0	12,5	8	3	**S04LL**	100	100
	06	M 10×1,0	7,5	4,5	13	9,0	7	5,5	14,5	10	4	**S06LL**	100	100
	08	M 12×1,0	9,5	6,0	14	9,5	7	5,5	14,5	12	6	**S08LL**	100	100
L[3])	06	M 12×1,5	8,1	4,0	16	11,5	10	7,0	18,5	12	9	**S06L**	315	315
	08	M 14×1,5	10,1	6,0	16	11,5	10	7,0	18,5	14	11	**S08L**	315	315
	10	M 16×1,5	12,3	8,0	17	11,5	10	7,0	18,5	17	15	**S10L**	315	315
	12	M 18×1,5	14,3	10,0	18	12,0	10	7,0	19,0	19	19	**S12L**	315	315

[1]) Pression mentionnée = article existant

[2]) LL = Série très légère; [3]) L = Série légère

$\frac{\text{PN (bar)}}{10}$ = PN (MPa)

*Référence raccord : compléter les références avec les **suffixes** correspondant à la matière choisie.

Références complémentaires		
Matière	Suffixes correspondant à la surface et à la matière	Exemple
Acier, zingué, sans Cr(VI)	CFX	S10LCFX
Acier inox	71X	S10L71X

G Union

Cône EO 24° – Tube/Tube

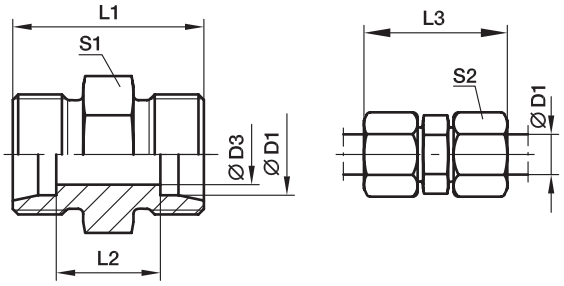

Séries	D1	D3	L1	L2	L3	S1	S2	Poids gr./pièce	Référence*	PN (bar)[1] CF	71	MS
LL[2])	04	3,0	20	12	31	9	10	5	**G04LL**	100	100	63
	06	4,5	20	9	32	11	12	7	**G06LL**	100	100	63
	08	6,0	23	12	35	12	14	10	**G08LL**	100	100	63
	10	8,0	23	12	35	14	17	13	**G10LL**	100	100	63
	12	10,0	23	11	35	17	19	16	**G12LL**	100	100	63
L[3])	06	4,0	24	10	39	12	14	12	**G06L**	500	315	200
	08	6,0	25	11	40	14	17	16	**G08L**	500	315	200
	10	8,0	27	13	42	17	19	23	**G10L**	500	315	200
	12	10,0	28	14	43	19	22	28	**G12L**	400	315	200
	15	12,0	30	16	46	24	27	51	**G15L**	400	315	200
	18	15,0	31	16	48	27	32	69	**G18L**	400	315	200
	22	19,0	35	20	52	32	36	90	**G22L**	250	160	100
	28	24,0	36	21	54	41	41	137	**G28L**	250	160	100
	35	30,0	41	20	63	46	50	214	**G35L**	250	160	100
	42	36,0	43	21	66	55	60	296	**G42L**	250	160	100
S[4])	06	4,0	30	16	45	14	17	26	**G06S**	800	630	400
	08	5,0	32	18	47	17	19	37	**G08S**	800	630	400
	10	7,0	32	17	49	19	22	44	**G10S**	800	630	400
	12	8,0	34	19	51	22	24	60	**G12S**	630	630	400
	14	10,0	38	22	57	24	27	77	**G14S**	630	630	400
	16	12,0	38	21	57	27	30	90	**G16S**	630	400	250
	20	16,0	44	23	66	32	36	143	**G20S**	420	400	250
	25	20,0	50	26	74	41	46	251	**G25S**	420	400	250
	30	25,0	54	27	80	46	50	330	**G30S**	420	400	250
	38	32,0	61	29	90	55	60	545	**G38S**	420	315	200

[1]) Pression mentionnée = article existant

[2]) LL = Série très légère; [3]) L = Série légère; [4]) S = Série lourde

$\frac{\text{PN (bar)}}{10}$ = PN (MPa)

Fourni sans écrou ni bague, pour livraison en raccord complet, voir page I7.

*Référence raccord : compléter les références avec les **suffixes** correspondant à la matière choisie.

Références complémentaires		
Matière	Suffixes correspondant à la surface et à la matière	Exemple
Acier, zingué, sans Cr(VI)	CFX	G16SCFX
Acier inox	71X	G16S71X
Laiton	MSX	G16SMSX

GR Réduction

Cône EO 24° – Tube/Tube

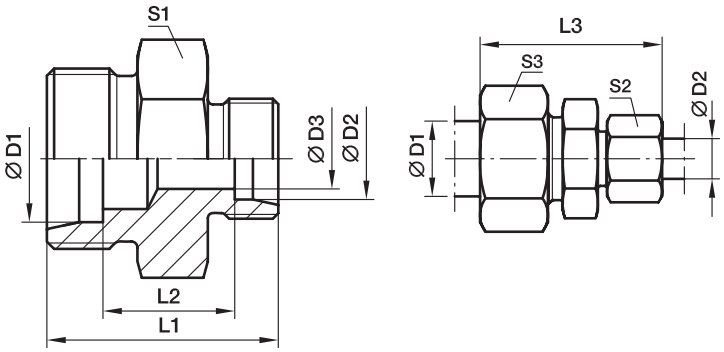

Séries	D1	D2	D3	L1	L2	L3	S1	S2	S3	Poids gr./pièce	Référence*	PN (bar)[1] CF	71	MS
LL[2])	06	04	3,0	20	10,5	32	11	10	12	7	**GR06/04LL**	100	100	63
	08	04	3,0	22	12,5	34	12	10	14	9	**GR08/04LL**	100	100	63
	08	06	4,5	22	11,0	34	12	12	14	11	**GR08/06LL**	100	100	63
L[3])	08	06	4,0	25	11,0	40	14	14	17	16	**GR08/06L**	500	315	200
	10	06	4,0	26	12,0	41	17	14	19	21	**GR10/06L**	500	315	200
	10	08	6,0	26	12,0	41	17	17	19	21	**GR10/08L**	500	315	200
	12	06	4,0	27	13,0	42	19	14	22	26	**GR12/06L**	400	315	200
	12	08	6,0	27	13,0	42	19	17	22	26	**GR12/08L**	400	315	200
	12	10	8,0	28	14,0	43	19	19	22	29	**GR12/10L**	400	315	200
	15	10	8,0	29	15,0	45	24	19	27	46	**GR15/10L**	400	315	200
	15	12	10,0	29	15,0	45	24	22	27	45	**GR15/12L**	400	315	200
	18	10	8,0	30	15,5	46	27	19	32	65	**GR18/10L**	400	315	200
	18	12	10,0	30	15,5	46	27	22	32	64	**GR18/12L**	400	315	200
	18	15	12,0	31	16,5	48	27	27	32	65	**GR18/15L**	400	315	200
	22	12	10,0	32	17,5	48	32	22	36	80	**GR22/12L**	250	160	100
	22	15	12,0	33	18,5	50	32	27	36	89	**GR22/15L**	250	160	100
	22	18	15,0	33	18,0	50	32	32	36	89	**GR22/18L**	250	160	100
	28	18	15,0	34	19,0	52	41	32	41	142	**GR28/18L**	250	160	100
	28	22	19,0	36	21,0	54	41	36	41	139	**GR28/22L**	250	160	100
	35	22	19,0	39	21,0	59	46	36	50	202	**GR35/22L**	250	160	100
	35	28	24,0	39	21,0	59	46	41	50	206	**GR35/28L**	250	160	100
	42	35	30,0	43	21,5	66	55	50	60	330	**GR42/35L**	250	160	100
S[4])	08	06	4,0	32	18,0	47	17	17	19	35	**GR08/06S**	800	630	400
	10	06	4,0	32	17,5	48	19	17	22	41	**GR10/06S**	800	630	400
	10	08	5,0	32	17,5	48	19	19	22	42	**GR10/08S**	800	630	400
	12	06	4,0	34	19,5	50	22	17	24	56	**GR12/06S**	630	630	400
	12	08	5,0	34	19,5	50	22	19	24	57	**GR12/08S**	630	630	400
	12	10	7,0	34	19,0	51	22	22	24	59	**GR12/10S**	630	630	400
	14	10	7,0	36	20,5	54	24	22	27	70	**GR14/10S**	630	630	400
	14	12	8,0	36	20,5	54	24	24	27	72	**GR14/12S**	630	630	400
	16	10	7,0	36	20,0	54	27	22	30	80	**GR16/10S**	630	400	250
	16	12	8,0	36	20,0	54	27	24	30	87	**GR16/12S**	630	400	250
	16	14	10,0	36	21,5	57	27	27	30	79	**GR16/14S**	630	400	250
	20	10	7,0	40	22,0	60	32	22	36	129	**GR20/10S**	420	400	250
	20	12	8,0	40	22,0	60	32	24	36	131	**GR20/12S**	420	400	250
	20	16	12,0	42	23,0	63	32	30	36	134	**GR20/16S**	420	400	250
	25	16	12,0	46	25,5	68	41	30	46	236	**GR25/16S**	420	400	250
	25	20	16,0	48	25,5	71	41	36	46	235	**GR25/20S**	420	400	250
	30	20	16,0	50	26,0	74	46	36	50	299	**GR30/20S**	420	400	250
	30	25	20,0	52	26,5	77	46	46	50	317	**GR30/25S**	420	400	250
	38	30	25,0	59	29,5	87	55	50	60	522	**GR38/30S**	420	315	200

[1]) Pression mentionnée = article existant

[2]) LL = Série très légère; [3]) L = Série légère;
[4]) S = Série lourde

$\frac{\text{PN (bar)}}{10}$ = PN (MPa)

Fourni sans écrou ni bague, pour livraison en raccord complet, voir page I7.

*Référence raccord : compléter les références avec les **suffixes** correspondant à la matière choisie.

Références complémentaires		
Matière	Suffixes correspondant à la surface et à la matière	Exemple
Acier, zingué, sans Cr(VI)	CFX	GR16/12SCFX
Acier inox	71X	GR16/12S71X
Laiton	MSX	GR16/12SMSX

W Coude égal

Cône EO 24° – Tube/Tube

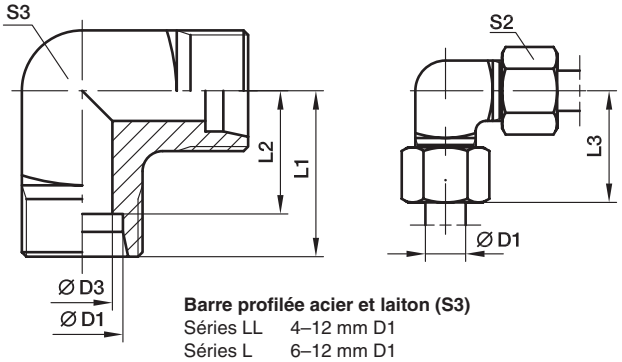

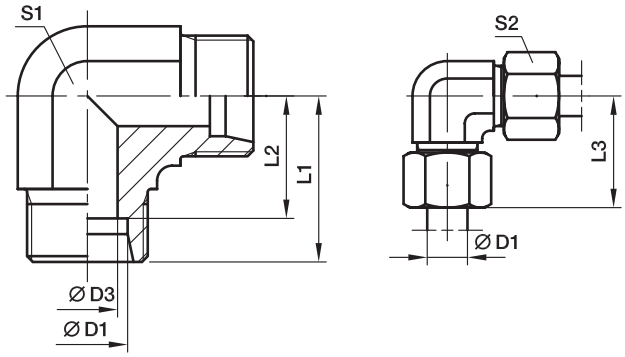

Barre profilée acier et laiton (S3)
Séries LL 4–12 mm D1
Séries L 6–12 mm D1
Séries S 6–12 mm D1

Séries	D1	D3	L1	L2	L3	S1	S2	S3	Poids gr./pièce	Référence*	PN (bar)[1] CF	71	MS
LL[2])	04	3,0	15	11,0	21	9	10	9	13	**W04LL**	100	100	63
	06	4,5	15	9,5	21	9	12	11	15	**W06LL**	100	100	63
	08	6,0	17	11,5	23	12	14	12	23	**W08LL**	100	100	63
	10	8,0	18	12,5	24	12	17	14	32	**W10LL**	100	100	63
	12	10,0	19	13,0	25	14	19	17	41	**W12LL**	100	100	63
L[3])	06	4,0	19	12,0	27	12	14	12	29	**W06L**	500	315	200
	08	6,0	21	14,0	29	12	17	14	43	**W08L**	500	315	200
	10	8,0	22	15,0	30	14	19	17	54	**W10L**	500	315	200
	12	10,0	24	17,0	32	19	22		80	**W12L**	400	315	200
	15	12,0	28	21,0	36	19	27		81	**W15L**	400	315	200
	18	15,0	31	23,5	40	24	32		140	**W18L**	400	315	200
	22	19,0	35	27,5	44	27	36		178	**W22L**	250	160	100
	28	24,0	38	30,5	47	36	41		340	**W28L**	250	160	100
	35	30,0	45	34,5	56	41	50		458	**W35L**	250	160	100
	42	36,0	51	40,0	63	50	60		776	**W42L**	250	160	100
S[4])	06	4,0	23	16,0	31	12	17	14	52	**W06S**	800	630	400
	08	5,0	24	17,0	32	14	19	17	74	**W08S**	800	630	400
	10	7,0	25	17,5	34	19	22		97	**W10S**	800	630	400
	12	8,0	29	21,5	38	17	24	22	137	**W12S**	630	630	400
	14	10,0	30	22,0	40	19	27		145	**W14S**	630	630	400
	16	12,0	33	24,5	43	24	30		162	**W16S**	630	400	250
	20	16,0	37	26,5	48	27	36		221	**W20S**	420	400	250
	25	20,0	42	30,0	54	36	46		424	**W25S**	420	400	250
	30	25,0	49	35,5	62	41	50		603	**W30S**	420	400	250
	38	32,0	57	41,0	72	50	60		1010	**W38S**	420	315	200

[1]) Pression mentionnée = article existant
[2]) LL = Série très légère; [3]) L = Série légère; [4]) S = Série lourde

$$\frac{\text{PN (bar)}}{10} = \text{PN (MPa)}$$

Fourni sans écrou ni bague, pour livraison en raccord complet, voir page I7.

*Référence raccord : compléter les références avec les **suffixes** correspondant à la matière choisie.

Références complémentaires		
Matière	Suffixes correspondant à la surface et à la matière	Exemple
Acier, zingué, sans Cr(VI)	CFX	W16SCFX
Acier inox	71X	W16S71X
Laiton	MSX	W16SMSX

T Té égal

Cône EO 24° – Tube/Tube

Barre profilée acier et laiton (S3)
Séries LL 4–10 mm D1
Séries L 6 + 8 mm D1
Séries S 6 mm D1

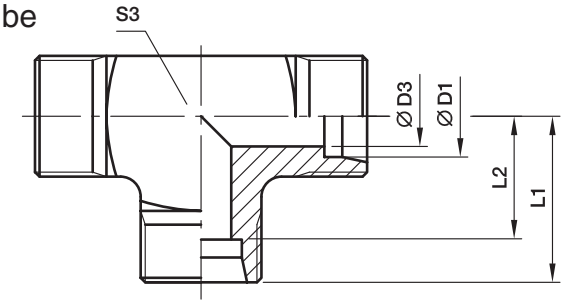

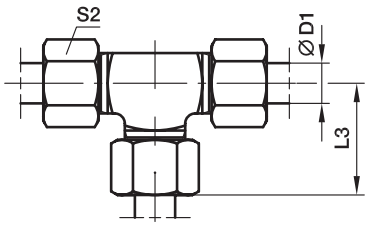

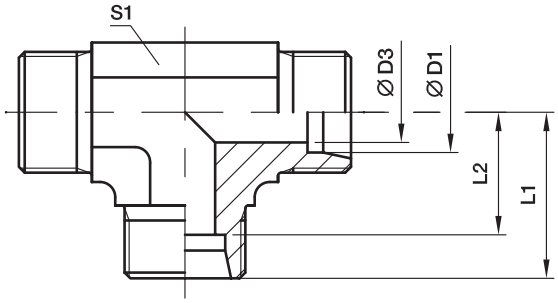

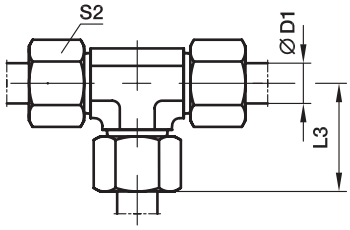

Séries	D1	D3	L1	L2	L3	S1	S2	S3	Poids gr./pièce	Référence*	PN (bar)[1] CF	71	MS
LL[2])	04	3,0	15	11,0	21	9	10	9	19	**T04LL**	100	100	63
	06	4,5	15	9,5	21	9	12	11	20	**T06LL**	100	100	63
	08	6,0	17	11,5	23	12	14	12	27	**T08LL**	100	100	63
	10	8,0	18	12,5	24	12	17	14	39	**T10LL**	100	100	63
	12	10,0	21	15,0	27	14	19		45	**T12LL**	100	100	63
L[3])	06	4,0	19	12,0	27	12	14	12	37	**T06L**	500	315	200
	08	6,0	21	14,0	29	12	17	14	53	**T08L**	500	315	200
	10	8,0	22	15,0	30	14	19		48	**T10L**	500	315	200
	12	10,0	24	17,0	32	17	22		65	**T12L**	400	315	200
	15	12,0	28	21,0	36	19	27		106	**T15L**	400	315	200
	18	15,0	31	23,5	40	24	32		179	**T18L**	400	315	200
	22	19,0	35	27,5	44	27	36		225	**T22L**	250	160	100
	28	24,0	38	30,5	47	36	41		396	**T28L**	250	160	100
	35	30,0	45	34,5	56	41	50		567	**T35L**	250	160	100
	42	36,0	51	40,0	63	50	60		905	**T42L**	250	160	100
S[4])	06	4,0	23	16,0	31	12	17	14	68	**T06S**	800	630	400
	08	5,0	24	17,0	32	14	19		70	**T08S**	800	630	400
	10	7,0	25	17,5	34	17	22		91	**T10S**	800	630	400
	12	8,0	29	21,5	38	17	24		117	**T12S**	630	630	400
	14	10,0	30	22,0	40	19	27		136	**T14S**	630	630	400
	16	12,0	33	24,5	43	24	30		202	**T16S**	630	400	250
	20	16,0	37	26,5	48	27	36		289	**T20S**	420	400	250
	25	20,0	42	30,0	54	36	46		545	**T25S**	420	400	250
	30	25,0	49	35,5	62	41	50		758	**T30S**	420	400	250
	38	32,0	57	41,0	72	50	60		1264	**T38S**	420	315	200

[1]) Pression mentionnée = article existant
[2]) LL = Série très légère; [3]) L = Série légère;
[4]) S = Série lourde

$\frac{\text{PN (bar)}}{10}$ = PN (MPa)

Fourni sans écrou ni bague, pour livraison en raccord complet, voir page I7.

*Référence raccord : compléter les références avec les **suffixes** correspondant à la matière choisie.

Références complémentaires		
Matière	Suffixes correspondant à la surface et à la matière	Exemple
Acier, zingué, sans Cr(VI)	CFX	T16SCFX
Acier inox	71X	T16S71X
Laiton	MSX	T16SMSX

TR Té de réduction

Cône EO 24° – Tube/Tube

Barre profilée acier et laiton (S1)
Séries LL 4–8 mm D1, D2, D3
Séries L 6+8 mm D1, D2, D3

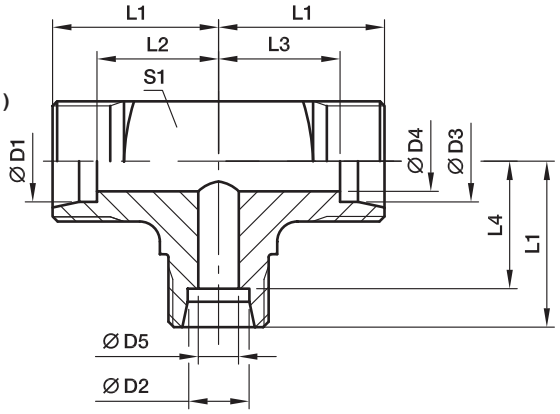

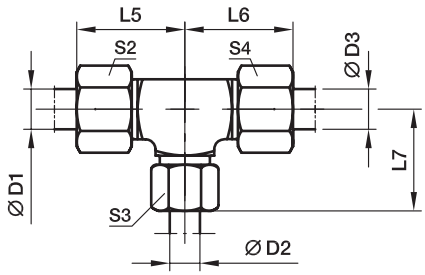

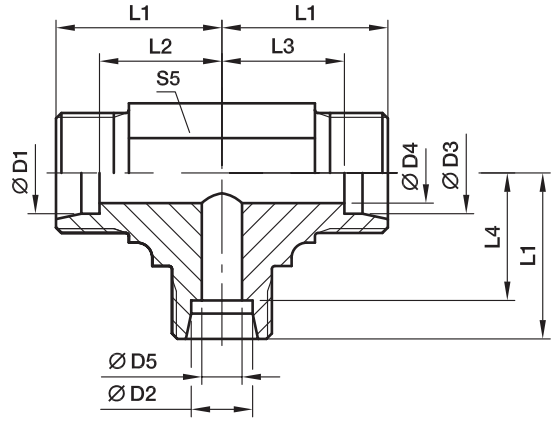

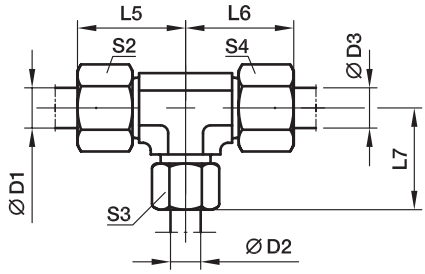

Séries	D1	D2	D3	D4	D5	L1	L2	L3	L4	L5	L6	L7	S1	S2	S3	S4	S5	Poids gr./pièce	Référence*	PN (bar)[1] CF	71	MS
LL[2])	04	08	04	3,0	6	17	13,0	13,0	11,5	23	23	23	12	10	14	10	12	27	**TR04/08/04LL**	100	100	63
	06	04	06	4,5	3	15	9,5	9,5	11,0	21	21	21	11	12	10	12	9	18	**TR06/04/06LL**	100	100	63
L[3])	06	08	06	4,0	6	21	14,0	14,0	14,0	29	29	29	14	14	17	14	12	54	**TR06/08/06L**	500	315	200
	08	06	08	6,0	4	21	14,0	14,0	14,0	29	29	29	14	17	14	17	12	53	**TR08/06/08L**	500	315	200
	06	10	06	4,0	8	22	15,0	15,0	15,0	30	30	30		14	19	14	14	53	**TR06/10/06L**	500	315	200
	08	10	08	6,0	8	22	15,0	15,0	15,0	30	30	30		17	19	17	14	50	**TR08/10/08L**	500	315	200
	10	06	10	8,0	4	22	15,0	15,0	15,0	30	30	30		19	14	19	14	46	**TR10/06/10L**	500	315	200
	10	08	10	8,0	6	22	15,0	15,0	15,0	30	30	30		19	17	19	14	43	**TR10/08/10L**	500	315	200
	10	10	06	4,0	8	22	15,0	15,0	15,0	30	30	30		19	19	14	14	49	**TR10/10/06L**	500	315	200
	08	12	08	6,0	10	24	17,0	17,0	17,0	32	32	32		17	22	17	17	67	**TR08/12/08L**	400	315	200
	12	06	12	10,0	4	24	17,0	17,0	17,0	32	32	32		22	14	22	17	66	**TR12/06/12L**	400	315	200
	12	08	08	6,0	6	24	17,0	17,0	17,0	32	32	32		22	17	17	17	66	**TR12/08/08L**	400	315	200
	12	08	12	10,0	6	24	17,0	17,0	17,0	32	32	32		22	17	22	17	68	**TR12/08/12L**	400	315	200
	12	10	10	8,0	8	24	17,0	17,0	17,0	32	32	32		22	19	19	17	67	**TR12/10/10L**	400	315	200
	12	10	12	10,0	8	24	17,0	17,0	17,0	32	32	32		22	19	22	17	67	**TR12/10/12L**	400	315	200
	12	12	10	8,0	10	24	17,0	17,0	17,0	32	32	32		22	22	19	17	64	**TR12/12/10L**	400	315	200
	10	15	10	8,0	12	28	21,0	21,0	21,0	36	36	36		19	27	19	19	105	**TR10/15/10L**	400	315	200
	12	15	12	10,0	12	28	21,0	21,0	21,0	36	36	36		22	27	22	19	102	**TR12/15/12L**	400	315	200
	15	06	15	12,0	4	28	21,0	21,0	21,0	36	36	36		27	14	27	19	107	**TR15/06/15L**	400	315	200
	15	10	15	12,0	8	28	21,0	21,0	21,0	36	36	36		27	19	27	19	105	**TR15/10/15L**	400	315	200
	15	12	12	10,0	10	28	21,0	21,0	21,0	36	36	36		27	22	22	19	101	**TR15/12/12L**	400	315	200
	15	12	15	12,0	10	28	21,0	21,0	21,0	36	36	36		27	22	27	19	105	**TR15/12/15L**	400	315	200
	15	15	12	10,0	12	28	21,0	21,0	21,0	36	36	36		27	27	22	19	103	**TR15/15/12L**	400	315	200
	12	18	12	10,0	15	31	24,0	24,0	23,5	39	39	40		22	32	22	24	177	**TR12/18/12L**	400	315	200
	18	10	10	8,0	8	31	23,5	24,0	24,0	40	39	39		32	19	19	24	173	**TR18/10/10L**	400	315	200
	18	10	18	15,0	8	31	23,5	23,5	24,0	40	40	39		32	19	32	24	182	**TR18/10/18L**	400	315	200
	18	12	18	15,0	10	31	23,5	23,5	24,0	40	40	39		32	22	32	24	174	**TR18/12/18L**	400	315	200

TR Té de réduction

Cône EO 24° – Tube/Tube

Séries	D1	D2	D3	D4	D5	L1	L2	L3	L4	L5	L6	L7	S1	S2	S3	S4	S5	Poids gr./pièce	Référence*	PN (bar)[1]) CF	71	MS
L[3])	18	15	18	15,0	12	31	23,5	23,5	24,0	40	40	39		32	27	32	24	179	**TR18/15/18L**	400	315	200
	18	18	10	8,0	15	31	23,5	24,0	23,5	40	39	40		32	32	19	24	171	**TR18/18/10L**	400	315	200
	22	10	22	19,0	8	35	27,5	27,5	28,0	44	44	43		36	19	36	27	232	**TR22/10/22L**	250	160	100
	22	12	22	19,0	10	35	27,5	27,5	28,0	44	44	43		36	22	36	27	229	**TR22/12/22L**	250	160	100
	22	15	15	12,0	12	35	27,5	28,0	28,0	44	43	43		36	27	27	27	240	**TR22/15/15L**	250	160	100
	22	15	22	19,0	12	35	27,5	27,5	28,0	44	44	43		36	27	36	27	233	**TR22/15/22L**	250	160	100
	22	18	18	15,0	15	35	27,5	27,5	27,5	44	44	44		36	32	32	27	236	**TR22/18/18L**	250	160	100
	22	18	22	19,0	15	35	27,5	27,5	27,5	44	44	44		36	32	36	27	239	**TR22/18/22L**	250	160	100
	22	22	18	15,0	19	35	27,5	27,5	27,5	44	44	44		36	36	32	27	228	**TR22/22/18L**	250	160	100
	28	10	28	24,0	8	38	30,5	30,5	31,0	47	47	46		41	19	41	36	412	**TR28/10/28L**	250	160	100
	28	12	28	24,0	10	38	30,5	30,5	31,0	47	47	46		41	22	41	36	408	**TR28/12/28L**	250	160	100
	28	15	28	24,0	12	38	30,5	30,5	31,0	47	47	46		41	27	41	36	423	**TR28/15/28L**	250	160	100
	28	18	28	24,0	15	38	30,5	30,5	30,5	47	47	47		41	32	41	36	421	**TR28/18/28L**	250	160	100
	28	22	22	19,0	19	38	30,5	30,5	30,5	47	47	47		41	36	36	36	412	**TR28/22/22L**	250	160	100
	28	22	28	24,0	19	38	30,5	30,5	30,5	47	47	47		41	36	41	36	415	**TR28/22/28L**	250	160	100
S[4])	10	06	10	7,0	4	25	17,5	17,5	18,0	34	34	33		22	17	22	17	103	**TR10/06/10S**	800	630	400
	12	08	08	5,0	5	29	21,5	22,0	22,0	38	37	37		24	19	19	17	107	**TR12/08/08S**	630	630	400
	12	08	12	8,0	5	29	21,5	21,5	22,0	38	38	37		24	19	24	17	105	**TR12/08/12S**	630	630	400
	12	10	12	8,0	7	29	21,5	21,5	21,5	38	38	38		24	22	24	17	114	**TR12/10/12S**	630	630	400
	12	16	12	8,0	12	33	25,5	25,5	24,5	42	42	43		24	30	24	24	190	**TR12/16/12S**	630	400	250
	16	06	16	12,0	4	33	24,5	24,5	26,0	43	43	41		30	17	30	24	176	**TR16/06/16S**	630	400	250
	16	08	16	12,0	5	33	24,5	24,5	26,0	43	43	41		30	19	30	24	208	**TR16/08/16S**	630	400	250
	16	10	16	12,0	7	33	24,5	24,5	25,5	43	43	42		30	22	30	24	210	**TR16/10/16S**	630	400	250
	16	12	16	12,0	8	33	24,5	24,5	25,5	43	43	42		30	24	30	24	386	**TR16/12/16S**	630	400	250
	16	20	16	12,0	16	37	28,5	28,5	26,5	47	47	48		30	36	30	27	296	**TR16/20/16S**	420	400	250
	20	10	20	16,0	7	37	26,5	26,5	29,5	48	48	46		36	22	36	27	553	**TR20/10/20S**	420	400	250
	20	12	20	16,0	8	37	26,5	26,5	29,5	48	48	46		36	24	36	27	306	**TR20/12/20S**	420	400	250
	20	16	20	16,0	12	37	26,5	26,5	28,5	48	48	47		36	30	36	27	285	**TR20/16/20S**	420	400	250
	20	25	20	16,0	20	42	31,5	31,5	30,0	53	53	54		36	46	36	36	544	**TR20/25/20S**	420	400	250
	25	16	25	20,0	12	42	30,0	30,0	33,5	54	54	52		46	30	46	36	556	**TR25/16/25S**	420	400	250
	25	20	25	20,0	16	42	30,0	30,0	31,5	54	54	53		46	36	46	36	544	**TR25/20/25S**	420	400	250
	25	30	25	20,0	25	49	37,0	37,0	35,5	61	61	62		46	50	46	41	791	**TR25/30/25S**	420	400	250

[1]) Pression mentionnée = article existant

[2]) LL = Série très légère; [3]) L = Série légère; [4]) S = Série lourde

$\frac{\text{PN (bar)}}{10}$ = PN (MPa)

Fourni sans écrou ni bague, pour livraison en raccord complet, voir page I7.

*Référence raccord : compléter les références avec les **suffixes** correspondant à la matière choisie.

Références complémentaires		
Matière	Suffixes correspondant à la surface et à la matière	Exemple
Acier, zingué, sans Cr(VI)	CFX	TR16/12/16SCFX
Acier inox	71X	TR16/12/16S71X
Laiton	MSX	TR16/12/16SMSX

K Croix égale

Cône EO 24° – Tube/Tube

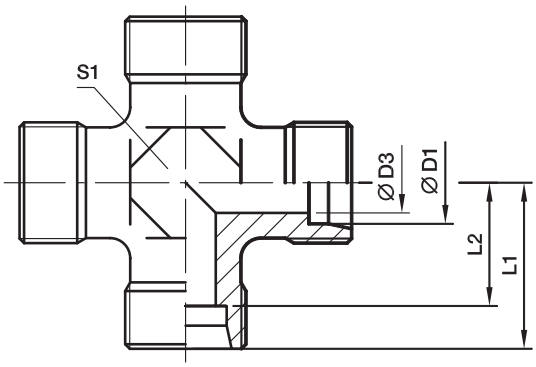

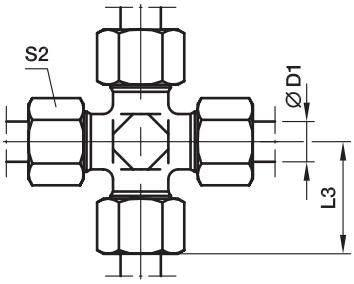

Séries	D1	D3	L1	L2	L3	S1	S2	Poids gr./pièce	Référence*	PN (bar)[1] CF	71	MS
LL[2])	04	3,0	15	11,0	21	9	10	13	**K04LL**	100	100	63
	06	4,5	15	9,5	21	9	12	14	**K06LL**	100	100	63
	08	6,0	17	11,5	23	12	14	24	**K08LL**	100	100	63
L[3])	06	4,0	19	12,0	27	12	14	35	**K06L**	315	315	200
	08	6,0	21	14,0	29	12	17	40	**K08L**	315	315	200
	10	8,0	22	15,0	30	14	19	52	**K10L**	315	315	200
	12	10,0	24	17,0	32	17	22	69	**K12L**	315	315	200
	15	12,0	28	21,0	36	19	27	130	**K15L**	315	315	200
	18	15,0	31	23,5	40	24	32	188	**K18L**	315	315	200
	22	19,0	35	27,5	44	27	36	251	**K22L**	160	160	100
	28	24,0	38	30,5	47	36	41	392	**K28L**	160	160	100
	35	30,0	45	34,5	56	41	50	618	**K35L**	160	160	100
	42	36,0	51	40,0	63	50	60	905	**K42L**	160	160	100
S[4])	06	4,0	23	16,0	31	12	17	58	**K06S**	630	630	400
	08	5,0	24	17,0	32	14	19	82	**K08S**	630	630	400
	10	7,0	25	17,5	34	17	22	97	**K10S**	630	630	400
	12	8,0	29	21,5	38	17	24	146	**K12S**	630	630	400
	14	10,0	30	22,0	40	19	27	176	**K14S**	400	400	250
	16	12,0	33	24,5	43	24	30	220	**K16S**	400	400	250
	20	16,0	37	26,5	48	27	36	339	**K20S**	315	315	200
	25	20,0	42	30,0	54	36	46	576	**K25S**	315	315	200
	30	25,0	49	35,5	62	41	50	843	**K30S**	315	315	200
	38	32,0	57	41,0	72	50	60	1350	**K38S**	315	315	200

[1]) Pression mentionnée = article existant

[2]) LL = Série très légère; [3]) L = Série légère; [4]) S = Série lourde

$\frac{\text{PN (bar)}}{10}$ = PN (MPa)

Fourni sans écrou ni bague, pour livraison en raccord complet, voir page I7.

*Référence raccord : compléter les références avec les **suffixes** correspondant à la matière choisie.

Références complémentaires		
Matière	Suffixes correspondant à la surface et à la matière	Exemple
Acier, zingué, sans Cr(VI)	CFX	K16SCFX
Acier inox	71X	K16S71X
Laiton	MSX	K16SMSX

SV Traversée de cloison

Cône EO 24° – Tube/Tube

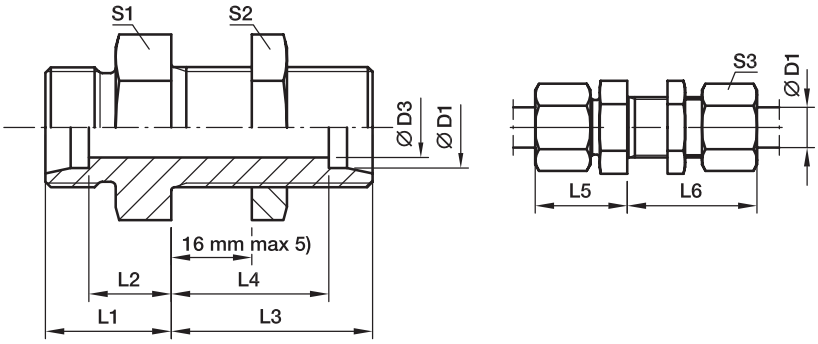

Séries	D1	D3	L1	L2	L3	L4	L5	L6	S1	S2	S3	Poids gr./pièce	Référence*	PN (bar)[1] CF	71	MS
L[3])	06	4	14	7,0	34	27,0	22	42	17	17	14	39	**SV06LOMD**	500	315	200
	08	6	15	8,0	34	27,0	23	42	19	19	17	50	**SV08LOMD**	500	315	200
	10	8	17	10,0	35	28,0	25	43	22	22	19	67	**SV10LOMD**	500	315	200
	12	10	17	10,0	36	29,0	25	44	24	24	22	78	**SV12LOMD**	400	315	200
	15	12	19	12,0	38	31,0	27	46	27	30	27	128	**SV15LOMD**	400	315	200
	18	15	21	13,5	40	32,5	30	49	32	36	32	198	**SV18LOMD**	400	315	200
	22	19	24	16,5	42	34,5	33	51	36	41	36	254	**SV22LOMD**	250	160	100
	28	24	26	18,5	43	35,5	35	52	41	46	41	335	**SV28LOMD**	250	160	100
	35	30	29	18,5	47	36,5	40	58	50	55	50	546	**SV35LOMD**	250	160	160
	42	36	30	19,0	47	36,0	42	59	60	65	60	758	**SV42LOMD**	250	160	160
S[4])	06	4	19	12,0	36	29,0	27	44	19	19	17	65	**SV06SOMD**	800	630	400
	08	5	20	13,0	36	29,0	28	44	22	22	19	87	**SV08SOMD**	800	630	400
	10	7	22	14,5	37	29,5	31	46	24	24	22	112	**SV10SOMD**	800	630	400
	12	8	22	14,5	38	30,5	31	47	27	27	24	141	**SV12SOMD**	630	630	400
	14	10	25	17,0	40	32,0	35	50	30	30	27	180	**SV14SOMD**	630	630	
	16	12	25	16,5	40	31,5	35	50	32	32	30	201	**SV16SOMD**	630	400	250
	20	16	28	17,5	44	33,5	39	55	41	41	36	462	**SV20SOMD**	420	400	250
	25	20	32	20,0	47	35,0	44	59	46	46	46	492	**SV25SOMD**	420	400	250
	30	25	35	21,5	51	37,5	48	64	50	50	50	631	**SV30SOMD**	420	400	250
	38	32	38	22,0	53	37,0	53	68	65	65	60	1083	**SV38SOMD**	420	315	

[1]) Pression mentionnée = article existant

[3]) L = Série légère; [4]) S = Série lourde

[5]) Epaisseur mini de traversée de cloison:
06–18 L et 06–16 S = 3 mm
22–42 L et 20–38 S = 4 mm

$\frac{\text{PN (bar)}}{10}$ = PN (MPa)

Fourni sans écrou ni bague, pour livraison en raccord complet, voir page I7.

Références complémentaires		
Matière	Suffixes correspondant à la surface et à la matière	Exemple
Acier, zingué, sans Cr(VI)	CF	SV16SOMDCF
Acier inox	71	SV16SOMD71
Laiton	MS	SV16SOMDMS

*Référence raccord : compléter les références avec les **suffixes** correspondant à la matière choisie.

WSV Coude traversée de cloison

Cône EO 24° – Tube/Tube

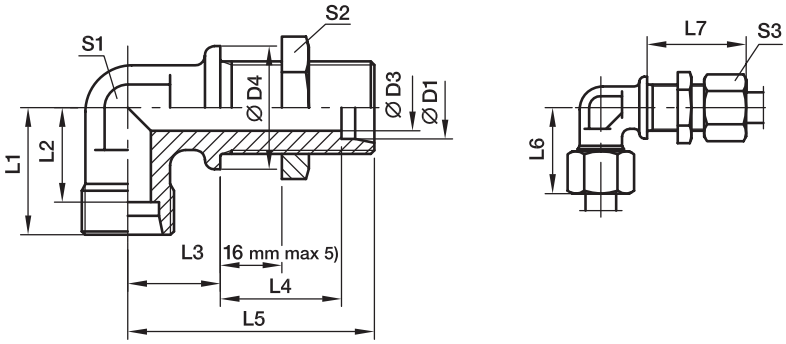

Séries	D1	D3	D4	L1	L2	L3	L4	L5	L6	L7	S1	S2	S3	Poids gr./pièce	Référence*	PN (bar)[1] CF	71	MS
L[3])	06	4	17	19	12,0	14	27,0	48	27	42	12	17	14	51	**WSV06LOMD**	315	315	200
	08	6	19	21	14,0	17	27,0	51	29	42	12	19	17	61	**WSV08LOMD**	315	315	200
	10	8	22	22	15,0	18	28,0	53	30	43	14	22	19	78	**WSV10LOMD**	315	315	200
	12	10	24	24	17,0	20	29,0	56	32	44	17	24	22	85	**WSV12LOMD**	315	315	200
	15	12	27	28	21,0	23	31,0	61	36	46	19	30	27	150	**WSV15LOMD**	315	315	200
	18	15	32	31	23,5	24	32,5	64	40	49	24	36	32	238	**WSV18LOMD**	315	315	200
	22	19	36	35	27,5	30	34,5	72	44	51	27	41	36	327	**WSV22LOMD**	160	160	
	28	24	42	38	30,5	34	35,5	77	47	52	36	46	41	482	**WSV28LOMD**	160	160	
	35	30	50	45	34,5	39	36,5	86	56	58	41	55	50	729	**WSV35LOMD**	160	160	
	42	36	60	51	40,0	43	36,0	90	63	59	50	65	60	1091	**WSV42LOMD**	160	160	
S[4])	06	4	19	23	16,0	17	29,0	53	31	44	12	19	17	72	**WSV06SOMD**	630	630	
	08	5	22	24	17,0	18	29,0	54	32	44	14	22	19	99	**WSV08SOMD**	630	630	
	10	7	24	25	17,5	20	29,5	57	34	46	17	24	22	128	**WSV10SOMD**	630	630	
	12	8	27	29	21,5	21	30,5	59	38	47	17	27	24	168	**WSV12SOMD**	630	630	
	14	10	27	30	22,0	23	32,0	63	40	50	19	30	27	194	**WSV14SOMD**	630	630	
	16	12	30	33	24,5	24	31,5	64	43	50	24	32	30	249	**WSV16SOMD**	400	400	
	20	16	36	37	26,5	30	33,5	74	48	55	27	41	36	390	**WSV20SOMD**	400	400	
	25	20	42	42	30,0	34	35,0	81	54	59	36	46	46	618	**WSV25SOMD**	400	400	
	30	25	50	49	35,5	39	37,5	90	62	64	41	50	50	889	**WSV30SOMD**	400	400	
	38	32	60	57	41,0	43	37,0	96	72	68	50	65	60	1337	**WSV38SOMD**	315	315	

[1]) Pression mentionnée = article existant

[3]) L = Série légère; [4]) S = Série lourde

[5]) Epaisseur mini de traversée de cloison:
06–18 L et 06–16 S = 3 mm
22–42 L et 20–38 S = 4 mm

$\frac{\text{PN (bar)}}{10}$ = PN (MPa)

Fourni sans écrou ni bague, pour livraison en raccord complet, voir page I7.

Références complémentaires		
Matière	Suffixes correspondant à la surface et à la matière	Exemple
Acier, zingué, sans Cr(VI)	CF	WSV16SOMDCF
Acier inox	71	WSV16SOMD71
Laiton	MS	WSV18LOMDMS

*Référence raccord : compléter les références avec les **suffixes** correspondant à la matière choisie.

EW Coude orientable avec joint torique

Cône EO 24° / Femelle orientable avec joint torique

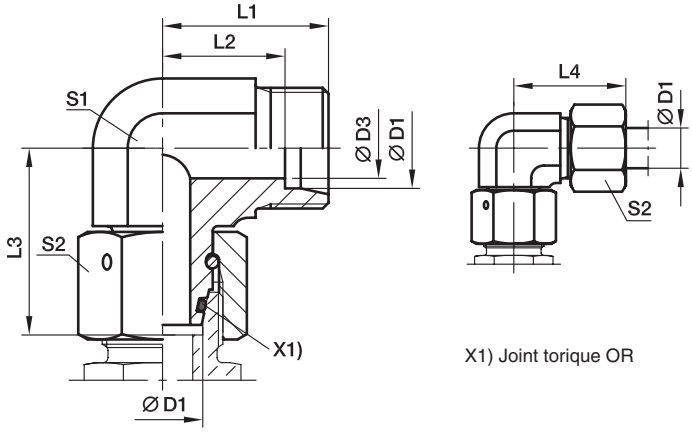

X1) Joint torique OR

Séries	D1	D3	L1	L2	L3	L4	S1	S2	Poids gr./pièce	Référence*	PN (bar)[1]) CF	PN (bar)[1]) 71
L[3])	06	4	19	12,0	26,0	27	12	14	34	**EW06LOMD**	500	315
	08	6	21	14,0	27,5	29	12	17	43	**EW08LOMD**	500	315
	10	8	22	15,0	29,0	30	14	19	58	**EW10LOMD**	500	315
	12	10	24	17,0	29,5	32	17	22	81	**EW12LOMD**	400	315
	15	12	28	21,0	32,5	36	19	27	128	**EW15LOMD**	400	315
	18	15	31	23,5	35,5	40	24	32	197	**EW18LOMD**	400	315
	22	19	35	27,5	38,5	44	27	36	258	**EW22LOMD**	250	160
	28	24	38	30,5	41,5	47	36	41	370	**EW28LOMD**	250	160
	35	30	45	34,5	51,0	56	41	50	593	**EW35LOMD**	250	160
	42	36	51	40,0	56,0	63	50	60	993	**EW42LOMD**	250	160
S[4])	06	4	23	16,0	27,0	31	12	17	48	**EW06SOMD**	800	630
	08	5	24	17,0	27,5	32	14	19	65	**EW08SOMD**	800	630
	10	6	25	17,5	30,0	34	17	22	92	**EW10SOMD**	800	630
	12	8	29	21,5	31,0	38	17	24	107	**EW12SOMD**	630	630
	14	9	30	22,0	35,0	40	19	27	146	**EW14SOMD**	630	630
	16	12	33	24,5	36,5	43	24	30	212	**EW16SOMD**	630	400
	20	16	37	26,5	44,5	48	27	36	309	**EW20SOMD**	420	400
	25	20	42	30,0	50,0	54	36	46	547	**EW25SOMD**	420	400
	30	25	49	35,5	55,0	62	41	50	744	**EW30SOMD**	420	400
	38	32	57	41,0	63,0	72	50	60	1222	**EW38SOMD**	420	315

[1]) Pression mentionnée = article existant

[3]) L = Série légère; [4]) S = Série lourde

$$\frac{\text{PN (bar)}}{10} = \text{PN (MPa)}$$

Fourni sans écrou ni bague, pour livraison en raccord complet et/ou autre matière de joint, voir page I7.

*Référence raccord: compléter les références avec les **suffixes** correspondant à la matière choisie.

Références complémentaires			
Matière	Suffixes correspondant à la surface et à la matière	Exemple	Matière d'étanchéité standard (pas de suffixe nécessaire)
Acier, zingué, sans Cr(VI)	CF	EW16SOMDCF	NBR
Acier inox	71	EW16SOMD71	VIT

EV Coude orientable 45° avec joint torique

Cône EO 24° / Femelle orientable avec joint torique

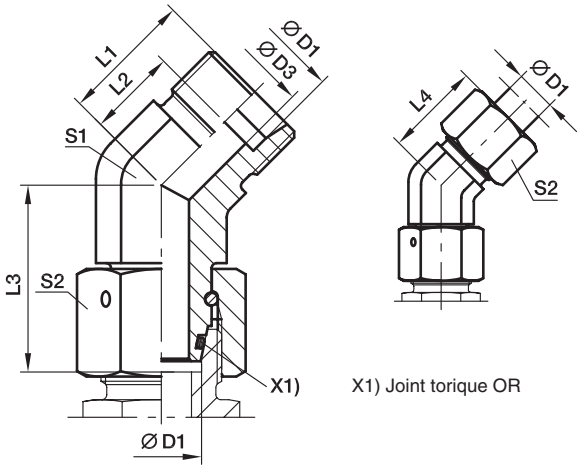

X1) Joint torique OR

Séries	D1	D3	L1	L2	L3	L4	S1	S2	Poids gr./pièce	Référence*	PN (bar)[1] CF	PN (bar)[1] 71
L[3])	06	4	16,0	9,0	26,0	24	14	14	37	**EV06LOMD**	315	315
	08	6	19,0	12,0	27,5	27	14	17	49	**EV08LOMD**	315	315
	10	8	19,0	12,0	29,0	27	19	19	77	**EV10LOMD**	315	315
	12	10	21,0	14,0	29,5	29	19	22	86	**EV12LOMD**	315	315
	15	12	24,0	17,0	32,5	32	22	27	144	**EV15LOMD**	315	315
	18	15	24,0	16,5	35,5	33	27	32	210	**EV18LOMD**	315	315
	22	19	26,0	18,5	38,5	35	30	36	270	**EV22LOMD**	160	160
	28	24	30,5	23,0	41,5	40	36	41	385	**EV28LOMD**	160	160
	35	30	37,0	26,5	51,0	48	50	50	805	**EV35LOMD**	160	160
	42	36	37,0	26,0	56,0	49	50	60	887	**EV42LOMD**	160	160
S[4])	06	4	16,0	9,0	27,0	24	14	17	50	**EV06SOMD**	630	630
	08	5	19,0	12,0	27,5	27	19	19	80	**EV08SOMD**	630	630
	10	7	21,0	13,5	30,0	30	19	22	95	**EV10SOMD**	630	630
	12	8	24,0	16,5	31,0	33	22	24	137	**EV12SOMD**	630	630
	16	12	24,0	15,5	36,5	34	27	30	217	**EV16SOMD**	400	400
	20	16	26,5	16,0	44,5	38	30	36	313	**EV20SOMD**	400	400
	25	20	30,5	18,5	50,0	43	36	46	529	**EV25SOMD**	400	400
	30	25	37,0	23,5	55,0	50	50	50	940	**EV30SOMD**	400	400
	38	32	37,0	21,0	63,0	52	50	60	1055	**EV38SOMD**	315	315

[1]) Pression mentionnée = article existant

[3]) L = Série légère; [4]) S = Série lourde

$\frac{\text{PN (bar)}}{10}$ = PN (MPa)

Fourni sans écrou ni bague, pour livraison en raccord complet et/ou autre matière de joint, voir page I7.

Références complémentaires			
Matière	Suffixes correspondant à la surface et à la matière	Exemple	Matière d'étanchéité standard (pas de suffixe nécessaire)
Acier, zingué, sans Cr(VI)	CF	EV16SOMDCF	NBR
Acier inox	71	EV16SOMD71	VIT

*Référence raccord: compléter les références avec les **suffixes** correspondant à la matière choisie.

ET Té orientable avec joint torique

Cône EO 24° / Femelle orientable avec joint torique

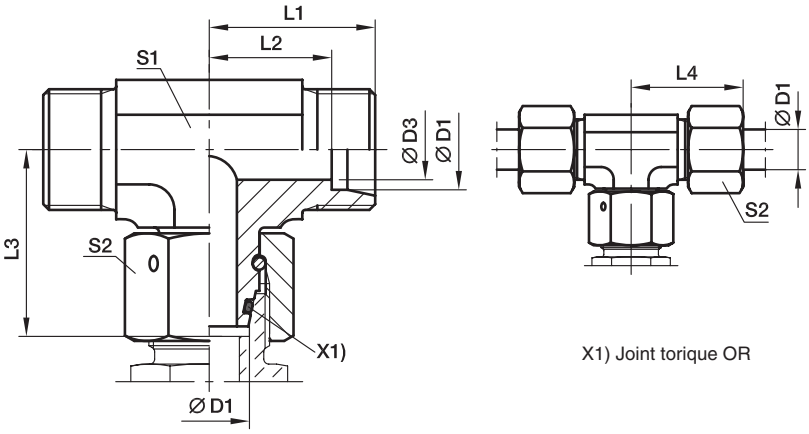

X1) Joint torique OR

Séries	D1	D3	L1	L2	L3	L4	S1	S2	Poids gr./pièce	Référence*	PN (bar)[1] CF	PN (bar)[1] 71
L[3])	06	4	19	12,0	26,0	27	12	14	42	**ET06LOMD**	500	315
	08	6	21	14,0	27,5	29	12	17	53	**ET08LOMD**	500	315
	10	8	22	15,0	29,0	30	14	19	71	**ET10LOMD**	500	315
	12	10	24	17,0	29,5	32	17	22	97	**ET12LOMD**	400	315
	15	12	28	21,0	32,5	36	19	27	159	**ET15LOMD**	400	315
	18	15	31	23,5	35,5	40	24	32	239	**ET18LOMD**	400	315
	22	19	35	27,5	38,5	44	27	36	308	**ET22LOMD**	250	160
	28	24	38	30,5	41,5	47	36	41	449	**ET28LOMD**	250	160
	35	30	45	34,5	51,0	56	41	50	679	**ET35LOMD**	250	160
	42	36	51	40,0	56,0	63	50	60	1131	**ET42LOMD**	250	160
S[4])	06	4	23	16,0	27,0	31	12	17	63	**ET06SOMD**	800	630
	08	5	24	17,0	27,5	32	14	19	79	**ET08SOMD**	800	630
	10	6	25	17,5	30,0	34	17	22	113	**ET10SOMD**	800	630
	12	8	29	21,5	31,0	38	17	24	136	**ET12SOMD**	630	630
	14	9	30	22,0	35,0	40	19	27	173	**ET14SOMD**	630	630
	16	12	33	24,5	36,5	43	24	30	239	**ET16SOMD**	630	400
	20	16	37	26,5	44,5	48	27	36	388	**ET20SOMD**	420	400
	25	20	42	30,0	50,0	54	36	46	652	**ET25SOMD**	420	400
	30	25	49	35,5	55,0	62	41	50	905	**ET30SOMD**	420	400
	38	32	57	41,0	63,0	72	50	60	1462	**ET38SOMD**	420	315

[1]) Pression mentionnée = article existant

[3]) L = Série légère; [4]) S = Série lourde

$\frac{\text{PN (bar)}}{10}$ = PN (MPa)

Fourni sans écrou ni bague, pour livraison en raccord complet et/ou autre matière de joint, voir page I7.

*Référence raccord: compléter les références avec les **suffixes** correspondant à la matière choisie.

Références complémentaires			
Matière	Suffixes correspondant à la surface et à la matière	Exemple	Matière d'étanchéité standard (pas de suffixe nécessaire)
Acier, zingué, sans Cr(VI)	CF	ET16SOMDCF	NBR
Acier inox	71	ET16SOMD71	VIT

EL Té orientable renversé avec joint torique

Cône EO 24° / Femelle orientable avec joint torique

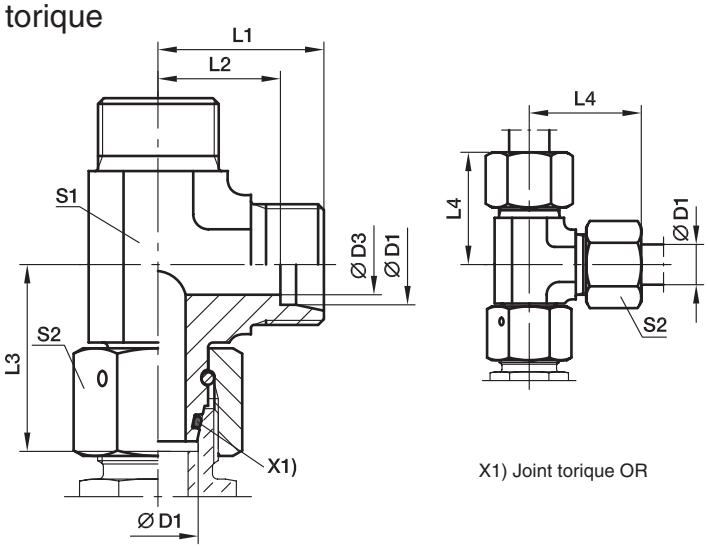

X1) Joint torique OR

Séries	D1	D3	L1	L2	L3	L4	S1	S2	Poids gr./pièce	Référence*	PN (bar)[1] CF	PN (bar)[1] 71
L[3])	06	4	19	12,0	26,0	27	12	14	44	**EL06LOMD**	500	315
	08	6	21	14,0	27,5	29	12	17	53	**EL08LOMD**	500	315
	10	8	22	15,0	29,0	30	14	19	68	**EL10LOMD**	500	315
	12	10	24	17,0	29,5	32	17	22	95	**EL12LOMD**	400	315
	15	12	28	21,0	32,5	36	19	27	151	**EL15LOMD**	400	315
	18	15	31	23,5	35,5	40	24	32	233	**EL18LOMD**	400	315
	22	19	35	27,5	38,5	44	27	36	309	**EL22LOMD**	250	160
	28	24	38	30,5	41,5	47	36	41	436	**EL28LOMD**	250	160
	35	30	45	34,5	51,0	56	41	50	666	**EL35LOMD**	250	160
	42	36	51	40,0	56,0	63	50	60	1163	**EL42LOMD**	250	160
S[4])	06	4	23	16,0	27,0	31	12	17	65	**EL06SOMD**	800	630
	08	5	24	17,0	27,5	32	14	19	84	**EL08SOMD**	800	630
	10	6	25	17,5	30,0	34	17	22	118	**EL10SOMD**	800	630
	12	8	29	21,5	31,0	38	17	24	136	**EL12SOMD**	630	630
	14	9	30	22,0	35,0	40	19	27	173	**EL14SOMD**	630	630
	16	12	33	24,5	36,5	43	24	30	260	**EL16SOMD**	630	400
	20	16	37	26,5	44,5	48	27	36	375	**EL20SOMD**	420	400
	25	20	42	30,0	50,0	54	36	46	655	**EL25SOMD**	420	400
	30	25	49	35,5	55,0	62	41	50	906	**EL30SOMD**	420	400
	38	32	57	41,0	63,0	72	50	60	1472	**EL38SOMD**	420	315

[1]) Pression mentionnée = article existant

[3]) L = Série légère; [4]) S = Série lourde

$\frac{\text{PN (bar)}}{10}$ = PN (MPa)

Fourni sans écrou ni bague, pour livraison en raccord complet et/ou autre matière de joint, voir page I7.

Références complémentaires			
Matière	Suffixes correspondant à la surface et à la matière	Exemple	Matière d'étanchéité standard (pas de suffixe nécessaire)
Acier, zingué, sans Cr(VI)	CF	EL16SOMDCF	NBR
Acier inox	71	EL16SOMD71	VIT

*Référence raccord: compléter les références avec les **suffixes** correspondant à la matière choisie.

EVW Coude orientable

Cône EO 24° / Femelle orientable

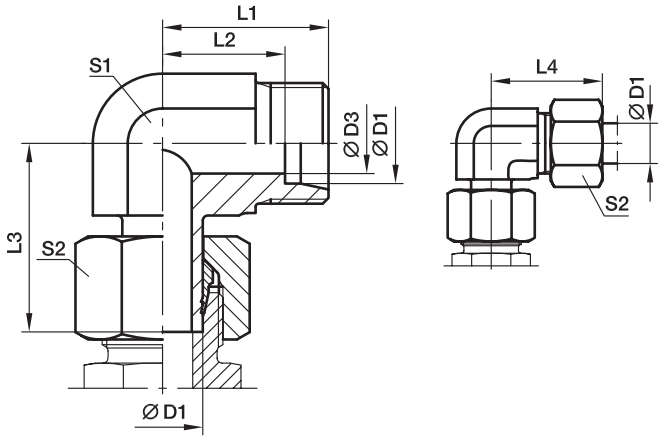

Livré pré-serti.
Pour le montage final, l'écrou doit être serré 1/4 tour minimum dans le corps du raccord après le début du point de résistance.

Séries	D1	D3	L1	L2	L3	S1	S2	S3	Poids gr./pièce	Référence*	PN (bar)[1] CF	71	MS
L[3])	06	4	19	12,0	26,0	27	12	14	32	**EVW06LOMD**	315	315	200
	08	6	21	14,0	27,5	29	12	17	40	**EVW08LOMD**	315	315	200
	10	8	22	15,0	29,0	30	14	19	54	**EVW10LOMD**	315	315	200
	12	10	24	17,0	29,5	32	17	22	76	**EVW12LOMD**	315	315	200
	15	12	28	21,0	32,5	36	19	27	119	**EVW15LOMD**	315	315	200
	18	15	31	23,5	35,5	40	24	32	192	**EVW18LOMD**	315	315	200
	22	19	35	27,5	38,5	44	27	36	355	**EVW22LOMD**	160	160	100
	28	24	38	30,5	42,0	47	36	41	514	**EVW28LOMD**	160	160	100
	35	30	45	34,5	51,0	56	41	50	536	**EVW35LOMD**	160	160	100
	42	36	51	40,0	60,0	63	50	60	977	**EVW42LOMD**	160	160	100
S[4])	06	4	23	16,0	27,0	31	12	17	44	**EVW06SOMD**	630	630	400
	08	5	24	17,0	27,5	32	14	19	63	**EVW08SOMD**	630	630	400
	10	7	25	17,5	31,0	34	17	22	95	**EVW10SOMD**	630	630	400
	12	8	29	21,5	31,0	38	17	24	110	**EVW12SOMD**	630	630	400
	14	10	30	22,0	35,0	40	19	27	137	**EVW14SOMD**	400	400	250
	16	12	33	24,5	37,5	43	24	30	211	**EVW16SOMD**	400	400	250
	20	16	37	26,5	44,5	48	27	36	306	**EVW20SOMD**	400	400	250
	25	20	42	30,0	50,0	54	36	46	558	**EVW25SOMD**	400	400	250
	30	25	49	35,5	55,0	62	41	50	724	**EVW30SOMD**	400	400	250
	38	32	57	41,0	66,5	72	50	60	1307	**EVW38SOMD**	315	315	200

[1]) Pression mentionnée = article existant

[3]) L = Série légère; [4]) S = Série lourde

$\frac{\text{PN (bar)}}{10}$ = PN (MPa)

Fourni sans écrou ni bague, pour livraison en raccord complet, voir page I7.

Références complémentaires		
Matière	Suffixes correspondant à la surface et à la matière	Exemple
Acier, zingué, sans Cr(VI)	CF	EVW16SOMDCF
Acier inox	71	EVW16SOMD71
Laiton	MS	EVW16SOMDMS

*Référence raccord: compléter les références avec les **suffixes** correspondant à la matière choisie.

EVT Té orientable

Cône EO 24° / Femelle orientable

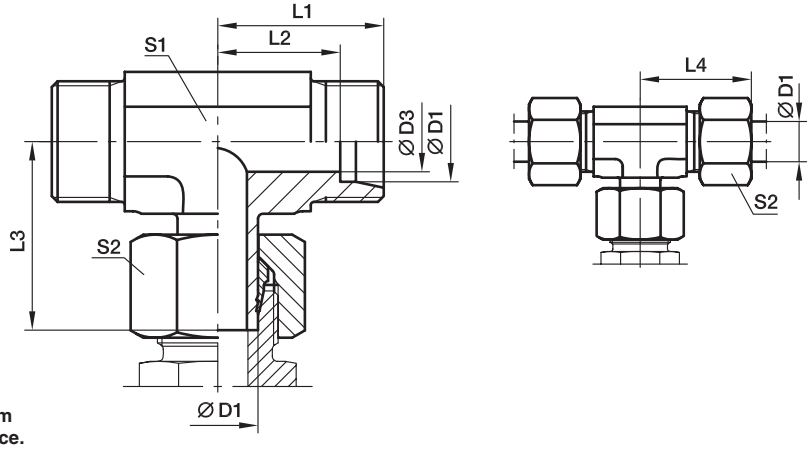

Livré pré-serti.
Pour le montage final, l'écrou doit être serré 1/4 tour minimum dans le corps du raccord après le début du point de résistance.

Séries	D1	D3	L1	L2	L3	L4	S1	S2	Poids gr./pièce	Référence*	PN (bar)[1] CF	71	MS
L[3])	06	4	19	12,0	26,0	27	12	14	37	**EVT06LOMD**	315	315	200
	08	6	21	14,0	27,5	29	12	17	49	**EVT08LOMD**	315	315	200
	10	8	22	15,0	29,0	30	14	19	66	**EVT10LOMD**	315	315	200
	12	10	24	17,0	30,5	32	17	22	93	**EVT12LOMD**	315	315	200
	15	12	28	21,0	32,5	36	19	27	146	**EVT15LOMD**	315	315	200
	18	15	31	23,5	35,5	40	24	32	201	**EVT18LOMD**	315	315	200
	22	19	35	27,5	38,5	44	27	36	274	**EVT22LOMD**	160	160	
	28	24	38	30,5	43,5	47	36	41	441	**EVT28LOMD**	160	160	
	35	30	45	34,5	54,5	56	41	50	633	**EVT35LOMD**	160	160	
	42	36	51	40,0	60,0	63	50	60	1129	**EVT42LOMD**	160	160	
S[4])	06	4	23	16,0	27,0	31	12	17	61	**EVT06SOMD**	630	630	
	08	5	24	17,0	29,0	32	14	19	44	**EVT08SOMD**	630	630	
	10	7	25	17,5	31,0	34	17	22	84	**EVT10SOMD**	630	630	
	12	8	29	21,5	33,0	38	17	24	131	**EVT12SOMD**	630	630	
	14	10	30	22,0	35,0	40	19	27	173	**EVT14SOMD**	400	400	
	16	12	33	24,5	37,5	43	24	30	240	**EVT16SOMD**	400	400	
	20	16	37	26,5	44,5	48	27	36	345	**EVT20SOMD**	400	400	
	25	20	42	30,0	50,5	54	36	46	647	**EVT25SOMD**	400	400	
	30	25	49	35,5	56,5	62	41	50	873	**EVT30SOMD**	400	400	
	38	32	57	41,0	66,5	72	50	60	1361	**EVT38SOMD**	315	315	

[1]) Pression mentionnée = article existant

[3]) L = Série légère; [4]) S = Série lourde

$\frac{\text{PN (bar)}}{10}$ = PN (MPa)

Fourni sans écrou ni bague, pour livraison en raccord complet, voir page I7.

Références complémentaires		
Matière	Suffixes correspondant à la surface et à la matière	Exemple
Acier, zingué, sans Cr(VI)	CF	EVT16SOMDCF
Acier inox	71	EVT16SOMD71
Laiton	MS	EVT18LOMDMS

*Référence raccord: compléter les références avec les **suffixes** correspondant à la matière choisie.

EVL Té renversé orientable

Cône EO 24° / Femelle orientable

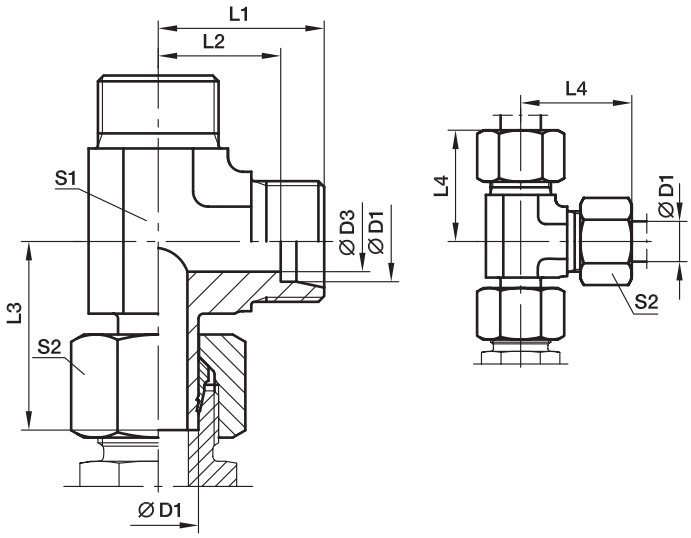

Livré pré-serti.
Pour le montage final, l'écrou doit être serré 1/4 tour minimum dans le corps du raccord après le début du point de résistance.

Séries	D1	D3	L1	L2	L3	L4	S1	S2	Poids gr./pièce	Référence*	PN (bar)[1] CF	71	MS
L[3])	06	4	19	12,0	26,0	27	12	14	40	**EVL06LOMD**	315	315	200
	08	6	21	14,0	27,5	29	12	17	50	**EVL08LOMD**	315	315	200
	10	8	22	15,0	29,0	30	14	19	64	**EVL10LOMD**	315	315	200
	12	10	24	17,0	30,5	32	17	22	93	**EVL12LOMD**	315	315	200
	15	12	28	21,0	32,5	36	19	27	147	**EVL15LOMD**	315	315	200
	18	15	31	23,5	35,5	40	24	32	229	**EVL18LOMD**	315	315	200
	22	19	35	27,5	39,0	44	27	36	296	**EVL22LOMD**	160	160	
	28	24	38	30,5	43,5	47	36	41	416	**EVL28LOMD**	160	160	
	35	30	45	34,5	54,5	56	41	50	661	**EVL35LOMD**	160	160	
	42	36	51	40,0	60,0	63	50	60	1105	**EVL42LOMD**	160	160	
S[4])	06	4	23	16,0	27,0	31	12	17	57	**EVL06SOMD**	630	630	
	08	5	24	17,0	29,0	32	14	19	84	**EVL08SOMD**	630	630	
	10	7	25	17,5	32,0	34	17	22	116	**EVL10SOMD**	630	630	
	12	8	29	21,5	33,0	38	17	24	137	**EVL12SOMD**	630	630	
	14	10	30	22,0	35,0	40	19	27	175	**EVL14SOMD**	400	400	
	16	12	33	24,5	37,5	43	24	30	259	**EVL16SOMD**	400	400	
	20	16	37	26,5	44,5	48	27	36	371	**EVL20SOMD**	400	400	
	25	20	42	30,0	50,5	54	36	46	647	**EVL25SOMD**	400	400	
	30	25	49	35,5	56,5	62	41	50	906	**EVL30SOMD**	400	400	
	38	32	57	41,0	66,5	72	50	60	1549	**EVL38SOMD**	315	315	

[1]) Pression mentionnée = article existant

[3]) L = Série légère; [4]) S = Série lourde

$\frac{\text{PN (bar)}}{10}$ = PN (MPa)

Fourni sans écrou ni bague, pour livraison en raccord complet, voir page I7.

Références complémentaires		
Matière	Suffixes correspondant à la surface et à la matière	Exemple
Acier, zingué, sans Cr(VI)	CF	EVL16SOMDCF
Acier inox	71	EVL16SOMD71
Laiton	MS	EVL18LOMDMS

*Référence raccord: compléter les références avec les **suffixes** correspondant à la matière choisie.

DA Adapteur rallonge

Ecrou tournant avec joint torique / cône EO 24°

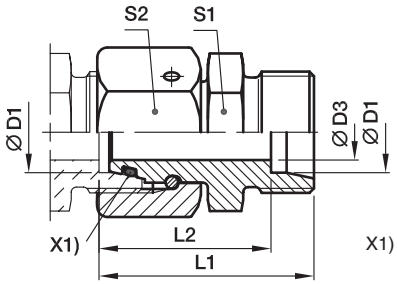

X1) Joint torique OR

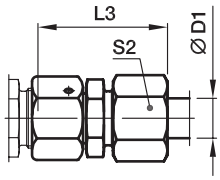

Séries	D1	D3	L1	L2	L3	S1	S2	Poids gr./pièce	Référence*	PN (bar)[1] CF	71	MS
L[3])	06	2,5	43,0	36	51	12	14	33	**DA06LOMD**	500	315	200
	08	4,0	43,0	36	51	14	17	46	**DA08LOMD**	500	315	200
	10	6,0	43,0	36	51	17	19	60	**DA10LOMD**	500	315	200
	12	8,0	43,0	36	51	19	22	75	**DA12LOMD**	400	315	200
	15	10,0	43,0	36	51	24	27	118	**DA15LOMD**	400	315	200
	18	13,0	43,5	36	52	27	32	153	**DA18LOMD**	400	315	200
	22	17,0	47,5	40	56	32	36	210	**DA22LOMD**	250	160	100
	28	22,0	47,5	40	57	41	41	279	**DA28LOMD**	250	160	100
	35	28,0	60,5	50	72	46	50	468	**DA35LOMD**	250	160	100
	42	34,0	71,0	60	83	55	60	802	**DA42LOMD**	250	160	100
S[4])	06	2,5	43,0	36	51	14	17	48	**DA06SOMD**	800	630	400
	08	4,0	43,0	36	51	17	19	64	**DA08SOMD**	800	630	400
	10	6,0	43,5	36	52	19	22	81	**DA10SOMD**	800	630	400
	12	8,0	43,5	36	52	22	24	97	**DA12SOMD**	630	630	400
	14	9,0	48,0	40	58	24	27	133	**DA14SOMD**	630	630	400
	16	11,0	48,5	40	58	27	30	166	**DA16SOMD**	630	400	250
	20	14,0	56,5	46	68	32	36	265	**DA20SOMD**	420	400	250
	25	18,0	62,0	50	74	41	46	466	**DA25SOMD**	420	400	250
	30	23,0	69,5	56	83	46	50	601	**DA30SOMD**	420	400	250
	38	30,0	76,0	60	91	55	60	871	**DA38SOMD**	420	315	200

[1]) Pression mentionnée = article existant

[3]) L = Série légère; [4]) S = Série lourde

$$\frac{\text{PN (bar)}}{10} = \text{PN (MPa)}$$

Fourni sans écrou ni bague, pour livraison en raccord complet et/ou autre matière de joint, voir page I7.

Références complémentaires			
Matière	Suffixes correspondant à la surface et à la matière	Exemple	Matière d'étanchéité standard (pas de suffixe nécessaire)
Acier, zingué, sans Cr(VI)	CF	DA16SOMDCF	NBR
Acier inox	71	DA16SOMD71	VIT
Laiton	MS	DA16SOMDMS	NBR

*Référence raccord: compléter les références avec les **suffixes** correspondant à la matière choisie.

RED Réduction de tube avec joint torique

Ecrou tournant avec joint torique / cône EO 24°

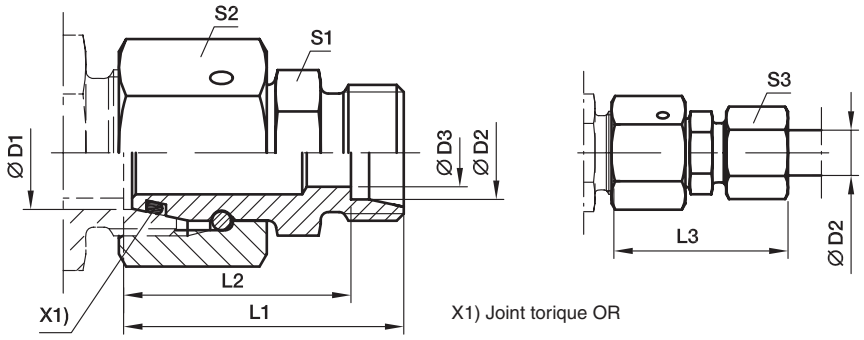

Séries 2) 3) 4)	D1	D2	D3	L1	L2	L3	S1	S2	S3	Poids gr./pièce	Référence*	PN (bar)1) CF	PN (bar)1) 71
L/LL	06	04	2,5	28,5	24,5	34,0	9	14	10	17	**RED06L/04LLOMD**	100	100
L	08	06	4,0	30,5	23,5	38,0	12	17	14	29	**RED08/06LOMD**	500	315
L	10	06	4,0	32,0	25,0	40,0	14	19	14	36	**RED10/06LOMD**	500	315
L	10	08	6,0	32,0	25,0	40,0	14	19	17	38	**RED10/08LOMD**	500	315
L	12	06	4,0	32,0	25,0	40,0	17	22	14	49	**RED12/06LOMD**	400	315
L	12	08	6,0	32,0	25,0	40,0	17	22	17	49	**RED12/08LOMD**	400	315
L	12	10	8,0	33,0	26,0	41,0	17	22	19	51	**RED12/10LOMD**	400	315
L	15	06	4,0	35,5	28,5	43,0	19	27	14	81	**RED15/06LOMD**	400	315
L	15	08	6,0	35,5	28,5	43,0	19	27	17	85	**RED15/08LOMD**	400	315
L	15	10	8,0	36,5	29,5	44,0	19	27	19	83	**RED15/10LOMD**	400	315
L	15	12	10,0	36,5	29,5	44,0	19	27	22	83	**RED15/12LOMD**	400	315
L	18	06	4,0	35,0	28,0	43,0	24	32	14	109	**RED18/06LOMD**	400	315
L	18	08	6,0	35,0	28,0	43,0	24	32	17	111	**RED18/08LOMD**	400	315
L	18	10	8,0	36,0	29,0	44,0	24	32	19	110	**RED18/10LOMD**	400	315
L	18	12	10,0	36,0	29,0	44,0	24	32	22	110	**RED18/12LOMD**	400	315
L	18	15	12,0	37,0	30,0	45,0	24	32	27	115	**RED18/15LOMD**	400	315
L/S	18	16	12,0	40,0	31,5	49,5	27	32	30	138	**RED18L/16SOMD**	400	315
L	22	06	4,0	39,0	32,0	47,0	27	36	14	158	**RED22/06LOMD**	250	160
L	22	08	6,0	39,0	32,0	47,0	27	36	17	158	**RED22/08LOMD**	250	160
L	22	10	8,0	40,0	33,0	48,0	27	36	19	159	**RED22/10LOMD**	250	160
L	22	12	10,0	40,0	33,0	48,0	27	36	22	157	**RED22/12LOMD**	250	160
L	22	15	12,0	41,0	34,0	49,0	27	36	27	164	**RED22/15LOMD**	250	160
L/S	22	16	12,0	43,0	34,5	52,5	27	36	30	173	**RED22L/16SOMD**	250	160
L	22	18	15,0	41,0	33,5	50,0	27	36	32	167	**RED22/18LOMD**	250	160
L/S	22	20	16,0	45,0	34,5	56,0	32	36	36	203	**RED22L/20SOMD**	250	160
L	28	06	4,0	41,0	34,0	49,0	32	41	14	219	**RED28/06LOMD**	250	160
L	28	08	6,0	41,0	34,0	49,0	32	41	17	221	**RED28/08LOMD**	250	160
L	28	10	8,0	42,0	35,0	50,0	32	41	19	213	**RED28/10LOMD**	250	160
L	28	12	10,0	42,0	35,0	50,0	32	41	22	213	**RED28/12LOMD**	250	160
L	28	15	12,0	43,0	36,0	51,0	32	41	27	218	**RED28/15LOMD**	250	160
L/S	28	16	12,0	45,0	36,5	54,5	32	41	30	227	**RED28L/16SOMD**	250	160
L	28	18	15,0	43,0	35,5	52,0	32	41	32	220	**RED28/18LOMD**	250	160
L	28	22	19,0	45,0	37,5	54,0	32	41	36	222	**RED28/22LOMD**	250	160
L/S	28	25	20,0	50,0	38,0	62,0	41	41	46	300	**RED28L/25SOMD**	250	160
L	35	06	4,0	44,0	37,0	52,0	41	50	14	318	**RED35/06LOMD**	250	160
L	35	08	6,0	44,0	37,0	52,0	41	50	17	318	**RED35/08LOMD**	250	160
L	35	10	8,0	45,0	38,0	53,0	41	50	19	318	**RED35/10LOMD**	250	160
L	35	12	10,0	45,0	38,0	53,0	41	50	22	324	**RED35/12LOMD**	250	160
L	35	15	12,0	46,0	39,0	54,0	41	50	27	328	**RED35/15LOMD**	250	160
L	35	18	15,0	46,0	38,5	55,0	41	50	32	328	**RED35/18LOMD**	250	160
L	35	22	19,0	48,0	40,5	57,0	41	50	36	331	**RED35/22LOMD**	250	160

RED Réduction de tube avec joint torique

Ecrou tournant avec joint torique / cône EO 24°

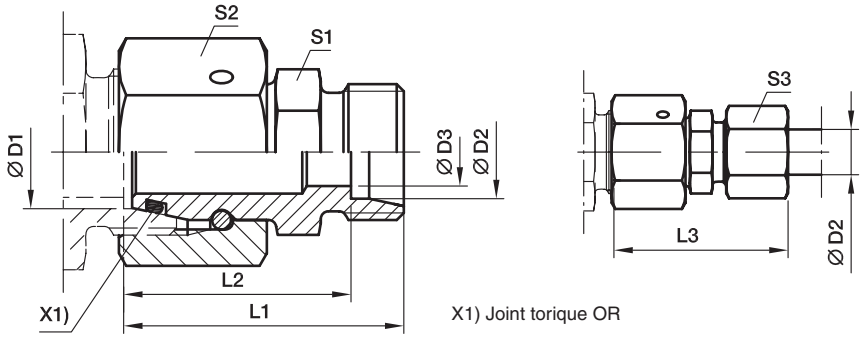

Séries 2) 3) 4)	D1	D2	D3	L1	L2	L3	S1	S2	S3	Poids gr./pièce	Référence*	PN (bar)1) CF	PN (bar)1) 71
L/S	35	25	20,0	52,0	40,0	64,0	41	50	46	366	**RED35L/25SOMD**	250	160
L	35	28	24,0	48,0	40,5	57,0	41	50	41	327	**RED35/28LOMD**	250	160
L/S	35	30	25,0	55,0	41,5	68,0	46	50	50	435	**RED35L/30SOMD**	250	160
L	42	10	8,0	48,5	41,5	56,0	50	60	19	537	**RED42/10LOMD**	250	160
L	42	12	10,0	48,5	41,5	56,0	50	60	22	538	**RED42/12LOMD**	250	160
L	42	15	12,0	49,5	42,5	58,0	50	60	27	534	**RED42/15LOMD**	250	160
L	42	18	15,0	49,5	42,0	58,0	50	60	32	544	**RED42/18LOMD**	250	160
L	42	22	19,0	51,5	44,0	60,0	50	60	36	543	**RED42/22LOMD**	250	160
L	42	28	24,0	51,5	44,0	61,0	50	60	41	539	**RED42/28LOMD**	250	160
L/S	42	30	25,0	57,5	44,0	70,5	50	60	50	588	**RED42L/30SOMD**	250	160
L	42	35	30,0	53,5	43,0	65,0	50	60	50	541	**RED42/35LOMD**	250	160
L/S	42	38	32,0	61,5	45,5	76,0	55	60	60	701	**RED42L/38SOMD**	250	160

1) Pression mentionnée = article existant

2) LL = Série très légère; 3) L = Série légère; 4) S = Série lourde

$$\frac{\text{PN (bar)}}{10} = \text{PN (MPa)}$$

Fourni sans écrou ni bague, pour livraison en raccord complet et/ou autre matière de joint, voir page I7.

Références complémentaires			
Matière	Suffixes correspondant à la surface et à la matière	Exemple	Matière d'étanchéité standard (pas de suffixe nécessaire)
Acier, zingué, sans Cr(VI)	CF	RED18/15LOMDCF	NBR
Acier inox	71	RED18/15LOMD71	VIT

*Référence raccord: compléter les références avec les **suffixes** correspondant à la matière choisie.

RED Réduction de tube avec joint torique

Ecrou tournant avec joint torique / cône EO 24°

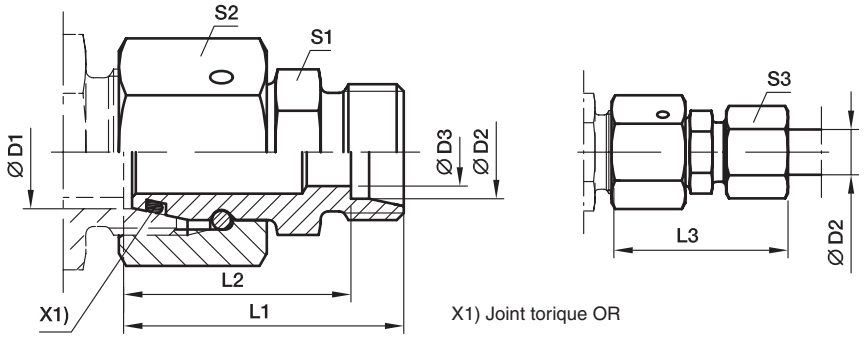

Séries 3) 4)	D1	D2	D3	L1	L2	L3	S1	S2	S3	Poids gr./pièce	Référence*	PN (bar)[1]) CF	71
S	08	06	4	34,0	27,0	42	14	19	17	42	**RED08/06SOMD**	800	630
S	10	06	4	34,5	27,5	42	17	22	17	55	**RED10/06SOMD**	800	630
S	10	08	5	34,5	27,5	42	17	22	19	58	**RED10/08SOMD**	800	630
S	12	06	4	36,0	29,0	44	17	24	17	66	**RED12/06SOMD**	630	630
S	12	08	5	36,0	29,0	44	17	24	19	68	**RED12/08SOMD**	630	630
S	12	10	7	37,0	29,5	46	19	24	22	75	**RED12/10SOMD**	630	630
S	14	06	4	38,5	31,5	46	19	27	17	88	**RED14/06SOMD**	630	630
S	14	08	5	38,5	31,5	46	19	27	19	90	**RED14/08SOMD**	630	630
S	14	10	7	38,5	31,0	47	19	27	22	91	**RED14/10SOMD**	630	630
S	14	12	8	38,5	31,0	47	22	27	24	100	**RED14/12SOMD**	630	630
S	16	06	4	39,0	32,0	47	22	30	17	112	**RED16/06SOMD**	630	400
S	16	08	5	39,0	32,0	47	22	30	19	114	**RED16/08SOMD**	630	400
S	16	10	7	39,0	31,5	48	22	30	22	115	**RED16/10SOMD**	630	400
S	16	12	8	39,0	31,5	48	22	30	24	118	**RED16/12SOMD**	630	400
S	16	14	10	41,0	33,0	51	24	30	27	128	**RED16/14SOMD**	630	400
S/L	16	15	11	39,0	32,0	47	24	30	27	120	**RED16S/15LOMD**	400	315
S	20	06	4	43,0	36,0	51	27	36	17	172	**RED20/06SOMD**	420	400
S	20	08	5	43,0	36,0	51	27	36	19	174	**RED20/08SOMD**	420	400
S	20	10	7	43,0	35,5	52	27	36	22	174	**RED20/10SOMD**	420	400
S	20	12	8	43,0	35,5	52	27	36	24	177	**RED20/12SOMD**	420	400
S	20	14	10	45,0	37,0	55	27	36	27	182	**RED20/14SOMD**	420	400
S/L	20	15	12	43,0	36,0	51	27	36	27	173	**RED20S/15LOMD**	400	315
S	20	16	12	45,0	36,5	55	27	36	30	182	**RED20/16SOMD**	420	400
S/L	20	18	14	43,0	35,5	51	27	36	32	178	**RED20S/18LOMD**	400	315
S	25	06	4	45,5	38,5	53	32	46	17	294	**RED25/06SOMD**	420	400
S	25	08	5	45,5	38,5	53	32	46	19	295	**RED25/08SOMD**	420	400
S	25	10	7	45,5	38,0	54	32	46	22	296	**RED25/10SOMD**	420	400
S	25	12	8	45,5	38,0	54	32	46	24	299	**RED25/12SOMD**	420	400
S	25	14	10	47,5	39,5	57	32	46	27	303	**RED25/14SOMD**	420	400
S	25	16	12	47,5	39,0	57	32	46	30	304	**RED25/16SOMD**	420	400
S/L	25	18	15	45,5	38,0	54	32	46	32	299	**RED25S/18LOMD**	400	315
S	25	20	16	49,5	39,0	61	32	46	36	315	**RED25/20SOMD**	420	400
S/L	25	22	18	47,5	40,0	56	32	46	36	304	**RED25S/22LOMD**	250	160
S	30	06	4	51,0	44,0	59	41	50	17	412	**RED30/06SOMD**	420	400
S	30	08	5	51,0	44,0	59	41	50	19	404	**RED30/08SOMD**	420	400
S	30	10	7	51,0	43,5	60	41	50	22	405	**RED30/10SOMD**	420	400
S	30	12	8	51,0	43,5	60	41	50	24	405	**RED30/12SOMD**	420	400
S	30	14	10	53,0	45,0	63	41	50	27	408	**RED30/14SOMD**	420	400
S	30	16	12	53,0	44,5	63	41	50	30	412	**RED30/16SOMD**	420	400
S	30	20	16	55,0	44,5	66	41	50	36	421	**RED30/20SOMD**	420	400

RED Réduction de tube avec joint torique

Ecrou tournant avec joint torique / cône EO 24°

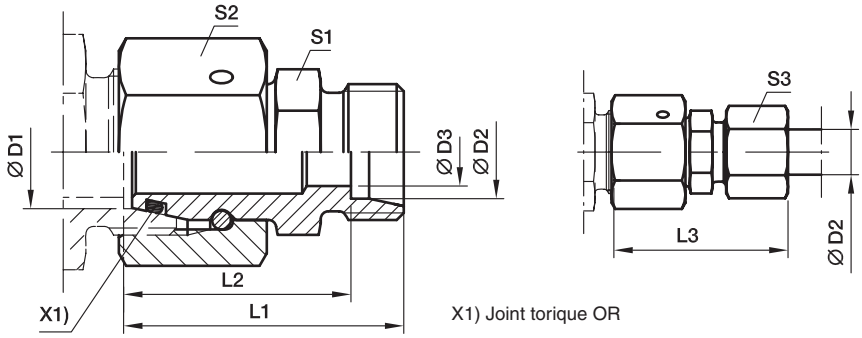

Séries 3) 4)	D1	D2	D3	L1	L2	L3	S1	S2	S3	Poids gr./pièce	Référence*	PN (bar)1) CF	PN (bar)1) 71
S/L	30	22	19	53,0	45,5	61	41	50	36	406	**RED30S/22LOMD**	250	160
S	30	25	20	57,0	45,0	69	41	50	46	439	**RED30/25SOMD**	420	400
S/L	30	28	23	53,0	45,5	62	41	50	41	406	**RED30S/28LOMD**	250	160
S	38	06	4	54,5	47,5	62	50	60	17	556	**RED38/06SOMD**	420	315
S	38	08	5	54,5	47,5	62	50	60	19	581	**RED38/08SOMD**	420	315
S	38	10	7	54,5	47,0	63	50	60	22	579	**RED38/10SOMD**	420	315
S	38	12	8	54,5	47,0	63	50	60	24	577	**RED38/12SOMD**	420	315
S	38	14	10	56,5	48,5	66	50	60	27	579	**RED38/14SOMD**	420	315
S	38	16	12	56,5	48,0	66	50	60	30	580	**RED38/16SOMD**	420	315
S	38	20	16	58,5	48,0	70	50	60	36	601	**RED38/20SOMD**	420	315
S	38	25	20	60,5	48,5	73	50	60	46	615	**RED38/25SOMD**	420	315
S/L	38	28	24	56,5	49,0	65	50	60	41	573	**RED38S/28LOMD**	250	160
S	38	30	25	62,5	49,0	76	50	60	50	625	**RED38/30SOMD**	420	315
S/L	38	35	30	58,5	48,0	69	50	60	50	588	**RED38S/35LOMD**	250	160

1) Pression mentionnée = article existant

3) L = Série légère; 4) S = Série lourde

$\frac{\text{PN (bar)}}{10}$ = PN (MPa)

Fourni sans écrou ni bague, pour livraison en raccord complet et/ou autre matière de joint, voir page I7.

Références complémentaires			
Matière	Suffixes correspondant à la surface et à la matière	Exemple	Matière d'étanchéité standard (pas de suffixe nécessaire)
Acier, zingué, sans Cr(VI)	CF	RED16/12SOMDCF	NBR
Acier inox	71	RED16/12SOMD71	VIT

*Référence raccord: compléter les références avec les **suffixes** correspondant à la matière choisie.

KOR Acier et Laiton – Réduction de tube

Ecrou tournant / Cône EO 24°

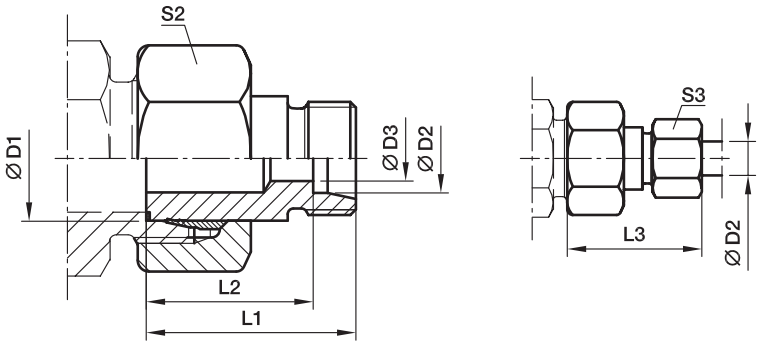

Livré pré-serti.
Pour le montage final, l'écrou doit être serré 1/4 tour minimum dans le corps du raccord après le début du point de résistance.

Séries 2) 3)	D1	D2	D3	L1	L2	L3	S2	S3	Poids gr./pièce	Référence*	PN (bar)1) CF	PN (bar)1) MS
LL	06	04	3,0	28,5	24,5	34	12	10	16	**KOR06/04LLOMD**	100	
LL	08	04	3,0	28,5	24,5	34	14	10	16	**KOR08/04LLOMD**	100	
LL	08	06	4,5	23,0	17,5	29	14	12	14	**KOR08/06LLOMD**	100	
L/LL	06	04	3,0	28,5	24,5	34	14	10	16	**KOR06L/04LLOMD**	100	
L/LL	08	04	3,0	28,5	24,5	34	17	10	16	**KOR08L/04LLOMD**	100	
L	08	06	4,0	30,5	23,5	38	17	14	27	**KOR08/06LOMD**	315	200
L/LL	10	04	3,0	28,5	24,5	34	19	10	32	**KOR10L/04LLOMD**	100	
L	10	06	4,0	30,5	23,5	38	19	14	34	**KOR10/06LOMD**	315	200
L	10	08	6,0	30,5	23,5	38	19	17	35	**KOR10/08LOMD**	315	200
L/LL	12	04	3,0	28,5	24,5	34	22	10	41	**KOR12L/04LLOMD**	100	
L	12	06	4,0	30,5	23,5	38	22	14	45	**KOR12/06LOMD**	315	200
L	12	08	6,0	30,5	23,5	38	22	17	45	**KOR12/08LOMD**	315	200
L	12	10	8,0	31,5	24,5	39	22	19	46	**KOR12/10LOMD**	315	200
L	15	06	4,0	30,5	23,5	38	27	14	68	**KOR15/06LOMD**	315	200
L	15	08	6,0	30,5	23,5	38	27	17	69	**KOR15/08LOMD**	315	200
L	15	10	8,0	31,5	24,5	39	27	19	70	**KOR15/10LOMD**	315	200
L	15	12	10,0	31,5	24,5	39	27	22	70	**KOR15/12LOMD**	315	200
L	18	06	4,0	31,5	24,5	39	32	14	100	**KOR18/06LOMD**	315	200
L	18	08	6,0	31,5	24,5	39	32	17	102	**KOR18/08LOMD**	315	200
L	18	10	8,0	32,5	25,5	40	32	19	102	**KOR18/10LOMD**	315	200
L	18	12	10,0	32,5	25,5	40	32	22	101	**KOR18/12LOMD**	315	200
L	18	15	12,0	33,5	26,5	42	32	27	106	**KOR18/15LOMD**	315	200
L	22	06	4,0	32,5	25,5	40	36	14	137	**KOR22/06LOMD**	160	100
L	22	08	6,0	32,5	25,5	40	36	17	136	**KOR22/08LOMD**	160	100
L	22	10	8,0	33,5	26,5	41	36	19	138	**KOR22/10LOMD**	160	100
L	22	12	10,0	33,5	26,5	41	36	22	138	**KOR22/12LOMD**	160	100
L	22	15	12,0	34,5	27,5	43	36	27	143	**KOR22/15LOMD**	160	100
L	22	18	15,0	34,5	27,0	43	36	32	143	**KOR22/18LOMD**	160	100
L	28	06	4,0	33,5	26,5	41	41	14	177	**KOR28/06LOMD**	160	100
L	28	08	6,0	33,5	26,5	41	41	17	179	**KOR28/08LOMD**	160	100
L	28	10	8,0	34,5	27,5	42	41	19	180	**KOR28/10LOMD**	160	100
L	28	12	10,0	34,5	27,5	42	41	22	180	**KOR28/12LOMD**	160	100
L	28	15	12,0	35,5	28,5	44	41	27	185	**KOR28/15LOMD**	160	100
L	28	18	15,0	35,5	28,0	44	41	32	184	**KOR28/18LOMD**	160	100
L	28	22	19,0	37,5	30,0	46	41	36	188	**KOR28/22LOMD**	160	100
L	35	06	4,0	38,5	31,5	46	50	14	302	**KOR35/06LOMD**	160	
L	35	08	6,0	38,5	31,5	46	50	17	306	**KOR35/08LOMD**	160	
L	35	10	8,0	39,5	32,5	47	50	19	305	**KOR35/10LOMD**	160	100
L	35	12	10,0	39,5	32,5	47	50	22	304	**KOR35/12LOMD**	160	100
L	35	15	12,0	40,5	33,5	49	50	27	308	**KOR35/15LOMD**	160	100
L	35	18	15,0	40,5	33,0	49	50	32	316	**KOR35/18LOMD**	160	100
L	35	22	19,0	42,5	35,0	51	50	36	310	**KOR35/22LOMD**	160	100
L	35	28	24,0	42,5	35,0	52	50	41	305	**KOR35/28LOMD**	160	100

KOR Acier et Laiton – Réduction de tube

Ecrou tournant / Cône EO 24°

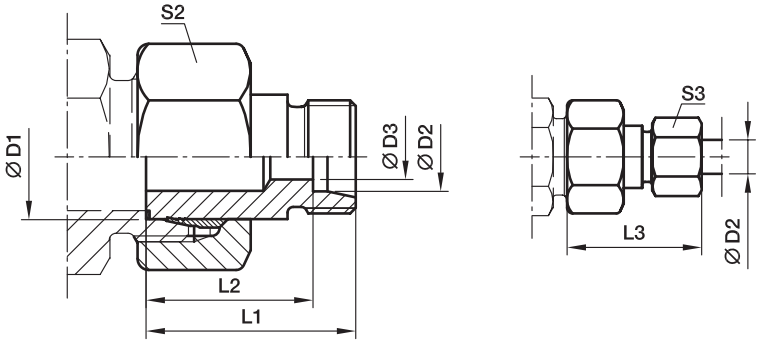

Livré pré-serti.
Pour le montage final, l'écrou doit être serré 1/4 tour minimum dans le corps du raccord après le début du point de résistance.

Séries [2] [3]	D1	D2	D3	L1	L2	L3	S2	S3	Poids gr./pièce	Référence*	PN (bar)[1] CF	PN (bar)[1] MS
L	42	10	8,0	40,5	33,5	48	60	19	455	**KOR42/10LOMD**	160	
L	42	12	10,0	40,5	33,5	48	60	22	438	**KOR42/12LOMD**	160	
L	42	15	12,0	41,5	34,5	50	60	27	438	**KOR42/15LOMD**	160	100
L	42	18	15,0	41,5	34,0	50	60	32	449	**KOR42/18LOMD**	160	100
L	42	22	19,0	43,5	36,0	52	60	36	461	**KOR42/22LOMD**	160	100
L	42	28	24,0	43,5	36,0	53	60	41	443	**KOR42/28LOMD**	160	100
L	42	35	30,0	45,5	35,0	57	60	50	444	**KOR42/35LOMD**	160	100

[1]) Pression mentionnée = article existant
[2]) LL = Série très légère; [3]) L = Série légère

$\frac{\text{PN (bar)}}{10}$ = PN (MPa)

Fourni sans écrou ni bague, pour livraison en raccord complet, voir page I7.

*Référence raccord: compléter les références avec les **suffixes** correspondant à la matière choisie.

Références complémentaires		
Matière	Suffixes correspondant à la surface et à la matière	Exemple
Acier, zingué, sans Cr(VI)	CF	KOR18/15LOMDCF
Laiton	MS	KOR18/15LOMDMS

KOR Acier et Laiton – Réduction de tube

Ecrou tournant / Cône EO 24°

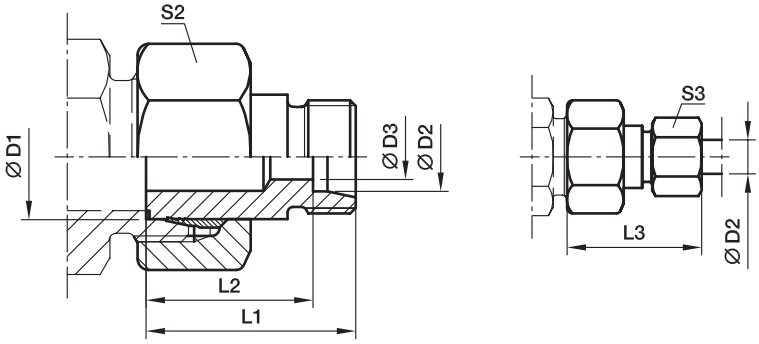

Livré pré-serti.
Pour le montage final, l'écrou doit être serré 1/4 tour minimum dans le corps du raccord après le début du point de résistance.

Séries	D1	D2	D3	L1	L2	L3	S2	S3	Poids gr./pièce	Référence*	PN (bar)[1] CF	PN (bar)[1] MS
S[4])	08	06	4	32	25,0	40	19	17	37	**KOR08/06SOMD**	630	400
	10	06	4	33	26,0	41	22	17	53	**KOR10/06SOMD**	630	400
	10	08	5	33	26,0	41	22	19	55	**KOR10/08SOMD**	630	400
	12	06	4	34	27,0	42	24	17	61	**KOR12/06SOMD**	630	400
	12	08	5	34	27,0	42	24	19	63	**KOR12/08SOMD**	630	400
	12	10	7	34	26,5	43	24	22	64	**KOR12/10SOMD**	630	400
	14	06	4	36	29,0	44	27	17	88	**KOR14/06SOMD**	630	400
	14	08	5	36	29,0	44	27	19	89	**KOR14/08SOMD**	630	400
	14	10	7	36	28,5	45	27	22	91	**KOR14/10SOMD**	630	400
	14	12	8	36	28,5	45	27	24	92	**KOR14/12SOMD**	630	400
	16	06	4	36	29,0	44	30	17	106	**KOR16/06SOMD**	400	250
	16	08	5	36	29,0	44	30	19	108	**KOR16/08SOMD**	400	250
	16	10	7	36	28,5	45	30	22	114	**KOR16/10SOMD**	400	250
	16	12	8	36	28,5	45	30	24	115	**KOR16/12SOMD**	400	250
	16	14	10	38	30,0	48	30	27	116	**KOR16/14SOMD**	400	250
	20	06	4	41	34,0	49	36	17	175	**KOR20/06SOMD**	400	250
	20	08	5	41	34,0	49	36	19	177	**KOR20/08SOMD**	400	250
	20	10	7	41	33,5	50	36	22	178	**KOR20/10SOMD**	400	250
	20	12	8	41	33,5	50	36	24	180	**KOR20/12SOMD**	400	250
	20	14	10	41	33,0	51	36	27	180	**KOR20/14SOMD**	400	250
	20	16	12	43	34,5	53	36	30	182	**KOR20/16SOMD**	400	250
	25	06	4	44	37,0	52	46	17	306	**KOR25/06SOMD**	400	
	25	08	5	44	37,0	52	46	19	311	**KOR25/08SOMD**	400	250
	25	10	7	44	36,5	53	46	22	313	**KOR25/10SOMD**	400	250
	25	12	8	44	36,5	53	46	24	317	**KOR25/12SOMD**	400	250
	25	14	10	45	37,0	55	46	27	312	**KOR25/14SOMD**	400	250
	25	16	12	45	36,5	55	46	30	315	**KOR25/16SOMD**	400	250
	25	20	16	48	37,5	59	46	36	328	**KOR25/20SOMD**	400	250
	30	06	4	46	39,0	54	50	17	373	**KOR30/06SOMD**	400	
	30	08	5	46	39,0	54	50	19	376	**KOR30/08SOMD**	400	
	30	10	7	46	38,5	55	50	22	376	**KOR30/10SOMD**	400	250
	30	12	8	46	38,5	55	50	24	377	**KOR30/12SOMD**	400	250
	30	14	10	48	40,0	58	50	27	379	**KOR30/14SOMD**	400	250
	30	16	12	48	39,5	58	50	30	381	**KOR30/16SOMD**	400	250
	30	20	16	50	39,5	61	50	36	386	**KOR30/20SOMD**	400	250
	30	25	20	52	40,0	64	50	46	406	**KOR30/25SOMD**	400	250
	38	06	4	50	43,0	58	60	17	571	**KOR38/06SOMD**	315	
	38	08	5	50	43,0	58	60	19	567	**KOR38/08SOMD**	315	
	38	10	7	50	42,5	59	60	22	571	**KOR38/10SOMD**	315	200
	38	12	8	50	42,5	59	60	24	571	**KOR38/12SOMD**	315	200

KOR Acier et Laiton – Réduction de tube

Ecrou tournant / Cône EO 24°

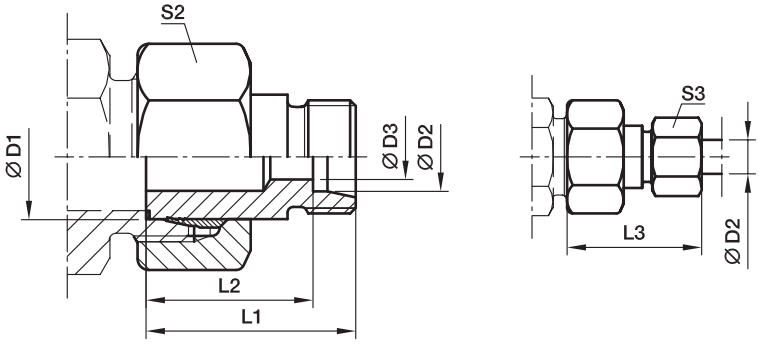

Livré pré-serti.
Pour le montage final, l'écrou doit être serré 1/4 tour minimum dans le corps du raccord après le début du point de résistance.

Séries	D1	D2	D3	L1	L2	L3	S2	S3	Poids gr./pièce	Référence*	PN (bar)[1] CF	PN (bar)[1] MS
S[4])	38	14	10	52	44,0	62	60	27	575	**KOR38/14SOMD**	315	200
	38	16	12	52	43,5	62	60	30	580	**KOR38/16SOMD**	315	200
	38	20	16	54	43,5	65	60	36	593	**KOR38/20SOMD**	315	200
	38	25	20	56	44,0	68	60	46	605	**KOR38/25SOMD**	315	200
	38	30	25	58	44,5	71	60	50	614	**KOR38/30SOMD**	315	200

[1]) Pression mentionnée = article existant
[4]) S = Série lourde

$\frac{\text{PN (bar)}}{10} = \text{PN (MPa)}$

Fourni sans écrou ni bague, pour livraison en raccord complet, voir page I7.

*Référence raccord: compléter les références avec les **suffixes** correspondant à la matière choisie.

Références complémentaires		
Matière	Suffixes correspondant à la surface et à la matière	Exemple
Acier, zingué, sans Cr(VI)	CF	KOR16/10SOMDCF
Laiton	MS	KOR16/10SOMDMS

KOR Acier inoxydable – Réduction de tube

Ecrou tournant / Cône EO 24°

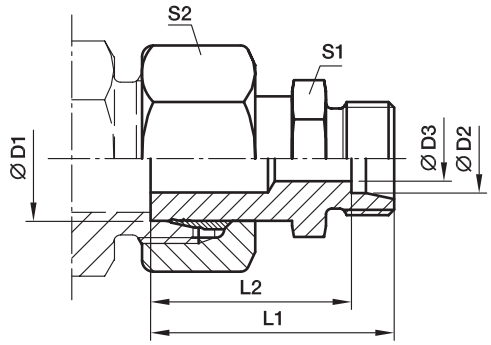

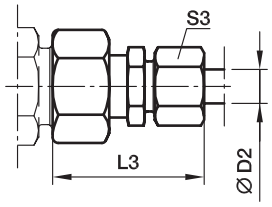

Livré pré-serti.
Pour le montage final, l'écrou doit être serré 1/4 tour minimum dans le corps du raccord après le début du point de résistance.

Séries	D1	D2	D3	L1	L2	L3	S1	S2	S3	Poids gr./pièce	Référence*	PN (bar)[1] 71
L[3])	08	06	4	33,5	26,5	41	12	17	14	32	**KOR08/06LOMD71**	315
	10	06	4	34,5	27,5	42	12	19	14	39	**KOR10/06LOMD71**	315
	10	08	6	35,5	28,5	43	14	19	17	40	**KOR10/08LOMD71**	315
	12	06	4	36,5	29,5	44	14	22	14	49	**KOR12/06LOMD71**	315
	12	08	6	36,5	29,5	44	14	22	17	53	**KOR12/08LOMD71**	315
	12	10	8	37,5	30,5	45	17	22	19	55	**KOR12/10LOMD71**	315
	15	06	4	37,0	30,0	45	17	27	14	79	**KOR15/06LOMD71**	315
	15	08	6	37,0	30,0	45	17	27	17	78	**KOR15/08LOMD71**	315
	15	10	8	38,0	31,0	46	17	27	19	85	**KOR15/10LOMD71**	315
	15	12	10	39,0	32,0	47	19	27	22	84	**KOR15/12LOMD71**	315
	18	06	4	37,5	30,5	45	19	32	14	112	**KOR18/06LOMD71**	315
	18	08	6	37,5	30,5	45	19	32	17	113	**KOR18/08LOMD71**	315
	18	10	8	38,5	31,5	46	19	32	19	113	**KOR18/10LOMD71**	315
	18	12	10	38,5	31,5	46	19	32	22	122	**KOR18/12LOMD71**	315
	18	15	12	39,5	32,5	48	24	32	27	131	**KOR18/15LOMD71**	315
	22	06	4	38,5	31,5	46	24	36	14	154	**KOR22/06LOMD71**	160
	22	08	6	38,5	31,5	46	24	36	17	155	**KOR22/08LOMD71**	160
	22	10	8	39,5	32,5	47	24	36	19	156	**KOR22/10LOMD71**	160
	22	12	10	39,5	32,5	47	24	36	22	157	**KOR22/12LOMD71**	160
	22	15	12	40,5	33,5	49	24	36	27	160	**KOR22/15LOMD71**	160
	22	18	15	41,5	34,0	50	27	36	32	173	**KOR22/18LOMD71**	160
	28	06	4	41,0	34,0	49	30	41	14	220	**KOR28/06LOMD71**	160
	28	08	6	41,0	34,0	49	30	41	17	217	**KOR28/08LOMD71**	160
	28	10	8	42,0	35,0	50	30	41	19	211	**KOR28/10LOMD71**	160
	28	12	10	42,0	35,0	50	30	41	22	219	**KOR28/12LOMD71**	160
	28	15	12	43,0	36,0	51	30	41	27	188	**KOR28/15LOMD71**	160
	28	18	15	43,0	35,5	52	30	41	32	218	**KOR28/18LOMD71**	160
	28	22	19	45,0	37,5	54	32	41	36	228	**KOR28/22LOMD71**	160
	35	06	4	48,5	41,5	56	36	50	14	307	**KOR35/06LOMD71**	160
	35	08	6	48,5	41,5	56	36	50	17	313	**KOR35/08LOMD71**	160
	35	10	8	49,5	42,5	57	36	50	19	370	**KOR35/10LOMD71**	160
	35	12	10	49,5	42,5	57	36	50	22	371	**KOR35/12LOMD71**	160
	35	15	12	50,5	43,5	59	36	50	27	380	**KOR35/15LOMD71**	160
	35	18	15	50,5	43,0	59	36	50	32	382	**KOR35/18LOMD71**	160
	35	22	19	52,5	45,0	61	36	50	36	380	**KOR35/22LOMD71**	160
	35	28	24	52,5	45,0	62	41	50	41	400	**KOR35/28LOMD71**	160
	42	10	8	52,5	45,5	60	46	60	19	551	**KOR42/10LOMD71**	160
	42	12	10	52,5	45,5	60	46	60	22	551	**KOR42/12LOMD71**	160
	42	15	12	53,5	46,5	62	46	60	27	687	**KOR42/15LOMD71**	160
	42	18	15	53,5	46,0	62	46	60	32	555	**KOR42/18LOMD71**	160
	42	22	19	55,5	48,0	64	46	60	36	568	**KOR42/22LOMD71**	160
	42	28	24	55,5	48,0	65	46	60	41	559	**KOR42/28LOMD71**	160
	42	35	30	57,5	47,0	69	46	60	50	588	**KOR42/35LOMD71**	160

[1]) Pression mentionnée = article existant

[3]) L = Série légère

$\frac{\text{PN (bar)}}{10}$ = PN (MPa)

Fourni sans écrou ni bague, pour livraison en raccord complet, voir page I7.

KOR Acier inoxydable – Réduction de tube

Ecrou tournant / Cône EO 24°

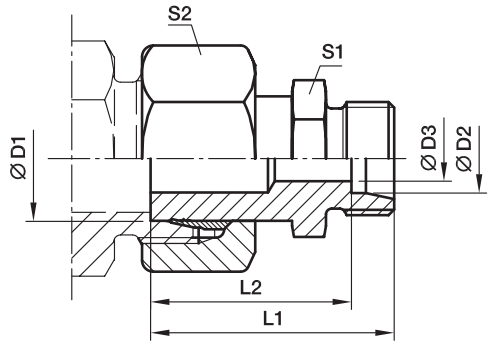

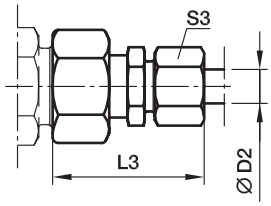

Livré pré-serti.
Pour le montage final, l'écrou doit être serré 1/4 tour minimum dans le corps du raccord après le début du point de résistance.

Séries	D1	D2	D3	L1	L2	L3	S1	S2	S3	Poids gr./pièce	Référence*	PN (bar)[1] 71
S[4])	08	06	4	36,5	29,5	44	14	19	17	16	**KOR08/06SOMD71**	630
	10	06	4	38,5	31,5	46	14	22	17	16	**KOR10/06SOMD71**	630
	10	08	5	38,5	31,5	46	17	22	19	14	**KOR10/08SOMD71**	630
	12	06	4	38,5	31,5	46	14	24	17	16	**KOR12/06SOMD71**	630
	12	08	5	38,5	31,5	46	17	24	19	16	**KOR12/08SOMD71**	630
	12	10	7	39,5	32,0	48	19	24	22	27	**KOR12/10SOMD71**	630
	14	06	4	40,5	33,5	48	17	27	17	32	**KOR14/06SOMD71**	630
	14	08	5	40,5	33,5	48	17	27	19	34	**KOR14/08SOMD71**	630
	14	10	7	41,5	34,0	50	19	27	22	35	**KOR14/10SOMD71**	630
	14	12	8	41,5	34,0	50	22	27	24	41	**KOR14/10SOMD71**	630
	16	06	4	41,0	34,0	49	17	30	17	44	**KOR16/06SOMD71**	400
	16	08	5	41,0	34,0	49	17	30	19	45	**KOR16/08SOMD71**	400
	16	10	7	42,0	34,5	51	19	30	22	46	**KOR16/10SOMD71**	400
	16	12	8	42,0	34,5	51	22	30	24	68	**KOR16/12SOMD71**	400
	16	14	10	44,0	36,0	54	24	30	27	69	**KOR16/14SOMD71**	400
	20	06	4	46,0	39,0	54	22	36	17	70	**KOR20/06SOMD71**	400
	20	08	5	46,0	39,0	54	22	36	19	70	**KOR20/08SOMD71**	400
	20	10	7	46,0	38,5	55	22	36	22	100	**KOR20/10SOMD71**	400
	20	12	8	46,0	38,5	55	22	36	24	101	**KOR20/12SOMD71**	400
	20	14	10	48,0	40,0	58	24	36	27	101	**KOR20/14SOMD71**	400
	20	16	12	49,0	40,5	59	27	36	30	101	**KOR20/16SOMD71**	400
	25	06	4	50,5	43,5	58	27	46	17	106	**KOR25/06SOMD71**	400
	25	08	5	50,5	43,5	58	27	46	19	136	**KOR25/08SOMD71**	400
	25	10	7	50,5	43,0	59	27	46	22	136	**KOR25/10SOMD71**	400
	25	12	8	50,5	43,0	59	27	46	24	138	**KOR25/12SOMD71**	400
	25	14	10	52,5	44,5	62	27	46	27	138	**KOR25/14SOMD71**	400
	25	16	12	52,5	44,0	62	27	46	30	143	**KOR25/16SOMD71**	400
	25	20	16	54,5	44,0	66	32	46	36	143	**KOR25/20SOMD71**	400
	30	06	4	53,0	46,0	61	32	50	17	177	**KOR30/06SOMD71**	400
	30	08	5	53,0	46,0	61	32	50	19	179	**KOR30/08SOMD71**	400
	30	10	7	53,0	45,5	62	32	50	22	180	**KOR30/10SOMD71**	400
	30	12	8	53,0	45,5	62	32	50	24	180	**KOR30/12SOMD71**	400
	30	14	10	55,0	47,0	65	32	50	27	185	**KOR30/14SOMD71**	400
	30	16	12	55,0	46,5	65	32	50	30	184	**KOR30/16SOMD71**	400
	30	20	16	57,0	46,5	68	32	50	36	188	**KOR30/20SOMD71**	400
	30	25	20	60,0	48,0	72	41	50	46	302	**KOR30/25SOMD71**	400
	38	06	4	60,0	53,0	68	41	60	17	306	**KOR38/06SOMD71**	315
	38	08	5	60,0	53,0	68	41	60	19	305	**KOR38/08SOMD71**	315
	38	10	7	60,0	52,5	69	41	60	22	304	**KOR38/10SOMD71**	315
	38	12	8	60,0	52,5	69	41	60	24	308	**KOR38/12SOMD71**	315
	38	14	10	62,0	54,0	72	41	60	27	316	**KOR38/14SOMD71**	315
	38	16	12	62,0	53,5	72	41	60	30	310	**KOR38/16SOMD71**	315
	38	20	16	64,0	53,5	75	41	60	36	305	**KOR38/20SOMD71**	315
	38	25	20	66,0	54,0	78	41	60	46	455	**KOR38/25SOMD71**	315
	38	30	25	69,0	55,5	82	46	60	50	438	**KOR38/30SOMD71**	315

[1]) Pression mentionnée = article existant
[4]) S = Série lourde

$\frac{\text{PN (bar)}}{10}$ = PN (MPa)

Fourni sans écrou ni bague, pour livraison en raccord complet, voir page I7.

GZ Union égale droite orientable avec joint torique

Ecrou tournant avec joint torique/Ecrou tournant avec joint torique

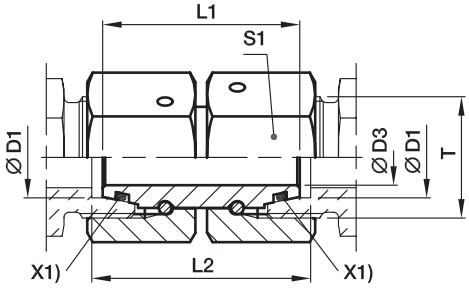

X1) Joint torique OR

Séries	D1	T	D3	L1	L2	S1	Poids gr./pièce	Référence*	PN (bar)[1] CF	PN (bar)[1] 71
L[3])	06	M 12×1,5	2,5	32	33	14	28	**GZ06L**	500	315
	08	M 14×1,5	4,0	32	33	17	41	**GZ08L**	500	315
	10	M 16×1,5	6,0	33	34	19	53	**GZ10L**	500	315
	12	M 18×1,5	8,0	33	34	22	71	**GZ12L**	400	315
	15	M 22×1,5	10,0	38	39	27	129	**GZ15L**	400	315
	18	M 26×1,5	13,0	36	38	32	165	**GZ18L**	400	315
	22	M 30×2,0	17,0	42	44	36	243	**GZ22L**	250	160
	28	M 36×2,0	22,0	46	48	41	319	**GZ28L**	250	160
	35	M 45×2,0	28,0	48	52	50	449	**GZ35L**	250	160
	42	M 52×2,0	34,0	52	57	60	737	**GZ42L**	250	160
S[4])	06	M 14×1,5	2,5	32	33	17	41	**GZ06S**	800	630
	08	M 16×1,5	4,0	33	34	19	54	**GZ08S**	800	630
	10	M 18×1,5	6,0	33	35	22	74	**GZ10S**	800	630
	12	M 20×1,5	8,0	36	38	24	95	**GZ12S**	630	630
	14	M 22×1,5	9,0	39	41	27	131	**GZ14S**	630	630
	16	M 24×1,5	11,0	39	42	30	172	**GZ16S**	630	400
	20	M 30×2,0	14,0	44	48	36	261	**GZ20S**	420	400
	25	M 36×2,0	18,0	46	53	46	477	**GZ25S**	420	400
	30	M 42×2,0	23,0	52	62	50	605	**GZ30S**	420	400
	38	M 52×2,0	30,0	52	67	60	826	**GZ38S**	420	315

[1]) Pression mentionnée = article existant

[3]) L = Série légère: [4]) S = Série lourde

$\frac{\text{PN (bar)}}{10} = \text{PN (MPa)}$

Pour autre matière de joint, voir page I7.

*Référence raccord: compléter les références avec les **suffixes** correspondant à la matière choisie.

Références complémentaires			
Matière	Suffixes correspondant à la surface et à la matière	Exemple	Matière d'étanchéité standard (pas de suffixe nécessaire)
Acier, zingué, sans Cr(VI)	CF	GZ16SCF	NBR
Acier inox	71	GZ16S71	VIT

GZR Union inégale orientable avec joint torique

Ecrou tournant avec joint torique/Ecrou tournant avec joint torique

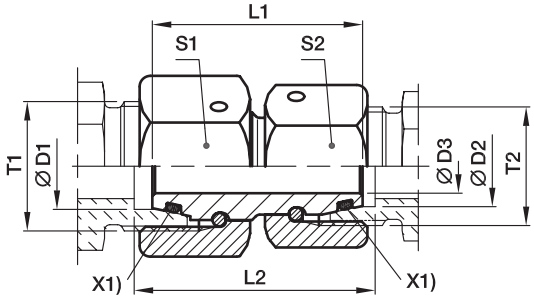

X1) Joint torique OR

Séries 3) 4)	D1	D2	T1	T2	D3	L1	L2	S1	S2	Poids gr./pièce	Référence*	PN (bar)[1]) CF
L/S	06	06	M 14×1,5	M 12×1,5	2,5	32	33,0	17	14	34	**GZR06L/06S**	500
L	08	06	M 14×1,5	M 12×1,5	2,5	32	33,0	17	14	36	**GZR08/06L**	500
L/S	08	08	M 16×1,5	M 14×1,5	4,0	33	34,0	19	17	48	**GZR08L/08S**	500
L	10	06	M 16×1,5	M 12×1,5	2,5	33	34,0	19	14	44	**GZR10/06L**	500
L	10	08	M 16×1,5	M 14×1,5	4,0	33	34,0	19	17	50	**GZR10/08L**	500
L/S	10	10	M 18×1,5	M 16×1,5	6,0	33	34,5	22	19	63	**GZR10L/10S**	500
L	12	06	M 18×1,5	M 12×1,5	2,5	33	34,0	22	14	56	**GZR12/06L**	400
L	12	08	M 18×1,5	M 14×1,5	4,0	33	34,0	22	17	62	**GZR12/08L**	400
L	12	10	M 18×1,5	M 16×1,5	6,0	33	34,0	22	19	65	**GZR12/10L**	400
L/S	12	12	M 20×1,5	M 18×1,5	8,0	36	37,5	24	22	85	**GZR12L/12S**	400
L	15	08	M 22×1,5	M 14×1,5	4,0	38	39,0	27	17	98	**GZR15/08L**	400
L	15	10	M 22×1,5	M 16×1,5	6,0	38	39,0	27	19	101	**GZR15/10L**	400
L	15	12	M 22×1,5	M 18×1,5	8,0	38	39,0	27	22	108	**GZR15/12L**	400
L	18	10	M 26×1,5	M 16×1,5	6,0	36	37,5	32	19	125	**GZR18/10L**	400
L	18	12	M 26×1,5	M 18×1,5	8,0	36	37,5	32	22	132	**GZR18/12L**	400
L	18	15	M 26×1,5	M 22×1,5	10,0	38	39,5	32	27	155	**GZR18/15L**	400
L/S	18	16	M 26×1,5	M 24×1,5	11,0	39	41,5	32	30	177	**GZR18L/16S**	400
L	22	12	M 30×2,0	M 18×1,5	8,0	42	43,5	36	22	195	**GZR22/12L**	250
L	22	15	M 30×2,0	M 22×1,5	10,0	42	43,5	36	27	215	**GZR22/15L**	250
L	22	18	M 30×2,0	M 26×1,5	13,0	42	44,0	36	32	228	**GZR22/18L**	250
L/S	22	20	M 30×2,0	M 30×2,0	14,0	44	47,0	36	36	266	**GZR22L/20S**	250
L	28	15	M 36×2,0	M 22×1,5	10,0	46	47,5	41	27	143	**GZR28/15L**	250
L	28	18	M 36×2,0	M 26×1,5	13,0	46	48,0	41	32	311	**GZR28/18L**	250
L	28	22	M 36×2,0	M 30×2,0	17,0	46	46,0	41	36	309	**GZR28/22L**	250
L/S	28	25	M 36×2,0	M 36×2,0	18,0	46	50,5	41	46	419	**GZR28L/25S**	250
L	35	18	M 45×2,0	M 26×1,5	13,0	48	51,0	50	32	430	**GZR35/18L**	250
L	35	22	M 45×2,0	M 30×2,0	17,0	48	51,0	50	36	429	**GZR35/22L**	250
L	35	28	M 45×2,0	M 36×2,0	22,0	48	51,0	50	41	415	**GZR35/28L**	250
L/S	35	30	M 45×2,0	M 42×2,0	23,0	52	59,0	50	50	577	**GZR35L/30S**	250
L	42	22	M 52×2,0	M 30×2,0	17,0	52	55,5	60	36	653	**GZR42/22L**	250
L	42	28	M 52×2,0	M 36×2,0	22,0	52	55,5	60	41	648	**GZR42/28L**	250
L	42	35	M 52×2,0	M 45×2,0	28,0	52	56,5	60	50	662	**GZR42/35L**	250
L/S	42	38	M 52×2,0	M 52×2,0	30,0	52	62,0	60	60	822	**GZR42L/38S**	250
S	08	06	M 16×1,5	M 14×1,5	2,5	33	34,0	19	17	49	**GZR08/06S**	800
S	10	06	M 18×1,5	M 14×1,5	2,5	33	34,5	22	17	60	**GZR10/06S**	800
S	10	08	M 18×1,5	M 16×1,5	4,0	33	34,5	22	19	66	**GZR10/08S**	800
S	12	06	M 20×1,5	M 14×1,5	2,5	36	37,5	24	17	77	**GZR12/06S**	630
S	12	08	M 20×1,5	M 16×1,5	4,0	36	37,5	24	19	82	**GZR12/08S**	630
S	12	10	M 20×1,5	M 18×1,5	6,0	36	38,0	24	22	89	**GZR12/10S**	630
S	16	10	M 24×1,5	M 18×1,5	6,0	39	41,5	30	22	138	**GZR16/10S**	630
S	16	12	M 24×1,5	M 20×1,5	8,0	39	41,5	30	24	143	**GZR16/12S**	630
S/L	16	15	M 24×1,5	M 22×1,5	10,0	39	41,0	30	27	153	**GZR16S/15L**	400
S	20	12	M 30×2,0	M 20×1,5	8,0	44	47,0	36	24	204	**GZR20/12S**	420

GZR Union inégale orientable avec joint torique

Ecrou tournant avec joint torique/Ecrou tournant avec joint torique

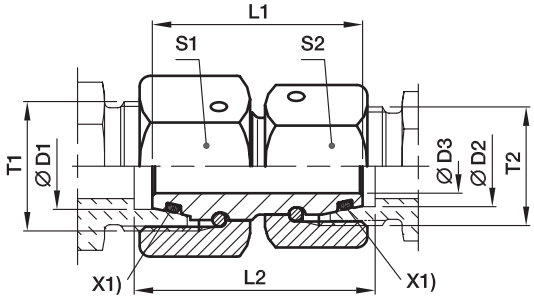

X1) Joint torique OR

Séries 3) 4)	D1	D2	T1	T2	D3	L1	L2	S1	S2	Poids gr./pièce	Référence*	PN (bar)1) CF
S	20	16	M 30×2,0	M 24×1,5	11,0	44	47,5	36	30	232	**GZR20/16S**	420
S/L	20	18	M 30×2,0	M 26×1,5	13,0	44	47,0	36	32	224	**GZR20S/18L**	400
S	25	16	M 36×2,0	M 24×1,5	11,0	46	51,0	46	30	224	**GZR25/16S**	420
S	25	20	M 36×2,0	M 30×2,0	14,0	46	51,5	46	36	364	**GZR25/20S**	420
S/L	25	22	M 36×2,0	M 30×2,0	17,0	46	50,5	46	36	475	**GZR25S/22L**	250
S	30	16	M 42×2,0	M 24×1,5	11,0	52	58,5	50	30	475	**GZR30/16S**	420
S	30	20	M 42×2,0	M 30×2,0	14,0	52	59,0	50	36	500	**GZR30/20S**	420
S	30	25	M 42×2,0	M 36×2,0	18,0	52	60,5	50	46	589	**GZR30/25S**	420
S/L	30	28	M 42×2,0	M 36×2,0	22,0	52	58,0	50	41	476	**GZR30S/28L**	250
S	38	20	M 52×2,0	M 30×2,0	14,0	52	61,5	60	36	671	**GZR38/20S**	420
S	38	25	M 52×2,0	M 36×2,0	18,0	52	63,0	60	46	759	**GZR38/25S**	420
S	38	30	M 52×2,0	M 42×2,0	23,0	52	64,5	60	50	767	**GZR38/30S**	420
S/L	38	35	M 52×2,0	M 45×2,0	28,0	52	61,5	60	50	662	**GZR38S/35L**	250

1) Pression mentionnée = article existant

3) L = Série légère: 4) S = Série lourde

$\frac{\text{PN (bar)}}{10}$ = PN (MPa)1

Pour autre matière de joint, voir page I7.

*Référence raccord: compléter les références avec les **suffixes** correspondant à la matière choisie.

Références complémentaires			
Matière	Suffixes correspondant à la surface et à la matière	Exemple	Matière d'étanchéité standard (pas de suffixe nécessaire)
Acier, zingué, sans Cr(VI)	CF	GZR16/12SCF	NBR

GEO Union mâle métrique avec joint torique

Filetage mâle métrique (ISO 6149) / Cône EO 24°

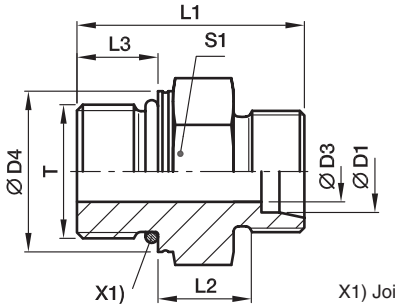

X1) Joint torique OR

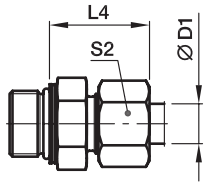

Séries	D1	T	D3	D4	L1	L2	L3	L4	S1	S2	Poids gr./pièce	Référence*	PN (bar)[1] CF	PN (bar)[1] 71
LL[2])	04	M 08×1,0	3,0	10,8	20,0	9,5	6,5	19,0	11	10	8	**GEO04LLMOMD**	100	
	04	M 10×1,0	3,0	12,8	20,0	9,5	6,5	19,0	13	10	11	**GEO04LLM10X1OMD**	100	
	06	M 10×1,0	4,5	12,8	20,0	8,0	6,5	19,5	13	12	10	**GEO06LLMOMD**	100	
L[3])	06	M 10×1,0	4,5	14,0	24,0	8,5	8,5	23,0	14	14	15	**GEO06LMOMD**	500	315
	08	M 12×1,5	6,0	17,0	28,0	10,0	11,0	25,0	17	17	23	**GEO08LMOMD**	500	315
	10	M 14×1,5	7,5	19,0	29,0	11,0	11,0	26,0	19	19	28	**GEO10LMOMD**	500	315
	12	M 16×1,5	9,0	22,0	31,0	12,5	11,5	27,0	22	22	40	**GEO12LMOMD**	400	315
	15	M 18×1,5	11,0	24,0	33,0	13,5	12,5	29,0	24	27	56	**GEO15LMOMD**	400	315
	18	M 22×1,5	14,0	27,0	35,0	14,5	13,0	31,0	27	32	80	**GEO18LMOMD**	400	315
	22	M 27×2,0	18,0	32,0	40,0	16,5	16,0	33,0	32	36	104	**GEO22LM27X2OMD**	250	160
	28	M 33×2,0	23,0	41,0	41,0	17,5	16,0	34,0	41	41	171	**GEO28LMOMD**	250	160
	35	M 42×2,0	30,0	50,0	44,0	17,5	16,0	39,0	50	50	278	**GEO35LMOMD**	250	160
	42	M 48×2,0	36,0	55,0	47,5	19,0	17,5	42,0	55	60	340	**GEO42LMOMD**	250	160
S[4])	06	M 12×1,5	4,0	17,0	31,0	13,0	11,0	28,0	17	17	29	**GEO06SMOMD**	800	630
	08	M 14×1,5	6,0	19,0	33,0	15,0	11,0	30,0	19	19	41	**GEO08SMOMD**	800	630
	10	M 16×1,5	7,0	22,0	35,0	15,0	12,5	31,0	22	22	55	**GEO10SMOMD**	800	630
	12	M 18×1,5	9,0	24,0	38,5	17,0	14,0	33,0	24	24	73	**GEO12SMOMD**	630	630
	16	M 22×1,5	12,0	27,0	42,0	18,5	15,0	37,0	27	30	102	**GEO16SMOMD**	630	400
	20	M 27×2,0	15,0	32,0	49,5	20,5	18,5	42,0	32	36	169	**GEO20SMOMD**	420	400
	25	M 33×2,0	20,0	41,0	53,5	23,0	18,5	47,0	41	46	274	**GEO25SMOMD**	420	400
	30	M 42×2,0	26,0	50,0	56,0	23,5	19,0	50,0	50	50	412	**GEO30SMOMD**	420	400
	38	M 48×2,0	32,0	55,0	63,5	26,0	21,5	57,0	55	60	580	**GEO38SMOMD**	420	315

[1]) Pression mentionnée = article existant

[2]) LL = Série très légère; [3]) L = Série légère; [4]) S = Série lourde

$$\frac{\text{PN (bar)}}{10} = \text{PN (MPa)}$$

Fourni sans écrou ni bague, pour livraison en raccord complet et/ou autre matière de joint, voir page I7.

Références complémentaires			
Matière	Suffixes correspondant à la surface et à la matière	Exemple	Matière d'étanchéité standard (pas de suffixe nécessaire)
Acier, zingué, sans Cr(VI)	CF	GEO16SMOMDCF	NBR
Acier inox	71	GEO16SMOMD71	VIT

*Référence raccord: compléter les références avec les **suffixes** correspondant à la matière choisie.

GE-M-ED Union mâle métrique avec joint ED

Filetage mâle métrique – joint ED (ISO 9974) / Cône EO 24°

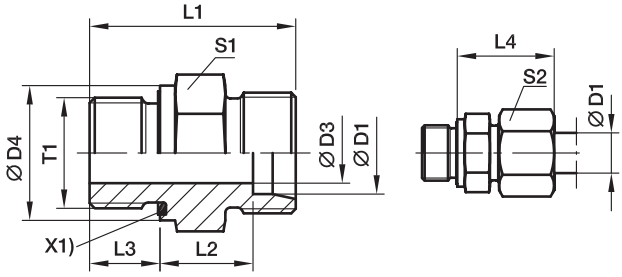

X1) Joint Eolastic ED

Séries	D1	T1	D3	D4	L1	L2	L3	L4	S1	S2	Poids gr./pièce	Référence*	PN (bar)[1] CF	PN (bar)[1] 71
L3)	06	M 10×1,0	4	14	23,5	8,5	8	23	14	14	13	**GE06LMEDOMD**	500	315
	08	M 12×1,5	6	17	29,0	10,0	12	25	17	17	22	**GE08LMEDOMD**	500	315
	10	M 14×1,5	7	19	30,0	11,0	12	26	19	19	29	**GE10LMEDOMD**	500	315
	10	M 12×1,5	6	17	30,0	11,0	12	26	17	19	23	**GE10LM12X1,5EDOMD**	315	315
	10	M 16×1,5	8	22	31,5	12,5	12	24	22	19	40	**GE10LM16X1,5EDOMD**	420	315
	10	M 18×1,5	8	24	31,5	12,5	12	27	24	19	50	**GE10LM18X1,5EDOMD**	400	315
	10	M 22×1,5	8	27	35,0	14,0	14	29	27	19	80	**GE10LM22X1,5EDOMD**	400	315
	12	M 16×1,5	9	22	31,5	12,5	12	27	22	22	40	**GE12LMEDOMD**	400	315
	12	M 14×1,5	7	19	30,0	11,0	12	26	19	22	30	**GE12LM14X1,5EDOMD**	400	315
	12	M 18×1,5	10	24	31,5	12,5	12	27	24	22	47	**GE12LM18X1,5EDOMD**	400	315
	12	M 22×1,5	10	27	35,0	14,0	14	29	27	22	75	**GE12LM22X1,5EDOMD**	400	315
	15	M 18×1,5	11	24	32,5	13,5	12	29	24	27	51	**GE15LMEDOMD**	400	315
	15	M 16×1,5	9	22	32,0	13,0	12	28	24	27	64	**GE15LM16X1,5EDOMD**	400	315
	15	M 22×1,5	12	27	36,0	15,0	14	30	27	27	77	**GE15LM22X1,5EDOMD**	400	315
	18	M 22×1,5	14	27	36,0	14,5	14	31	27	32	74	**GE18LMEDOMD**	400	315
	18	M 18×1,5	11	24	33,5	14,0	12	30	27	32	68	**GE18LM18X1,5EDOMD**	400	315
	22	M 26×1,5	18	32	40,0	16,5	16	33	32	36	103	**GE22LMEDOMD**	250	160
	22	M 22×1,5	14	32	38,0	16,5	14	33	32	36	97	**GE22LM22X1,5EDOMD**	250	160
	28	M 33×2,0	23	40	43,0	17,5	18	34	41	41	168	**GE28LMEDOMD**	250	160
	35	M 42×2,0	30	50	48,0	17,5	20	39	50	50	281	**GE35LMEDOMD**	250	160
	42	M 48×2,0	36	55	52,0	19,0	22	42	55	60	356	**GE42LMEDOMD**	250	160
S4)	06	M 12×1,5	4	17	32,0	13,0	12	28	17	17	30	**GE06SMEDOMD**	800	630
	08	M 14×1,5	5	19	34,0	15,0	12	30	19	19	42	**GE08SMEDOMD**	800	630
	10	M 16×1,5	7	22	34,5	15,0	12	31	22	22	54	**GE10SMEDOMD**	800	630
	12	M 18×1,5	8	24	36,5	17,0	12	33	24	24	71	**GE12SMEDOMD**	630	630
	12	M 14×1,5	5	19	36,0	16,5	12	33	22	24	60	**GE12SM14X1,5EDOMD**	630	630
	12	M 22×1,5	8	27	39,0	17,5	14	34	27	24	102	**GE12SM22X1,5EDOMD**	630	400
	14	M 20×1,5	10	26	41,0	19,0	14	37	27	27	98	**GE14SMEDOMD**	630	630
	16	M 22×1,5	12	27	41,0	18,5	14	37	27	30	95	**GE16SMEDOMD**	630	400
	16	M 18×1,5	8	24	38,5	18,0	12	36	27	30	88	**GE16SM18X1,5EDOMD**	630	400
	20	M 27×2,0	16	32	47,0	20,5	16	42	32	36	150	**GE20SMEDOMD**	420	400
	25	M 33×2,0	20	40	53,0	23,0	18	47	41	46	264	**GE25SMEDOMD**	420	400
	30	M 42×2,0	25	50	57,0	23,5	20	50	50	50	422	**GE30SMEDOMD**	420	400
	38	M 48×2,0	32	55	64,0	26,0	22	57	55	60	569	**GE38SMEDOMD**	420	315

[1]) Pression mentionnée = article existant

[3]) L = Série légère; [4]) S = Série lourde

$\frac{\text{PN (bar)}}{10}$ = PN (MPa)

Fourni sans écrou ni bague, pour livraison en raccord complet et/ou autre matière de joint, voir page I7.

*Référence raccord: compléter les références avec les **suffixes** correspondant à la matière choisie.

Références complémentaires			
Matière	Suffixes correspondant à la surface et à la matière	Exemple	Matière d'étanchéité standard (pas de suffixe nécessaire)
Acier, zingué, sans Cr(VI)	CF	GE16SMEDOMDCF	NBR
Acier inox	71	GE16SMEDOMD71	VIT

GE-R-ED Union mâle BSPP avec joint ED

Filetage mâle BSPP – joint ED (ISO 1179) / Cône EO 24°

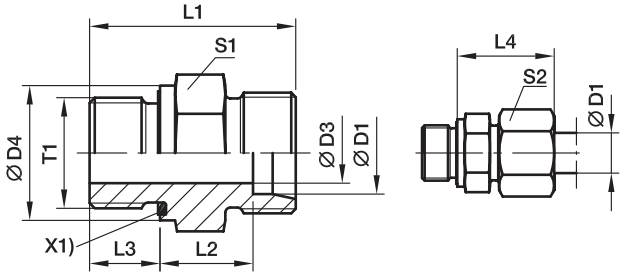

X1) Joint Eolastic ED

Séries	D1	T1	D3	D4	L1	L2	L3	L4	S1	S2	Poids gr./pièce	Référence*	PN (bar)[1] CF	71	MS
LL[2])	04	G 1/8 A	3	14	20,0	9,5	6,5	19	14	10	10	**GE04LLREDOMD**	100	100	63
	06	G 1/8 A	4	14	20,0	8,0	6,5	20	14	12	11	**GE06LLREDOMD**	100	100	63
L[3])	06	G 1/8 A	4	14	23,5	8,5	8,0	23	14	14	13	**GE06LREDOMD**	500	315	200
	06	G 1/4 A	4	19	29,0	10,0	12,0	25	19	14	28	**GE06LR1/4EDOMD**	500	315	200
	06	G 3/8 A	4	22	30,5	11,5	12,0	26	22	14	44	**GE06LR3/8EDOMD**	420	315	200
	06	G 1/2 A	4	27	33,0	12,0	14,0	27	27	14	61	**GE06LR1/2EDOMD**	400	315	200
	08	G 1/4 A	6	19	29,0	10,0	12,0	25	19	17	27	**GE08LREDOMD**	500	315	200
	08	G 1/8 A	4	14	24,5	9,5	8,0	24	14	17	16	**GE08LR1/8EDOMD**	500	315	200
	08	G 3/8 A	6	22	30,5	11,5	12,0	26	22	17	45	**GE08LR3/8EDOMD**	420	315	200
	08	G 1/2 A	6	27	33,0	12,0	14,0	27	27	17	74	**GE08LR1/2EDOMD**	400	315	200
	10	G 1/4 A	6	19	30,0	11,0	12,0	26	19	19	29	**GE10LREDOMD**	500	315	200
	10	G 1/8 A	4	14	25,5	10,5	8,0	25	17	19	21	**GE10LR1/8EDOMD**	500	315	200
	10	G 3/8 A	8	22	31,5	12,5	12,0	27	22	19	43	**GE10LR3/8EDOMD**	420	315	200
	10	G 1/2 A	8	27	34,0	13,0	14,0	28	27	19	71	**GE10LR1/2EDOMD**	400	315	200
	12	G 3/8 A	9	22	31,5	12,5	12,0	27	22	22	41	**GE12LREDOMD**	420	315	200
	12	G 1/8 A	4	14	26,5	11,5	8,0	26	19	22	26	**GE12LR1/8EDOMD**	420	315	200
	12	G 1/4 A	6	19	31,0	12,0	12,0	27	19	22	31	**GE12LR1/4EDOMD**	400	315	200
	12	G 1/2 A	10	27	34,0	13,0	14,0	28	27	22	67	**GE12LR1/2EDOMD**	400	315	200
	12	G 3/4 A	10	32	37,0	14,0	16,0	29	32	22	118	**GE12LR3/4EDOMD**	250	160	100
	15	G 1/2 A	11	27	35,0	14,0	14,0	29	27	27	72	**GE15LREDOMD**	400	315	200
	15	G 3/8 A	9	22	32,5	13,5	12,0	29	24	27	54	**GE15LR3/8EDOMD**	400	315	200
	15	G 3/4 A	12	32	38,0	15,0	16,0	30	32	27	116	**GE15LR3/4EDOMD**	250	160	100
	18	G 1/2 A	14	27	36,0	14,5	14,0	31	27	32	71	**GE18LREDOMD**	400	315	200
	18	G 3/8 A	9	22	33,5	14,0	12,0	30	27	32	66	**GE18LR3/8EDOMD**	400	315	200
	18	G 3/4 A	15	32	38,0	14,5	16,0	31	32	32	110	**GE18LR3/4EDOMD**	250	160	100
	22	G 3/4 A	18	32	40,0	16,5	16,0	33	32	36	102	**GE22LREDOMD**	250	160	100
	22	G 1/2 A	14	27	38,0	16,5	14,0	33	32	36	91	**GE22LR1/2EDOMD**	250	160	100
	22	G 1 A	19	40	43,0	17,5	18,0	34	41	36	189	**GE22LR1EDOMD**	250	160	100
	28	G 1 A	23	40	43,0	17,5	18,0	34	41	41	170	**GE28LREDOMD**	250	160	100
	28	G 3/4 A	18	32	41,0	17,5	16,0	34	41	41	159	**GE28LR3/4EDOMD**	250	160	100
	28	G 1 1/4 A	24	50	46,0	18,5	20,0	35	50	41	316	**GE28LR11/4EDOMD**	250	160	100
	35	G 1 1/4 A	30	50	48,0	17,5	20,0	39	50	50	272	**GE35LREDOMD**	250	160	100
	35	G 1 A	23	40	46,0	17,5	18,0	39	46	50	226	**GE35LR1EDOMD**	250	160	100
	35	G 1 1/2 A	30	55	52,0	19,5	22,0	41	55	50	423	**GE35LR11/2EDOMD**	250	160	100
	42	G 1 1/2 A	36	55	52,0	19,0	22,0	42	55	60	343	**GE42LREDOMD**	250	160	100
	42	G 1 A	23	40	48,0	19,0	18,0	42	55	60	324	**GE42LR1EDOMD**	250	160	100
	42	G 1 1/4 A	30	50	50,0	19,0	20,0	42	55	60	348	**GE42LR11/4EDOMD**	250	160	100

[1]) Pression mentionnée = article existant

[2]) LL = Série très légère; [3]) L = Série légère

$\frac{\text{PN (bar)}}{10}$ = PN (MPa)

Fourni sans écrou ni bague, pour livraison en raccord complet et/ou autre matière de joint, voir page I7.

*Référence raccord: compléter les références avec les **suffixes** correspondant à la matière choisie.

Références complémentaires			
Matière	Suffixes correspondant à la surface et à la matière	Exemple	Matière d'étanchéité standard (pas de suffixe nécessaire)
Acier, zingué, sans Cr(VI)	CF	GE18LREDOMDCF	NBR
Acier inox	71	GE18LREDOMD71	VIT
Laiton	MS	GE18LREDOMDMS	NBR

GE-R-ED Union mâle BSPP avec joint ED

Filetage mâle BSPP – joint ED (ISO 1179) / Cône EO 24°

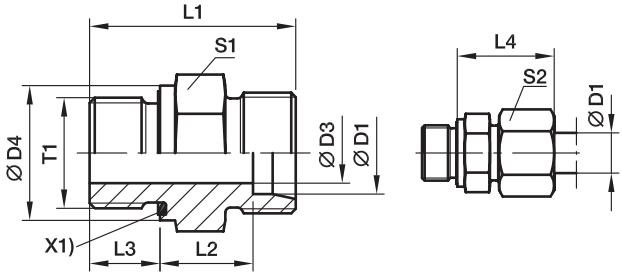

X1) Joint Eolastic ED

Séries	D1	T1	D3	D4	L1	L2	L3	L4	S1	S2	Poids gr./pièce	Référence*	PN (bar)[1] CF	71	MS
S[4])	06	G 1/4 A	4	19	32,0	13,0	12	28	19	17	35	**GE06SREDOMD**	800	630	400
	06	G 1/8 A	4	14	27,5	12,5	8	27	14	17	21	**GE06SR1/8EDOMD**	500	315	
	06	G 3/8 A	4	22	34,5	15,5	12	30	22	17	52	**GE06SR3/8EDOMD**	630	630	
	06	G 1/2 A	4	27	39,0	18,0	14	33	27	17	83	**GE06SR1/2EDOMD**	630	400	
	08	G 1/4 A	5	19	34,0	15,0	12	30	19	19	41	**GE08SREDOMD**	800	630	400
	08	G 3/8 A	5	22	34,5	15,5	12	30	22	19	57	**GE08SR3/8EDOMD**	800	630	
	08	G 1/2 A	5	27	39,0	18,0	14	33	27	19	89	**GE08SR1/2EDOMD**	630	400	
	10	G 3/8 A	7	22	34,5	15,0	12	31	22	22	55	**GE10SREDOMD**	800	630	400
	10	G 1/4 A	5	19	34,0	14,5	12	31	19	22	42	**GE10SR1/4EDOMD**	800	630	
	10	G 1/2 A	7	27	39,0	17,5	14	34	27	22	97	**GE10SR1/2EDOMD**	630	630	
	12	G 3/8 A	8	22	36,5	17,0	12	33	22	24	62	**GE12SREDOMD**	630	630	400
	12	G 1/4 A	5	19	36,0	16,5	12	33	22	24	61	**GE12SR1/4EDOMD**	630	630	
	12	G 1/2 A	8	27	39,0	17,5	14	34	27	24	99	**GE12SR1/2EDOMD**	630	630	
	14	G 1/2 A	10	27	41,0	19,0	14	37	27	27	96	**GE14SREDOMD**	630	630	400
	14	G 3/8 A	8	22	38,5	18,5	12	36	24	27	74	**GE14SR3/8EDOMD**	630	630	
	14	G 3/4 A	10	32	45,0	21,0	16	39	32	27	138	**GE14SR3/4EDOMD**	420	400	
	16	G 1/2 A	12	27	41,0	18,5	14	37	27	30	91	**GE16SREDOMD**	630	400	250
	16	G 3/8 A	8	22	38,5	18,0	12	36	27	30	83	**GE16SR3/8EDOMD**	630	400	
	16	G 3/4 A	12	32	45,0	20,5	16	39	32	30	152	**GE16SR3/4EDOMD**	420	400	
	20	G 3/4 A	16	32	47,0	20,5	16	42	32	36	149	**GE20SREDOMD**	420	400	250
	20	G 1/2 A	12	27	45,0	20,5	14	42	32	36	142	**GE20SR1/2EDOMD**	420	400	
	20	G 1 A	16	40	51,0	22,5	18	44	41	36	265	**GE20SR1EDOMD**	420	400	
	20	G 1 1/4 A	16	50	53,0	22,5	20	44	50	36	404	**GE20SR11/4EDOMD**	420	400	
	25	G 1 A	20	40	53,0	23,0	18	47	41	46	266	**GE25SREDOMD**	420	400	250
	25	G 1/2 A	12	27	49,0	23,0	14	47	41	46	228	**GE25SR1/2EDOMD**	420	400	
	25	G 3/4 A	16	32	51,0	23,0	16	47	41	46	255	**GE25SR3/4EDOMD**	420	400	
	25	G 1 1/4 A	20	50	55,0	23,0	20	47	50	46	411	**GE25SR11/4EDOMD**	420	400	
	25	G 1 1/2 A	20	55	60,0	26,0	22	50	55	46	549	**GE25SR11/2EDOMD**	315	315	
	30	G 1 1/4 A	25	50	57,0	23,5	20	50	50	50	418	**GE30SREDOMD**	420	400	250
	30	G 1 A	20	40	55,0	23,5	18	50	46	50	344	**GE30SR1EDOMD**	420	400	
	30	G 1 1/2 A	25	55	62,0	26,5	22	53	55	50	530	**GE30SR11/2EDOMD**	315	315	
	38	G 1 1/2 A	32	55	64,0	26,0	22	57	55	60	563	**GE38SREDOMD**	420	315	200
	38	G 1 1/4 A	25	50	62,0	26,0	20	57	55	60	575	**GE38SR11/4EDOMD**	420	315	

[1]) Pression mentionnée = article existant

[4]) S = Série lourde

$\frac{\text{PN (bar)}}{10}$ = PN (MPa)

Fourni sans écrou ni bague, pour livraison en raccord complet et/ou autre matière de joint, voir page I7.

*Référence raccord: compléter les références avec les **suffixes** correspondant à la matière choisie.

Références complémentaires			
Matière	Suffixes correspondant à la surface et à la matière	Exemple	Matière d'étanchéité standard (pas de suffixe nécessaire)
Acier, zingué, sans Cr(VI)	CF	GE16SREDOMDCF	NBR
Acier inox	71	GE16SREDOMD71	VIT
Laiton	MS	GE16SREDOMDMS	NBR

GE-R Union mâle BSPP

Filetage mâle BSPP – Etanchéité métal (ISO 1179) / Cône EO 24°

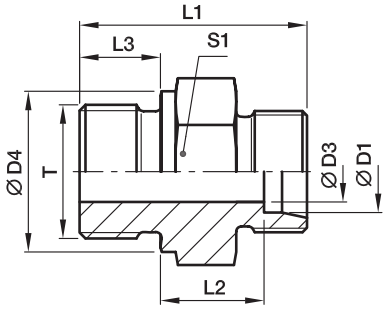

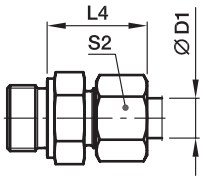

Séries	D1	T	D3	D4	L1	L2	L3	L4	S1	S2	Poids gr./pièce	Référence*	PN (bar)[1] CF	71	MS
L[3])	06	G 1/8 A	4	14	23,5	8,5	8	23,0	14	14	14	**GE06LR**	315	315	200
	06	G 1/4 A	4	18	29,0	10,0	12	25,0	19	14	60	**GE06LR1/4**	315	315	200
	06	G 3/8 A	4	22	30,5	11,5	12	26,0	22	14	45	**GE06LR3/8**	315	315	200
	06	G 1/2 A	4	26	33,0	12,0	14	27,0	27	14	60	**GE06LR1/2**	315	315	
	08	G 1/4 A	6	18	29,0	10,0	12	25,0	19	17	26	**GE08LR**	315	315	200
	08	G 1/8 A	4	14	24,5	8,5	8	23,0	14	17	16	**GE08LR1/8**	315	315	
	08	G 3/8 A	6	22	30,5	11,5	12	26,0	22	17	44	**GE08LR3/8**	315	315	200
	08	G 1/2 A	6	26	33,0	12,0	14	27,0	27	17	74	**GE08LR1/2**	315	315	200
	10	G 1/4 A	6	18	30,0	11,0	12	26,0	19	19	31	**GE10LR**	315	315	200
	10	G 1/8 A	4	14	25,5	10,5	8	25,0	17	19	21	**GE10LR1/8**	315	315	
	10	G 3/8 A	8	22	31,5	12,5	12	27,0	22	19	44	**GE10LR3/8**	315	315	200
	10	G 1/2 A	8	26	34,0	13,0	14	28,0	27	19	72	**GE10LR1/2**	315	315	200
	12	G 3/8 A	9	22	31,5	12,5	12	27,0	22	22	43	**GE12LR**	315	315	200
	12	G 1/8 A	4	14	26,5	11,5	8	26,0	19	22	27	**GE12LR1/8**	315	315	
	12	G 1/4 A	6	18	31,0	12,0	12	27,0	19	22	32	**GE12LR1/4**	315	315	200
	12	G 1/2 A	10	26	34,0	13,0	14	28,0	27	22	67	**GE12LR1/2**	315	315	200
	12	G 3/4 A	10	32	37,0	14,0	16	29,0	32	22	120	**GE12LR3/4**	315	315	
	15	G 1/2 A	11	26	35,0	14,0	14	29,0	27	27	72	**GE15LR**	250	250	160
	15	G 3/8 A	9	22	32,5	13,5	12	29,0	24	27	56	**GE15LR3/8**	250	250	160
	15	G 3/4 A	12	32	38,0	15,0	16	30,0	32	27	118	**GE15LR3/4**	250	250	
	18	G 1/2 A	14	26	36,0	14,5	14	31,0	27	32	72	**GE18LR**	250	250	160
	18	G 3/8 A	9	22	33,5	14,0	12	29,5	27	32	69	**GE18LR3/8**	250	250	
	18	G 3/4 A	15	32	38,0	14,5	16	30,0	32	32	112	**GE18LR3/4**	250	250	
	22	G 3/4 A	18	32	40,0	16,5	16	33,0	32	36	103	**GE22LR**	160	160	100
	22	G 1/2 A	14	26	38,0	16,5	14	33,0	32	36	91	**GE22LR1/2**	160	160	100
	22	G 1 A	19	39	43,0	17,5	18	33,5	41	36	184	**GE22LR1**	160	160	
	28	G 1 A	23	39	43,0	17,5	18	34,0	41	41	168	**GE28LR**	160	160	100
	28	G 1/2 A	14	26	39,0	17,5	14	34,0	41	41	141	**GE28LR1/2**	160	160	
	28	G 3/4 A	18	32	41,0	17,5	16	34,0	41	41	156	**GE28LR3/4**	160	160	
	28	G 1 1/4 A	24	50	46,0	18,3	20	35,0	50	41	314	**GE28LR11/4**	160	160	
	35	G 1 1/4 A	30	49	48,0	17,5	20	39,0	50	50	276	**GE35LR**	160	160	100
	35	G 1/2 A	14	26	42,0	17,5	14	39,0	46	50	194	**GE35LR1/2**	160	160	
	35	G 3/4 A	18	32	44,0	17,5	16	39,0	46	50	202	**GE35LR3/4**	160	160	
	35	G 1 A	23	39	46,0	17,5	18	39,0	46	50	234	**GE35LR1**	160	160	
	35	G 1 1/2 A	30	55	52,0	19,5	22	41,0	55	50	355	**GE35LR11/2**	160	160	
	42	G 1 1/2 A	36	55	52,0	19,0	22	42,0	55	60	349	**GE42LR**	160	160	100
	42	G 1 A	23	39	48,0	19,0	18	42,0	55	60	327	**GE42LR1**	160	160	
	42	G 1 1/4 A	30	49	50,0	19,0	20	42,0	55	60	336	**GE42LR11/4**	160	160	

[1]) Pression mentionnée = article existant

[3]) L = Série légère

$\frac{\text{PN (bar)}}{10}$ = PN (MPa)

Fourni sans écrou ni bague, pour livraison en raccord complet, voir page I7.

*Référence raccord: compléter les références avec les **suffixes** correspondant à la matière choisie.

Références complémentaires		
Matière	Suffixes correspondant à la surface et à la matière	Exemple
Acier, zingué, sans Cr(VI)	CFX	GE18LRCFX
Acier inox	71X	GE18LR71X
Laiton	MSX	GE18LRMSX

GE-R Union mâle BSPP

Filetage mâle BSPP – Etanchéité métal (ISO 1179) / Cône EO 24°

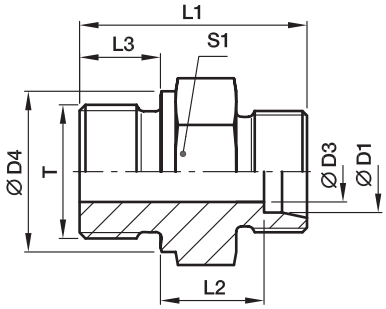

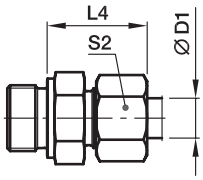

Séries	D1	T	D3	D4	L1	L2	L3	L4	S1	S2	Poids gr./pièce	Référence*	PN (bar)[1] CF	71	MS
S[4])	06	G 1/4 A	4	18	32,0	13,0	12	28	19	17	35	**GE06SR**	400	400	250
	06	G 1/8 A	3	14	27,5	12,5	8	27	14	17	22	**GE06SR1/8**	400	400	
	06	G 3/8 A	4	22	34,5	15,5	12	30	22	17	57	**GE06SR3/8**	400	400	
	06	G 1/2 A	4	26	39,0	18,0	14	33	27	17	83	**GE06SR1/2**	400	400	
	08	G 1/4 A	5	18	34,0	15,0	12	30	19	19	41	**GE08SR**	400	400	250
	08	G 3/8 A	5	22	34,5	15,5	12	30	22	19	59	**GE08SR3/8**	400	400	
	08	G 1/2 A	5	26	39,0	18,0	14	33	27	19	100	**GE08SR1/2**	400	400	
	10	G 3/8 A	7	22	34,5	15,0	12	31	22	22	56	**GE10SR**	400	400	250
	10	G 1/4 A	5	18	34,0	14,5	12	31	19	22	43	**GE10SR1/4**	400	400	
	10	G 1/2 A	7	26	39,0	17,5	14	34	27	22	97	**GE10SR1/2**	400	400	
	12	G 3/8 A	8	22	36,5	17,0	12	33	22	24	62	**GE12SR**	400	400	250
	12	G 1/4 A	5	18	36,0	16,5	12	33	22	24	57	**GE12SR1/4**	400	400	
	12	G 1/2 A	8	26	39,0	17,5	14	34	27	24	57	**GE12SR1/2**	400	400	
	14	G 1/2 A	10	26	41,0	19,0	14	37	27	27	96	**GE14SR**	400	400	250
	14	G 3/8 A	8	22	38,5	18,5	12	36	24	27	74	**GE14SR3/8**	400	400	
	16	G 1/2 A	12	26	41,0	18,5	14	37	27	30	92	**GE16SR**	400	400	250
	16	G 3/8 A	8	22	38,5	18,0	12	36	27	30	83	**GE16SR3/8**	400	400	
	16	G 3/4 A	12	32	45,0	20,5	16	39	32	30	157	**GE16SR3/4**	400	400	
	20	G 3/4 A	16	32	47,0	20,5	16	42	32	36	151	**GE20SR**	400	400	250
	20	G 1/2 A	12	26	45,0	20,5	14	42	32	36	142	**GE20SR1/2**	400	400	
	20	G 1 A	16	39	51,0	22,5	18	44	41	36	273	**GE20SR1**	250	250	
	20	G 1 1/4 A	16	49	53,0	22,5	20	44	50	36	387	**GE20SR11/4**	160	160	
	25	G 1 A	20	39	53,0	23,0	18	47	41	46	267	**GE25SR**	250	250	160
	25	G 3/4 A	16	32	51,0	23,0	16	47	41	46	245	**GE25SR3/4**	250	250	
	25	G 1 1/4 A	20	49	55,0	23,0	20	47	50	46	422	**GE25SR11/4**	160	160	
	30	G 1 1/4 A	25	49	57,0	23,5	20	50	50	50	422	**GE30SR**	160	160	100
	30	G 1 A	20	39	55,0	23,5	18	50	46	50	337	**GE30SR1**	160	160	
	38	G 1 1/2 A	32	55	64,0	26,0	22	57	55	60	560	**GE38SR**	160	160	100
	38	G 1 1/4 A	25	49	62,0	26,0	20	57	55	60	578	**GE38SR11/4**	160	160	

[1]) Pression mentionnée = article existant

[4]) S = Série lourde

$\frac{\text{PN (bar)}}{10}$ = PN (MPa)

Fourni sans écrou ni bague, pour livraison en raccord complet, voir page I7.

*Référence raccord: compléter les références avec les **suffixes** correspondant à la matière choisie.

Références complémentaires		
Matière	Suffixes correspondant à la surface et à la matière	Exemple
Acier, zingué, sans Cr(VI)	CFX	GE16SRCFX
Acier inox	71X	GE16SR71X
Laiton	MSX	GE16SRMSX

GE-R(KEG) Union mâle BSPT

Filetage mâle BSPT / Cône EO 24°

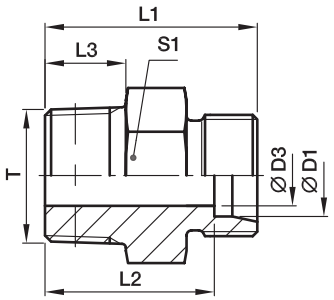

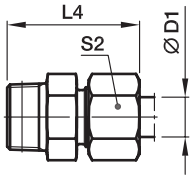

Séries	D1	T	D3	L1	L2	L3	L4	S1	S2	Poids gr./pièce	Référence*	PN (bar)[1] CF	71	MS
LL[2])	04	R 1/8 côn.	3,0	20	16,0	8	26	11*	10	8	**GE04LLR**	100	100	63
	06	R 1/8 côn.	4,5	20	14,5	8	26	11*	12	8	**GE06LLR**	100	100	63
	08	R 1/8 côn.	6,0	22	16,5	8	28	12	14	10	**GE08LLR**	100	100	63
	08	R 1/4 côn.	6,0	26	20,5	12	32	14	14	18	**GE08LLR1/4**	100	100	63
	10	R 1/4 côn.	8,0	26	20,5	12	32	14	17	15	**GE10LLR**	100		63
	12	R 1/4 côn.	8,0	26	20,0	12	32	17	19	18	**GE12LLR**	100		63
	12	R 3/8 côn.	10,0	26	20,0	12	32	17	19	23	**GE12LLR3/8**	100		63
L[3])	06	R 1/8 côn.	4,0	22	15,0	8	30	12	14	11	**GE06LR1/8KEG**	315	315	
	06	R 1/4 côn.	4,0	27	20,0	12	35	17	14	24	**GE06LR1/4KEG**	315	315	200
	08	R 1/8 côn.	4,0	23	16,0	8	31	14	17	15	**GE08LR1/8KEG**	315	315	200
	08	R 1/4 côn.	6,0	27	20,0	12	35	17	17	22	**GE08LR1/4KEG**	315	315	
	10	R 1/4 côn.	7,0	28	21,0	12	36	17	19	24	**GE10LR1/4KEG**	315	315	
	12	R 1/4 côn.	7,0	29	22,0	12	37	19	22	53	**GE12LR1/4KEG**	315	315	200
	12	R 3/8 côn.	9,0	29	22,0	12	37	19	22	33	**GE12LR3/8KEG**	315	315	
	12	R 1/2 côn.	10,0	31	24,0	14	39	24	22	53	**GE12LR1/2KEG**	315	315	200
	15	R 3/8 côn.	9,0	30	23,0	12	38	24	27	49	**GE15LR3/8KEG**	315	315	200
	15	R 1/2 côn.	11,0	32	25,0	14	40	24	27	59	**GE15LR1/2KEG**	315	315	
	18	R 1/2 côn.	14,0	33	25,5	14	42	27	32	64	**GE18LR1/2KEG**	315	315	
	22	R 3/4 côn.	17,0	37	29,5	16	46	32	36	99	**GE22LR3/4KEG**	160	160	
	28	R 1 côn.	23,0	40	32,5	18	49	41	41	154	**GE28LR1KEG**	160	160	
	35	R 1 1/4 côn.	30,0	45	34,5	20	56	46	50	238	**GE35LR11/4KEG**	160	160	
	42	R 1 1/2 côn.	36,0	49	38,0	22	61	55	60	335	**GE42LR11/2KEG**	160	160	

[1]) Pression mentionnée = article existant

[2]) LL = Série très légère; [3]) L = Série légère

$\frac{\text{PN (bar)}}{10}$ = PN (MPa)

Fourni sans écrou ni bague, pour livraison en raccord complet, voir page I7.

*) S1 = 12 pour 1.4571

Références complémentaires		
Matière	Suffixes correspondant à la surface et à la matière	Exemple
Acier, zingué, sans Cr(VI)	CFX	GE06LR1/4KEGCFX
Acier inox	71X	GE06LR1/4KEG71X
Laiton	MSX	GE06LR1/4KEGMSX

*Référence raccord: compléter les références avec les **suffixes** correspondant à la matière choisie.

GE-M Union mâle métrique cylindrique

Filetage mâle – Arête étanche métallique (ISO 9974) / Cône EO 24°

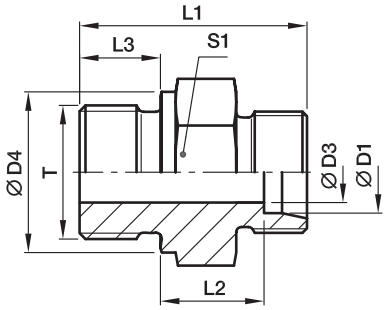

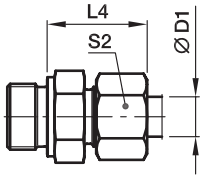

Séries	D1	T	D3	D4	L1	L2	L3	L4	S1	S2	Poids gr./pièce	Référence*	PN (bar)[1] CF	71	MS
L[3])	06	M 10×1,0	4	14	23,5	8,5	8	23	14	14	13	**GE06LM**	315	315	200
	08	M 12×1,5	6	17	29,0	10,0	12	25	17	17	22	**GE08LM**	315	315	200
	10	M 14×1,5	7	19	30,0	11,0	12	26	19	19	31	**GE10LM**	315	315	200
	10	M 10×1,0	4	14	25,5	10,5	8	25	17	19	20	**GE10LM10X1**	315	315	
	10	M 12×1,5	6	17	30,0	11,0	12	26	17	19	25	**GE10LM12X1,5**	315	315	
	10	M 16×1,5	8	21	31,5	12,0	12	27	22	19	41	**GE10LM16X1,5**	315	315	
	10	M 18×1,5	8	23	31,5	12,5	12	27	24	19	50	**GE10LM18X1,5**	315	315	
	10	M 22×1,5	8	27	35,0	14,0	14	29	27	19	72	**GE10LM22X1,5**	315	315	
	12	M 14×1,5	7	19	30,0	11,0	12	26	19	22	30	**GE12LM14X1,5**	315	315	
	12	M 16×1,5	9	21	31,5	12,5	12	27	22	22	40	**GE12LM**	315	315	
	12	M 18×1,5	10	23	31,5	12,5	12	27	24	22	47	**GE12LM18X1,5**	315	315	
	12	M 22×1,5	10	27	35,0	14,0	14	29	27	22	76	**GE12LM22X1,5**	315	315	
	15	M 16×1,5	9	21	32,0	13,0	12	28	24	27	50	**GE15LM16X1,5**	250	250	
	15	M 18×1,5	11	23	32,5	13,5	12	29	24	27	52	**GE15LM**	250	250	160
	15	M 22×1,5	12	27	36,0	15,0	14	30	27	27	77	**GE15LM22X1,5**	250	250	
	18	M 18×1,5	11	23	33,5	14,0	12	30	27	32	68	**GE18LM18X1,5**	250	250	
	18	M 22×1,5	14	27	36,0	14,5	14	31	27	32	77	**GE18LM**	250	250	160
	22	M 22×1,5	14	27	38,0	16,5	14	33	32	36	92	**GE22LM22X1,5**	160	160	
	22	M 26×1,5	18	31	40,0	16,5	16	33	32	36	102	**GE22LM**	160	160	100
	28	M 33×2,0	23	39	43,0	17,5	18	34	41	41	168	**GE28LM**	160	160	100
	35	M 42×2,0	30	49	48,0	17,5	20	39	50	50	280	**GE35LM**	160	160	100
	42	M 48×2,0	36	55	52,0	19,0	22	42	55	60	354	**GE42LM**	160	160	100
S[4])	06	M 12×1,5	4	17	32,0	13,0	12	28	17	17	30	**GE06SM**	400	400	250
	06	M 14×1,5	4	19	34,0	15,0	12	30	19	17	42	**GE06SM14X1,5**	400	400	
	08	M 14×1,5	5	19	34,0	15,0	12	30	19	19	43	**GE08SM**	400	400	250
	10	M 16×1,5	7	21	34,5	15,0	12	31	22	22	54	**GE10SM**	400	400	250
	12	M 18×1,5	8	23	36,5	17,0	12	33	24	24	72	**GE12SM**	400	400	250
	12	M 14×1,5	5	19	36,0	16,5	12	33	22	24	60	**GE12SM14X1,5**	400	400	
	12	M 22×1,5	8	27	39,0	17,5	14	34	27	24	103	**GE12SM22X1,5**	400	400	
	14	M 20×1,5	10	25	41,0	19,0	14	37	27	27	95	**GE14SM**	400	400	250
	16	M 18×1,5	8	23	38,5	18,0	12	36	27	30	88	**GE16SM18X1,5**	400	400	
	16	M 22×1,5	12	27	41,0	18,5	14	37	27	30	97	**GE16SM**	400	400	250
	20	M 27×2,0	16	32	47,0	20,5	16	42	32	36	155	**GE20SM**	400	400	250
	25	M 33×2,0	20	39	53,0	23,0	18	47	41	46	268	**GE25SM**	250	250	160
	30	M 42×2,0	25	49	57,0	23,5	20	50	50	50	421	**GE30SM**	160	160	100
	38	M 48×2,0	32	55	64,0	26,0	22	57	55	60	568	**GE38SM**	160	160	100

[1]) Pression mentionnée = article existant

[3]) L = Série légère; [4]) S = Série lourde

$\frac{\text{PN (bar)}}{10}$ = PN (MPa)

Fourni sans écrou ni bague, pour livraison en raccord complet, voir page I7.

*Référence raccord: compléter les références avec les **suffixes** correspondant à la matière choisie.

Références complémentaires		
Matière	Suffixes correspondant à la surface et à la matière	Exemple
Acier, zingué, sans Cr(VI)	CFX	GE16SMCFX
Acier inox	71X	GE16SM71X
Laiton	MSX	GE16SMMSX

GE-M(KEG) Union mâle métrique cônique

Filetage mâle métrique court (DIN 3852-1, Forme C) / Cône EO 24°

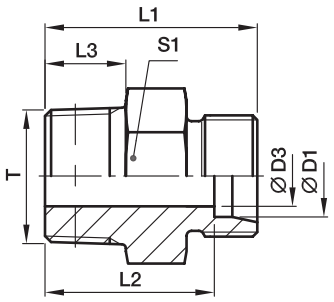

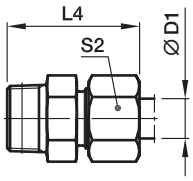

Séries	D1	T	D3	L1	L2	L3	L4	S1	S2	Poids gr./pièce	Référence*	PN (bar)[1] CF	71	MS
LL[2])	04	M 06×1,0 côn.	2,0	20	16,0	8	26	9	10	5	**GE04LLM6X1KEG**	100		
	04	M 08×1,0 côn.	3,0	20	16,0	8	26	10	10	7	**GE04LLM**	100	100	63
	06	M 10×1,0 côn.	4,5	20	14,5	8	26	11	12	9	**GE06LLM**	100	100	63
	06	M 08×1,0 côn.	3,5	20	14,5	8	26	11	12	9	**GE06LLM8X1KEG**	100		
	08	M 10×1,0 côn.	6,0	22	16,5	8	28	12	14	10	**GE08LLM**	100	100	63

[1]) Pression mentionnée = article existant

[2]) LL = Série très légère

$\frac{\text{PN (bar)}}{10}$ = PN (MPa)

Fourni sans écrou ni bague, pour livraison en raccord complet, voir page I7.

Références complémentaires		
Matière	Suffixes correspondant à la surface et à la matière	Exemple
Acier, zingué, sans Cr(VI)	CFX	GE06LLMCFX
Acier inox	71X	GE06LLM71X
Laiton	MSX	GE06LLMMSX

*Référence raccord: compléter les références avec les **suffixes** correspondant à la matière choisie.

GE-UNF/UN Union mâle UNF/UN

Filetage mâle UNF/UN – Joint torique (ISO 11926) / Cône EO 24°

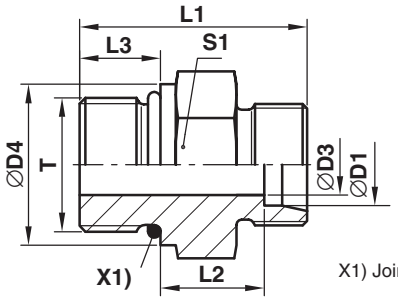

X1) Joint torique OR

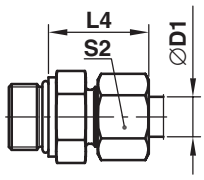

Séries	D1	T	D3	D4	L1	L2	L3	L4	S1	S2	Poids gr./pièce	Référence*	PN (bar)[1] CF	PN (bar)[1] 71
L[3])	08	7/16-20UNF-2A	5,0	–	26	10,0	9,0	25	17	17	21	**GE08L7/16UNFOMD**	315	315
	10	7/16-20UNF-2A	5,0	–	27	11,0	9,0	26	17	19	23	**GE10L7/16UNFOMD**	315	315
	12	9/16-18UNF-2A	7,0	–	28	11,0	10,0	26	19	22	32	**GE12L9/16UNFOMD**	315	315
	12	3/4-16UNF-2A	10,0	–	31	13,0	11,0	28	24	22	52	**GE12L3/4UNFOMD**	315	315
	12	7/8-14UNF-2A	10,0	–	34	14,3	12,7	29	27	22	77	**GE12L7/8UNFOMD**	315	315
	15	3/4-16UNF-2A	11,0	–	32	14,0	11,0	29	24	27	57	**GE15L3/4UNFOMD**	315	315
	15	7/8-14UNF-2A	12,0	–	35	15,3	12,7	30	27	27	81	**GE15L7/8UNFOMD**	315	315
	18	3/4-16UNF-2A	11,0	23,9	33	14,5	11,0	31	27	32	68	**GE18L3/4UNFOMD**	315	315
	18	7/8-14UNF-2A	14,0	–	35	14,8	12,7	31	27	32	72	**GE18L7/8UNFOMD**	315	315
	22	7/8-14UNF-2A	14,0	26,9	37	16,8	12,7	33	32	36	94	**GE22L7/8UNFOMD**	160	160
	22	1 1/16-12UN-2A	18,0	–	39	16,5	15,0	33	32	36	103	**GE22L11/16UNOMD**	160	160
	22	1 5/16-12UN-2A	19,0	–	40	17,5	15,0	34	41	36	163	**GE22L15/16UNOMD**	160	160
	28	1 1/16-12UN-2A	18,0	33,3	40	17,5	15,0	34	41	41	152	**GE28L11/16UNOMD**	160	160
	28	1 5/16-12UN-2A	23,0	–	40	17,5	15,0	34	41	41	163	**GE28L15/16UNOMD**	160	160
	35	1 5/16-12UN-2A	23,0	39,6	43	17,5	15,0	39	46	50	222	**GE35L15/16UNOMD**	160	160
	35	1 5/8-12UN-2A	29,0	–	43	17,5	15,0	39	50	50	257	**GE35L15/8UNOMD**	160	160
	42	1 5/8-12UN-2A	29,0	47,7	45	19,0	15,0	42	55	60	339	**GE42L15/8UNOMD**	160	160
S[4])	08	7/16-20UNF-2A	4,0	–	31	13,0	11,0	30	17	19	33	**GE08S7/16UNFOMD**	630	630
	10	9/16-18UNF-2A	6,0	–	32	12,5	12,0	31	19	22	42	**GE10S9/16UNFOMD**	630	630
	12	9/16-18UNF-2A	6,0	19,0	32	12,5	12,0	31	22	24	50	**GE12S9/16UNFOMD**	630	630
	12	3/4-16UNF-2A	8,0	–	36	14,5	14,0	34	24	24	73	**GE12S3/4UNFOMD**	630	630
	16	3/4-16UNF-2A	10,0	–	35	12,5	14,0	34	24	30	90	**GE16S3/4UNFOMD**	400	400
	16	7/8-14UNF-2A	12,0	–	40	15,5	16,0	37	27	30	95	**GE16S7/8UNFOMD**	400	400
	20	3/4-16UNF-2A	10,0	23,9	42	17,5	14,0	42	32	36	132	**GE20S3/4UNFOMD**	400	400
	20	7/8-14UNF-2A	12,0	26,9	44	17,5	16,0	42	32	36	141	**GE20S7/8UNFOMD**	400	400
	20	1 1/16-12UN-2A	16,0	–	46	17,0	18,5	42	32	36	163	**GE20S11/16UNOMD**	400	400
	25	1 1/16-12UN-2A	16,0	33,3	50	19,5	18,5	47	36	46	206	**GE25S11/16UNOMD**	400	400
	25	1 5/16-12UN-2A	20,0	–	50	19,5	18,5	47	41	46	258	**GE25S15/16UNOMD**	400	400
	30	1 5/16-12UN-2A	20,0	39,6	52	20,0	18,5	50	46	50	327	**GE30S15/16UNOMD**	400	400
	30	1 5/8-12UN-2A	24,0	–	52	20,0	18,5	50	50	50	422	**GE30S15/8UNOMD**	400	400
	38	1 5/8-12UN-2A	24,0	47,7	57	22,5	18,5	57	55	60	554	**GE38S15/8UNOMD**	315	315

[1]) Pression mentionnée = article existant

[3]) L = Série légère; [4]) S = Série lourde

$\frac{\text{PN (bar)}}{10}$ = PN (MPa)

Fourni sans écrou ni bague, pour livraison en raccord complet et/ou autre matière de joint, voir page I7.

Références complémentaires			
Matière	Suffixes correspondant à la surface et à la matière	Exemple	Matière d'étanchéité standard (pas de suffixe nécessaire)
Acier, zingué, sans Cr(VI)	CF	GE16S3/4UNFOMDCF	NBR
Acier inox	71	GE16S3/4UNFOMD71	VIT

*Référence raccord: compléter les références avec les **suffixes** correspondant à la matière choisie.

GE-NPT Union mâle NPT

Mâle conique NPT (SAE J476) / Cône EO 24°

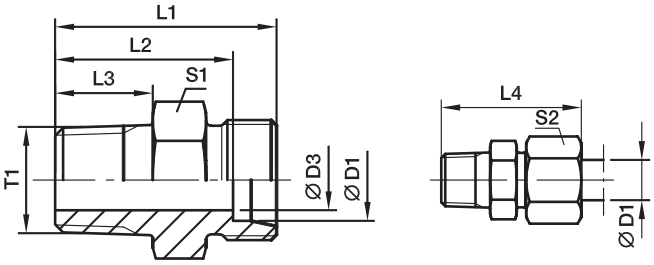

Séries	D1	T1	D3	L1	L2	L3	L4	S1	S2	Poids gr./pièce	Référence*	PN (bar)[1] CF	71	MS
LL[2])	04	1/8-27 NPT	3,0	22,0	18,0	10,0	28	11	10	9	**GE04LL1/8NPT**	100	100	
	06	1/8-27 NPT	4,5	22,0	16,5	10,0	28	11	12	9	**GE06LL1/8NPT**	100	100	63
	08	1/8-27 NPT	5,0	24,0	18,5	10,0	30	12	14	11	**GE08LL1/8NPT**	100	100	63
L[3])	06	1/8-27 NPT	4,0	24,0	17,0	10,0	32	12	14	12	**GE06L1/8NPT**	315	315	200
	06	1/4-18 NPT	4,0	30,0	23,0	14,5	38	17	14	27	**GE06L1/4NPT**	315	315	200
	06	3/8-18 NPT	4,0	30,0	23,0	14,5	38	19	14	32	**GE06L3/8NPT**	315	315	
	06	1/2-14 NPT	4,0	36,0	29,0	19,5	44	22	14	53	**GE06L1/2NPT**	315	315	
	08	1/8-27 NPT	4,0	25,0	18,0	10,0	33	14	17	16	**GE08L1/8NPT**	315	315	
	08	1/4-18 NPT	6,0	30,0	23,0	14,5	38	17	17	25	**GE08L1/4NPT**	315	315	200
	08	3/8-18 NPT	6,0	30,0	23,0	14,5	38	19	17	34	**GE08L3/8NPT**	315	315	
	08	1/2-14 NPT	6,0	36,0	29,0	19,5	44	22	17	54	**GE08L1/2NPT**	315	315	
	10	1/8-27 NPT	4,0	25,0	18,0	10,0	33	17	19	19	**GE10L1/8NPT**	315	315	
	10	1/4-18 NPT	7,0	31,0	24,0	14,5	39	17	19	25	**GE10L1/4NPT**	315	315	200
	10	3/8-18 NPT	7,0	32,0	25,0	14,5	40	19	19	40	**GE10L3/8NPT**	315	315	
	10	1/2-14 NPT	8,0	37,0	30,0	19,5	45	22	19	54	**GE10L1/2NPT**	315	315	
	10	3/4-14 NPT	8,0	38,0	31,0	19,5	46	30	19	93	**GE10L3/4NPT**	315	315	
	12	1/8-27 NPT	4,0	26,0	19,0	10,0	34	19	22	52	**GE12L1/8NPT**	315	315	
	12	1/4-18 NPT	7,0	32,0	25,0	14,5	40	19	22	31	**GE12L1/4NPT**	315	315	200
	12	3/8-18 NPT	8,0	32,0	25,0	14,5	40	19	22	37	**GE12L3/8NPT**	315	315	200
	12	1/2-14 NPT	10,0	37,0	30,0	19,5	45	22	22	62	**GE12L1/2NPT**	315	315	200
	15	3/8-18 NPT	8,0	33,0	26,0	14,5	41	24	27	53	**GE15L3/8NPT**	315	315	
	15	1/2-14 NPT	12,0	38,0	31,0	19,5	46	24	27	63	**GE15L1/2NPT**	315	315	200
	15	3/4-14 NPT	12,0	39,0	32,0	19,5	47	30	27	112	**GE15L3/4NPT**	315	315	
	15	1-11,5 NPT	12,0	45,0	38,0	24,5	53	36	27	158	**GE15L1NPT**	315	315	
	18	3/8-18 NPT	8,0	34,0	26,5	14,5	43	27	32	69	**GE18L3/8NPT**	315	315	
	18	1/2-14 NPT	12,0	39,0	31,5	19,5	48	27	32	79	**GE18L1/2NPT**	315	315	200
	18	3/4-14 NPT	15,0	39,0	31,5	19,5	48	30	32	104	**GE18L3/4NPT**	315	315	
	18	1-11,5 NPT	15,0	45,0	37,5	24,5	54	36	32	159	**GE18L1NPT**	315	315	
	22	3/8-18 NPT	8,0	36,5	29,0	14,5	45	32	36	91	**GE22L3/8NPT**	160	160	
	22	1/2-14 NPT	12,0	41,0	33,5	19,5	50	32	36	96	**GE22L1/2NPT**	160	160	
	22	3/4-14 NPT	16,0	41,0	33,5	19,5	50	32	36	108	**GE22L3/4NPT**	160	160	100
	22	1-11,5 NPT	19,0	47,0	39,5	24,5	56	36	36	174	**GE22L1NPT**	160	160	
	28	3/4-14 NPT	16,0	42,0	34,5	19,5	51	41	41	157	**GE28L3/4NPT**	160	160	
	28	1-11,5 NPT	21,0	47,0	39,5	24,5	56	41	41	197	**GE28L1NPT**	160	160	100
	28	1 1/4-11,5 NPT	24,0	49,0	41,5	25,0	58	46	41	266	**GE28L11/4NPT**	160	160	
	35	1-11,5 NPT	22,0	50,0	39,5	24,5	61	46	50	280	**GE35L1NPT**	160	160	
	35	1 1/4-11,5 NPT	28,0	51,0	40,5	25,0	62	46	50	285	**GE35L11/4NPT**	160	160	
	42	1 1/4-11,5 NPT	28,0	53,0	42,0	25,0	65	55	60	382	**GE42L11/4NPT**	160	160	
	42	1 1/2-11,5 NPT	36,0	53,0	42,0	26,0	65	55	60	377	**GE42L11/2NPT**	160	160	

[1]) Pression mentionnée = article existant

[2]) LL = Série très légère; [3]) L = Série légère

$\frac{\text{PN (bar)}}{10}$ = PN (MPa)

Fourni sans écrou ni bague, pour livraison en raccord complet, voir page I7.

*Référence raccord: compléter les références avec les **suffixes** correspondant à la matière choisie.

Références complémentaires		
Matière	Suffixes correspondant à la surface et à la matière	Exemple
Acier, zingué, sans Cr(VI)	CFX	GE18L1/2NPTCFX
Acier inox	71X	GE18L1/2NPT71X
Laiton	MSX	GE18L1/2NPTMSX

GE-NPT Union mâle NPT

Mâle conique NPT (SAE J476) / Cône EO 24°

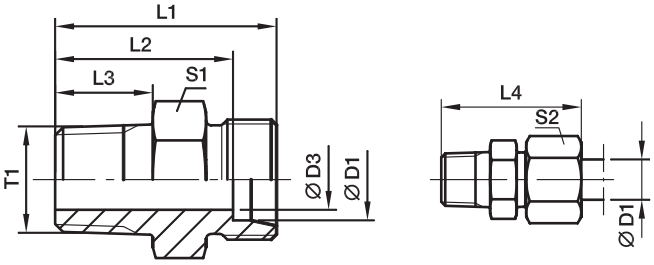

Séries	D1	T1	D3	L1	L2	L3	L4	S1	S2	Poids gr./pièce	Référence*	PN (bar)[1] CF	71	MS
S[4])	06	1/8-27 NPT	4	28	21,0	10,0	36	14	17	21	**GE06S1/8NPT**	630	630	
	06	1/4-18 NPT	4	35	28,0	14,5	43	17	17	37	**GE06S1/4NPT**	630	630	400
	06	3/8-18 NPT	4	33	26,0	14,5	41	19	17	40	**GE06S3/8NPT**	630	630	
	06	1/2-14 NPT	4	42	35,0	19,5	50	22	17	71	**GE06S1/2NPT**	630	630	
	08	1/4-18 NPT	5	35	28,0	14,5	43	17	19	38	**GE08S1/4NPT**	630	630	400
	08	3/8-18 NPT	5	35	28,0	14,5	43	19	19	46	**GE08S3/8NPT**	630	630	
	08	1/2-14 NPT	5	42	35,0	19,5	50	22	19	73	**GE08S1/2NPT**	630	630	400
	10	1/4-18 NPT	5	35	27,5	14,5	44	19	22	45	**GE10S1/4NPT**	630	630	
	10	3/8-18 NPT	7	35	27,5	14,5	44	19	22	49	**GE10S3/8NPT**	630	630	400
	10	1/2-14 NPT	7	42	34,5	19,5	51	22	22	73	**GE10S1/2NPT**	630	630	400
	10	3/4-14 NPT	7	44	36,5	19,5	53	30	22	125	**GE10S3/4NPT**	630	630	
	12	1/4-18 NPT	5	37	29,5	14,5	46	22	24	57	**GE12S1/4NPT**	630	630	
	12	3/8-18 NPT	8	37	29,5	14,5	46	22	24	62	**GE12S3/8NPT**	630	630	400
	12	1/2-14 NPT	8	42	34,5	19,5	51	22	24	83	**GE12S1/2NPT**	630	630	400
	12	3/4-14 NPT	8	44	36,5	19,5	53	30	24	126	**GE12S3/4NPT**	630	630	
	14	3/8-18 NPT	8	39	31,0	14,5	49	24	27	77	**GE14S3/8NPT**	630	630	
	14	1/2-14 NPT	10	44	36,0	19,5	54	24	27	89	**GE14S1/2NPT**	630	630	400
	14	3/4-14 NPT	10	46	38,0	19,5	56	30	27	130	**GE14S3/4NPT**	630	630	
	14	1-11,5 NPT	10	51	43,0	24,5	61	36	27	180	**GE14S1NPT**	630	630	
	16	3/8-18 NPT	8	39	30,5	14,5	49	27	30	84	**GE16S3/8NPT**	400	400	
	16	1/2-14 NPT	12	48	39,5	19,5	58	32	30	97	**GE16S1/2NPT**	400	400	250
	16	3/4-14 NPT	12	46	37,5	19,5	56	30	30	130	**GE16S3/4NPT**	400	400	
	16	1-11,5 NPT	12	51	42,5	24,5	61	36	30	178	**GE16S1NPT**	400	400	
	20	1/2-14 NPT	12	48	37,5	19,5	59	32	36	144	**GE20S1/2NPT**	400	400	
	20	3/4-14 NPT	16	48	37,5	19,5	59	32	36	149	**GE20S3/4NPT**	400	400	250
	20	1-11,5 NPT	16	55	44,5	24,5	66	36	36	243	**GE20S1NPT**	400	400	
	25	3/4-14 NPT	16	52	40,0	19,5	64	41	46	240	**GE25S3/4NPT**	400	400	
	25	1-11,5 NPT	20	57	45,0	24,5	69	41	46	278	**GE25S1NPT**	400	400	
	25	1 1/4-11,5 NPT	20	58	46,0	25,0	70	46	46	396	**GE25S11/4NPT**	400	400	
	25	1 1/2-11,5 NPT	20	61	49,0	26,0	73	50	46	469	**GE25S11/2NPT**	400	400	
	30	3/4-14 NPT	16	54	40,5	19,5	67	46	50	307	**GE30S3/4NPT**	400	400	
	30	1-11,5 NPT	20	59	45,5	24,5	72	46	50	343	**GE30S1NPT**	400	400	100
	30	1 1/4-11,5 NPT	25	60	46,5	25,0	73	46	50	397	**GE30S11/4NPT**	400	400	
	30	1 1/2-11,5 NPT	25	60	46,5	26,0	73	50	50	440	**GE30S11/2NPT**	400	400	
	38	1-11,5 NPT	22	64	48,0	24,5	79	55	60	510	**GE38S1NPT**	315	315	
	38	1 1/4-11,5 NPT	25	65	49,0	25,0	80	55	60	535	**GE38S11/4NPT**	315	315	
	38	1 1/2-11,5 NPT	32	65	49,0	26,0	80	55	60	571	**GE38S11/2NPT**	315	315	

[1]) Pression mentionnée = article existant

[4]) S = Série lourde

$\frac{\text{PN (bar)}}{10}$ = PN (MPa)

Fourni sans écrou ni bague, pour livraison en raccord complet, voir page I7.

*Référence raccord: compléter les références avec les **suffixes** correspondant à la matière choisie.

Références complémentaires		
Matière	Suffixes correspondant à la surface et à la matière	Exemple
Acier, zingué, sans Cr(VI)	CFX	GE16S1/2NPTCFX
Acier inox	71X	GE16S1/2NPT71X
Laiton	MSX	GE16S1/2NPTMSX

EGEO Union mâle orientable métrique avec joint torique

Filetage métrique avec joint torique ISO 6149 / Cône EO 24° avec joint torique

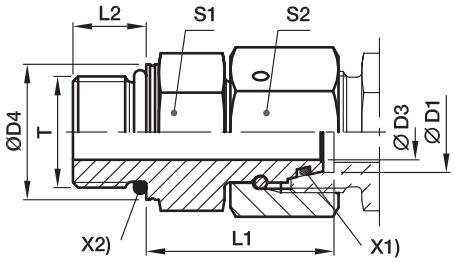

X2) Joint torique OR X1) Joint torique OR

Séries	D1	T	D3	D4	L1	L2	S1	S2	Poids gr./pièce	Référence*	PN (bar)[1]) CF
L[3])	06	M 10×1,0	2,5	13,8	24,5	8,5	14	14	29	**EGEO06LM**	500
	08	M 12×1,5	4,0	16,8	26,5	11,0	17	17	43	**EGEO08LM**	500
	10	M 14×1,5	6,0	18,8	27,5	11,0	19	19	57	**EGEO10LM**	500
	12	M 16×1,5	8,0	21,8	30,5	11,5	22	22	85	**EGEO12LM**	400
	15	M 18×1,5	10,0	23,8	31,5	12,5	24	27	115	**EGEO15LM**	400
	18	M 22×1,5	13,0	26,8	31,5	13,0	27	32	152	**EGEO18LM**	400
	22	M 27×2,0	17,0	31,8	32,5	16,0	32	36	207	**EGEO22LM27X2**	250
	28	M 33×2,0	22,0	40,8	35,0	16,0	41	41	294	**EGEO28LM**	250
	35	M 42×2,0	28,0	49,8	42,5	16,0	50	50	516	**EGEO35LM**	250
	42	M 48×2,0	34,0	54,8	46,5	17,5	55	60	718	**EGEO42LM**	250
S[4])	06	M 12×1,5	2,5	16,8	27,0	11,0	17	17	49	**EGEO06SM**	800
	08	M 14×1,5	4,0	18,8	29,5	11,0	19	19	69	**EGEO08SM**	800
	10	M 16×1,5	6,0	21,8	32,0	12,5	22	22	96	**EGEO10SM**	800
	12	M 18×1,5	8,0	23,8	34,0	14,0	24	24	116	**EGEO12SM**	630
	16	M 22×1,5	11,0	26,8	37,0	15,0	27	30	179	**EGEO16SM**	630
	20	M 27×2,0	14,0	31,8	43,0	18,5	32	36	280	**EGEO20SM**	420
	25	M 33×2,0	18,0	40,8	48,0	18,5	41	46	502	**EGEO25SM**	420
	30	M 42×2,0	23,0	49,8	51,0	19,0	50	50	697	**EGEO30SM**	420
	38	M 48×2,0	30,0	54,8	60,0	21,5	55	60	965	**EGEO38SM**	420

[1]) Pression mentionnée = article existant

[3]) L = Série légère; [4]) S = Série lourde

$\frac{\text{PN (bar)}}{10}$ = PN (MPa)

Référence pour joints d'étanchéité alternatifs, voir page I7.

*Référence raccord: compléter les références avec les **suffixes** correspondant à la matière choisie.

Références complémentaires			
Matière	Suffixes correspondant à la surface et à la matière	Exemple	Matière d'étanchéité standard (pas de suffixe nécessaire)
Acier, zingué, sans Cr(VI)	CF	EGEO16SMCF	NBR

EGE-M-ED Union mâle orientable métrique avec joint ED

Filetage mâle métrique – Etanchéité ED (ISO 9974) / Cône EO 24° avec joint torique

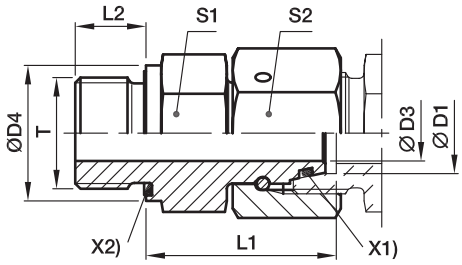

X2) Joint Eolastic ED X1) Joint torique OR

Séries	D1	T	D3	D4	L1	L2	S1	S2	Poids gr./pièce	Référence*	PN (bar)[1]) CF	71
L[3])	06	M 10×1,0	2,5	14	24,5	8	14	14	27	**EGE06LMED**	500	315
	08	M 12×1,5	4,0	17	26,5	12	17	17	45	**EGE08LMED**	500	315
	10	M 14×1,5	6,0	19	27,5	12	19	19	57	**EGE10LMED**	500	315
	12	M 16×1,5	8,0	22	30,5	12	22	22	82	**EGE12LMED**	400	315
	12	M 22×1,5	8,0	27	27,0	14	27	22	92	**EGE12LM22X1,5ED**	400	315
	15	M 18×1,5	10,0	24	31,5	12	24	27	113	**EGE15LMED**	400	315
	15	M 22×1,5	10,0	27	32,0	14	27	27	142	**EGE15LM22X1,5ED**	400	315
	18	M 22×1,5	13,0	27	31,5	14	27	32	148	**EGE18LMED**	400	315
	22	M 26×1,5	17,0	32	32,5	16	32	36	203	**EGE22LMED**	250	160
	28	M 33×2,0	22,0	40	35,0	18	41	41	289	**EGE28LMED**	250	160
	35	M 42×2,0	28,0	50	42,5	20	50	50	511	**EGE35LMED**	250	160
	42	M 48×2,0	34,0	55	46,5	22	55	60	711	**EGE42LMED**	250	160
S[4])	06	M 12×1,5	2,5	17	27,0	12	17	17	47	**EGE06SMED**	800	630
	08	M 14×1,5	4,0	19	29,5	12	19	19	65	**EGE08SMED**	800	630
	10	M 16×1,5	6,0	22	32,0	12	22	22	91	**EGE10SMED**	800	630
	12	M 18×1,5	8,0	24	34,0	12	24	24	112	**EGE12SMED**	630	630
	14	M 20×1,5	9,0	26	36,5	14	27	27	153	**EGE14SMED**	630	630
	16	M 22×1,5	11,0	27	37,0	14	27	30	174	**EGE16SMED**	630	400
	20	M 27×2,0	14,0	32	43,0	16	32	36	274	**EGE20SMED**	420	400
	25	M 33×2,0	18,0	40	48,0	18	41	46	497	**EGE25SMED**	420	400
	30	M 42×2,0	23,0	50	51,0	20	50	50	691	**EGE30SMED**	420	400
	38	M 48×2,0	30,0	55	60,0	22	55	60	957	**EGE38SMED**	420	315

[1]) Pression mentionnée = article existant

[3]) L = Série légère; [4]) S = Série lourde

$\frac{\text{PN (bar)}}{10}$ = PN (MPa)

Référence pour joints d'étanchéité alternatifs, voir page I7.

*Référence raccord: compléter les références avec les **suffixes** correspondant à la matière choisie.

Références complémentaires			
Matière	Suffixes correspondant à la surface et à la matière	Exemple	Matière d'étanchéité standard (pas de suffixe nécessaire)
Acier, zingué, sans Cr(VI)	CF	EGE16SMEDCF	NBR
Acier inox	71	EGE16SMED71	VIT

EGE-R-ED Union mâle orientable BSPP avec joint ED

Filetage mâle BSPP – Etanchéité ED (ISO 1179) / Cône EO 24° avec joint torique

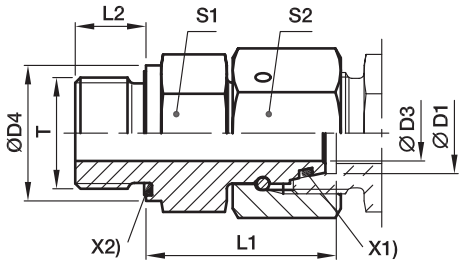

X2) Joint Eolastic ED X1) Joint torique OR

Séries	D1	T	D3	D4	L1	L2	S1	S2	Poids gr./pièce	Référence*	PN (bar)[1]) CF	71
L[3])	06	G 1/8 A	2,5	14	24,5	8	14	14	27	**EGE06LRED**	500	315
	08	G 1/4 A	4,0	19	29,5	12	19	17	28	**EGE08LRED**	500	315
	10	G 1/4 A	6,0	19	27,5	12	19	19	54	**EGE10LRED**	500	315
	10	G 3/8 A	6,0	22	29,0	12	22	19	70	**EGE10LR3/8ED**	400	
	12	G 3/8 A	8,0	22	34,0	12	22	22	95	**EGE12LRED**	400	315
	12	G 1/4 A	6,0	19	27,5	12	19	22	65	**EGE12LR1/4ED**	400	
	12	G 1/2 A	8,0	27	29,5	14	27	22	114	**EGE12LR1/2ED**	400	
	15	G 1/2 A	10,0	27	32,0	14	27	27	137	**EGE15LRED**	400	315
	18	G 1/2 A	13,0	27	31,5	14	27	32	143	**EGE18LRED**	400	315
	18	G 3/4 A	13,0	32	29,5	16	32	32	182	**EGE18LR3/4ED**	250	
	22	G 3/4 A	17,0	32	32,5	16	32	36	200	**EGE22LRED**	250	160
	28	G 1 A	22,0	40	35,0	18	41	41	289	**EGE28LRED**	250	160
	35	G 1 1/4 A	28,0	50	42,5	20	50	50	500	**EGE35LRED**	250	160
	42	G 1 1/2 A	34,0	55	46,5	22	55	60	718	**EGE42LRED**	250	160
S[4])	06	G 1/4 A	2,5	19	27,0	12	19	17	53	**EGE06SRED**	800	630
	08	G 1/4 A	4,0	19	29,5	12	19	19	64	**EGE08SRED**	800	630
	10	G 3/8 A	6,0	22	32,0	12	22	22	93	**EGE10SRED**	800	630
	12	G 3/8 A	8,0	22	34,0	12	22	24	100	**EGE12SRED**	630	630
	12	G 1/4 A	5,0	19	31,5	12	19	24	140	**EGE12SR1/4ED**	630	
	12	G 1/2 A	8,0	27	35,0	14	27	24	140	**EGE12SR1/2ED**	630	630
	14	G 1/2 A	9,0	27	36,5	14	27	27	157	**EGE14SRED**	630	630
	16	G 1/2 A	11,0	27	37,0	14	27	30	170	**EGE16SRED**	630	400
	20	G 3/4 A	14,0	32	43,0	16	32	36	273	**EGE20SRED**	420	400
	25	G 1 A	18,0	40	48,0	18	41	46	493	**EGE25SRED**	420	400
	30	G 1 1/4 A	23,0	50	51,0	20	50	50	691	**EGE30SRED**	420	
	38	G 1 1/2 A	30,0	55	60,0	22	55	60	934	**EGE38SRED**	420	315

[1]) Pression mentionnée = article existant

[3]) L = Série légère; [4]) S = Série lourde

$\frac{\text{PN (bar)}}{10}$ = PN (MPa)

Référence pour joints d'étanchéité alternatifs, voir page I7.

*Référence raccord: compléter les références avec les **suffixes** correspondant à la matière choisie.

Références complémentaires			
Matière	Suffixes correspondant à la surface et à la matière	Exemple	Matière d'étanchéité standard (pas de suffixe nécessaire)
Acier, zingué, sans Cr(VI)	CF	EGE16SREDCF	NBR
Acier inox	71	EGE16SRED71	VIT

EVGE-M-ED Union mâle orientable métrique avec joint ED

Filetage mâle métrique – Etanchéité ED (ISO 9974) / cône EO 24°

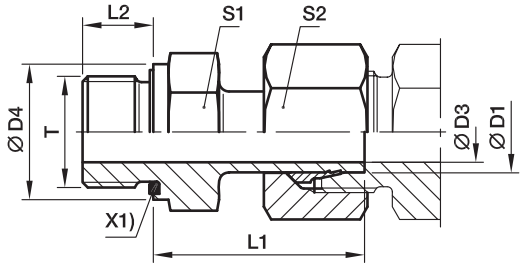

Livré pré-serti.
Pour le montage final, l'écrou doit être serré 1/4 tour minimum dans le corps du raccord après le début du point de résistance.

X1) Joint Eolastic ED

Séries	D1	T	D3	D4	L1	L2	S1	S2	Poids gr./pièce	Référence*	PN (bar)[1] CF	PN (bar)[1] 71
L[3])	06	M 10×1,0	3,5	14	24,5	8	14	14	24	**EVGE06LMED**	315	315
	08	M 12×1,5	5,5	17	26,5	12	17	17	38	**EVGE08LMED**	315	315
	10	M 14×1,5	7,0	19	27,5	12	19	19	49	**EVGE10LMED**	315	315
	12	M 16×1,5	9,0	22	30,0	12	22	22	67	**EVGE12LMED**	315	315
	15	M 18×1,5	11,0	24	30,5	12	24	27	95	**EVGE15LMED**	315	315
	18	M 22×1,5	14,0	27	31,5	14	27	32	137	**EVGE18LMED**	315	315
	22	M 26×1,5	18,0	32	32,5	16	32	36	183	**EVGE22LMED**	160	160
	28	M 33×2,0	23,0	40	35,0	18	41	41	264	**EVGE28LMED**	160	160
	35	M 42×2,0	29,5	50	42,5	20	50	50	444	**EVGE35LMED**	160	160
	42	M 48×2,0	35,5	55	46,5	22	55	60	614	**EVGE42LMED**	160	160
S[4])	06	M 12×1,5	3,5	17	27,0	12	17	17	43	**EVGE06SMED**	630	630
	08	M 14×1,5	4,5	19	29,5	12	19	19	59	**EVGE08SMED**	630	630
	10	M 16×1,5	6,5	22	32,0	12	22	22	82	**EVGE10SMED**	630	630
	12	M 18×1,5	7,5	24	34,0	12	24	24	104	**EVGE12SMED**	630	630
	14	M 20×1,5	9,5	26	36,5	14	27	27	144	**EVGE14SMED**	630	630
	16	M 22×1,5	11,5	27	37,0	14	27	30	162	**EVGE16SMED**	400	400
	20	M 27×2,0	15,5	32	43,0	16	32	36	254	**EVGE20SMED**	400	400
	25	M 33×2,0	18,0	40	48,0	18	41	46	493	**EVGE25SMED**	400	400
	30	M 42×2,0	23,5	50	51,0	20	50	50	654	**EVGE30SMED**	400	400
	38	M 48×2,0	29,0	55	60,0	22	55	60	962	**EVGE38SMED**	315	315

[1]) Pression mentionnée = article existant

[3]) L = Série légère; [4]) S = Série lourde

$\frac{\text{PN (bar)}}{10}$ = PN (MPa)

Référence pour joints d'étanchéité alternatifs, voir page I7.

*Référence raccord: compléter les références avec les **suffixes** correspondant à la matière choisie.

Références complémentaires			
Matière	Suffixes correspondant à la surface et à la matière	Exemple	Matière d'étanchéité standard (pas de suffixe nécessaire)
Acier, zingué, sans Cr(VI)	CF	EVGE16SMEDCF	NBR
Acier inox	71	EVGE16SMED71	VIT

EVGE-R-ED Union mâle orientable BSPP avec joint ED

Filetage mâle BSPP – Etanchéité ED (ISO 1179) / Cône EO 24°

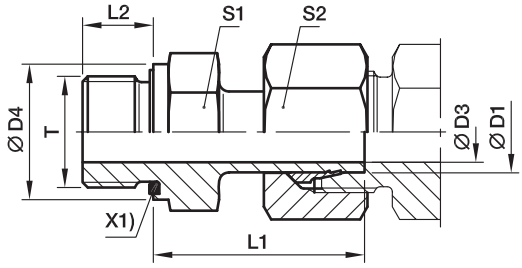

Livré pré-serti.
Pour le montage final, l'écrou doit être serré 1/4 tour minimum dans le corps du raccord après le début du point de résistance.

X1) Joint Eolastic ED

Séries	D1	T	D3	D4	L1	L2	S1	S2	Poids gr./pièce	Référence*	PN (bar)[1] CF	71	MS
L[3])	06	G 1/8 A	3,5	14	24,5	8	14	14	24	**EVGE06LRED**	315	315	200
	08	G 1/4 A	4,5	19	29,5	12	19	17	52	**EVGE08LRED**	315	315	200
	10	G 1/4 A	7,0	19	27,5	12	19	19	47	**EVGE10LRED**	315	315	200
	12	G 3/8 A	7,5	22	34,0	12	22	22	87	**EVGE12LRED**	315	315	200
	12	G 1/4 A	7,0	19	28,5	12	19	22	61	**EVGE12LR1/4ED**	315		
	12	G 1/2 A	7,5	27	34,5	14	27	22	121	**EVGE12LR1/2ED**	315	315	
	15	G 1/2 A	11,0	27	31,0	14	27	27	114	**EVGE15LRED**	315	315	200
	18	G 1/2 A	14,0	27	31,5	14	27	32	132	**EVGE18LRED**	315	315	200
	22	G 3/4 A	18,0	32	32,5	16	32	36	183	**EVGE22LRED**	160	160	100
	28	G 1 A	23,0	40	35,0	18	41	41	262	**EVGE28LRED**	160	160	
	35	G 1 1/4 A	29,5	50	42,5	20	50	50	436	**EVGE35LRED**	160	160	
	42	G 1 1/2 A	35,5	55	46,5	22	55	60	615	**EVGE42LRED**	160	160	
S[4])	06	G 1/4 A	3,5	19	27,0	12	19	17	48	**EVGE06SRED**	630	630	
	08	G 1/4 A	4,5	19	29,5	12	19	19	57	**EVGE08SRED**	630	630	
	10	G 3/8 A	6,5	22	32,0	12	22	22	84	**EVGE10SRED**	630	630	
	12	G 3/8 A	7,5	22	34,0	12	22	24	95	**EVGE12SRED**	630	630	
	12	G 1/2 A	7,5	27	34,5	14	27	24	130	**EVGE12SR1/2ED**	630	630	
	14	G 1/2 A	9,5	27	36,5	14	27	27	149	**EVGE14SRED**	630	630	
	16	G 1/2 A	11,5	27	37,0	14	27	30	158	**EVGE16SRED**	400	400	
	16	G 3/4 A	11,5	32	39,0	16	32	30	222	**EVGE16SR3/4ED**	400		
	20	G 3/4 A	15,5	32	43,0	16	32	36	254	**EVGE20SRED**	400	400	
	25	G 1 A	18,0	40	48,0	18	41	46	485	**EVGE25SRED**	400	400	
	30	G 1 1/4 A	23,5	50	51,0	20	50	50	661	**EVGE30SRED**	400	400	
	38	G 1 1/2 A	29,0	55	60,0	22	55	60	962	**EVGE38SRED**	315	315	

[1]) Pression mentionnée = article existant

[3]) L = Série légère; [4]) S = Série lourde

$\frac{\text{PN (bar)}}{10} = \text{PN (MPa)}$

Référence pour joints d'étanchéité alternatifs, voir page I7.

*Référence raccord: compléter les références avec les **suffixes** correspondant à la matière choisie.

Références complémentaires			
Matière	Suffixes correspondant à la surface et à la matière	Exemple	Matière d'étanchéité standard (pas de suffixe nécessaire)
Acier, zingué, sans Cr(VI)	CF	EVGE16SREDCF	NBR
Acier inox	71	EVGE16SRED71	VIT
Laiton	MS	EVGE16SREDMS	NBR

EGE-NPT Union mâle orientable NPT

Filetage mâle NPT (SAE J4769) / Cône EO 24° avec joint torique

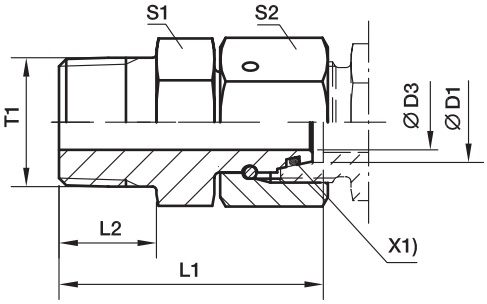

X1) Joint torique OR

Séries	D1	T1	D3	L1	L2	S1	S2	Poids gr./pièce	Référence*	PN (bar)[1] CF
L[3])	06	1/8-27 NPT	2,5	31,5	10,0	11	14	23	**EGE06L1/8NPT**	315
	08	1/4-18 NPT	4,0	37,5	14,5	14	17	41	**EGE08L1/4NPT**	315
	10	1/4-18 NPT	6,0	38,0	14,5	14	19	44	**EGE10L1/4NPT**	315
	12	3/8-18 NPT	8,0	40,0	14,5	19	22	69	**EGE12L3/8NPT**	315
	15	1/2-14 NPT	10,0	49,5	19,5	22	27	127	**EGE15L1/2NPT**	315
	18	1/2-14 NPT	12,0	49,0	19,5	24	32	142	**EGE18L1/2NPT**	315
	22	3/4-14 NPT	16,0	52,0	19,5	27	36	200	**EGE22L3/4NPT**	160
	28	1-11,5 NPT	22,0	61,0	24,5	36	41	306	**EGE28L1NPT**	160
	35	1 1/4-11,5 NPT	28,0	65,5	25,0	46	50	486	**EGE35L11/4NPT**	160
	42	1 1/2-11,5 NPT	34,0	68,5	26,0	50	60	662	**EGE42L11/2NPT**	160
S[4])	06	1/4-18 NPT	2,5	37,5	14,5	14	17	42	**EGE06S1/4NPT**	630
	08	1/4-18 NPT	4,0	38,0	14,5	14	19	47	**EGE08S1/4NPT**	630
	10	3/8-18 NPT	6,0	40,5	14,5	19	22	75	**EGE10S3/8NPT**	630
	12	3/8-18 NPT	8,0	42,0	14,5	19	24	81	**EGE12S3/8NPT**	630
	14	1/2-14 NPT	9,0	50,5	19,5	22	27	131	**EGE14S1/2NPT**	630
	16	1/2-14 NPT	11,0	51,0	19,5	22	30	145	**EGE16S1/2NPT**	400
	20	3/4-14 NPT	14,0	54,0	19,5	27	36	221	**EGE20S3/4NPT**	400
	25	1-11,5 NPT	18,0	63,5	24,5	36	46	422	**EGE25S1NPT**	400
	30	1 1/4-11,5 NPT	23,0	70,5	25,0	46	50	628	**EGE30S11/4NPT**	400
	38	1 1/2-11,5 NPT	30,0	73,5	26,0	50	60	770	**EGE38S11/2NPT**	315

[1]) Pression mentionnée = article existant

[3]) L = Série légère; [4]) S = Série lourde

$\frac{\text{PN (bar)}}{10}$ = PN (MPa)

Référence pour joints d'étanchéité alternatifs, voir page I7.

*Référence raccord: compléter les références avec les **suffixes** correspondant à la matière choisie.

Références complémentaires			
Matière	Suffixes correspondant à la surface et à la matière	Exemple	Matière d'étanchéité standard (pas de suffixe nécessaire)
Acier, zingué, sans Cr(VI)	CF	EGE16S1/2NPTCF	NBR

EW-M-ED Coude orientable mâle métrique avec joint ED

Filetage mâle métrique – Etanchéité ED (ISO 9974) / Cône EO 24°

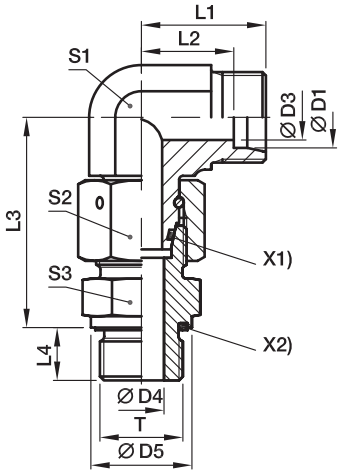

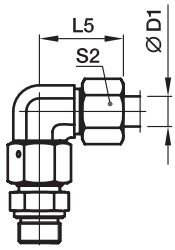

X1) Joint torique OR
X2) Joint Eolastic ED

Séries	D1	T	D3	D4	D5	L1	L2	L3	L4	L5	S1	S2	S3	Poids gr./pièce	Référence*	PN (bar)[1] CF	PN (bar)[1] 71
L[3])	06	M 10×1,0	4	4	14	19	12.0	34.5	8	27	12	14	14	47	**EW06LMEDOMD**	500	315
	08	M 12×1,5	6	6	17	21	14,0	37,5	12	29	12	17	17	69	**EW08LMEDOMD**	500	315
	10	M 14×1,5	8	7	19	22	15,0	40,0	12	30	14	19	19	87	**EW10LMEDOMD**	500	315
	12	M 16×1,5	10	9	22	24	17,0	42,0	12	32	17	22	22	111	**EW12LMEDOMD**	400	315
	15	M 18×1,5	12	11	24	28	21,0	46,0	12	36	19	27	24	179	**EW15LMEDOMD**	400	315
	18	M 22×1,5	15	14	27	31	23,5	50,0	14	40	24	32	27	272	**EW18LMEDOMD**	400	315
	22	M 26×1,5	19	18	32	35	27,5	55,0	16	44	27	36	32	360	**EW22LMEDOMD**	250	160
	28	M 33×2,0	24	23	40	38	30,5	59,0	18	47	36	41	41	538	**EW28LMEDOMD**	250	160
	35	M 42×2,0	30	30	50	45	34,5	68,5	20	56	41	50	50	843	**EW35LMEDOMD**	250	160
	42	M 48×2,0	36	36	55	51	40,0	75,0	22	63	50	60	55	1353	**EW42LMEDOMD**	250	160
S[4])	06	M 12×1,5	4	4	17	23	16,0	40,0	12	31	12	17	17	77	**EW06SMEDOMD**	800	630
	08	M 14×1,5	5	5	19	24	17,0	42,5	12	32	14	19	19	107	**EW08SMEDOMD**	800	630
	10	M 16×1,5	6	7	22	25	17,5	45,0	12	34	17	22	22	146	**EW10SMEDOMD**	800	630
	12	M 18×1,5	8	8	24	29	21,5	48,0	12	38	17	24	24	178	**EW12SMEDOMD**	630	630
	14	M 20×1,5	9	10	26	30	22,0	54,0	14	40	19	27	27	203	**EW14SMEDOMD**	630	630
	16	M 22×1,5	12	12	27	33	24,5	55,0	14	43	24	30	27	307	**EW16SMEDOMD**	630	400
	20	M 27×2,0	16	16	32	37	26,5	65,0	16	48	27	36	32	459	**EW20SMEDOMD**	420	400
	25	M 33×2,0	20	20	40	42	30,0	73,0	18	54	36	46	41	812	**EW25SMEDOMD**	420	400
	30	M 42×2,0	25	25	50	49	35,5	78,5	20	62	41	50	50	1167	**EW30SMEDOMD**	420	400
	38	M 48×2,0	32	32	55	57	41,0	89,0	22	72	50	60	55	1790	**EW38SMEDOMD**	420	315

[1]) Pression mentionnée = article existant

[3]) L = Série légère; [4]) S = Série lourde

$\frac{\text{PN (bar)}}{10}$ = PN (MPa)

Fourni sans écrou ni bague, pour livraison en raccord complet et/ou autre matière de joint, voir page I7.

Références complémentaires			
Matière	Suffixes correspondant à la surface et à la matière	Exemple	Matière d'étanchéité standard (pas de suffixe nécessaire)
Acier, zingué, sans Cr(VI)	CF	EW16SMEDOMDCF	NBR
Acier inox	71	EW16SMEDOMD71	VIT

*Référence raccord: compléter les références avec les **suffixes** correspondant à la matière choisie.

EW-R-ED Coude orientable mâle BSPP avec joint ED

Filetage mâle BSPP – Etanchéité ED (ISO 1179) / Cône EO 24°

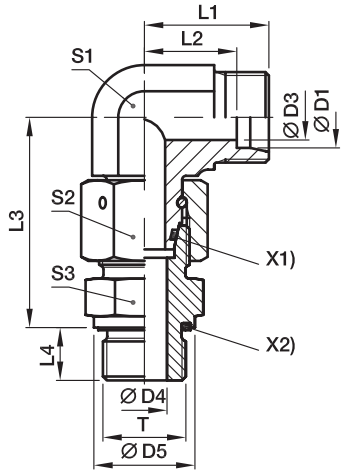

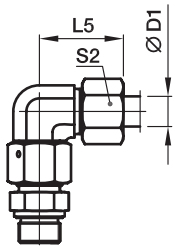

X1) Joint torique OR
X2) Joint Eolastic ED

Séries	D1	T	D3	D4	D5	L1	L2	L3	L4	L5	S1	S2	S3	Poids gr./pièce	Référence*	PN (bar)[1] CF	PN (bar)[1] 71
L3)	06	G 1/8 A	4	4	14	19	12,0	34,5	8	27	12	14	14	47	**EW06LREDOMD**	500	315
	08	G 1/4 A	6	6	19	21	14,0	37,5	12	29	12	17	19	69	**EW08LREDOMD**	500	315
	10	G 1/4 A	8	6	19	22	15,0	40,0	12	30	14	19	19	87	**EW10LREDOMD**	500	315
	12	G 3/8 A	10	9	22	24	17,0	42,0	12	32	17	22	22	122	**EW12LREDOMD**	400	315
	15	G 1/2 A	12	11	27	28	21,0	46,5	14	36	19	27	27	199	**EW15LREDOMD**	400	315
	18	G 1/2 A	15	14	27	31	23,5	50,0	14	40	24	32	27	268	**EW18LREDOMD**	400	315
	22	G 3/4 A	19	18	32	35	27,5	55,0	16	44	27	36	32	360	**EW22LREDOMD**	250	160
	28	G 1 A	24	23	40	38	30,5	59,0	18	47	36	41	41	539	**EW28LREDOMD**	250	160
	35	G 1 1/4 A	30	30	50	45	34,5	68,5	20	56	41	50	50	834	**EW35LREDOMD**	250	160
	42	G 1 1/2 A	36	36	55	51	40,0	75,0	22	63	50	60	55	1341	**EW42LREDOMD**	250	160
S4)	06	G 1/4 A	4	4	19	23	16,0	40,0	12	31	12	17	19	83	**EW06SREDOMD**	800	630
	08	G 1/4 A	5	5	19	24	17,0	42,5	12	32	14	19	19	106	**EW08SREDOMD**	800	630
	10	G 3/8 A	6	7	22	25	17,5	45,0	12	34	17	22	22	148	**EW10SREDOMD**	800	630
	12	G 3/8 A	8	8	22	29	21,5	48,0	12	38	17	24	22	170	**EW12SREDOMD**	630	630
	14	G 1/2 A	9	10	27	30	22,0	54,0	14	40	19	27	27	242	**EW14SREDOMD**	630	630
	16	G 1/2 A	12	12	27	33	24,5	55,0	14	43	24	30	27	303	**EW16SREDOMD**	630	400
	20	G 3/4 A	16	16	32	37	26,5	65,0	16	48	27	36	32	458	**EW20SREDOMD**	420	400
	25	G 1 A	20	20	40	42	30,0	73,0	18	54	36	46	41	813	**EW25SREDOMD**	420	400
	30	G 1 1/4 A	25	25	50	49	35,5	78,5	20	62	41	50	50	1163	**EW30SREDOMD**	420	400
	38	G 1 1/2 A	32	32	55	57	41,0	89,0	22	72	50	60	55	1784	**EW38SREDOMD**	420	315

[1]) Pression mentionnée = article existant

[3]) L = Série légère; [4]) S = Série lourde

$\frac{\text{PN (bar)}}{10}$ = PN (MPa)

Fourni sans écrou ni bague, pour livraison en raccord complet et/ou autre matière de joint, voir page I7.

Références complémentaires			
Matière	Suffixes correspondant à la surface et à la matière	Exemple	Matière d'étanchéité standard (pas de suffixe nécessaire)
Acier, zingué, sans Cr(VI)	CF	EW16SREDOMDCF	NBR
Acier inox	71	EW16SREDOMD71	VIT

*Référence raccord: compléter les références avec les **suffixes** correspondant à la matière choisie.

EV-M-ED Coude orientable mâle métrique avec joint ED

Filetage mâle métrique – Etanchéité ED (ISO 9974) / Cône EO 24°

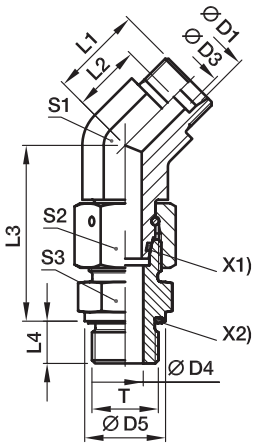

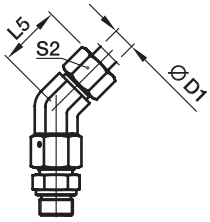

X1) Joint torique OR
X2) Joint Eolastic ED

Séries	D1	T	D3	D4	D5	L1	L2	L3	L4	L5	S1	S2	S3	Poids gr./pièce	Référence*	PN (bar)[1] CF	PN (bar)[1] 71
L[3])	06	M 10×1,0	4	4	14	16,0	9,0	34,5	8	24	14	14	14	44	**EV06LMEDOMD**	315	315
	08	M 12×1,5	6	6	17	19,0	12,0	37,5	12	27	14	17	17	62	**EV08LMEDOMD**	315	315
	10	M 14×1,5	8	7	19	19,0	12,0	40,0	12	27	19	19	19	80	**EV10LMEDOMD**	315	315
	12	M 16×1,5	10	9	22	21,0	14,0	42,0	12	29	19	22	22	110	**EV12LMEDOMD**	315	315
	15	M 18×1,5	12	11	24	24,0	17,0	46,0	12	32	22	27	24	171	**EV15LMEDOMD**	315	315
	18	M 22×1,5	15	14	27	24,0	16,5	50,0	14	33	27	32	27	245	**EV18LMEDOMD**	315	315
	22	M 26×1,5	19	18	32	26,0	18,5	55,0	16	35	30	36	32	339	**EV22LMEDOMD**	160	160
	28	M 33×2,0	24	23	40	30,5	23,0	59,0	18	40	36	41	41	517	**EV28LMEDOMD**	160	160
	35	M 42×2,0	30	30	50	37,0	26,5	68,5	20	48	50	50	50	810	**EV35LMEDOMD**	160	160
	42	M 48×2,0	36	36	55	37,0	26,0	75,0	22	49	50	60	55	1193	**EV42LMEDOMD**	160	160
S[4])	06	M 12×1,5	4	4	17	16,0	9,0	40,0	12	24	14	17	17	72	**EV06SMEDOMD**	630	630
	08	M 14×1,5	5	5	19	19,0	12,0	42,5	12	27	19	19	19	102	**EV08SMEDOMD**	630	630
	10	M 16×1,5	7	7	22	21,0	13,5	45,0	12	30	19	22	22	132	**EV10SMEDOMD**	630	630
	12	M 18×1,5	8	8	24	24,0	16,5	48,0	12	33	22	24	24	173	**EV12SMEDOMD**	630	630
	16	M 22×1,5	12	12	27	24,0	15,5	55,0	14	34	27	30	27	284	**EV16SMEDOMD**	400	400
	20	M 27×2,0	16	16	32	26,5	16,0	65,0	16	38	30	36	32	435	**EV20SMEDOMD**	400	400
	25	M 33×2,0	20	20	40	30,5	18,5	73,0	18	43	36	46	41	790	**EV25SMEDOMD**	400	400
	30	M 42×2,0	25	25	50	37,0	23,5	78,5	20	50	50	50	50	1132	**EV30SMEDOMD**	400	400
	38	M 48×2,0	32	32	55	37,0	21,0	89,0	22	52	50	60	55	1631	**EV38SMEDOMD**	315	315

[1]) Pression mentionnée = article existant

[3]) L = Série légère; [4]) S = Série lourde

$\frac{\text{PN (bar)}}{10}$ = PN (MPa)

Fourni sans écrou ni bague, pour livraison en raccord complet et/ou autre matière de joint, voir page I7.

Références complémentaires			
Matière	Suffixes correspondant à la surface et à la matière	Exemple	Matière d'étanchéité standard (pas de suffixe nécessaire)
Acier, zingué, sans Cr(VI)	CF	EV16SMEDOMDCF	NBR
Acier inox	71	EV16SMEDOMD71	VIT

*Référence raccord: compléter les références avec les **suffixes** correspondant à la matière choisie.

EV-R-ED Coude orientable mâle BSPP avec joint ED

Filetage mâle BSPP – Etancheité ED (ISO 1179) / Cône EO 24°

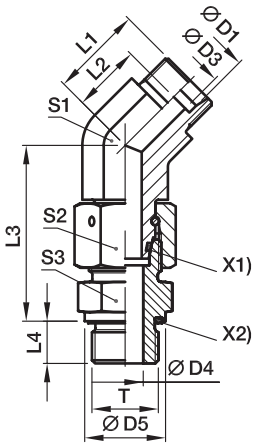

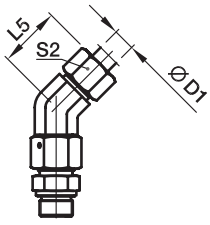

X1) Joint torique OR
X2) Joint Eolastic ED

Séries	D1	T	D3	D4	D5	L1	L2	L3	L4	L5	S1	S2	S3	Poids gr./pièce	Référence*	PN (bar)[1] CF	PN (bar)[1] 71
L[3])	06	G 1/8 A	4	4	14	16,0	9,0	34,5	8	24	14	14	14	44	**EV06LREDOMD**	315	315
	08	G 1/4 A	6	6	19	19,0	12,0	37,5	12	27	14	17	19	67	**EV08LREDOMD**	315	315
	10	G 1/4 A	8	6	19	19,0	12,0	40,0	12	27	19	19	19	78	**EV10LREDOMD**	315	315
	12	G 3/8 A	10	9	22	21,0	14,0	42,0	12	29	19	22	22	112	**EV12LREDOMD**	315	315
	15	G 1/2 A	12	11	27	24,0	17,0	46,5	14	32	22	27	27	192	**EV15LREDOMD**	315	315
	18	G 1/2 A	15	14	27	24,0	16,5	50,0	14	33	27	32	27	242	**EV18LREDOMD**	315	315
	22	G 3/4 A	19	18	32	26,0	18,5	55,0	16	35	30	36	32	338	**EV22LREDOMD**	160	160
	28	G 1 A	24	23	40	30,5	23,0	59,0	18	40	36	41	41	518	**EV28LREDOMD**	160	160
	35	G 1 1/4 A	30	30	50	37,0	26,5	68,5	20	48	50	50	50	801	**EV35LREDOMD**	160	160
	42	G 1 1/2 A	36	36	55	37,0	26,0	75,0	22	49	50	60	55	1181	**EV42LREDOMD**	160	160
S[4])	06	G 1/4 A	4	4	19	16,0	9,0	40,0	12	24	14	17	19	78	**EV06SREDOMD**	630	630
	08	G 1/4 A	5	5	19	19,0	12,0	42,5	12	27	19	19	19	101	**EV08SREDOMD**	630	630
	10	G 3/8 A	7	7	22	21,0	13,5	45,0	12	30	19	22	22	134	**EV10SREDOMD**	630	630
	12	G 3/8 A	8	8	22	24,0	16,5	48,0	12	33	22	24	22	165	**EV12SREDOMD**	630	630
	16	G 1/2 A	12	12	27	24,0	15,5	55,0	14	34	27	30	27	280	**EV16SREDOMD**	400	400
	20	G 3/4 A	16	16	32	26,5	16,0	65,0	16	38	30	36	32	434	**EV20SREDOMD**	400	400
	25	G 1 A	20	20	40	30,5	18,5	73,0	18	43	36	46	41	792	**EV25SREDOMD**	400	400
	30	G 1 1/4 A	25	25	50	37,0	23,5	78,5	20	50	50	50	50	1128	**EV30SREDOMD**	400	400
	38	G 1 1/2 A	32	32	55	37,0	21,0	89,0	22	52	50	60	55	1625	**EV38SREDOMD**	315	315

[1]) Pression mentionnée = article existant

[3]) L = Série légère; [4]) S = Série lourde

$\frac{\text{PN (bar)}}{10}$ = PN (MPa)

Fourni sans écrou ni bague, pour livraison en raccord complet et/ou autre matière de joint, voir page I7.

Références complémentaires			
Matière	Suffixes correspondant à la surface et à la matière	Exemple	Matière d'étanchéité standard (pas de suffixe nécessaire)
Acier, zingué, sans Cr(VI)	CF	EV16SREDOMDCF	NBR
Acier inox	71	EV16SREDOMD71	VIT

*Référence raccord: compléter les références avec les **suffixes** correspondant à la matière choisie.

ET-M-ED Té orientable mâle métrique avec joint ED

Filetage mâle métrique – Etanchéité ED (ISO 9974) / Cône EO 24°

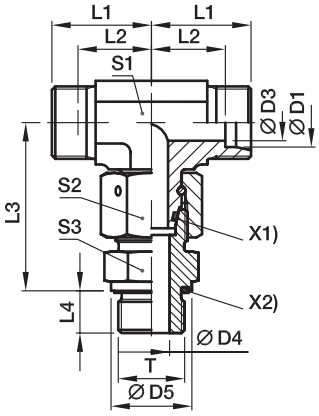

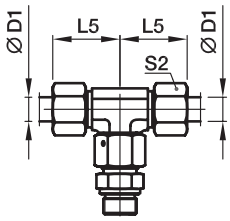

X1) Joint torique OR
X2) Joint Eolastic ED

Séries	D1	T	D3	D4	D5	L1	L2	L3	L4	L5	S1	S2	S3	Poids gr./pièce	Référence*	PN (bar)[1] CF	PN (bar)[1] 71
L[3])	06	M 10×1,0	4	4	14	19	12,0	34,5	8	27	12	14	14	55	**ET06LMEDOMD**	500	315
	08	M 12×1,5	6	6	17	21	14,0	37,5	12	29	12	17	17	75	**ET08LMEDOMD**	500	315
	10	M 14×1,5	8	7	19	22	15,0	40,0	12	30	14	19	19	98	**ET10LMEDOMD**	500	315
	12	M 16×1,5	10	9	22	24	17,0	42,0	12	32	17	22	22	135	**ET12LMEDOMD**	400	315
	15	M 18×1,5	12	11	24	28	21,0	46,0	12	36	19	27	24	203	**ET15LMEDOMD**	400	315
	18	M 22×1,5	15	14	27	31	23,5	50,0	14	40	24	32	27	310	**ET18LMEDOMD**	400	315
	22	M 26×1,5	19	18	32	35	27,5	55,0	16	44	27	36	32	377	**ET22LMEDOMD**	250	160
	28	M 33×2,0	24	23	40	38	30,5	59,0	18	47	36	41	41	607	**ET28LMEDOMD**	250	160
	35	M 42×2,0	30	30	50	45	34,5	68,5	20	56	41	50	50	929	**ET35LMEDOMD**	250	160
	42	M 48×2,0	36	36	55	51	40,0	75,0	22	63	50	60	55	1478	**ET42LMEDOMD**	250	160
S[4])	06	M 12×1,5	4	4	17	23	16,0	40,0	12	31	12	17	17	92	**ET06SMEDOMD**	800	630
	08	M 14×1,5	5	5	19	24	17,0	42,5	12	32	14	19	19	126	**ET08SMEDOMD**	800	630
	10	M 16×1,5	6	7	22	25	17,5	45,0	12	34	17	22	22	167	**ET10SMEDOMD**	800	630
	12	M 18×1,5	8	8	24	29	21,5	48,0	12	38	17	24	24	207	**ET12SMEDOMD**	630	630
	14	M 20×1,5	9	10	26	30	22,0	54,0	14	40	19	27	27	287	**ET14SMEDOMD**	630	630
	16	M 22×1,5	12	12	27	33	24,5	55,0	14	43	24	30	27	352	**ET16SMEDOMD**	630	400
	20	M 27×2,0	16	16	32	37	26,5	65,0	16	48	27	36	32	498	**ET20SMEDOMD**	420	400
	25	M 33×2,0	20	20	40	42	30,0	73,0	18	54	36	46	41	916	**ET25SMEDOMD**	420	400
	30	M 42×2,0	25	25	50	49	35,5	78,5	20	62	41	50	50	1328	**ET30SMEDOMD**	420	400
	38	M 48×2,0	32	32	55	57	41,0	89,0	22	72	50	60	55	2031	**ET38SMEDOMD**	420	315

[1]) Pression mentionnée = article existant

[3]) L = Série légère; [4]) S = Série lourde

$\frac{\text{PN (bar)}}{10}$ = PN (MPa)

Fourni sans écrou ni bague, pour livraison en raccord complet et/ou autre matière de joint, voir page I7.

Références complémentaires			
Matière	Suffixes correspondant à la surface et à la matière	Exemple	Matière d'étanchéité standard (pas de suffixe nécessaire)
Acier, zingué, sans Cr(VI)	CF	ET16SMEDOMDCF	NBR
Acier inox	71	ET16SMEDOMD71	VIT

*Référence raccord: compléter les références avec les **suffixes** correspondant à la matière choisie.

ET-R-ED Té orientable mâle BSPP avec joint ED

Filetage mâle BSPP – Etancheité ED (ISO 1179) / Cône EO 24°

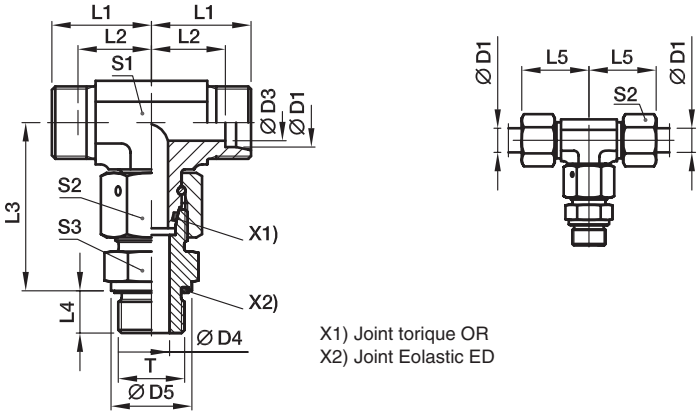

X1) Joint torique OR
X2) Joint Eolastic ED

Séries	D1	T	D3	D4	D5	L1	L2	L3	L4	L5	S1	S2	S3	Poids gr./pièce	Référence*	PN (bar)[1] CF	PN (bar)[1] 71
L[3])	06	G 1/8 A	4	4	14	19	12,0	34,5	8	27	12	14	14	55	**ET06LREDOMD**	500	315
	08	G 1/4 A	6	6	19	21	14,0	37,5	12	29	12	17	19	80	**ET08LREDOMD**	500	315
	10	G 1/4 A	8	6	19	22	15,0	40,0	12	30	14	19	19	98	**ET10LREDOMD**	500	315
	12	G 3/8 A	10	9	22	24	17,0	42,0	12	32	17	22	22	136	**ET12LREDOMD**	400	315
	15	G 1/2 A	12	11	27	28	21,0	46,5	14	36	19	27	27	224	**ET15LREDOMD**	400	315
	18	G 1/2 A	15	14	27	31	23,5	50,0	14	40	24	32	27	306	**ET18LREDOMD**	400	315
	22	G 3/4 A	19	18	32	35	27,5	55,0	16	44	27	36	32	423	**ET22LREDOMD**	250	160
	28	G 1 A	24	23	40	38	30,5	59,0	18	47	36	41	41	608	**ET28LREDOMD**	250	160
	35	G 1 1/4 A	30	30	50	45	34,5	68,5	20	56	41	50	50	920	**ET35LREDOMD**	250	160
	42	G 1 1/2 A	36	36	55	51	40,0	75,0	22	63	50	60	55	1466	**ET42LREDOMD**	250	160
S[4])	06	G 1/4 A	4	4	19	23	16,0	40,0	12	31	12	17	19	98	**ET06SREDOMD**	800	630
	08	G 1/4 A	5	5	19	24	17,0	42,5	12	32	14	19	19	125	**ET08SREDOMD**	800	630
	10	G 3/8 A	6	7	22	25	17,5	45,0	12	34	17	22	22	169	**ET10SREDOMD**	800	630
	12	G 3/8 A	8	8	22	29	21,5	48,0	12	38	17	24	22	198	**ET12SREDOMD**	630	630
	14	G 1/2 A	9	10	27	30	22,0	54,0	14	40	19	27	27	287	**ET14SREDOMD**	630	630
	16	G 1/2 A	12	12	27	33	24,5	55,0	14	43	24	30	27	348	**ET16SREDOMD**	630	400
	20	G 3/4 A	16	16	32	37	26,5	65,0	16	48	27	36	32	498	**ET20SREDOMD**	420	400
	25	G 1 A	20	20	40	42	30,0	73,0	18	54	36	46	41	918	**ET25SREDOMD**	420	400
	30	G 1 1/4 A	25	25	50	49	35,5	78,5	20	62	41	50	50	1324	**ET30SREDOMD**	420	400
	38	G 1 1/2 A	32	32	55	57	41,0	89,0	22	72	50	60	55	2025	**ET38SREDOMD**	420	315

[1]) Pression mentionnée = article existant

[3]) L = Série légère; [4]) S = Série lourde

$\frac{\text{PN (bar)}}{10}$ = PN (MPa)

Fourni sans écrou ni bague, pour livraison en raccord complet et/ou autre matière de joint, voir page I7.

*Référence raccord: compléter les références avec les **suffixes** correspondant à la matière choisie.

Références complémentaires			
Matière	Suffixes correspondant à la surface et à la matière	Exemple	Matière d'étanchéité standard (pas de suffixe nécessaire)
Acier, zingué, sans Cr(VI)	CF	ET16SREDOMDCF	NBR
Acier inox	71	ET16SREDOMD71	VIT

EL-M-ED Té orientable renversé mâle métrique avec joint ED

Filetage mâle métrique – Etanchéité ED (ISO 9974) / Cône EO 24°

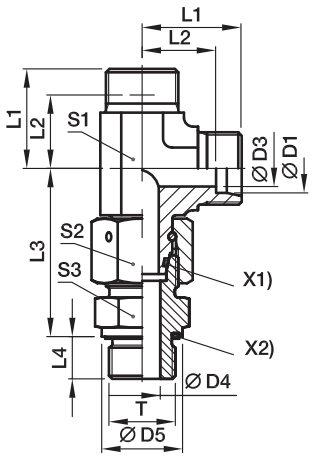

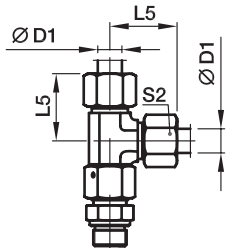

X1) Joint torique OR
X2) Joint Eolastic ED

Séries	D1	T	D3	D4	D5	L1	L2	L3	L4	L5	S1	S2	S3	Poids gr./pièce	Référence*	PN (bar)[1] CF	PN (bar)[1] 71
L[3])	06	M 10×1,0	4	4	14	19	12,0	34,5	8	27	12	14	14	55	**EL06LMEDOMD**	500	315
	08	M 12×1,5	6	6	17	21	14,0	37,5	12	29	12	17	17	75	**EL08LMEDOMD**	500	315
	10	M 14×1,5	8	7	19	22	15,0	40,0	12	30	14	19	19	97	**EL10LMEDOMD**	500	315
	12	M 16×1,5	10	9	22	24	17,0	42,0	12	32	17	22	22	135	**EL12LMEDOMD**	400	315
	15	M 18×1,5	12	11	24	28	21,0	46,0	12	36	19	27	24	201	**EL15LMEDOMD**	400	315
	18	M 22×1,5	15	14	27	31	23,5	50,0	14	40	24	32	27	308	**EL18LMEDOMD**	400	315
	22	M 26×1,5	19	18	32	35	27,5	55,0	16	44	27	36	32	404	**EL22LMEDOMD**	250	160
	28	M 33×2,0	24	23	40	38	30,5	59,0	18	47	36	41	41	605	**EL28LMEDOMD**	250	160
	35	M 42×2,0	30	30	50	45	34,5	68,5	20	56	41	50	50	947	**EL35LMEDOMD**	250	160
	42	M 48×2,0	36	36	55	51	40,0	75,0	22	63	50	60	55	1497	**EL42LMEDOMD**	250	160
S[4])	06	M 12×1,5	4	4	17	23	16,0	40,0	12	31	12	17	17	91	**EL06SMEDOMD**	800	630
	08	M 14×1,5	5	5	19	24	17,0	42,5	12	32	14	19	19	126	**EL08SMEDOMD**	800	630
	10	M 16×1,5	6	7	22	25	17,5	45,0	12	34	17	22	22	169	**EL10SMEDOMD**	800	630
	12	M 18×1,5	8	8	24	29	21,5	48,0	12	38	17	24	24	206	**EL12SMEDOMD**	630	630
	14	M 20×1,5	9	10	26	30	22,0	54,0	14	40	19	27	27	275	**EL14SMEDOMD**	630	630
	16	M 22×1,5	12	12	27	33	24,5	55,0	14	43	24	30	27	354	**EL16SMEDOMD**	630	400
	20	M 27×2,0	16	16	32	37	26,5	65,0	16	48	27	36	32	526	**EL20SMEDOMD**	420	400
	25	M 33×2,0	20	20	40	42	30,0	73,0	18	54	36	46	41	919	**EL25SMEDOMD**	420	400
	30	M 42×2,0	25	25	50	49	35,5	78,5	20	62	41	50	50	1328	**EL30SMEDOMD**	420	400
	38	M 48×2,0	32	32	55	57	41,0	89,0	22	72	50	60	55	2039	**EL38SMEDOMD**	420	315

[1]) Pression mentionnée = article existant

[3]) L = Série légère; [4]) S = Série lourde

$\frac{\text{PN (bar)}}{10}$ = PN (MPa)

Fourni sans écrou ni bague, pour livraison en raccord complet et/ou autre matière de joint, voir page I7.

Références complémentaires			
Matière	Suffixes correspondant à la surface et à la matière	Exemple	Matière d'étanchéité standard (pas de suffixe nécessaire)
Acier, zingué, sans Cr(VI)	CF	EL16SMEDOMDCF	NBR
Acier inox	71	EL16SMEDOMD71	VIT

*Référence raccord: compléter les références avec les **suffixes** correspondant à la matière choisie.

EL-R-ED Té orientable renversé mâle BSPP avec joint ED

Filetage mâle BSPP – Etanchéité ED (ISO 1179) / Cône EO 24°

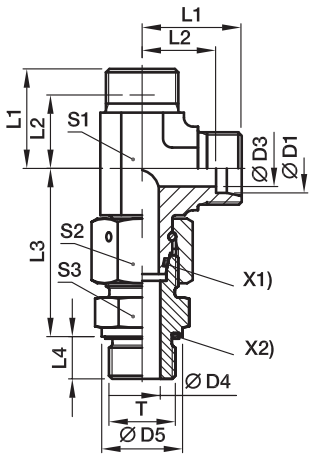

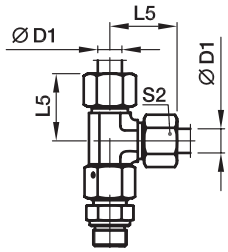

X1) Joint torique OR
X2) Joint Eolastic ED

Séries	D1	T	D3	D4	D5	L1	L2	L3	L4	L5	S1	S2	S3	Poids gr./pièce	Référence*	PN (bar)[1] CF	PN (bar)[1] 71
L3)	06	G 1/8 A	4	4	14	19	12,0	34,5	8	27	12	14	14	55	**EL06LREDOMD**	500	315
	08	G 1/4 A	6	6	19	21	14,0	37,5	12	29	12	17	19	80	**EL08LREDOMD**	500	315
	10	G 1/4 A	8	6	19	22	15,0	40,0	12	30	14	19	19	97	**EL10LREDOMD**	500	315
	12	G 3/8 A	10	9	22	24	17,0	42,0	12	32	17	22	22	137	**EL12LREDOMD**	400	315
	15	G 1/2 A	12	11	27	28	21,0	46,5	14	36	19	27	27	222	**EL15LREDOMD**	400	315
	18	G 1/2 A	15	14	27	31	23,5	50,0	14	40	24	32	27	304	**EL18LREDOMD**	400	315
	22	G 3/4 A	19	18	32	35	27,5	55,0	16	44	27	36	32	404	**EL22LREDOMD**	250	160
	28	G 1 A	24	23	40	38	30,5	59,0	18	47	36	41	41	606	**EL28LREDOMD**	250	160
	35	G 1 1/4 A	30	30	50	45	34,5	68,5	20	56	41	50	50	938	**EL35LREDOMD**	250	160
	42	G 1 1/2 A	36	36	55	51	40,0	75,0	22	63	50	60	55	1485	**EL42LREDOMD**	250	160
S4)	06	G 1/4 A	4	4	19	23	16,0	40,0	12	31	12	17	19	97	**EL06SREDOMD**	800	630
	08	G 1/4 A	5	5	19	24	17,0	42,5	12	32	14	19	19	125	**EL08SREDOMD**	800	630
	10	G 3/8 A	6	7	22	25	17,5	45,0	12	34	17	22	22	171	**EL10SREDOMD**	800	630
	12	G 3/8 A	8	8	22	29	21,5	48,0	12	38	17	24	22	198	**EL12SREDOMD**	630	630
	14	G 1/2 A	9	10	27	30	22,0	54,0	14	40	19	27	27	269	**EL14SREDOMD**	630	630
	16	G 1/2 A	12	12	27	33	24,5	55,0	14	43	24	30	27	350	**EL16SREDOMD**	630	400
	20	G 3/4 A	16	16	32	37	26,5	65,0	16	48	27	36	32	524	**EL20SREDOMD**	420	400
	25	G 1 A	20	20	40	42	30,0	73,0	18	54	36	46	41	921	**EL25SREDOMD**	420	400
	30	G 1 1/4 A	25	25	50	49	35,5	78,5	20	62	41	50	50	1324	**EL30SREDOMD**	420	400
	38	G 1 1/2 A	32	32	55	57	41,0	89,0	22	72	50	60	55	2033	**EL38SREDOMD**	420	315

[1]) Pression mentionnée = article existant

[3]) L = Série légère; [4]) S = Série lourde

$\frac{\text{PN (bar)}}{10}$ = PN (MPa)

Fourni sans écrou ni bague, pour livraison en raccord complet et/ou autre matière de joint, voir page I7.

Références complémentaires			
Matière	Suffixes correspondant à la surface et à la matière	Exemple	Matière d'étanchéité standard (pas de suffixe nécessaire)
Acier, zingué, sans Cr(VI)	CF	EL16SREDOMDCF	NBR
Acier inox	71	EL16SREDOMD71	VIT

*Référence raccord: compléter les références avec les **suffixes** correspondant à la matière choisie.

EVW-M Coude orientable mâle métrique

Filetage mâle métrique – Arête étanche métallique (ISO 9974) / Cône EO 24°

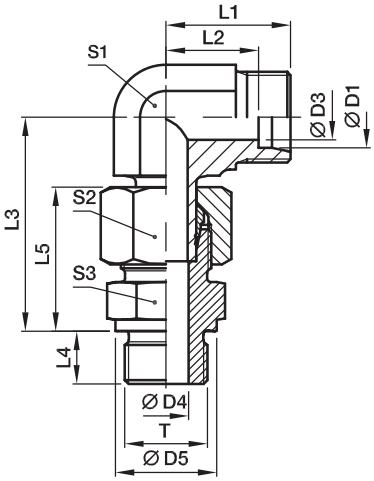

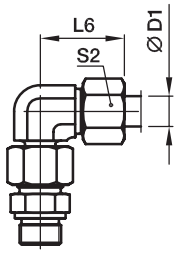

Pré-assemblé, avec union mâle orientable (à étanchéité métallique).
Pour le montage final, l'écrou doit être serré 1/4 tour minimum dans le corps du raccord après le début du point de résistance.

Séries	D1	T	D3	D4	D5	L1	L2	L3	L4	L5	L6	S1	S2	S3	Poids gr./pièce	Référence*	PN (bar)[1] CF	PN (bar)[1] 71
L[3])	06	M 10×1,0	4	4	14	19	12,0	34,5	8	23	27	12	14	14	41	**EVW06LMOMD**	315	315
	08	M 12×1,5	6	6	17	21	14,0	37,5	12	25	29	12	17	17	63	**EVW08LMOMD**	315	315
	10	M 14×1,5	8	7	19	22	15,0	40,0	12	26	30	14	19	19	83	**EVW10LMOMD**	315	315
	12	M 16×1,5	10	9	21	24	17,0	42,0	12	27	32	17	22	22	107	**EVW12LMOMD**	315	315
	15	M 18×1,5	12	11	23	28	21,0	46,0	12	29	36	19	27	24	170	**EVW15LMOMD**	250	250
	18	M 22×1,5	15	14	27	31	23,5	50,0	14	31	40	24	32	27	265	**EVW18LMOMD**	250	250
	22	M 26×1,5	19	18	31	35	27,5	55,0	16	33	44	27	36	32	355	**EVW22LMOMD**	160	160
	28	M 33×2,0	24	23	39	38	30,5	59,5	18	34	47	36	41	41	514	**EVW28LMOMD**	160	160
	35	M 42×2,0	30	30	49	45	34,5	68,5	20	39	56	41	50	50	791	**EVW35LMOMD**	160	160
	42	M 48×2,0	36	36	55	51	40,0	79,0	22	42	63	50	60	55	1153	**EVW42LMOMD**	160	160
S[4])	06	M 12×1,5	4	4	17	23	16,0	40,0	12	28	31	12	17	17	73	**EVW06SMOMD**	400	400
	08	M 14×1,5	5	5	19	24	17,0	42,5	12	30	32	14	19	19	100	**EVW08SMOMD**	400	400
	10	M 16×1,5	7	7	21	25	17,5	46,0	12	31	34	17	22	22	133	**EVW10SMOMD**	400	400
	12	M 18×1,5	8	8	23	29	21,5	48,0	12	33	38	17	24	24	174	**EVW12SMOMD**	400	400
	14	M 20×1,5	10	10	25	30	22,0	54,0	14	37	40	19	27	27	229	**EVW14SMOMD**	400	400
	16	M 22×1,5	12	12	27	33	24,5	56,0	14	37	43	24	30	27	309	**EVW16SMOMD**	400	400
	20	M 27×2,0	16	16	32	37	26,5	65,0	16	42	48	27	36	32	429	**EVW20SMOMD**	400	400
	25	M 33×2,0	20	20	39	42	30,0	73,0	18	47	54	36	46	41	826	**EVW25SMOMD**	250	250
	30	M 42×2,0	25	25	49	49	35,5	78,5	20	50	62	41	50	50	1132	**EVW30SMOMD**	160	160
	38	M 48×2,0	32	32	55	57	41,0	92,5	22	57	72	50	60	55	1874	**EVW38SMOMD**	160	160

[1]) Pression mentionnée = article existant

[3]) L = Série légère; [4]) S = Série lourde

$\frac{\text{PN (bar)}}{10}$ = PN (MPa)

Fourni sans écrou ni bague, pour livraison en raccord complet, voir page I7.

*Référence raccord: compléter les références avec les **suffixes** correspondant à la matière choisie.

Références complémentaires		
Matière	Suffixes correspondant à la surface et à la matière	Exemple
Acier, zingué, sans Cr(VI)	CF	EVW16SMOMDCF
Laiton	71	EVW16SMOMD71

EVW-R Coude orientable mâle BSPP

Filetage mâle BSPP – Arête étanche métallique (ISO 1179) / Cône EO 24°

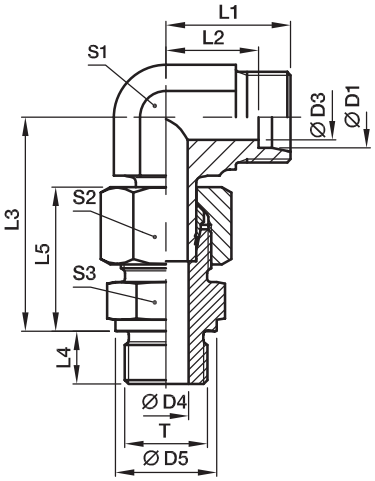

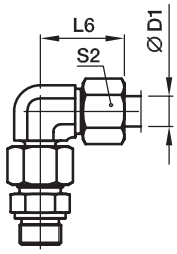

Pré-assemblé, avec union mâle orientable (à étanchéité métallique).
Pour le montage final, l'écrou doit être serré 1/4 tour minimum dans le corps du raccord après le début du point de résistance.

Séries	D1	T	D3	D4	D5	L1	L2	L3	L4	L5	L6	S1	S2	S3	Poids gr./pièce	Référence*	PN (bar)[1] CF	PN (bar)[1] 71
L[3])	06	G 1/8 A	4	4	14	19	12,0	34,5	8	23	27	12	14	14	47	**EVW06LROMD**	315	315
	08	G 1/4 A	6	6	18	21	14,0	37,5	12	25	29	12	17	19	68	**EVW08LROMD**	315	315
	10	G 1/4 A	8	6	18	22	15,0	40,0	12	26	30	14	19	19	84	**EVW10LROMD**	315	315
	12	G 3/8 A	10	9	22	24	17,0	42,0	12	27	32	17	22	22	118	**EVW12LROMD**	315	315
	15	G 1/2 A	12	11	26	28	21,0	46,5	14	29	36	19	27	27	191	**EVW15LROMD**	250	250
	18	G 1/2 A	15	14	26	31	23,5	50,0	14	31	40	24	32	27	260	**EVW18LROMD**	250	250
	22	G 3/4 A	19	18	32	35	27,5	55,0	16	33	44	27	36	32	355	**EVW22LROMD**	160	160
	28	G 1 A	24	23	39	38	30,5	59,5	18	34	47	36	41	41	542	**EVW28LROMD**	160	160
	35	G 1 1/4 A	30	30	49	45	34,5	68,5	20	39	56	41	50	50	832	**EVW35LROMD**	160	160
	42	G 1 1/2 A	36	36	55	51	40,0	79,0	22	42	63	50	60	55	1303	**EVW42LROMD**	160	160
S[4])	06	G 1/4 A	4	4	18	23	16,0	40,0	12	28	31	12	17	19	79	**EVW06SROMD**	400	400
	08	G 1/4 A	5	5	18	24	17,0	42,5	12	30	32	14	19	19	98	**EVW08SROMD**	400	400
	10	G 3/8 A	7	7	22	25	17,5	46,0	12	31	34	17	22	22	148	**EVW10SROMD**	400	400
	12	G 3/8 A	8	8	22	29	21,5	48,0	12	33	38	17	24	22	169	**EVW12SROMD**	400	400
	14	G 1/2 A	10	10	26	30	22,0	54,0	14	37	40	19	27	27	230	**EVW14SROMD**	400	400
	16	G 1/2 A	12	12	26	33	24,5	56,0	14	37	43	24	30	27	304	**EVW16SROMD**	400	400
	20	G 3/4 A	16	16	32	37	26,5	65,0	16	42	48	27	36	32	428	**EVW20SROMD**	400	400
	25	G 1 A	20	20	39	42	30,0	73,0	18	47	54	36	46	41	825	**EVW25SROMD**	250	250
	30	G 1 1/4 A	25	25	49	49	35,5	78,5	20	50	62	41	50	50	1134	**EVW30SROMD**	160	160
	38	G 1 1/2 A	32	32	55	57	41,0	92,5	22	57	72	50	60	55	1713	**EVW38SROMD**	160	160

[1]) Pression mentionnée = article existant

[3]) L = Série légère; [4]) S = Série lourde

$\frac{\text{PN (bar)}}{10}$ = PN (MPa)

Fourni sans écrou ni bague, pour livraison en raccord complet, voir page I7.

*Référence raccord: compléter les références avec les **suffixes** correspondant à la matière choisie.

Références complémentaires		
Matière	Suffixes correspondant à la surface et à la matière	Exemple
Acier, zingué, sans Cr(VI)	CF	EVW16SROMDCF
Acier inox	71	EVW16SROMD71

EVT-M Té orientable mâle métrique

Filetage mâle métrique – Arête étanche métallique (ISO 9974) / Cône EO 24°

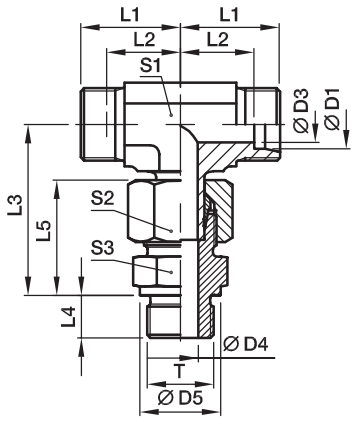

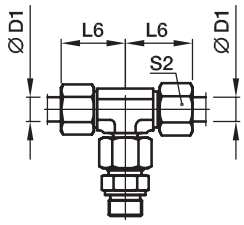

Pré-assemblé, avec union mâle orientable (à étanchéité métallique).
Pour le montage final, l'écrou doit être serré 1/4 tour minimum dans le corps du raccord après le début du point de résistance.

Séries	D1	T	D3	D4	D5	L1	L2	L3	L4	L5	L6	S1	S2	S3	Poids gr./pièce	Référence*	PN (bar)[1] CF	PN (bar)[1] 71
L[3])	06	M 10×1,0	4	4	14	19	12,0	34,5	8	23	27	12	14	14	48	**EVT06LMOMD**	315	315
	08	M 12×1,5	6	6	17	21	14,0	37,5	12	25	29	12	17	17	68	**EVT08LMOMD**	315	315
	10	M 14×1,5	8	7	19	22	15,0	40,0	12	26	30	14	19	19	88	**EVT10LMOMD**	315	315
	12	M 16×1,5	10	9	21	24	17,0	43,0	12	27	32	17	22	22	116	**EVT12LMOMD**	315	315
	15	M 18×1,5	12	11	23	28	21,0	46,0	12	29	36	19	27	24	185	**EVT15LMOMD**	250	250
	18	M 22×1,5	15	14	27	31	23,5	50,0	14	31	40	24	32	27	272	**EVT18LMOMD**	250	250
	22	M 26×1,5	19	18	31	35	27,5	55,5	16	33	44	27	36	32	367	**EVT22LMOMD**	160	160
	28	M 33×2,0	24	23	39	38	30,5	61,0	18	34	47	36	41	41	565	**EVT28LMOMD**	160	160
	35	M 42×2,0	30	30	49	45	34,5	72,0	20	39	56	41	50	50	905	**EVT35LMOMD**	160	160
	42	M 48×2,0	36	36	55	51	40,0	79,0	22	42	63	50	60	55	1282	**EVT42LMOMD**	160	160
S[4])	06	M 12×1,5	4	4	17	23	16,0	40,0	12	28	31	12	17	17	85	**EVT06SMOMD**	400	400
	08	M 14×1,5	5	5	19	24	17,0	44,0	12	30	32	14	19	19	118	**EVT08SMOMD**	400	400
	10	M 16×1,5	7	7	21	25	17,5	47,0	12	31	34	17	22	22	149	**EVT10SMOMD**	400	400
	12	M 18×1,5	8	8	23	29	21,5	50,0	12	33	38	17	24	24	200	**EVT12SMOMD**	400	400
	14	M 20×1,5	10	10	25	30	22,0	54,0	14	37	40	19	27	27	264	**EVT14SMOMD**	400	400
	16	M 22×1,5	12	12	27	33	24,5	55,0	14	37	43	24	30	27	327	**EVT16SMOMD**	400	400
	20	M 27×2,0	16	16	32	37	26,5	65,0	16	42	48	27	36	32	482	**EVT20SMOMD**	400	400
	25	M 33×2,0	20	20	39	42	30,0	73,5	18	47	54	36	46	41	906	**EVT25SMOMD**	250	250
	30	M 42×2,0	25	25	49	49	35,5	80,0	20	50	62	41	50	50	1274	**EVT30SMOMD**	160	160
	38	M 48×2,0	32	32	55	57	41,0	92,5	22	57	72	50	60	55	1928	**EVT38SMOMD**	160	160

[1]) Pression mentionnée = article existant

[3]) L = Série légère; [4]) S = Série lourde

$\frac{\text{PN (bar)}}{10}$ = PN (MPa)

Fourni sans écrou ni bague, pour livraison en raccord complet, voir page I7.

*Référence raccord: compléter les références avec les **suffixes** correspondant à la matière choisie.

Références complémentaires		
Matière	Suffixes correspondant à la surface et à la matière	Exemple
Acier, zingué, sans Cr(VI)	CF	EVT16SMOMDCF
Acier inox	71	EVT16SMOMD71

EVT-R Té orientable mâle BSPP

Filetage mâle BSPP – Arête étanche métallique (ISO 1179) / Cône EO 24°

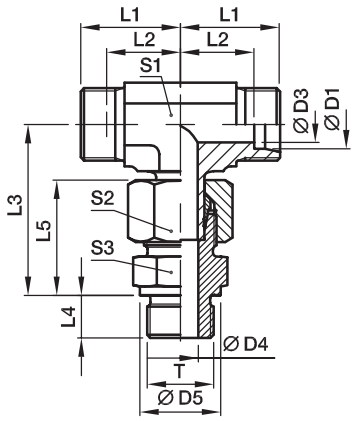

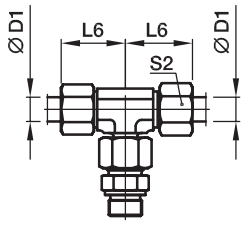

Pré-assemblé, avec union mâle orientable (à étanchéité métallique).
Pour le montage final, l'écrou doit être serré 1/4 tour minimum dans le corps du raccord après le début du point de résistance.

Séries	D1	T	D3	D4	D5	L1	L2	L3	L4	L5	L6	S1	S2	S3	Poids gr./pièce	Référence*	PN (bar)[1] CF	PN (bar)[1] 71
L[3])	06	G 1/8 A	4	4	14	19	12,0	34,5	8	23	27	12	14	14	48	**EVT06LROMD**	315	315
	08	G 1/4 A	6	6	18	21	14,0	37,5	12	25	29	12	17	19	73	**EVT08LROMD**	315	315
	10	G 1/4 A	8	6	18	22	15,0	40,0	12	26	30	14	19	19	85	**EVT10LROMD**	315	315
	12	G 3/8 A	10	9	22	24	17,0	43,0	12	27	32	17	22	22	118	**EVT12LROMD**	315	315
	15	G 1/2 A	12	11	26	28	21,0	46,5	14	29	36	19	27	27	206	**EVT15LROMD**	250	250
	18	G 1/2 A	15	14	26	31	23,5	50,0	14	31	40	24	32	27	267	**EVT18LROMD**	250	250
	22	G 3/4 A	19	18	32	35	27,5	55,5	16	33	44	27	36	32	367	**EVT22LROMD**	160	160
	28	G 1 A	24	23	39	38	30,5	61,0	18	34	47	36	41	41	565	**EVT28LROMD**	160	160
	35	G 1 1/4 A	30	30	49	45	34,5	72,0	20	39	56	41	50	50	901	**EVT35LROMD**	160	160
	42	G 1 1/2 A	36	36	55	51	40,0	79,0	22	42	63	50	60	55	1277	**EVT42LROMD**	160	160
S[4])	06	G 1/4 A	4	4	18	23	16,0	40,0	12	28	31	12	17	19	90	**EVT06SROMD**	400	400
	08	G 1/4 A	5	5	18	24	17,0	44,0	12	30	32	14	19	19	116	**EVT08SROMD**	400	400
	10	G 3/8 A	7	7	22	25	17,5	47,0	12	31	34	17	22	22	151	**EVT10SROMD**	400	400
	12	G 3/8 A	8	8	22	29	21,5	50,0	12	33	38	17	24	22	190	**EVT12SROMD**	400	400
	14	G 1/2 A	10	10	26	30	22,0	54,0	14	37	40	19	27	27	265	**EVT14SROMD**	400	400
	16	G 1/2 A	12	12	26	33	24,5	55,0	14	37	43	24	30	27	322	**EVT16SROMD**	400	400
	20	G 3/4 A	16	16	32	37	26,5	65,0	16	42	48	27	36	32	500	**EVT20SROMD**	400	400
	25	G 1 A	20	20	39	42	30,0	73,5	18	47	54	36	46	41	905	**EVT25SROMD**	250	250
	30	G 1 1/4 A	25	25	49	49	35,5	80,0	20	50	62	41	50	50	1275	**EVT30SROMD**	160	160
	38	G 1 1/2 A	32	32	55	57	41,0	92,5	22	57	72	50	60	55	1920	**EVT38SROMD**	160	160

[1]) Pression mentionnée = article existant

[3]) L = Série légère; [4]) S = Série lourde

$\frac{\text{PN (bar)}}{10}$ = PN (MPa)

Fourni sans écrou ni bague, pour livraison en raccord complet, voir page I7.

*Référence raccord: compléter les références avec les **suffixes** correspondant à la matière choisie.

Références complémentaires		
Matière	Suffixes correspondant à la surface et à la matière	Exemple
CF	EVT16SROMDCF	EVW16SMOMDCF
71	EVT16SROMD71	EVW16SMOMD71

EVL-M Té renversé orientable mâle métrique

Filetage mâle métrique – Arête étanche métallique (ISO 9974) / Cône EO 24°

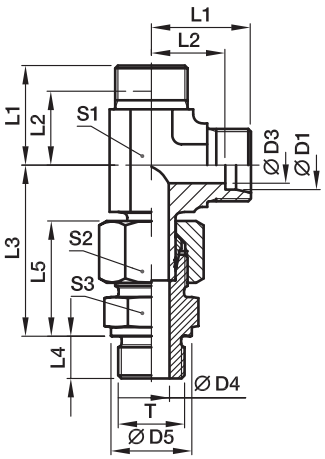

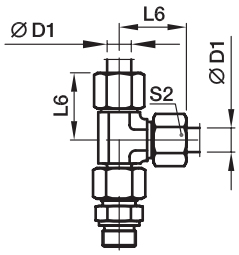

Pré-assemblé, avec union mâle orientable (à étanchéité métallique).
Pour le montage final, l'écrou doit être serré 1/4 tour minimum dans le corps du raccord après le début du point de résistance.

Séries	D1	T	D3	D4	D5	L1	L2	L3	L4	L5	L6	S1	S2	S3	Poids gr./pièce	Référence*	PN (bar)[1] CF	PN (bar)[1] 71
L[3])	06	M 10×1,0	4	4	14	19	12,0	34,5	8	23	27	12	14	14	48	**EVL06LMOMD**	315	315
	08	M 12×1,5	6	6	17	21	14,0	37,5	12	25	29	12	17	17	73	**EVL08LMOMD**	315	315
	10	M 14×1,5	8	7	19	22	15,0	40,0	12	26	30	14	19	19	89	**EVL10LMOMD**	315	315
	12	M 16×1,5	10	9	21	24	17,0	43,0	12	27	32	17	22	22	118	**EVL12LMOMD**	315	315
	15	M 18×1,5	12	11	23	28	21,0	46,0	12	29	36	19	27	24	186	**EVL15LMOMD**	250	250
	18	M 22×1,5	15	14	27	31	23,5	50,0	14	31	40	24	32	27	269	**EVL18LMOMD**	250	250
	22	M 26×1,5	19	18	31	35	27,5	55,5	16	33	44	27	36	32	364	**EVL22LMOMD**	160	160
	28	M 33×2,0	24	23	39	38	30,5	61,0	18	34	47	36	41	41	556	**EVL28LMOMD**	160	160
	35	M 42×2,0	30	30	49	45	34,5	72,0	20	39	56	41	50	50	900	**EVL35LMOMD**	160	160
	42	M 48×2,0	36	36	55	51	40,0	79,0	22	42	63	50	60	55	1323	**EVL42LMOMD**	160	160
S[4])	06	M 12×1,5	4	4	17	23	16,0	40,0	12	28	31	12	17	17	85	**EVL06SMOMD**	400	400
	08	M 14×1,5	5	5	19	24	17,0	44,0	12	30	32	14	19	19	119	**EVL08SMOMD**	400	400
	10	M 16×1,5	7	7	21	25	17,5	47,0	12	31	34	17	22	22	151	**EVL10SMOMD**	400	400
	12	M 18×1,5	8	8	23	29	21,5	50,0	12	33	38	17	24	24	202	**EVL12SMOMD**	400	400
	14	M 20×1,5	10	10	25	30	22,0	54,0	14	37	40	19	27	27	264	**EVL14SMOMD**	400	400
	16	M 22×1,5	12	12	27	33	24,5	56,0	14	37	43	24	30	27	326	**EVL16SMOMD**	400	400
	20	M 27×2,0	16	16	32	37	26,5	65,0	16	42	48	27	36	32	481	**EVL20SMOMD**	400	400
	25	M 33×2,0	20	20	39	42	30,0	73,5	18	47	54	36	46	41	904	**EVL25SMOMD**	250	250
	30	M 42×2,0	25	25	49	49	35,5	80,0	20	50	62	41	50	50	1263	**EVL30SMOMD**	160	160
	38	M 48×2,0	32	32	55	57	41,0	92,5	22	57	72	50	60	55	1936	**EVL38SMOMD**	160	160

[1]) Pression mentionnée = article existant

[3]) L = Série légère; [4]) S = Série lourde

$\frac{\text{PN (bar)}}{10}$ = PN (MPa)

Fourni sans écrou ni bague, pour livraison en raccord complet, voir page I7.

*Référence raccord: compléter les références avec les **suffixes** correspondant à la matière choisie.

Références complémentaires		
Matière	Suffixes correspondant à la surface et à la matière	Exemple
Acier, zingué, sans Cr(VI)	CF	EVL16SMOMDCF
Acier inox	71	EVL16SMOMD71

EVL-R Té renversé orientable mâle BSPP

Filetage mâle BSPP – Arête étanche métallique (ISO 1179) / Cône EO 24°

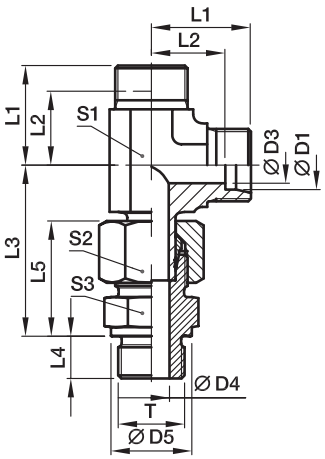

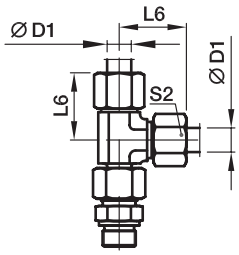

Pré-assemblé, avec union mâle orientable (à étanchéité métallique).
Pour le montage final, l'écrou doit être serré 1/4 tour minimum dans le corps du raccord après le début du point de résistance.

Séries	D1	T	D3	D4	D5	L1	L2	L3	L4	L5	L6	S1	S2	S3	Poids gr./pièce	Référence*	PN (bar)[1] CF	PN (bar)[1] 71
L3)	06	G 1/8 A	4	4	14	19	12,0	34,5	8	23	27	12	14	14	48	**EVL06LROMD**	315	315
	08	G 1/4 A	6	6	18	21	14,0	37,5	12	25	29	12	17	19	73	**EVL08LROMD**	315	315
	10	G 1/4 A	8	6	18	22	15,0	40,0	12	26	30	14	19	19	87	**EVL10LROMD**	315	315
	12	G 3/8 A	10	9	22	24	17,0	43,0	12	27	32	17	22	22	120	**EVL12LROMD**	315	315
	15	G 1/2 A	12	11	26	28	21,0	46,5	14	29	36	19	27	27	207	**EVL15LROMD**	250	250
	18	G 1/2 A	15	14	26	31	23,5	50,0	14	31	40	24	32	27	264	**EVL18LROMD**	250	250
	22	G 3/4 A	19	18	32	35	27,5	55,5	16	33	44	27	36	32	365	**EVL22LROMD**	160	160
	28	G 1 A	24	23	39	38	30,5	61,0	18	34	47	36	41	41	556	**EVL28LROMD**	160	160
	35	G 1 1/4 A	30	30	49	45	34,5	72,0	20	39	56	41	50	50	895	**EVL35LROMD**	160	160
	42	G 1 1/2 A	36	36	55	51	40,0	79,0	22	42	63	50	60	55	1318	**EVL42LROMD**	160	160
S4)	06	G 1/4 A	4	4	18	23	16,0	40,0	12	28	31	12	17	19	90	**EVL06SROMD**	400	400
	08	G 1/4 A	5	5	18	24	17,0	44,0	12	30	32	14	19	19	117	**EVL08SROMD**	400	400
	10	G 3/8 A	7	7	22	25	17,5	47,0	12	31	34	17	22	22	153	**EVL10SROMD**	400	400
	12	G 3/8 A	8	8	22	29	21,5	50,0	12	33	38	17	24	22	192	**EVL12SROMD**	400	400
	14	G 1/2 A	10	10	26	30	22,0	54,0	14	37	40	19	27	27	266	**EVL14SROMD**	400	400
	16	G 1/2 A	12	12	26	33	24,5	56,0	14	37	43	24	30	27	321	**EVL16SROMD**	400	400
	20	G 3/4 A	16	16	32	37	26,5	65,0	16	42	48	27	36	32	480	**EVL20SROMD**	400	400
	25	G 1 A	20	20	39	42	30,0	73,5	18	47	54	36	46	41	903	**EVL25SROMD**	250	250
	30	G 1 1/4 A	25	25	49	49	35,5	80,0	20	50	62	41	50	50	1265	**EVL30SROMD**	160	160
	38	G 1 1/2 A	32	32	55	57	41,0	92,5	22	57	72	50	60	55	1928	**EVL38SROMD**	160	160

[1]) Pression mentionnée = article existant

[3]) L = Série légère; [4]) S = Série lourde

$\frac{\text{PN (bar)}}{10}$ = PN (MPa)

Fourni sans écrou ni bague, pour livraison en raccord complet, voir page I7.

*Référence raccord: compléter les références avec les **suffixes** correspondant à la matière choisie.

Références complémentaires		
Matière	Suffixes correspondant à la surface et à la matière	Exemple
Acier, zingué, sans Cr(VI)	CF	EVL16SROMDCF
Acier inox	71	EVL16SROMD71

WEE-R Coude orientable mâle BSPP avec contre-écrou

Filetage BSPP + bague retenue (ISO 1179) pour implantation à lamages larges ou étroits. Les différences en D5 pour l'acier inoxydable ne concernent que les implantations à lamages larges (p. ex. WEE16SRBOMD71)

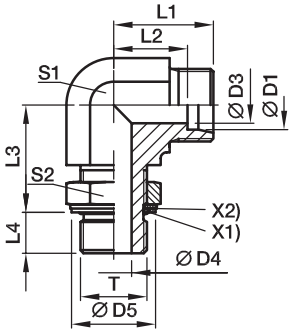

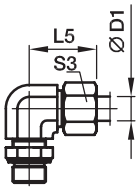

X1) Joint torique OR
X2) Bague de retenue

Séries	D1	T	D3	D4	D5[5])	D5[6])	L1	L2	L3	L4	L5	S1	S2	S3	Poids gr./pièce	Référence*	PN (bar)[1]) CF	PN (bar)[1]) 71
LL[2])	04	G 1/8 A	3,0	4,5	15		15	11,3	20	7,1	21	11	14	10	27	**WEE04LLROMD**	250	
	06	G 1/8 A	4,5	4,5	15		15	11,3	20	7,1	21	11	14	12	27	**WEE06LLROMD**	250	
L[3])	06	G 1/8 A	4,0	4,5	15	15,0	21	14,0	19	7,0	29	14	14	14	40	**WEE06LROMD**	315	315
	08	G 1/4 A	6,0	7,5	20	19,5	23	16,0	23	9,0	31	14	19	17	59	**WEE08LROMD**	315	315
	10	G 1/4 A	8,0	7,5	20	19,5	24	17,0	25	9,0	32	19	19	19	82	**WEE10LROMD**	315	315
	12	G 3/8 A	10,0	10,0	23	23,5	26	19,0	28	9,0	34	19	22	22	96	**WEE12LROMD**	250	250
	15	G 1/2 A	12,0	12,5	28	28,5	28	21,0	30	13,0	36	22	27	27	149	**WEE15LROMD**	250	250
	18	G 1/2 A	15,0	12,5	28	28,5	31	24,0	36	13,0	40	27	27	32	221	**WEE18LROMD**	250	250
	22	G 3/4 A	19,0	15,5	33	34,5	35	28,0	36	13,0	44	30	36	36	310	**WEE22LROMD**	160	160
	28	G 1 A	24,0	21,5	41	43,5	38	31,0	44	15,0	47	36	41	41	455	**WEE28LROMD**	160	160
	35	G 1 1/4 A	30,0	27,5	51	52,5	48	38,0	50	15,0	59	50	50	50	1043	**WEE35LROMD**	160	160
	42	G 1 1/2 A	36,0	33,0	56	60,0	49	38,0	52	15,0	61	50	55	60	994	**WEE42LROMD**	160	160
S[4])	06	G 1/4 A	4,0	7,5	20	19,5	22	15,0	23	9,0	30	14	19	17	56	**WEE06SROMD**	315	315
	08	G 1/4 A	5,0	7,5	20	19,5	24	17,0	27	9,0	32	19	19	19	88	**WEE08SROMD**	315	315
	10	G 3/8 A	7,0	10,0	23	23,5	25	18,0	29	9,0	34	19	22	22	98	**WEE10SROMD**	250	250
	12	G 3/8 A	8,0	10,0	23	23,5	29	22,0	29	9,0	38	22	22	24	128	**WEE12SROMD**	250	250
	16	G 1/2 A	12,0	12,5	28	28,5	33	25,0	36	13,0	43	27	27	30	234	**WEE16SROMD**	250	250
	20	G 3/4 A	16,0	15,5	33	34,5	38	28,0	39	12,0	49	30	36	36	344	**WEE20SROMD**	250	250
	25	G 1 A	20,0	21,5	41	43,5	42	30,0	44	14,0	54	36	41	46	533	**WEE25SROMD**	250	250
	30	G 1 1/4 A	25,0	27,5	51	52,5	49	36,0	49	15,0	62	50	50	50	1085	**WEE30SROMD**	160	160
	38	G 1 1/2 A	32,0	33,0	56	60,0	50	34,0	55	15,0	65	50	55	60	1116	**WEE38SROMD**	160	160

[1]) Pression mentionnée = article existant

[2]) LL = Série très légère; [3]) L = Série légère; [4]) S = Série lourde

$\frac{\text{PN (bar)}}{10}$ = PN (MPa)

Fourni sans écrou ni bague, pour livraison en raccord complet et/ou autre matière de joint, voir page I7.

[5]) Acier; [6]) Acier inox

Références complémentaires			
Matière	Suffixes correspondant à la surface et à la matière	Exemple	Matière d'étanchéité standard (pas de suffixe nécessaire)
Acier, zingué, sans Cr(VI)	CF	WEE16SROMDCF	NBR
Acier inox	71	WEE16SRBOMD71	VIT

*Référence raccord: compléter les références avec les **suffixes** correspondant à la matière choisie.

Raccords orientables avec contre-écrou, coudés 45 ou 90°, en T ou T renversé

Sur demande !

WEE Coude orientable avec contre-écrou
Cône EO 24°/filetage orientable

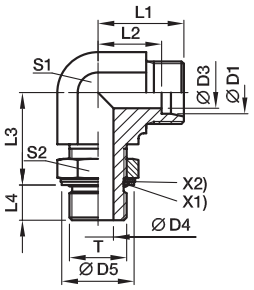

T	Référence	Traitement de surface
Filetage métr. avec joint torique + bague de retenue	WEE…MOMD	CF
Filetage métrique avec joint torique (ISO 6149)	WEE…MOROMD	CF
Filetage UNF avec joint torique (ISO 11926)	WEE…UNFOMD	CF

TEE Té orientable avec contre-écrou
Cône EO 24°/filetage orientable

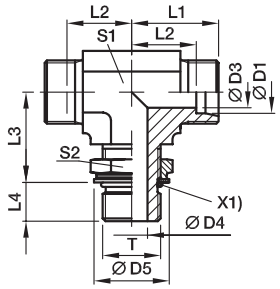

T	Référence	Traitement de surface
Filetage métr. avec joint torique + bague de retenue	TEE…MOMD	CF
Filetage métrique avec joint torique (ISO 6149)	TEE…MOROMD	CF
Filetage UNF avec joint torique (ISO 11926)	TEE…UNFOMD	CF
Filetage BSPP avec joint torique + bague de retenue (ISO 1179)	TEE…ROMD	CF

LEE Té renversé avec contre-écrou
Cône EO 24°/filetage orientable

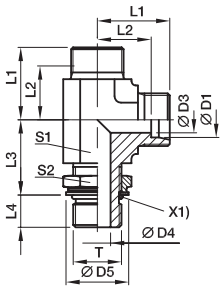

T	Référence	Traitement de surface
Filetage métr. avec joint torique + bague de retenue	LEE…MOMD	CF
Filetage métrique avec joint torique (ISO 6149)	LEE…MOROMD	CF
Filetage UNF avec joint torique (ISO 11926)	LEE…UNFOMD	CF
Filetage BSPP avec joint torique + bague de retenue (ISO 1179)	LEE…ROMD	CF

VEE Coude orientable avec contre-écrou 45°
Cône EO 24°/filetage orientable

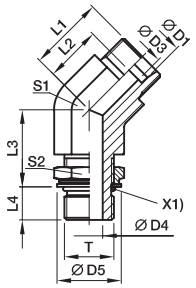

T	Référence	Traitement de surface
Filetage métr. avec joint torique + bague de retenue	VEE…MOMD	CF
Filetage métrique avec joint torique (ISO 6149)	VEE…MOROMD	CF
Filetage UNF avec joint torique (ISO 11926)	VEE…UNFOMD	CF
Filetage BSPP avec joint torique + bague de retenue (ISO 1179)	VEE…ROMD	CF

WH-M-KDS Banjo haute pression mâle métrique

Filetage mâle métrique avec bague à joint souple / Cône EO 24°

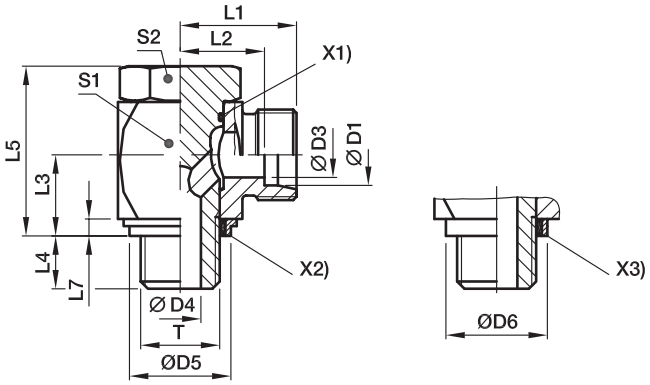

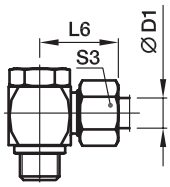

X1) Joint torique OR
X2) Joint d'étanchéité KDS (pour implantation à lamage étroit selon ISO 9974)
X3) Joint d'étanchéité KD (pour implantation à lamage large selon ISO 9974)

Séries	D1	T	D3	D4	D5 KDS	D6 KD	L1	L2	L3	L4	L5	L6	L7	S1	S2	S3	Poids gr./pièce	Référence*	PN (bar)[1] CF	PN (bar)[1] 71
L[3])	06	M 10×1,0	4	4,5	14,9	17,0	19,0	12,0	10,5	8	24,0	27	2,5	17	17	14	54	**WH06LMKDSOMD**	315	315
	08	M 12×1,5	6	6,0	17,0	22,0	21,5	14,5	14,0	12	30,0	29	3,0	22	19	17	97	**WH08LMKDSOMD**	315	315
	10	M 14×1,5	8	6,0	18,9	22,5	22,5	15,5	14,0	12	30,0	30	3,0	22	19	19	104	**WH10LMKDSOMD**	315	315
	12	M 16×1,5	10	7,5	21,9	27,0	25,0	18,0	16,5	12	36,0	33	3,0	27	24	22	180	**WH12LMKDSOMD**	315	315
	15	M 18×1,5	11	9,0	23,9	29,0	27,5	21,5	18,5	12	39,5	37	3,0	30	30	27	244	**WH15LMKDSOMD**	315	315
	18	M 22×1,5	15	12,0	26,9	32,0	28,5	21,0	21,5	14	45,0	37	4,5	32	30	32	327	**WH18LMKDSOMD**	315	315
	22	M 26×1,5	19	17,0	31,9	41,0	35,0	27,5	24,0	16	53,0	44	3,5	41	36	36	573	**WH22LMKDSOMD**	160	160
	28	M 33×2,0	24	21,0	39,9	46,0	39,5	32,0	30,5	18	66,0	49	3,5	50	46	41	1017	**WH28LMKDSOMD**	160	160
	35	M 42×2,0	30	27,0	49,9	57,0	46,5	36,0	35,5	20	76,0	58	3,5	60	55	50	1512	**WH35LMKDSOMD**	160	160
	42	M 48×2,0	36	34,0	55,9	64,0	51,5	40,5	40,5	22	87,0	63	3,5	70	60	60	2217	**WH42LMKDSOMD**	160	160
S[4])	06	M 12×1,5	4	6,0	17,0	22,0	23,5	16,5	14,0	12	30,0	31	3,0	22	19	17	104	**WH06SMKDSOMD**	400	400
	08	M 14×1,5	5	6,0	18,9	22,5	23,5	16,5	14,0	12	30,0	31	3,0	22	19	19	110	**WH08SMKDSOMD**	400	400
	10	M 16×1,5	7	7,5	21,9	27,0	26,0	18,5	16,5	12	36,0	35	3,0	27	24	22	186	**WH10SMKDSOMD**	400	400
	12	M 18×1,5	8	9,0	23,9	29,0	27,5	20,0	18,5	12	39,5	36	3,0	27	27	24	246	**WH12SMKDSOMD**	400	400
	14	M 20×1,5	10	10,0		32,0	30,5	22,5	20,0	14	43,5	40	3,0	32	30	27	322	**WH14SMKDOMD**		400
	16	M 22×1,5	12	12,0	26,9	32,0	30,5	22,0	21,5	14	45,0	40	4,5	32	30	30	327	**WH16SMKDSOMD**	315	315
	20	M 27×2,0	16	16,0	32,9	41,0	37,0	26,5	24,0	16	53,0	48	3,5	41	36	36	598	**WH20SMKDSOMD**	315	315
	25	M 33×2,0	20	21,0	39,9	46,0	43,5	31,5	30,5	18	66,0	56	3,5	50	46	46	1055	**WH25SMKDSOMD**	250	250
	30	M 42×2,0	25	27,0	49,9	57,0	50,5	37,0	35,5	20	76,0	64	3,5	60	55	50	1572	**WH30SMKDSOMD**	160	160
	38	M 48×2,0	32	34,0	55,9	64,0	57,5	41,5	40,5	22	87,0	72	3,5	70	60	60	2317	**WH38SMKDSOMD**	160	160

[1]) Pression mentionnée = article existant

[3]) L = Série légère; [4]) S = Série lourde

$$\frac{\text{PN (bar)}}{10} = \text{PN (MPa)}$$

Fourni sans écrou ni bague, pour livraison en raccord complet et/ou autre matière de joint, voir page I7.

*Référence raccord: compléter les références avec les **suffixes** correspondant à la matière choisie.

Références complémentaires			
Matière	Suffixes correspondant à la surface et à la matière	Exemple	Matière d'étanchéité standard (pas de suffixe nécessaire)
Acier, zingué, sans Cr(VI)	CF	WH16SMKDSOMDCF	NBR
Acier inox	71	WH16SMKDOMD71	VIT/PTFE

Acier inoxydable seulement disponible avec joint KD!
Remplacer KDS par KD dans la référence de commande.

WH-M Banjo haute pression mâle métrique

Filetage mâle métrique avec joint métal / Cône EO 24°

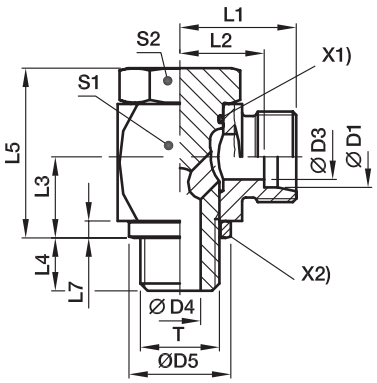

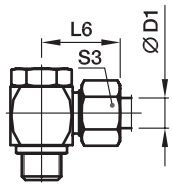

X1) Joint torique OR
X2) Joint anneau DKA

Séries	D1	T	D3	D4	D5	L1	L2	L3	L4	L5	L6	L7	S1	S2	S3	Poids gr./pièce	Référence*	PN (bar)[1] CF	PN (bar)[1] 71
L[3])	06	M 10×1,0	4	4,5	14	19,0	12,0	10,5	8	24,0	27	2,5	17	17	14	54	**WH06LMOMD**	250	250
	08	M 12×1,5	6	6,0	17	21,5	14,5	14,0	12	30,0	29	3,0	22	19	17	97	**WH08LMOMD**	250	250
	10	M 14×1,5	8	6,0	19	22,5	15,5	14,0	12	30,0	30	3,0	22	19	19	104	**WH10LMOMD**	250	250
	12	M 16×1,5	10	7,5	21	25,0	18,0	16,5	12	36,0	33	3,0	27	24	22	180	**WH12LMOMD**	250	250
	15	M 18×1,5	11	9,0	23	27,5	21,5	18,5	12	39,5	37	3,0	30	27	27	243	**WH15LMOMD**	250	250
	18	M 22×1,5	15	12,0	27	28,5	21,0	21,5	14	45,0	37	4,5	32	30	32	326	**WH18LMOMD**	250	250
	22	M 26×1,5	19	17,0	31	35,0	27,5	24,0	16	53,0	44	3,5	41	36	36	574	**WH22LMOMD**	160	160
	28	M 33×2,0	24	21,0	39	39,5	32,0	30,5	18	66,0	49	3,5	50	46	41	1016	**WH28LMOMD**	160	160
	35	M 42×2,0	30	27,0	49	46,5	36,0	35,5	20	76,0	58	3,5	60	55	50	1512	**WH35LMOMD**	160	160
	42	M 48×2,0	36	34,0	55	51,5	40,5	40,5	22	87,0	63	3,5	70	60	60	2216	**WH42LMOMD**	160	160
S[4])	06	M 12×1,5	4	6,0	17	23,5	16,5	14,0	12	30,0	31	3,0	22	19	17	104	**WH06SMOMD**	315	315
	08	M 14×1,5	5	6,0	19	23,5	16,5	14,0	12	30,0	31	3,0	22	19	19	111	**WH08SMOMD**	315	315
	10	M 16×1,5	7	7,5	21	26,0	18,5	16,5	12	36,0	35	3,0	27	24	22	186	**WH10SMOMD**	315	315
	12	M 18×1,5	8	9,0	23	27,5	20,0	18,5	12	39,5	36	3,0	27	27	24	246	**WH12SMOMD**	315	315
	14	M 20×1,5	10	10,0	25	30,5	22,5	20,0	14	43,5	40	3,0	32	30	27	320	**WH14SMOMD**	315	315
	16	M 22×1,5	12	12,0	27	30,5	22,0	21,5	14	45,0	40	4,5	32	30	30	326	**WH16SMOMD**	315	315
	20	M 27×2,0	16	16,0	32	37,0	26,5	24,0	16	53,0	48	3,5	41	36	36	596	**WH20SMOMD**	160	160
	25	M 33×2,0	20	21,0	39	43,5	31,5	30,5	18	66,0	56	3,5	50	46	46	1055	**WH25SMOMD**	160	160
	30	M 42×2,0	25	27,0	49	50,5	37,0	35,5	20	76,0	64	3,5	60	55	50	1572	**WH30SMOMD**	160	160
	38	M 48×2,0	32	34,0	55	57,5	41,5	40,5	22	87,0	72	3,5	70	60	60	2316	**WH38SMOMD**	160	160

[1]) Pression mentionnée = article existant
[3]) L = Série légère; [4]) S = Série lourde

$$\frac{\text{PN (bar)}}{10} = \text{PN (MPa)}$$

Fourni sans écrou ni bague, pour livraison en raccord complet et/ou autre matière de joint, voir page I7.

*Référence raccord: compléter les références avec les **suffixes** correspondant à la matière choisie.

Références complémentaires			
Matière	Suffixes correspondant à la surface et à la matière	Exemple	Matière d'étanchéité standard (pas de suffixe nécessaire)
Acier, zingué, sans Cr(VI)	CF	WH16SMOMDCF	NBR
Acier inox	71	WH16SMOMD71	VIT

WH-R-KDS Banjo haute pression mâle BSPP

Filetage mâle BSPP avec bague à joint souple / Cône EO 24°

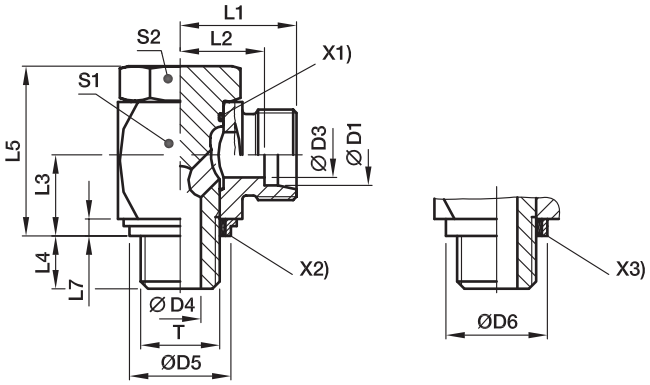

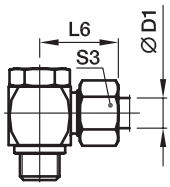

X1) Joint torique OR
X2) Joint d'étanchéité KDS (pour implantation à lamage étroit selon ISO 9974)
X3) Joint d'étanchéité KD (pour implantation à lamage large selon ISO 9974)

Séries	D1	T	D3	D4	D5 KDS	D6 KD	L1	L2	L3	L4	L5	L6	L7	S1	S2	S3	Poids gr./pièce	Référence*	PN (bar)[1] CF	PN (bar)[1] 71
L[3])	06	G 1/8 A	4	4,5	14,9	17	19,0	12,0	10,5	8	24	27	2,5	17	17	14	53	**WH06LRKDSOMD**	315	315
	08	G 1/4 A	6	6,0	18,9	22	21,5	14,5	14,0	12	30	29	3,0	22	19	17	101	**WH08LRKDSOMD**	315	315
	10	G 1/4 A	8	6,0	18,9	22	22,5	15,5	14,0	12	30	30	3,0	22	19	19	102	**WH10LRKDSOMD**	315	315
	12	G 3/8 A	10	7,5	21,9	27	25,0	18,0	16,5	12	36	33	3,0	27	24	22	181	**WH12LRKDSOMD**	315	315
	15	G 1/2 A	12	11,0	26,9	32	28,5	21,5	21,5	14	45	37	4,5	32	30	27	312	**WH15LRKDSOMD**	315	315
	18	G 1/2 A	15	11,0	26,9	32	28,5	21,0	21,5	14	45	37	4,5	32	30	32	319	**WH18LRKDSOMD**	315	315
	22	G 3/4 A	19	17,0	32,9	41	35,0	27,5	24,0	16	53	44	3,5	41	36	36	578	**WH22LRKDSOMD**	160	160
	28	G 1 A	24	21,0	39,9	46	39,5	32,0	30,5	18	66	49	3,5	50	46	41	1035	**WH28LRKDSOMD**	160	160
	35	G 1 1/4 A	30	27,0	49,9	57	46,5	36,0	35,5	20	76	58	3,5	60	55	50	1499	**WH35LRKDSOMD**	160	160
	42	G 1 1/2 A	36	34,0	55,9	64	51,5	40,5	40,5	22	87	63	3,5	70	60	60	2196	**WH42LRKDSOMD**	160	160
S[4])	06	G 1/4 A	4	6,0	18,9	22	23,5	16,5	14,0	12	30	31	3,0	22	19	17	107	**WH06SRKDSOMD**	400	400
	08	G 1/4 A	5	6,0	18,9	22	23,5	16,5	14,0	12	30	31	3,0	22	19	19	107	**WH08SRKDSOMD**	400	400
	10	G 3/8 A	7	7,5	21,9	27	26,0	18,5	16,5	12	36	35	3,0	27	24	22	188	**WH10SRKDSOMD**	400	400
	12	G 3/8 A	8	7,5	21,9	27	26,0	18,5	16,5	12	36	35	3,0	27	24	24	190	**WH12SRKDSOMD**	400	400
	14	G 1/2 A	10	11,0	26,9	32	30,5	22,5	21,5	15	45	40	4,5	32	30	27	320	**WH14SRKDSOMD**	400	400
	16	G 1/2 A	12	11,0	26,9	32	30,5	22,0	21,5	14	45	40	4,5	32	30	30	324	**WH16SRKDSOMD**	315	315
	20	G 3/4 A	16	17,0	32,9	41	37,0	26,5	24,0	16	53	48	3,5	41	36	36	588	**WH20SRKDSOMD**	315	315
	25	G 1 A	20	21,0	39,9	46	43,5	31,5	30,5	18	66	56	3,5	50	46	46	1073	**WH25SRKDSOMD**	250	250
	30	G 1 1/4 A	25	27,0	49,9	57	50,5	37,0	35,5	20	76	64	3,5	60	55	50	1559	**WH30SRKDSOMD**	160	160
	38	G 1 1/2 A	32	34,0	55,9	64	57,5	41,5	40,5	22	87	72	3,5	70	60	60	2296	**WH38SRKDSOMD**	160	160

[1]) Pression mentionnée = article existant
[3]) L = Série légère; [4]) S = Série lourde

$$\frac{\text{PN (bar)}}{10} = \text{PN (MPa)}$$

Fourni sans écrou ni bague, pour livraison en raccord complet et/ou autre matière de joint, voir page I7.

*Référence raccord: compléter les références avec les **suffixes** correspondant à la matière choisie.

Références complémentaires			
Matière	Suffixes correspondant à la surface et à la matière	Exemple	Matière d'étanchéité standard (pas de suffixe nécessaire)
Acier, zingué, sans Cr(VI)	CF	WH16SRKDSOMDCF	NBR
Acier inox	71	WH16SRKDOMD71	VIT/PTFE

Acier inoxydable seulement disponible avec joint KD!
Remplacer KDS par KD dans la référence de commande.

WH-R Banjo haute pression mâle BSPP

Filetage mâle BSPP avec joint métal / Cône EO 24°

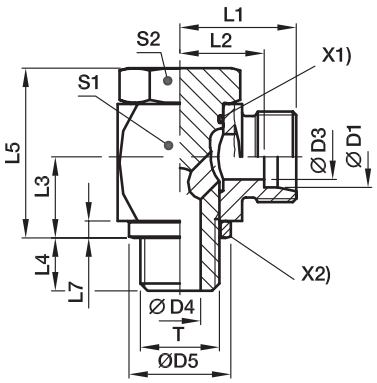

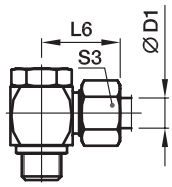

X1) Joint torique OR
X2) Joint anneau DKA

Séries	D1	T	D3	D4	D5	L1	L2	L3	L4	L5	L6	L7	S1	S2	S3	Poids gr./pièce	Référence*	PN (bar)[1] CF	71	MS
L[3])	06	G 1/8 A	4	4,5	14	19,0	12,0	10,5	8	24	27	2,5	17	17	14	53	**WH06LROMD**	250	250	160
	08	G 1/4 A	6	6,0	18	21,5	14,5	14,0	12	30	29	3,0	22	19	17	101	**WH08LROMD**	250	250	160
	10	G 1/4 A	8	6,0	18	22,5	15,5	14,0	12	30	30	3,0	22	19	19	102	**WH10LROMD**	250	250	160
	12	G 3/8 A	10	7,5	22	25,0	18,0	16,5	12	36	33	3,0	27	24	22	181	**WH12LROMD**	250	250	160
	15	G 1/2 A	12	11,0	26	28,5	21,5	21,5	14	45	37	4,5	32	30	27	311	**WH15LROMD**	250	250	160
	18	G 1/2 A	15	11,0	26	28,5	21,0	21,5	14	45	37	4,5	32	30	32	319	**WH18LROMD**	250	250	160
	22	G 3/4 A	19	17,0	32	35,0	27,5	24,0	16	53	44	3,5	41	36	36	577	**WH22LROMD**	160	160	
	28	G 1 A	24	21,0	39	39,5	32,0	30,5	18	66	49	3,5	50	46	41	1034	**WH28LROMD**	160	160	
	35	G 1 1/4 A	30	27,0	57	46,5	36,0	35,5	20	76	58	3,5	60	55	50	1500	**WH35LROMD**	160	160	
	42	G 1 1/2 A	36	34,0	55	51,5	40,5	40,5	22	87	63	3,5	70	60	60	2195	**WH42LROMD**	160	160	
S[4])	06	G 1/4 A	4	6,0	18	23,5	16,5	14,0	12	30	31	3,0	22	19	17	107	**WH06SROMD**	315	315	200
	08	G 1/4 A	5	6,0	18	23,5	16,5	14,0	12	30	31	3,0	22	19	19	107	**WH08SROMD**	315	315	200
	10	G 3/8 A	7	7,5	22	26,0	18,5	16,5	12	36	35	3,0	27	24	22	188	**WH10SROMD**	315	315	200
	12	G 3/8 A	8	7,5	22	26,0	18,5	16,5	12	36	35	3,0	27	24	24	190	**WH12SROMD**	315	315	200
	14	G 1/2 A	10	11,0	26	30,5	22,5	21,5	14	45	40	4,5	32	30	27	320	**WH14SROMD**	315	315	
	16	G 1/2 A	12	11,0	26	30,5	22,0	21,5	14	45	40	4,5	32	30	30	317	**WH16SROMD**	315	315	
	20	G 3/4 A	16	17,0	32	37,0	26,5	24,0	16	53	48	3,5	41	36	36	587	**WH20SROMD**	160	160	
	25	G 1 A	20	21,0	39	43,5	31,5	30,5	18	66	56	3,5	50	46	46	1072	**WH25SROMD**	160	160	
	30	G 1 1/4 A	25	27,0	49	50,5	37,0	35,5	20	76	64	3,5	60	55	50	1560	**WH30SROMD**	160	160	
	38	G 1 1/2 A	32	34,0	55	57,5	41,5	40,5	22	87	72	3,5	70	60	60	2295	**WH38SROMD**	160	160	

[1]) Pression mentionnée = article existant

[3]) L = Série légère; [4]) S = Série lourde

$$\frac{\text{PN (bar)}}{10} = \text{PN (MPa)}$$

Fourni sans écrou ni bague, pour livraison en raccord complet et/ou autre matière de joint, voir page I7.

Références complémentaires			
Matière	Suffixes correspondant à la surface et à la matière	Exemple	Matière d'étanchéité standard (pas de suffixe nécessaire)
Acier, zingué, sans Cr(VI)	CF	WH16SROMDCF	NBR
Acier inox	71	WH16SROMD71	VIT
Laiton	MS	WH18LROMDMS	NBR

*Référence raccord: compléter les références avec les **suffixes** correspondant à la matière choisie.

TH-M-KDS Té banjo haute pression mâle métrique

Filetage mâle métrique avec bague à joint souple / Cône EO 24°

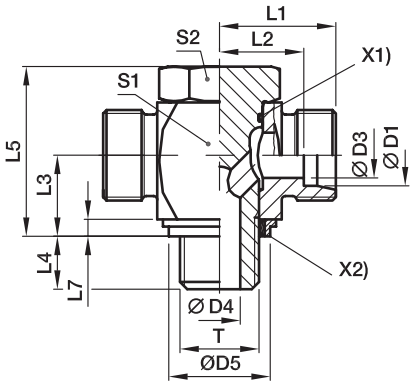

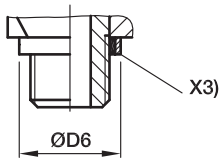

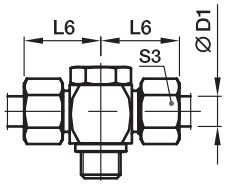

X1) Joint torique OR
X2) Joint d'étanchéité KDS (pour implantation à lamage étroit selon ISO 9974)
X3) Joint d'étanchéité KD (pour implantation à lamage large selon ISO 9974)

Séries	D1	T	D3	D4	D5 KDS	D6 KD	L1	L2	L3	L4	L5	L6	L7	S1	S2	S3	Poids gr./pièce	Référence*	PN (bar)[1] CF	PN (bar)[1] 71
L[3])	06	M 10×1,0	4	4,5	14,9	17,0	19,0	12,0	10,5	8	24,0	27	2,5	17	17	14	59	**TH06LMKDSOMD**	315	315
	08	M 12×1,5	6	6,0	17,0	22,0	21,5	14,5	14,0	12	30,0	29	3,0	22	19	17	104	**TH08LMKDSOMD**	315	315
	10	M 14×1,5	8	6,0	18,9	22,5	22,5	15,5	14,0	12	30,0	30	3,0	22	19	19	112	**TH10LMKDSOMD**	315	315
	12	M 16×1,5	10	7,5	21,9	27,0	25,0	18,0	16,5	12	36,0	33	3,0	27	24	22	192	**TH12LMKDSOMD**	315	315
	15	M 18×1,5	11	9,0	23,9	29,0	27,5	21,5	18,5	12	39,5	37	3,0	30	27	27	258	**TH15LMKDSOMD**	315	315
	18	M 22×1,5	15	12,0	26,9	32,0	28,5	21,0	21,5	14	45,0	37	4,5	32	30	32	337	**TH18LMKDSOMD**	315	315
	22	M 26×1,5	19	17,0	31,9	41,0	35,0	27,5	24,0	16	53,0	44	3,5	41	36	36	589	**TH22LMKDSOMD**	160	160
	28	M 33×2,0	24	21,0	39,9	46,0	39,5	32,0	30,5	18	66,0	49	3,5	50	46	41	1072	**TH28LMKDSOMD**	160	160
	35	M 42×2,0	30	27,0	49,9	57,0	46,5	36,0	35,5	20	76,0	58	3,5	60	55	50	1778	**TH35LMKDSOMD**	160	160
	42	M 48×2,0	36	34,0	55,9	64,0	51,5	40,5	40,5	22	87,0	63	3,5	70	60	60	2566	**TH42LMKDSOMD**	160	160
S[4])	06	M 12×1,5	4	6,0	17,0	22,0	23,5	16,5	14,0	12	30,0	31	3,0	22	19	17	112	**TH06SMKDSOMD**	400	400
	08	M 14×1,5	5	6,0	18,9	22,5	23,5	16,5	14,0	12	30,0	31	3,0	22	19	19	123	**TH08SMKDSOMD**	400	400
	10	M 16×1,5	7	7,5	21,9	27,0	26,0	18,5	16,5	12	36,0	35	3,0	27	24	22	200	**TH10SMKDSOMD**	400	400
	12	M 18×1,5	8	9,0	23,9	29,0	27,5	20,0	18,5	12	39,5	36	3,0	27	27	24	261	**TH12SMKDSOMD**	400	400
	14	M 20×1,5	10	10,0		32,0	30,5	22,5	20,0	14	43,5	40	3,0	32	30	27	334	**TH14SMKDOMD**		400
	16	M 22×1,5	12	12,0	26,9	32,0	30,5	22,0	21,5	14	45,0	40	4,5	32	30	30	351	**TH16SMKDSOMD**	315	315
	20	M 27×2,0	16	16,0	32,9	41,0	37,0	26,5	24,0	16	53,0	48	3,5	41	36	36	629	**TH20SMKDSOMD**	315	315
	25	M 33×2,0	20	21,0	39,9	46,0	43,5	31,5	30,5	18	66,0	56	3,5	50	46	46	1106	**TH25SMKDSOMD**	250	250
	30	M 42×2,0	25	27,0	49,9	57,0	50,5	37,0	35,5	20	76,0	64	3,5	60	55	50	1843	**TH30SMKDSOMD**	160	160
	38	M 48×2,0	32	34,0	55,9	64,0	57,5	41,5	40,5	22	87,0	72	3,5	70	60	60	2744	**TH38SMKDSOMD**	160	160

[1]) Pression mentionnée = article existant

[3]) L = Série légère; [4]) S = Série lourde

$$\frac{\text{PN (bar)}}{10} = \text{PN (MPa)}$$

Fourni sans écrou ni bague, pour livraison en raccord complet et/ou autre matière de joint, voir page I7.

*Référence raccord: compléter les références avec les **suffixes** correspondant à la matière choisie.

Références complémentaires			
Matière	Suffixes correspondant à la surface et à la matière	Exemple	Matière d'étanchéité standard (pas de suffixe nécessaire)
Acier, zingué, sans Cr(VI)	CF	TH16SMKDSOMDCF	NBR
Acier inox	71	TH16SMKDOMD71	VIT/PTFE

Acier inoxydable seulement disponible avec joint KD!
Remplacer KDS par KD dans la référence de commande.

TH-M Té banjo haute pression mâle métrique

Filetage mâle métrique avec joint métal / Cône EO 24°

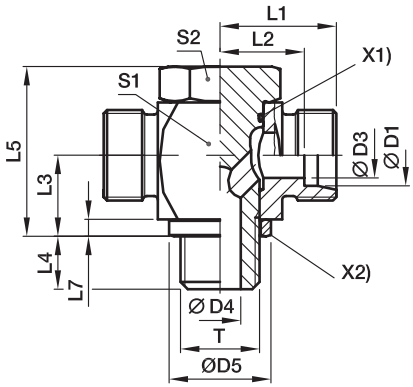

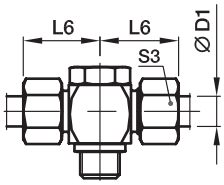

X1) Joint torique OR
X2) Joint anneau DKA

Séries	D1	T	D3	D4	D5	L1	L2	L3	L4	L5	L6	L7	S1	S2	S3	Poids gr./pièce	Référence*	PN (bar)[1]) CF	71
L[3])	06	M 10×1,0	4	4,5	14	19,0	12,0	10,5	8	24,0	27	2,5	17	17	14	58	**TH06LMOMD**	250	250
	08	M 12×1,5	6	6,0	17	21,5	14,5	14,0	12	30,0	29	3,0	22	19	17	104	**TH08LMOMD**	250	250
	10	M 14×1,5	8	6,0	19	22,5	15,5	14,0	12	30,0	30	3,0	22	19	19	112	**TH10LMOMD**	250	250
	12	M 16×1,5	10	7,5	21	25,0	18,0	16,5	12	36,0	33	3,0	27	24	22	191	**TH12LMOMD**	250	250
	15	M 18×1,5	11	9,0	23	27,5	21,5	18,5	12	39,5	37	3,0	30	27	27	258	**TH15LMOMD**	250	250
	18	M 22×1,5	15	12,0	27	28,5	21,0	21,5	14	45,0	37	4,5	32	30	32	337	**TH18LMOMD**	250	250
	22	M 26×1,5	19	17,0	31	35,0	27,5	24,0	16	53,0	44	3,5	41	36	36	590	**TH22LMOMD**	160	160
	28	M 33×2,0	24	21,0	39	39,5	32,0	30,5	18	66,0	49	3,5	50	46	41	1072	**TH28LMOMD**	160	160
	35	M 42×2,0	30	27,0	49	46,5	36,0	35,5	20	76,0	58	3,5	60	55	50	1778	**TH35LMOMD**	160	160
	42	M 48×2,0	36	34,0	55	51,5	40,5	40,5	22	87,0	63	3,5	70	60	60	2565	**TH42LMOMD**	160	160
S[4])	06	M 12×1,5	4	6,0	17	23,5	16,5	14,0	12	30,0	31	3,0	22	19	17	112	**TH06SMOMD**	315	315
	08	M 14×1,5	5	6,0	19	23,5	16,5	14,0	12	30,0	31	3,0	22	19	19	124	**TH08SMOMD**	315	315
	10	M 16×1,5	7	7,5	21	26,0	18,5	16,5	12	36,0	35	3,0	27	24	22	200	**TH10SMOMD**	315	315
	12	M 18×1,5	8	9,0	23	27,5	20,0	18,5	12	39,5	36	3,0	27	27	24	261	**TH12SMOMD**	315	315
	14	M 20×1,5	10	10,0	25	30,5	22,5	20,0	14	43,5	40	3,0	32	30	27	334	**TH14SMOMD**	315	315
	16	M 22×1,5	12	12,0	27	30,5	22,0	21,5	14	45,0	40	4,5	32	30	30	350	**TH16SMOMD**	315	315
	20	M 27×2,0	16	16,0	32	37,0	26,5	24,0	16	53,0	48	3,5	41	36	36	628	**TH20SMOMD**	160	160
	25	M 33×2,0	20	21,0	39	43,5	31,5	30,5	18	66,0	56	3,5	50	46	46	1106	**TH25SMOMD**	160	
	30	M 42×2,0	25	27,0	49	50,5	37,0	35,5	20	76,0	64	3,5	60	55	50	1843	**TH30SMOMD**	160	160
	38	M 48×2,0	32	34,0	55	57,5	41,5	40,5	22	87,0	72	3,5	70	60	60	2741	**TH38SMOMD**	160	160

[1]) Pression mentionnée = article existant

[3]) L = Série légère; [4]) S = Série lourde

$$\frac{\text{PN (bar)}}{10} = \text{PN (MPa)}$$

Fourni sans écrou ni bague, pour livraison en raccord complet et/ou autre matière de joint, voir page I7.

*Référence raccord: compléter les références avec les **suffixes** correspondant à la matière choisie.

Références complémentaires			
Matière	Suffixes correspondant à la surface et à la matière	Exemple	Matière d'étanchéité standard (pas de suffixe nécessaire)
Acier, zingué, sans Cr(VI)	CF	TH16SMOMDCF	NBR
Acier inox	71	TH16SMOMD71	VIT

TH-R-KDS Banjo haute pression mâle BSPP

Filetage mâle BSPP avec bague à joint souple / Cône EO 24°

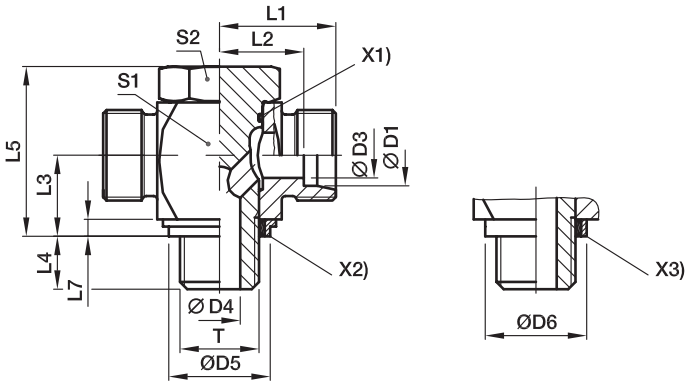

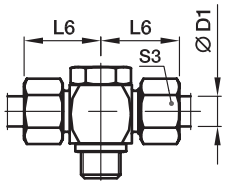

X1) Joint torique OR
X2) Joint d'étanchéité KDS (pour implantation à lamage étroit selon ISO 9974)
X3) Joint d'étanchéité KD (pour implantation à lamage large selon ISO 9974)

Séries	D1	T	D3	D4	D5 KDS	D6 KD	L1	L2	L3	L4	L5	L6	L7	S1	S2	S3	Poids gr./pièce	Référence*	PN (bar)[1] CF	PN (bar)[1] 71
L[3])	06	G 1/8 A	4	4,5	14,9	17	19,0	12,0	10,5	8	24	27	2,5	17	17	14	58	**TH06LRKDSOMD**	315	315
	08	G 1/4 A	6	6,0	18,9	22	21,5	14,5	14,0	12	30	29	3,0	22	19	17	108	**TH08LRKDSOMD**	315	315
	10	G 1/4 A	8	6,0	18,9	22	22,5	15,5	14,0	12	30	30	3,0	22	19	19	110	**TH10LRKDSOMD**	315	315
	12	G 3/8 A	10	7,5	21,9	27	25,0	18,0	16,5	12	36	33	3,0	27	24	22	193	**TH12LRKDSOMD**	315	315
	15	G 1/2 A	12	11,0	26,9	32	28,5	21,5	21,5	14	45	37	4,5	32	30	27	321	**TH15LRKDSOMD**	315	315
	18	G 1/2 A	15	11,0	26,9	32	28,5	21,0	21,5	14	45	37	4,5	32	30	32	329	**TH18LRKDSOMD**	315	315
	22	G 3/4 A	19	17,0	32,9	41	35,0	27,5	24,0	16	53	44	3,5	41	36	36	585	**TH22LRKDSOMD**	160	160
	28	G 1 A	24	21,0	39,9	46	39,5	32,0	30,5	18	66	49	3,5	50	46	41	1090	**TH28LRKDSOMD**	160	160
	35	G 1 1/4 A	30	27,0	49,9	57	46,5	36,0	35,5	20	76	58	3,5	60	55	50	1765	**TH35LRKDSOMD**	160	160
	42	G 1 1/2 A	36	34,0	55,9	64	51,5	40,5	40,5	22	87	63	3,5	70	60	60	2545	**TH42LRKDSOMD**	160	160
S[4])	06	G 1/4 A	4	6,0	18,9	22	23,5	16,5	14,0	12	30	31	3,0	22	19	17	116	**TH06SRKDSOMD**	400	400
	08	G 1/4 A	5	6,0	18,9	22	23,5	16,5	14,0	12	30	31	3,0	22	19	19	121	**TH08SRKDSOMD**	400	400
	10	G 3/8 A	7	7,5	21,9	27	26,0	18,5	16,5	12	36	35	3,0	27	24	22	201	**TH10SRKDSOMD**	400	400
	12	G 3/8 A	8	7,5	21,9	27	26,0	18,5	16,5	12	36	35	3,0	27	24	24	207	**TH12SRKDSOMD**	400	400
	14	G 1/2 A	10	11,0	26,9	32	30,5	22,5	21,5	15	45	40	4,5	32	30	27	338	**TH14SRKDSOMD**	400	400
	16	G 1/2 A	12	11,0	26,9	32	30,5	22,0	21,5	14	45	40	4,5	32	30	30	350	**TH16SRKDSOMD**	315	315
	20	G 3/4 A	16	17,0	32,9	41	37,0	26,5	24,0	16	53	48	3,5	41	36	36	620	**TH20SRKDSOMD**	315	315
	25	G 1 A	20	21,0	39,9	46	43,5	31,5	30,5	18	66	56	3,5	50	46	46	1124	**TH25SRKDSOMD**	250	250
	30	G 1 1/4 A	25	27,0	49,9	57	50,5	37,0	35,5	20	76	64	3,5	60	55	50	1830	**TH30SRKDSOMD**	160	160
	38	G 1 1/2 A	32	34,0	55,9	64	57,5	41,5	40,5	22	87	72	3,5	70	60	60	2721	**TH38SRKDSOMD**	160	160

[1]) Pression mentionnée = article existant
[3]) L = Série légère; [4]) S = Série lourde

$$\frac{\text{PN (bar)}}{10} = \text{PN (MPa)}$$

Fourni sans écrou ni bague, pour livraison en raccord complet et/ou autre matière de joint, voir page I7.

*Référence raccord: compléter les références avec les **suffixes** correspondant à la matière choisie.

Références complémentaires			
Matière	Suffixes correspondant à la surface et à la matière	Exemple	Matière d'étanchéité standard (pas de suffixe nécessaire)
Acier, zingué, sans Cr(VI)	CF	TH16SRKDSOMDCF	NBR
Acier inox	71	TH16SRKDOMD71	VIT/PTFE

Acier inoxydable seulement disponible avec joint KD!
Remplacer KDS par KD dans la référence de commande.

TH-R Té banjo haute pression mâle BSPP

Filetage mâle BSPP avec joint métal / Cône EO 24°

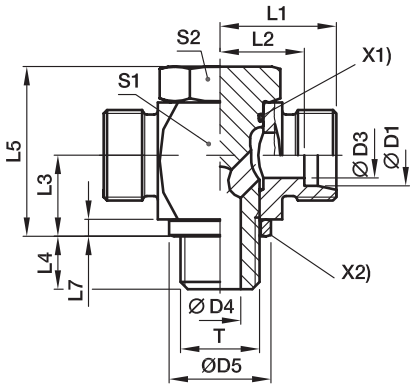

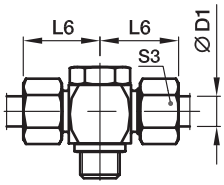

X1) Joint torique OR
X2) Joint anneau DKA

Séries	D1	T	D3	D4	D5	L1	L2	L3	L4	L5	L6	L7	S1	S2	S3	Poids gr./pièce	Référence*	PN (bar)[1]) CF	PN (bar)[1]) 71
L[3])	06	G 1/8 A	4	4,5	14	19,0	12,0	10,5	8	24	27	2,5	17	17	14	58	**TH06LROMD**	250	250
	08	G 1/4 A	6	6,0	18	21,5	14,5	14,0	12	30	29	3,0	22	19	17	108	**TH08LROMD**	250	250
	10	G 1/4 A	8	6,0	18	22,5	15,5	14,0	12	30	30	3,0	22	19	19	110	**TH10LROMD**	250	250
	12	G 3/8 A	10	7,5	22	25,0	18,0	16,5	12	36	33	3,0	27	24	22	193	**TH12LROMD**	250	250
	15	G 1/2 A	12	11,0	26	28,5	21,5	21,5	14	45	37	4,5	32	30	27	321	**TH15LROMD**	250	250
	18	G 1/2 A	15	11,0	26	28,5	21,0	21,5	14	45	37	4,5	32	30	32	329	**TH18LROMD**	250	250
	22	G 3/4 A	19	17,0	32	35,0	27,5	24,0	16	53	44	3,5	41	36	36	584	**TH22LROMD**	160	160
	28	G 1 A	24	21,0	39	39,5	32,0	30,5	18	66	49	3,5	50	46	41	1090	**TH28LROMD**	160	160
	35	G 1 1/4 A	30	27,0	57	46,5	36,0	35,5	20	76	58	3,5	60	55	50	1766	**TH35LROMD**	160	160
	42	G 1 1/2 A	36	34,0	55	51,5	40,5	40,5	22	87	63	3,5	70	60	60	2544	**TH42LROMD**	160	160
S[4])	06	G 1/4 A	4	6,0	18	23,5	16,5	14,0	12	30	31	3,0	22	19	17	116	**TH06SROMD**	315	315
	08	G 1/4 A	5	6,0	18	23,5	16,5	14,0	12	30	31	3,0	22	19	19	121	**TH08SROMD**	315	315
	10	G 3/8 A	7	7,5	22	26,0	18,5	16,5	12	36	35	3,0	27	24	22	201	**TH10SROMD**	315	315
	12	G 3/8 A	8	7,5	22	26,0	18,5	16,5	12	36	35	3,0	27	24	24	207	**TH12SROMD**	315	315
	14	G 1/2 A	10	11,0	26	30,5	22,5	21,5	14	45	40	4,5	32	30	27	343	**TH14SROMD**	315	315
	16	G 1/2 A	12	11,0	26	30,5	22,0	21,5	14	45	40	4,5	32	30	30	350	**TH16SROMD**	315	315
	20	G 3/4 A	16	17,0	32	37,0	26,5	24,0	16	53	48	3,5	41	36	36	618	**TH20SROMD**	160	160
	25	G 1 A	20	21,0	39	43,5	31,5	30,5	18	66	56	3,5	50	46	46	1124	**TH25SROMD**	160	160
	30	G 1 1/4 A	25	27,0	49	50,5	37,0	35,5	20	76	64	3,5	60	55	50	1831	**TH30SROMD**	160	160
	38	G 1 1/2 A	32	34,0	55	57,5	41,5	40,5	22	87	72	3,5	70	60	60	2720	**TH38SROMD**	160	160

[1]) Pression mentionnée = article existant

[3]) L = Série légère; [4]) S = Série lourde

$$\frac{\text{PN (bar)}}{10} = \text{PN (MPa)}$$

Fourni sans écrou ni bague, pour livraison en raccord complet et/ou autre matière de joint, voir page I7.

*Référence raccord: compléter les références avec les **suffixes** correspondant à la matière choisie.

Références complémentaires			
Matière	Suffixes correspondant à la surface et à la matière	Exemple	Matière d'étanchéité standard (pas de suffixe nécessaire)
Acier, zingué, sans Cr(VI)	CF	TH16SROMDCF	NBR
Acier inox	71	TH16SROMD71	VIT

SWVE Banjo mâle métrique

SWVE-M Cône EO 24° / Filetage mâle métrique avec joint métallique

SWVE-M-KDS Cône EO 24° / Filetage mâle métrique avec joint souple KDS

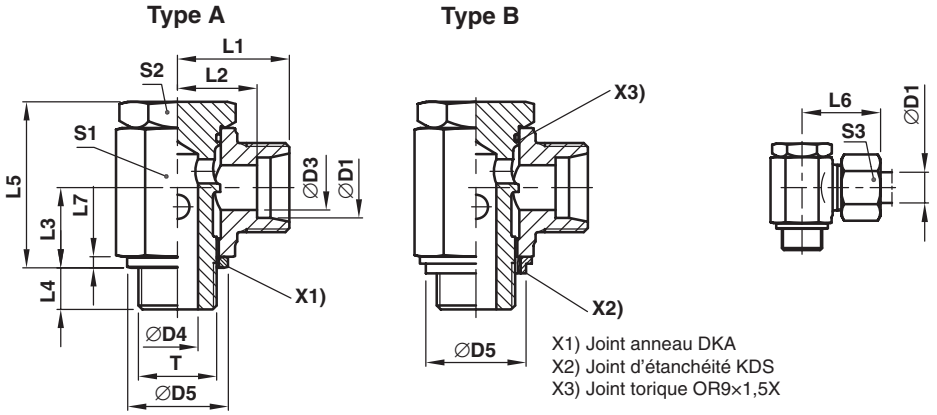

X1) Joint anneau DKA
X2) Joint d'étanchéité KDS
X3) Joint torique OR9×1,5X

Séries	D1	T	D3	D4	DKA D5	KDS D5	L1	L2	L3	L4	L5	L6	L7	S1	S2	S3	Poids gr./pièce	Type A Référence* joint métallique	Type B Référence* joint souple	PN (bar)[1]) CF
LL[2])	04	M 08×1,0	3,0	3,0	12,5		14,5	10,5	8,0	6	17,0	20	2,5	12	12	10	18	**SWVE04LLMOMD**	—	63
	06	M 10×1,0	4,5	5,0	14,0	15	15,5	10,0	10,0	6	21,0	22	2,5	14	14	12	29	**SWVE06LLMOMD**	**SWVE06LLMKDSOMD**	63
	08	M 10×1,0	6,0	5,0	14,0	15	16,5	11,0	10,0	6	21,0	23	2,5	14	14	14	31	**SWVE08LLMOMD**	**SWVE08LLMKDSOMD**	63
L[3])	06	M 10×1,0	4,5	5,0	14,0	15	15,5	10,5	10,0	6	21,5	25	2,5	14	14	14	31	**SWVE06LMOMD**	**SWVE06LMKDSOMD**	160
	08	M 12×1,5	6,0	6,0	17,0	17	19,0	12,0	12,0	9	25,0	27	3,0	17	17	17	51	**SWVE08LMOMD**	**SWVE08LMKDSOMD**	160
	10	M 14×1,5	8,0	6,5	19,0	19	21,0	14,0	13,0	9	27,0	29	3,0	19	19	19	68	**SWVE10LMOMD**	**SWVE10LMKDSOMD**	160
	12	M 16×1,5	10,0	8,5	21,0	22	22,5	15,5	15,0	9	32,0	30	3,0	22	21	22	100	**SWVE12LMOMD**	**SWVE12LMKDSOMD**	100
	15	M 18×1,5	12,0	11,0	23,0	24	24,5	17,5	18,0	9	37,5	33	3,0	24	24	27	138	**SWVE15LMOMD**	**SWVE15LMKDSOMD**	100
	18	M 22×1,5	15,0	13,0	27,0	27	28,0	20,5	21,5	11	44,5	37	4,5	30	27	32	241	**SWVE18LMOMD**	**SWVE18LMKDSOMD**	100
	22	M 26×1,5	19,0	18,0	31,0	32	33,0	25,5	24,0	13	49,0	42	3,5	36	32	36	351	**SWVE22LMOMD**	**SWVE22LMKDSOMD**	100
	28	M 33×2,0	24,0	22,0	39,0	40	39,5	32,0	30,5	14	66,5	49	3,5	50	46	41		**SWVE28LMOMD**	**SWVE28LMKDSOMD**	100
	35	M 42×2,0	30,0	29,0	49,0	50	46,5	36,0	35,5	16	76,0	58	3,5	60	55	50		**SWVE35LMOMD**	**SWVE35LMKDSOMD**	100
	42	M 48×2,0	36,0	35,0	55,0	56	51,5	40,5	40,5	18	86,0	63	3,5	70	60	60		**SWVE42LMOMD**	**SWVE42LMKDSOMD**	100
S[4])	06	M 12×1,5	4,0	6,0	17,0	17	21,0	14,0	12,0	9	25,0	29	3,0	17	17	17	55	**SWVE06SMOMD**	**SWVE06SMKDSOMD**	160
	08	M 14×1,5	5,0	6,5	19,0	19	22,0	15,0	13,0	9	27,0	30	3,0	19	19	19	75	**SWVE08SMOMD**	**SWVE08SMKDSOMD**	160
	10	M 16×1,5	7,0	8,5	21,0	22	23,5	16,0	15,0	9	32,0	32	3,0	22	22	22	106	**SWVE10SMOMD**	**SWVE10SMKDSOMD**	100
	12	M 18×1,5	8,0	11,0	23,0	24	24,5	17,0	18,0	9	37,0	33	3,0	24	24	24	134	**SWVE12SMOMD**	**SWVE12SMKDSOMD**	100
	14	M 20×1,5	10,0	10,0	25,0		28,0	20,0	18,0	11	37,0	38	3,0	27	27	27	179	**SWVE14SMOMD**	—	100
	16	M 22×1,5	12,0	13,0	27,0	27	30,0	21,5	21,5	11	44,5	40	4,5	30	27	30	252	**SWVE16SMOMD**	**SWVE16SMKDSOMD**	100
	20	M 27×2,0	16,0	18,0	32,0	33	35,0	24,5	24,0	13	49,0	46	3,5	36	32	36	363	**SWVE20SMOMD**	**SWVE20SMKDSOMD**	100
	25	M 33×2,0	20,0	22,0	39,0	40	43,5	31,5	30,5	14	66,5	56	3,5	50	46	46		**SWVE25SMOMD**	**SWVE25SMKDSOMD**	100
	30	M 42×2,0	25,0	29,0	49,0	50	50,5	37,0	35,5	16	76,0	64	3,5	60	55	50		**SWVE30SMOMD**	**SWVE30SMKDSOMD**	100
	38	M 48×2,0	32,0	35,0	55,0	56	57,5	41,5	40,5	18	86,0	72	3,5	70	60	60		**SWVE38SMOMD**	**SWVE38SMKDSOMD**	100

[1]) Pression mentionnée = article existant

[2]) LL = Série très légère; [3]) L = Série légère; [4]) S = Série lourde

$$\frac{\text{PN (bar)}}{10} = \text{PN (MPa)}$$

Fourni sans écrou ni bague, pour livraison en raccord complet, voir page I7.

Références complémentaires			
Matière	Suffixes correspondant à la surface et à la matière	Exemple	Matière d'étanchéité standard (pas de suffixe nécessaire)
Acier, zingué, sans Cr(VI)	CF	SWVE16SMOMDCF	NBR
Acier, zingué, sans Cr(VI)	CF	SWVE16SMKDSOMDCF	NBR

*Référence raccord: compléter les références avec les **suffixes** correspondant à la matière choisie.

SWVE Banjo mâle BSPP

SWVE-R Cône EO 24° / Filetage mâle BSPP avec joint métallique

SWVE-R-KDS Cône EO 24° / Filetage mâle BSPP avec joint souple KDS

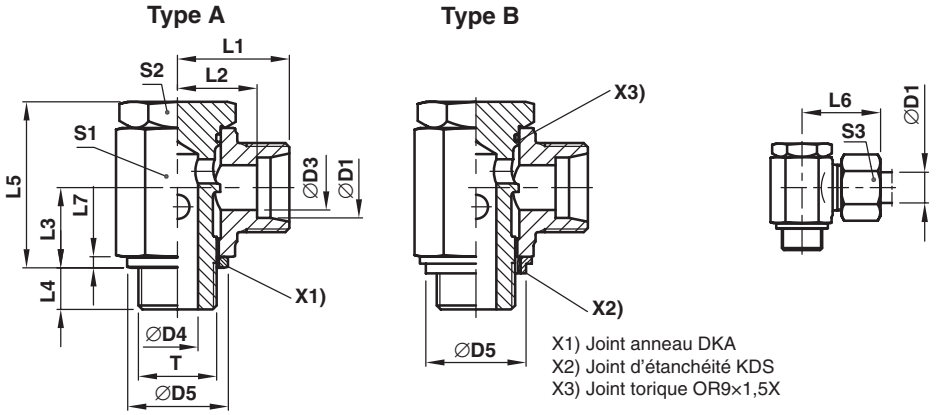

X1) Joint anneau DKA
X2) Joint d'étanchéité KDS
X3) Joint torique OR9×1,5X

Séries	D1	T	D3	D4	DKA D5	KDS D5	L1	L2	L3	L4	L5	L6	L7	S1	S2	S3	Poids gr./pièce	Type A Référence* joint métallique	Type B Référence* joint souple	PN (bar)[1]) CF
LL[2])	04	G 1/8 A	3,0	5,0	14	15	15,5	11,5	10,0	6	21,0	21	2,5	14	14	10	28	**SWVE04LLROMD**	**SWVE04LLRKDSOMD**	63
	06	G 1/8 A	4,5	5,0	14	15	15,5	10,0	10,0	6	21,5	22	2,5	14	14	12	28	**SWVE06LLROMD**	**SWVE06LLRKDSOMD**	63
	08	G 1/8 A	6,0	5,0	14	15	16,5	11,0	10,0	6	21,0	23	2,5	14	14	14	30	**SWVE08LLROMD**	**SWVE08LLRKDSOMD**	63
L[3])	06	G 1/8 A	4,0	5,0	14	15	17,5	10,5	10,0	6	21,0	25	2,5	14	14	14	31	**SWVE06LROMD**	**SWVE06LRKDSOMD**	160
	08	G 1/4 A	6,0	6,5	18	19	20,0	13,0	13,0	9	27,0	28	3,0	19	19	17	65	**SWVE08LROMD**	**SWVE08LRKDSOMD**	160
	10	G 1/4 A	8,0	6,5	18	19	21,0	14,0	13,0	9	27,0	29	3,0	19	19	19	66	**SWVE10LROMD**	**SWVE10LRKDSOMD**	160
	12	G 3/8 A	10,0	8,5	22	22	22,5	15,5	15,0	9	32,0	30	3,0	22	22	22	102	**SWVE12LROMD**	**SWVE12LRKDSOMD**	100
	15	G 1/2 A	12,0	11,0	26	27	26,0	19,0	18,0	11	37,5	34	4,5	27	27	27	171	**SWVE15LROMD**	**SWVE15LRKDSOMD**	100
	18	G 1/2 A	15,0	13,0	26	27	28,0	20,5	21,5	11	44,5	37	4,5	30	27	32	249	**SWVE18LROMD**	**SWVE18LRKDSOMD**	100
	22	G 3/4 A	19,0	18,0	32	33	33,0	25,5	24,0	13	49,0	42	3,5	36	32	36	349	**SWVE22LROMD**	**SWVE22LRKDSOMD**	100
	28	G 1 A	24,0	22,0	39	40	39,5	32,0	30,5	14	66,5	49	3,5	50	46	41		**SWVE28LROMD**	**SWVE28LRKDSOMD**	100
	35	G 1 1/4 A	30,0	29,0	49	50	46,5	36,0	35,5	16	76,0	58	3,5	60	55	50		**SWVE35LROMD**	**SWVE35LRKDSOMD**	100
	42	G 1 1/2 A	36,0	35,0	55	56	51,5	40,5	40,5	18	86,0	63	3,5	70	60	60		**SWVE42LROMD**	**SWVE42LRKDSOMD**	100
S[4])	06	G 1/4 A	4,0	6,5	18	19	22,0	15,0	13,0	9	27,0	30	3,0	19	19	17	69	**SWVE06SROMD**	**SWVE06SRKDSOMD**	160
	08	G 1/4 A	5,0	6,5	18	19	22,0	15,0	13,0	9	27,0	30	3,0	19	19	19	73	**SWVE08SROMD**	**SWVE08SRKDSOMD**	160
	10	G 3/8 A	7,0	8,5	22	22	23,5	16,0	15,0	9	32,0	32	3,0	22	22	22	108	**SWVE10SROMD**	**SWVE10SRKDSOMD**	100
	12	G 3/8 A	8,0	8,0	22	22	24,5	17,0	18,0	9	37,0	33	3,0	24	24	24	147	**SWVE12SROMD**	**SWVE12SRKDSOMD**	100
	14	G 1/2 A	10,0	11,0	26	27	28,0	20,0	18,0	11	37,5	38	4,5	27	27	27	177	**SWVE14SROMD**	**SWVE14SRKDSOMD**	100
	16	G 1/2 A	12,0	13,0	26	27	30,0	21,5	21,5	11	44,5	40	4,5	30	27	30	249	**SWVE16SROMD**	**SWVE16SRKDSOMD**	100
	20	G 3/4 A	16,0	18,0	32	33	35,0	24,5	24,0	13	49,0	46	3,5	36	32	36	359	**SWVE20SROMD**	**SWVE20SRKDSOMD**	100
	25	G 1 A	20.0	22.0	39	40	43,5	31,5	30,5	14	66,5	56	3,5	50	46	46		**SWVE25SROMD**	**SWVE25SRKDSOMD**	100
	30	G 1 1/4 A	25.0	29.0	49	50	50,5	37,0	35,5	16	76,0	64	3,5	60	55	50		**SWVE30SROMD**	**SWVE30SRKDSOMD**	100
	38	G 1 1/2 A	32.0	35.0	55	56	57,5	41,5	40,5	18	86,0	72	3,5	70	60	60		**SWVE38SROMD**	**SWVE38SRKDSOMD**	100

[1]) Pression mentionnée = article existant

[2]) LL = Série très légère; [3]) L = Série légère; [4]) S = Série lourde

$$\frac{\text{PN (bar)}}{10} = \text{PN (MPa)}$$

Fourni sans écrou ni bague, pour livraison en raccord complet et/ou autre matière de joint, voir page I7.

Références complémentaires			
Matière	Suffixes correspondant à la surface et à la matière	Exemple	Matière d'étanchéité standard (pas de suffixe nécessaire)
Acier, zingué, sans Cr(VI)	CF	SWVE16SROMDCF	NBR
Acier, zingué, sans Cr(VI)	CF	SWVE16SRKDSOMDCF	NBR

*Référence raccord: compléter les références avec les **suffixes** correspondant à la matière choisie.

DSVW-M Coude banjo mâle métrique basse pression

Filetage mâle métrique cylindrique avec joint métal / Cône EO 24°

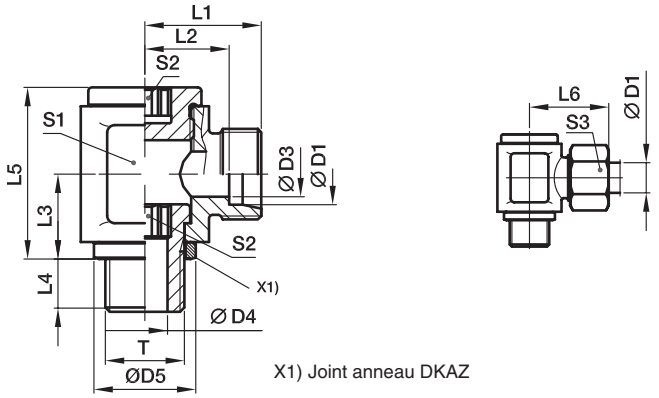

X1) Joint anneau DKAZ

Séries	D1	T	D3	D4	D5	L1	L2	L3	L4	L5	L6	S1	S2	S3	Poids gr./pièce	Référence*	PN (bar)[1]) 71
L[3])	06	M 10×1,0	4	4,0	14	19,5	12,5	12	8	24	27	18	6	14	51	**DSVW06LMOMD**	160
	08	M 12×1,5	6	5,5	17	21,5	14,5	15	12	30	29	22	6	17	86	**DSVW08LMOMD**	160
	10	M 14×1,5	8	7,0	19	22,5	15,5	16	12	30	30	22	8	19	87	**DSVW10LMOMD**	100
	12	M 16×1,5	10	8,0	21	25,0	18,0	18	12	37	33	27	10	22	145	**DSVW12LMOMD**	100
	15	M 18×1,5	12	10,0	23	28,0	21,0	20	12	40	36	30	12	27	197	**DSVW15LMOMD**	100
	18	M 22×1,5	15	14,0	27	29,0	21,5	23	14	46	38	36	14	32	264	**DSVW18LMOMD**	100
	22	M 26×1,5	19	17,5	31	33,5	26,0	25	16	51	42	41	17	36	379	**DSVW22LMOMD**	100
	28	M 33×2,0	24	22,0	39	39,0	31,5	32	18	64	48	50	22	41	682	**DSVW28LMOMD**	100
	35	M 42×2,0	30	27,5	49	46,0	35,5	37	20	76	57	60	27	50	1146	**DSVW35LMOMD**	63
	42	M 48×2,0	36	32,5	55	51,0	40,0	42	22	85	63	70	32	60	1706	**DSVW42LMOMD**	63
S[4])	06	M 12×1,5	4	5,5	17	23,5	16,5	15	12	30	31	22	6	17	90	**DSVW06SMOMD**	160
	08	M 14×1,5	5	7,0	19	23,5	16,5	16	12	30	31	22	8	19	90	**DSVW08SMOMD**	160
	10	M 16×1,5	7	8,0	21	26,0	18,5	18	12	37	35	27	10	22	154	**DSVW10SMOMD**	100
	12	M 18×1,5	8	10,0	23	28,0	20,5	20	12	41	37	30	12	24	199	**DSVW12SMOMD**	100
	14	M 20×1,5	10	12,0	25	31,0	23,0	21	14	42	41	32	12	27	239	**DSVW14SMOMD**	100
	16	M 22×1,5	12	14,0	27	31,0	22,5	23	14	46	41	36	14	30	268	**DSVW16SMOMD**	100
	20	M 27×2,0	16	17,5	32	38,0	27,5	28	16	58	49	46	17	36	532	**DSVW20SMOMD**	100
	25	M 33×2,0	20	22,0	39	43,0	31,0	32	18	64	55	50	22	46	728	**DSVW25SMOMD**	100
	30	M 42×2,0	25	27,5	49	50,0	36,5	37	20	76	63	60	27	50	1222	**DSVW30SMOMD**	63
	38	M 48×2,0	32	32,5	55	56,0	41,0	42	22	85	72	70	32	60	1820	**DSVW38SMOMD**	63

[1]) Pression mentionnée = article existant

[3]) L = Série légère; [4]) S = Série lourde

$$\frac{\text{PN (bar)}}{10} = \text{PN (MPa)}$$

Fourni sans écrou ni bague, pour livraison en raccord complet, voir page I7.

*Référence raccord: compléter les références avec les **suffixes** correspondant à la matière choisie.

Références complémentaires		
Matière	Suffixes correspondant à la surface et à la matière	Exemple
Acier, zingué, sans Cr(VI)	CF	DSVW16SMOMDCF

DSVW-R Coude banjo mâle BSPP basse pression

Filetage mâle BSPP avec joint métal / Cône EO 24°

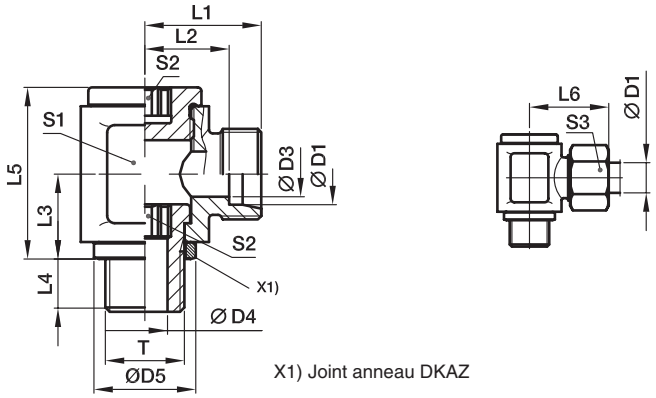

X1) Joint anneau DKAZ

Séries	D1	T	D3	D4	D5	L1	L2	L3	L4	L5	L6	S1	S2	S3	Poids gr./pièce	Référence*	PN (bar)[1]) CF
L[3])	06	G 1/8 A	4	4,0	14	19,5	12,5	12	8	24	27	18	6	14	51	**DSVW06LROMD**	160
	08	G 1/4 A	6	6,0	18	21,5	14,5	16	12	30	29	22	8	17	85	**DSVW08LROMD**	160
	10	G 1/4 A	8	6,0	18	22,5	15,5	16	12	30	30	22	8	19	88	**DSVW10LROMD**	100
	12	G 3/8 A	10	8,5	22	25,0	18,0	18	12	37	33	27	10	22	147	**DSVW12LROMD**	100
	15	G 1/2 A	12	12,0	26	29,0	22,0	21	14	42	37	32	12	27	228	**DSVW15LROMD**	100
	18	G 1/2 A	15	12,0	26	29,0	21,5	23	14	46	38	36	12	32	276	**DSVW18LROMD**	100
	22	G 3/4 A	19	17,5	32	36,0	28,5	28	16	58	45	46	17	36	516	**DSVW22LROMD**	100
	28	G 1 A	24	22,0	39	39,0	31,5	32	18	64	48	50	22	41	688	**DSVW28LROMD**	100
	35	G 1 1/4 A	30	27,5	49	46,0	35,5	37	20	76	57	60	27	50	1147	**DSVW35LROMD**	63
	42	G 1 1/2 A	36	32,5	55	51,5	40,0	42	22	85	63	70	32	60	1696	**DSVW42LROMD**	63
S[4])	06	G 1/4 A	4	6,0	18	23,5	16,5	16	12	30	31	22	8	17	89	**DSVW06SROMD**	160
	08	G 1/4 A	5	6,0	18	23,5	16,5	16	12	30	31	22	8	19	92	**DSVW08SROMD**	160
	10	G 3/8 A	7	8,5	22	26,0	18,5	18	12	37	35	27	10	22	150	**DSVW10SROMD**	100
	12	G 3/8 A	8	8,5	22	26,0	18,5	18	12	37	35	27	10	24	156	**DSVW12SROMD**	100
	14	G 1/2 A	10	12,0	26	31,0	23,0	21	14	42	41	32	12	27	235	**DSVW14SROMD**	100
	16	G 1/2 A	12	12,0	26	31,0	22,5	23	14	46	41	36	12	30	275	**DSVW16SROMD**	100
	20	G 3/4 A	16	17,5	32	38,0	27,5	28	16	58	49	46	17	36	530	**DSVW20SROMD**	100
	25	G 1 A	20	22,0	39	43,0	31,0	32	18	64	55	50	22	46	734	**DSVW25SROMD**	100
	30	G 1 1/4 A	25	27,5	49	50,0	36,5	37	20	76	63	60	27	50	1224	**DSVW30SROMD**	63
	38	G 1 1/2 A	32	32,5	55	57,5	41,0	42	22	85	72	70	32	60	1810	**DSVW38SROMD**	63

[1]) Pression mentionnée = article existant

[3]) L = Série légère; [4]) S = Série lourde

$$\frac{\text{PN (bar)}}{10} = \text{PN (MPa)}$$

Fourni sans écrou ni bague, pour livraison en raccord complet, voir page I7.

*Référence raccord: compléter les références avec les **suffixes** correspondant à la matière choisie.

Références complémentaires		
Matière	Suffixes correspondant à la surface et à la matière	Exemple
Acier, zingué, sans Cr(VI)	CF	DSVW16SROMDCF

WE-NPT Coude mâle NPT

Filetage mâle NPT (SAE J476) / Cône EO 24°

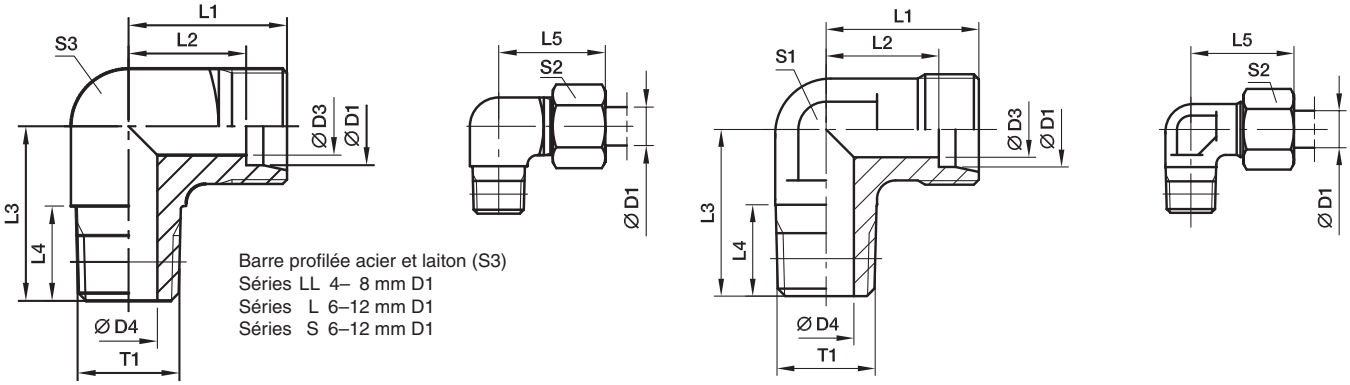

Séries	D1	T1	D3	D4	L1	L2	L3	L4	L5	S1	S2	S3	Poids gr./pièce	Référence*	PN (bar)[1] CF	71	MS
LL[2])	04	1/8-27 NPT	3,0	4,0	15	11,0	17	10,0	21	9	10	11	18	**WE04LL1/8NPT**	100		
	06	1/8-27 NPT	4,5	4,5	15	9,5	17	10,0	21	9	12	11	17	**WE06LL1/8NPT**	100		
	08	1/8-27 NPT	6,0	5,0	17	11,5	20	10,0	23	12	14	12	25	**WE08LL1/8NPT**	100		
L[3])	06	1/8-27 NPT	4,0	4,0	19	12,0	20	10,0	27	12	14	12	29	**WE06L1/8NPT**	315	315	200
	06	1/4-18 NPT	4,0	7,0	21	14,0	26	14,5	29	12	14	14	44	**WE06L1/4NPT**	315	315	200
	06	3/8-18 NPT	4,0	8,0	25	18,0	28	14,5	33	17	14	19	55	**WE06L3/8NPT**	315	315	200
	08	1/8-27 NPT	6,0	4,0	21	14,0	26	10,0	29	12	17	14	48	**WE08L1/8NPT**	315	315	200
	08	1/4-18 NPT	6,0	6,0	21	14,0	26	14,5	29	12	17	14	47	**WE08L1/4NPT**	315	315	200
	10	1/4-18 NPT	8,0	7,0	22	15,0	27	14,5	30	14	19	17	61	**WE10L1/4NPT**	315	315	200
	10	3/8-18 NPT	8,0	8,0	24	17,0	28	14,5	32	17	19	19	92	**WE10L3/8NPT**	315	315	200
	12	1/4-18 NPT	10,0	7,0	24	17,0	28	14,5	32	17	22	19	82	**WE12L1/4NPT**	315	315	200
	12	3/8-18 NPT	10,0	8,0	24	17,0	28	14,5	32	17	22	19	92	**WE12L3/8NPT**	315	315	200
	12	1/2-14 NPT	10,0	11,0	28	21,0	34	19,5	36	19	22		90	**WE12L1/2NPT**	315	315	200
	15	1/2-14 NPT	12,0	11,0	28	21,0	34	19,5	36	19	27		89	**WE15L1/2NPT**	315	315	200
	18	1/2-14 NPT	15,0	12,0	31	23,5	36	19,5	40	24	32		150	**WE18L1/2NPT**	315	315	200
	22	3/4-14 NPT	19,0	16,0	35	27,5	42	19,5	44	27	36		176	**WE22L3/4NPT**	160	160	100
	28	1-11,5 NPT	24,0	21,0	38	30,5	48	24,5	47	36	41		314	**WE28L1NPT**	160	160	100
	35	1 1/4-11,5 NPT	30,0	28,0	45	34,5	54	25,0	56	41	50		465	**WE35L11/4NPT**	160	160	100
	42	1 1/2-11,5 NPT	36,0	34,0	51	40,0	61	26,0	63	50	60		849	**WE42L11/2NPT**	160	160	100
S[4])	06	1/4-18 NPT	4,0	4,0	23	16,0	26	14,5	31	12	17	14	56	**WE06S1/4NPT**	630	630	400
	08	1/4-18 NPT	5,0	5,0	24	17,0	27	14,5	32	14	19	17	73	**WE08S1/4NPT**	630	630	400
	08	3/8-18 NPT	5,0	8,0	25	18,0	28	14,5	33	17	19	19	77	**WE08S3/8NPT**	630	630	400
	08	1/2-14 NPT	5,0	10,0	30	23,0	34	19,5	38	19	19		75	**WE08S1/2NPT**	630	630	400
	10	1/4-18 NPT	7,0	5,0	25	17,5	28	14,5	34	17	22	19	96	**WE10S1/4NPT**	630	630	400
	10	3/8-18 NPT	7,0	7,0	25	17,5	28	14,5	34	17	22	19	98	**WE10S3/8NPT**	630	630	400
	12	1/4-18 NPT	8,0	5,0	29	21,5	29	14,5	38	17	24	22	73	**WE12S1/4NPT**	630	630	400
	12	3/8-18 NPT	8,0	8,0	29	22,5	28	14,5	38	17	24	22	123	**WE12S3/8NPT**	630	630	400
	12	1/2-14 NPT	8,0	10,0	30	22,5	34	19,5	39	19	24		107	**WE12S1/2NPT**	630	630	400
	14	1/2-14 NPT	10,0	10,0	30	22,0	34	19,5	40	19	27		103	**WE14S1/2NPT**	630	630	400
	16	1/2-14 NPT	12,0	12,0	33	24,5	36	19,5	43	24	30		157	**WE16S1/2NPT**	400	400	250
	20	3/4-14 NPT	16,0	16,0	37	26,5	42	19,5	48	27	36		205	**WE20S3/4NPT**	400	400	250
	25	1-11,5 NPT	20,0	20,0	42	30,0	48	24,5	54	36	46		381	**WE25S1NPT**	400	400	250
	30	1 1/4-11,5 NPT	25,0	25,0	49	35,5	54	25,0	62	41	50		598	**WE30S11/4NPT**	400	400	250
	38	1 1/2-11,5 NPT	32,0	32,0	57	41,0	61	26,0	72	50	60		1029	**WE38S11/2NPT**	315	315	200

[1]) Pression mentionnée = article existant

[2]) LL = Série très légère; [3]) L = Série légère;
[4]) S = Série lourde

$$\frac{\text{PN (bar)}}{10} = \text{PN (MPa)}$$

Fourni sans écrou ni bague, pour livraison en raccord complet, voir page I7.

*Référence raccord: compléter les références avec les **suffixes** correspondant à la matière choisie.

Références complémentaires		
Matière	Suffixes correspondant à la surface et à la matière	Exemple
Acier, zingué, sans Cr(VI)	CFX	WE16S1/2NPTCFX
Acier inox	71X	WE16S1/2NPT71X
Laiton	MSX	WE16S1/2NPTMSX

WE-M(KEG) Coude mâle métrique conique

Filetage mâle métrique (DIN 3852-1, type C) / Cône EO 24°

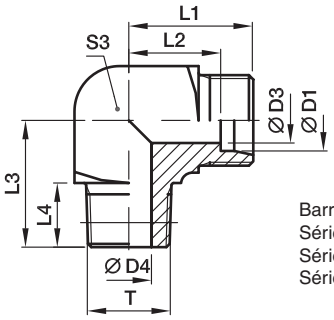

Barre profilée acier et laiton (S3)
Séries LL 4– 8 mm D1
Séries L 6–12 mm D1
Séries S 6–12 mm D1

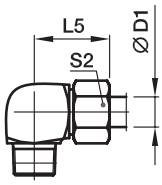

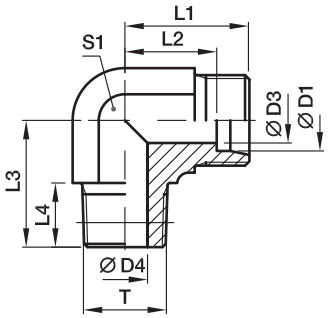

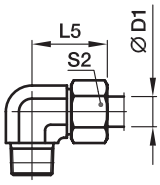

Séries	D1	T	D3	D4	L1	L2	L3	L4	L5	S1	S2	S3	Poids gr./pièce	Référence*	PN (bar)[1]) CF	71	MS
LL[2])	04	M 08×1,0 côn.	3,0	3,5	15	11,0	17	8	21	9	10	9	14	**WE04LLM**	100	100	63
	06	M 10×1,0 côn.	4,5	4,5	15	9,5	17	8	21	9	12	11	17	**WE06LLM**	100	100	63
	08	M 10×1,0 côn.	6,0	6,0	17	11,5	20	8	23	12	14	12	25	**WE08LLM**	100	100	63
L[3])	06	M 10×1,0 côn.	4,0	4,0	19	12,0	20	8	27	12	14	12	29	**WE06LM**	315	315	200
	08	M 12×1,5 côn.	6,0	6,0	21	14,0	26	12	29	12	17	14	46	**WE08LM**	315	315	200
	10	M 14×1,5 côn.	8,0	7,0	22	15,0	27	12	30	14	19	17	62	**WE10LM**	315	315	200
	12	M 16×1,5 côn.	10,0	9,0	24	17,0	28	12	32	17	22	19	89	**WE12LM**	315	315	200
	15	M 18×1,5 côn.	12,0	11,0	28	21,0	32	12	36	19	27		78	**WE15LM**	315	315	200
	18	M 22×1,5 côn.	15,0	14,0	31	23,0	36	14	40	24	32		148	**WE18LM**	315	315	200
S[4])	06	M 12×1,5 côn.	4,0	4,0	23	16,0	26	12	31	12	17	14	53	**WE06SM**	400	400	250
	08	M 14×1,5 côn.	5,0	5,0	24	17,0	27	12	32	14	19	17	78	**WE08SM**	400	400	250
	10	M 16×1,5 côn.	7,0	7,0	25	17,5	28	12	34	17	22	19	102	**WE10SM**	400	400	250
	12	M 18×1,5 côn.	8,0	8,0	29	21,5	28	12	38	17	24	22	134	**WE12SM**	400	400	250
	14	M 20×1,5 côn.	10,0	10,0	30	22,0	32	14	40	19	27		99	**WE14SM**	400	400	
	16	M 22×1,5 côn.	12,0	12,0	33	24,5	32	14	43	24	30		161	**WE16SM**	400	400	250

[1]) Pression mentionnée = article existant

[2]) LL = Série très légère; [3]) L = Série légère; [4]) S = Série lourde

$\frac{\text{PN (bar)}}{10}$ = PN (MPa)

Fourni sans écrou ni bague, pour livraison en raccord complet, voir page I7.

*Référence raccord: compléter les références avec les **suffixes** correspondant à la matière choisie.

Références complémentaires		
Matière	Suffixes correspondant à la surface et à la matière	Exemple
Acier, zingué, sans Cr(VI)	CFX	WE16SMCFX
Acier inox	71X	WE16SM71X
Laiton	MSX	WE16SMMSX

WE-M Coude mâle métrique

Filetage mâle métrique – arête étanche métallique (ISO 9974) / Cône EO 24°

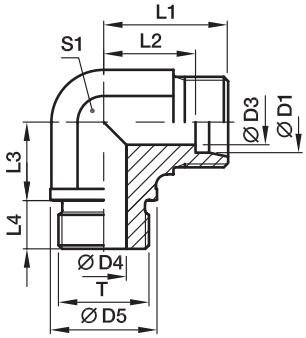

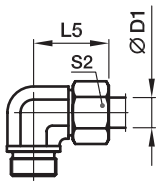

Séries	D1	T	D3	D4	D5	L1	L2	L3	L4	L5	S1	S2	Poids gr./pièce	Référence*	PN (bar)[1] CF	PN (bar)[1] 71
L[3])	22	M 26×1,5	19	18	31	35	27,5	26	16	44	27	36	173	**WE22LM**	160	160
	28	M 33×2,0	24	23	39	38	30,5	30	18	47	36	41	303	**WE28LM**	160	160
	35	M 42×2,0	30	30	49	45	34,5	34	20	56	41	50	469	**WE35LM**	160	160
	42	M 48×2,0	36	36	55	51	40,0	39	22	63	50	60	661	**WE42LM**	160	160
S[4])	20	M 27×2,0	16	16	32	37	26,5	26	16	48	27	36	208	**WE20SM**	400	400
	25	M 33×2,0	20	20	39	42	30,0	30	18	54	36	46	396	**WE25SM**	250	250
	30	M 42×2,0	25	25	49	49	35,5	34	20	62	41	50	632	**WE30SM**	160	160
	38	M 48×2,0	32	32	55	57	41,0	39	22	72	50	60	907	**WE38SM**	160	160

[1]) Pression mentionnée = article existant

[3]) L = Série légère; [4]) S = Série lourde

$\frac{\text{PN (bar)}}{10}$ = PN (MPa)

Fourni sans écrou ni bague, pour livraison en raccord complet, voir page I7.

*Référence raccord: compléter les références avec les **suffixes** correspondant à la matière choisie.

Références complémentaires		
Matière	Suffixes correspondant à la surface et à la matière	Exemple
Acier, zingué, sans Cr(VI)	CFX	WE20SMCFX
Acier inox	71X	WE20SM71X

WE-R Coude mâle cylindrique BSPP

Filetage mâle BSPP – arête étanche métallique (ISO 1179) / Cône EO 24°

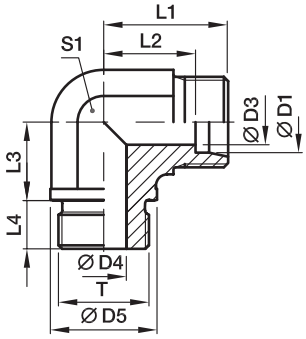

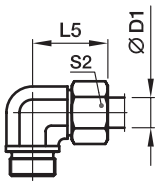

Séries	D1	T	D3	D4	D5	L1	L2	L3	L4	L5	S1	S2	Poids gr./pièce	Référence*	PN (bar)[1]) CF	71	MS
L[3])	22	G 3/4 A	19	18	32	35	27,5	26	16	44	27	36	168	**WE22LR**	160	160	100
	28	G 1 A	24	23	39	38	30,5	30	18	47	36	41	305	**WE28LR**	160	160	100
	35	G 1 1/4 A	30	30	49	45	34,5	34	20	56	41	50	465	**WE35LR**	160	160	100
	42	G 1 1/2 A	36	36	55	51	40,0	39	22	63	50	60	706	**WE42LR**	160	160	100
S[4])	20	G 3/4 A	16	16	32	37	26,5	26	16	48	27	36	210	**WE20SR**	400	400	250
	25	G 1 A	20	20	39	42	30,0	30	18	54	36	46	388	**WE25SR**	250	250	160
	30	G 1 1/4 A	25	25	49	49	35,5	34	20	62	41	50	630	**WE30SR**	160	160	100
	38	G 1 1/2 A	32	32	55	57	41,0	39	22	72	50	60	888	**WE38SR**	160	160	100

[1]) Pression mentionnée = article existant

[3]) L = Série légère; [4]) S = Série lourde

$\frac{\text{PN (bar)}}{10}$ = PN (MPa)

Fourni sans écrou ni bague, pour livraison en raccord complet, voir page I7.

Références complémentaires		
Matière	Suffixes correspondant à la surface et à la matière	Exemple
Acier, zingué, sans Cr(VI)	CFX	WE20SRCFX
Acier inox	71X	WE20SR71X
Laiton	MSX	WE20SRMSX

*Référence raccord: compléter les références avec les **suffixes** correspondant à la matière choisie.

WE-R (KEG) Coude mâle BSPT

Filetage mâle conique BSPT (DIN 3852-2, type C) / Cône EO 24°

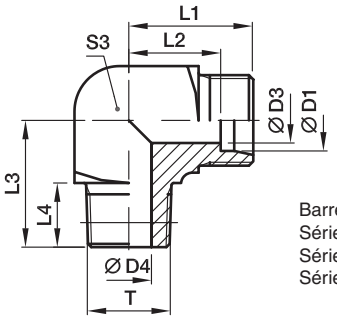

Barre profilée acier et laiton (S3)
Séries LL 4– 8 mm D1
Séries L 6–12 mm D1
Séries S 6–12 mm D1

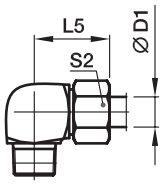

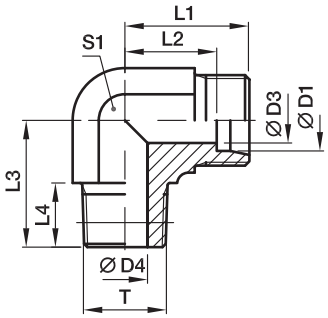

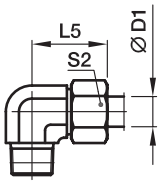

Séries	D1	T	D3	D4	L1	L2	L3	L4	L5	S1	S2	S3	Poids gr./pièce	Référence*	PN (bar)[1] CF	71	MS
LL[2])	04	R 1/8 côn.	3,0	4,0	15	11,0	17	8	21	9	10	11	17	**WE04LLR**	100	100	63
	06	R 1/8 côn.	4,5	4,5	15	9,5	17	8	21	9	12	11	17	**WE06LLR**	100	100	63
	08	R 1/8 côn.	6,0	6,0	17	11,5	20	8	23	12	14	12	24	**WE08LLR**	100	100	63
	10	R 1/4 côn.	8,0	7,0	18	12,5	23	12	24	12	17	14	36	**WE10LLR**	100		
	12	R 1/4 côn.	10,0	7,0	19	13,0	23	12	25	14	19	17	46	**WE12LLR**	100		
L[3])	06	R 1/8 côn.	4,0	4,0	19	12,0	20	8	27	12	14	12	30	**WE06LR**	315	315	200
	06	R 1/4 côn.	4,0	6,0	21	14,0	26	12	29	12	14	14	47	**WE06LR1/4**	315	315	
	08	R 1/4 côn.	6,0	6,0	21	14,0	26	12	29	12	17	14	46	**WE08LR**	315	315	200
	08	R 1/8 côn.	6,0	4,0	21	14,0	26	8	29	12	17	14	49	**WE08LR1/8**	315	315	
	08	R 3/8 côn.	6,0	9,0	24	17,0	28	12	32	17	17	19	94	**WE08LR3/8**	315	315	
	10	R 1/4 côn.	8,0	7,0	22	15,0	27	12	30	14	19	17	61	**WE10LR**	315	315	200
	10	R 3/8 côn.	8,0	9,0	24	17,0	28	12	32	17	19	19	87	**WE10LR3/8**	315	315	
	12	R 3/8 côn.	10,0	9,0	24	17,0	28	12	32	17	22	19	88	**WE12LR**	315	315	200
	12	R 1/4 côn.	10,0	7,0	24	17,0	27	12	32	17	22	19	80	**WE12LR1/4**	315	315	
	12	R 1/2 côn.	10,0	11,0	28	21,0	34	14	36	19	22		89	**WE12LR1/2**	315	315	
	15	R 1/2 côn.	12,0	11,0	28	21,0	34	14	36	19	27		94	**WE15LR**	315	315	200
	18	R 1/2 côn.	15,0	14,0	31	23,5	36	14	40	24	32		141	**WE18LR**	315	315	200
S[4])	06	R 1/4 côn.	4,0	4,0	23	16,0	26	12	31	12	17	14	56	**WE06SR**	400	400	250
	06	R 3/8 côn.	4,0	7,0	25	18,0	28	12	33	17	17	19	61	**WE06SR3/8**	400	400	
	08	R 1/4 côn.	5,0	5,0	24	17,0	27	12	32	14	19	17	73	**WE08SR**	400	400	250
	08	R 3/8 côn.	5,0	7,0	25	18,0	28	12	33	17	19	19	63	**WE08SR3/8**	400	400	
	10	R 3/8 côn.	7,0	7,0	25	17,5	28	12	34	17	22	19	104	**WE10SR**	400	400	250
	10	R 1/4 côn.	7,0	5,0	25	17,5	28	12	34	17	22	19	59	**WE10SR1/4**	400	400	
	10	R 1/2 côn.	7,0	10,0	30	22,5	32	14	39	19	22		98	**WE10SR1/2**	400	400	
	12	R 3/8 côn.	8,0	8,0	29	21,5	28	12	38	17	24	22	126	**WE12SR**	400	400	250
	12	R 1/2 côn.	8,0	11,0	30	22,5	32	14	39	19	24		97	**WE12SR1/2**	400	400	
	14	R 1/2 côn.	10,0	10,0	30	22,0	32	14	40	19	27		101	**WE14SR**	400	400	250
	16	R 1/2 côn.	12,0	12,0	33	24,5	32	14	43	24	30		150	**WE16SR**	400	400	250

[1]) Pression mentionnée = article existant
[2]) LL = Série très légère; [3]) L = Série légère;
[4]) S = Série lourde

$$\frac{\text{PN (bar)}}{10} = \text{PN (MPa)}$$

Fourni sans écrou ni bague, pour livraison en raccord complet, voir page I7.

*Référence raccord: compléter les références avec les **suffixes** correspondant à la matière choisie.

Références complémentaires		
Matière	Suffixes correspondant à la surface et à la matière	Exemple
Acier, zingué, sans Cr(VI)	CFX	WE16SRCFX
Acier inox	71X	WE16SR71X
Laiton	MSX	WE16SRMSX

TE-M Té mâle métrique

Filetage mâle métrique – arête étanche métallique (ISO 9974) / Cône EO 24°

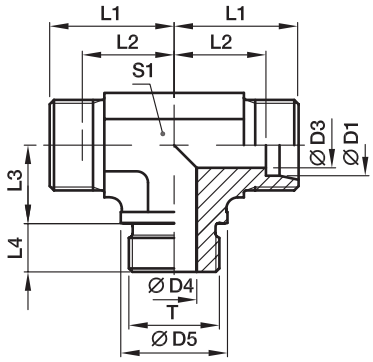

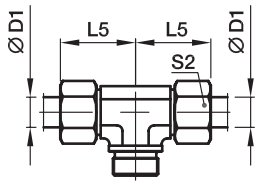

Séries	D1	T	D3	D4	D5	L1	L2	L3	L4	L5	S1	S2	Poids gr./pièce	Référence*	PN (bar)[1]) CF	71
L[3])	22	M 26×1,5	19	18	31	35	27,5	26	16	44	27	36	208	**TE22LM**	160	160
	28	M 33×2,0	24	23	39	38	30,5	30	18	47	36	41	352	**TE28LM**	160	160
	35	M 42×2,0	30	30	49	45	34,5	34	20	56	41	50	554	**TE35LM**	160	160
	42	M 48×2,0	36	36	55	51	40,0	39	22	63	50	60	847	**TE42LM**	160	160
S[4])	20	M 27×2,0	16	16	32	37	26,5	26	16	48	27	36	265	**TE20SM**	400	400
	25	M 33×2,0	20	20	39	42	30,0	30	18	54	36	46	482	**TE25SM**	250	250
	30	M 42×2,0	25	25	49	49	35,5	34	20	62	41	50	772	**TE30SM**	160	160
	38	M 48×2,0	32	32	55	57	41,0	39	22	72	50	60	1121	**TE38SM**	160	160

[1]) Pression mentionnée = article existant

[3]) L = Série légère; [4]) S = Série lourde

$\frac{\text{PN (bar)}}{10}$ = PN (MPa)

Fourni sans écrou ni bague, pour livraison en raccord complet, voir page I7.

*Référence raccord: compléter les références avec les **suffixes** correspondant à la matière choisie.

Références complémentaires		
Matière	Suffixes correspondant à la surface et à la matière	Exemple
Acier, zingué, sans Cr(VI)	CFX	TE20SMCFX
Acier inox	71X	TE20SM71X

TE-R Té mâle BSPP

Filetage mâle BSPP – arête étanche métallique (ISO 1179) / Cône EO 24°

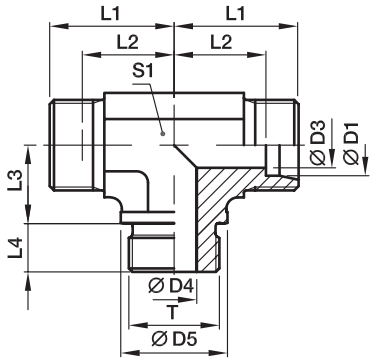

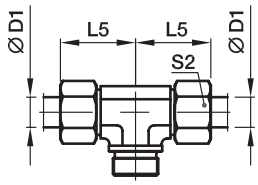

Séries	D1	T	D3	D4	D5	L1	L2	L3	L4	L5	S1	S2	Poids gr./pièce	Référence*	PN (bar)[1]) CF	71	MS
L[3])	22	G 3/4 A	19	18	32	35	27,5	26	16	44	27	36	208	**TE22LR**	160	160	100
	28	G 1 A	24	23	39	38	30,5	30	18	47	36	41	378	**TE28LR**	160	160	100
	35	G 1 1/4 A	30	30	49	45	34,5	34	20	56	41	50	554	**TE35LR**	160	160	100
	42	G 1 1/2 A	36	36	55	51	40,0	39	22	63	50	60	847	**TE42LR**	160	160	100
S[4])	20	G 3/4 A	16	16	32	37	26,5	26	16	48	27	36	267	**TE20SR**	400	400	250
	25	G 1 A	20	20	39	42	30,0	30	18	54	36	46	485	**TE25SR**	250	250	
	30	G 1 1/4 A	25	25	49	49	35,5	34	20	62	41	50	762	**TE30SR**	160	160	
	38	G 1 1/2 A	32	32	55	57	41,0	39	22	72	50	60	1121	**TE38SR**	160	160	

[1]) Pression mentionnée = article existant

[3]) L = Série légère; [4]) S = Série lourde

$\frac{\text{PN (bar)}}{10}$ = PN (MPa)

Fourni sans écrou ni bague, pour livraison en raccord complet, voir page I7.

Références complémentaires		
Matière	Suffixes correspondant à la surface et à la matière	Exemple
Acier, zingué, sans Cr(VI)	CFX	TE20SRCFX
Acier inox	71X	TE20SR71X
Laiton	MSX	TE20SRMSX

*Référence raccord: compléter les références avec les **suffixes** correspondant à la matière choisie.

TE-R (KEG) Té mâle BSPT

Filetage mâle conique BSPT (DIN 3852-2, type C) / Cône EO 24°

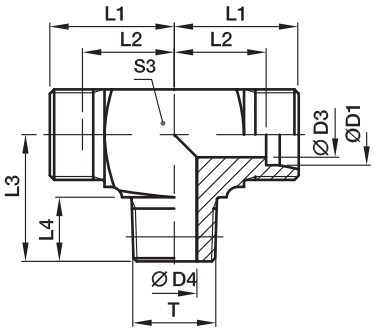

Barre profilée acier et laiton (S3)
Séries LL 4–8 mm D1
Séries L 6+8 mm D1
Séries S 6 mm D1

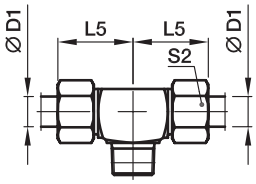

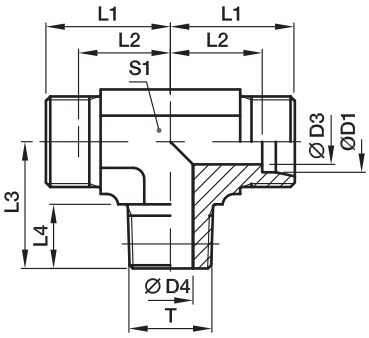

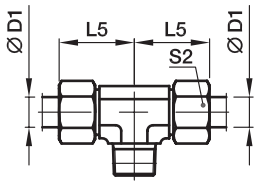

Séries	D1	T	D3	D4	L1	L2	L3	L4	L5	S1	S2	S3	Poids gr./pièce	Référence*	PN (bar)[1] CF	71	MS
LL[2])	04	R 1/8 côn.	3,0	4,0	15	11,0	17	8	21	9	10	11	21	**TE04LLR**	100	100	63
	06	R 1/8 côn.	4,5	4,5	15	9,5	17	8	21	9	12	11	21	**TE06LLR**	100	100	63
	08	R 1/8 côn.	6,0	6,0	17	11,5	20	8	23	12	14	12	29	**TE08LLR**	100	100	63
L[3])	06	R 1/8 côn.	4,0	4,0	19	12,0	20	8	27	12	14	12	38	**TE06LR**	315	315	200
	08	R 1/4 côn.	6,0	6,0	21	14,0	26	12	29	12	17	14	58	**TE08LR**	315	315	200
	10	R 1/4 côn.	8,0	7,0	22	15,0	27	12	30	14	19		43	**TE10LR**	315	315	200
	12	R 3/8 côn.	10,0	9,0	24	17,0	28	12	32	17	22		61	**TE12LR**	315	315	200
	15	R 1/2 côn.	12,0	11,0	28	21,0	34	14	36	19	27		113	**TE15LR**	315	315	200
	18	R 1/2 côn.	15,0	14,0	31	23,5	36	14	40	24	32		149	**TE18LR**	315	315	200
S[4])	06	R 1/4 côn.	4,0	4,0	23	16,0	26	12	31	12	17	14	73	**TE06SR**	400	400	250
	08	R 1/4 côn.	5,0	5,0	24	17,0	27	12	32	14	19		61	**TE08SR**	400	400	250
	10	R 3/8 côn.	7,0	7,0	25	17,5	28	12	34	17	22		82	**TE10SR**	400	400	250
	12	R 3/8 côn.	8,0	8,0	29	21,5	28	12	38	17	24		105	**TE12SR**	400	400	250
	14	R 1/2 côn.	10,0	10,0	30	22,0	32	14	40	19	27		134	**TE14SR**	400	400	250
	16	R 1/2 côn.	12,0	12,0	33	24,5	32	14	43	24	30		175	**TE16SR**	400	400	250

[1]) Pression mentionnée = article existant

[2]) LL = Série très légère; [3]) L = Série légère; [4]) S = Série lourde

$\frac{\text{PN (bar)}}{10}$ = PN (MPa)

Fourni sans écrou ni bague, pour livraison en raccord complet, voir page I7.

Références complémentaires		
Matière	Suffixes correspondant à la surface et à la matière	Exemple
Acier, zingué, sans Cr(VI)	CFX	TE16SRCFX
Acier inox	71X	TE16SR71X
Laiton	MSX	TE16SRMSX

*Référence raccord: compléter les références avec les **suffixes** correspondant à la matière choisie.

TE-M(KEG) Té mâle métrique

Filetage mâle métrique conique (DIN 3852-1, type C) / Cône EO 24°

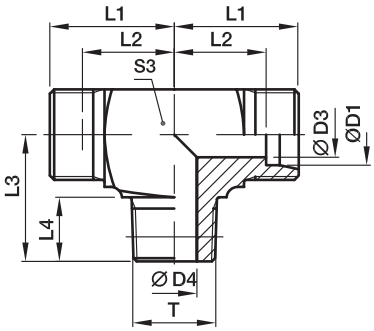

Barre profilée acier et laiton (S3)
Séries LL 4–8 mm D1
Séries L 6+8 mm D1
Séries S 6 mm D1

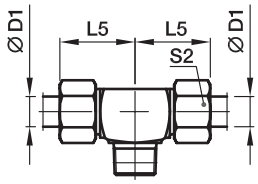

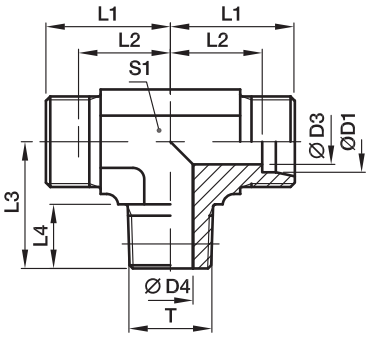

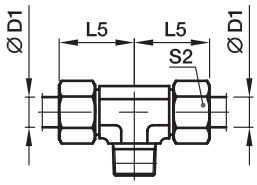

Séries	D1	T	D3	D4	L1	L2	L3	L4	L5	S1	S2	S3	Poids gr./pièce	Référence*	PN (bar)[1] CF	PN (bar)[1] 71
LL[2])	04	M 08×1.0 côn.	3,0	3,5	15	11,0	17	8	21	9	10	9	17	**TE04LLM**	100	100
	06	M 10×1.0 côn.	4,5	4,5	15	9,5	17	8	21	9	12	11	20	**TE06LLM**	100	100
	08	M 10×1.0 côn.	6,0	6,0	17	11,5	20	8	23	12	14	12	29	**TE08LLM**	100	100
L[3])	06	M 10×1.0 côn.	4,0	4,0	19	12,0	20	8	27	12	14	12	38	**TE06LM**	315	315
	08	M 12×1.5 côn.	6,0	6,0	21	14,0	26	12	29	12	17	14	54	**TE08LM**	315	315
	10	M 14×1.5 côn.	8,0	7,0	22	15,0	27	12	30	14	19		45	**TE10LM**	315	315
	12	M 16×1.5 côn.	10,0	9,0	24	17,0	28	12	32	17	22		60	**TE12LM**	315	315
	15	M 18×1.5 côn.	12,0	11,0	28	21,0	32	12	36	19	27		100	**TE15LM**	315	315
	18	M 22×1.5 côn.	15,0	14,0	31	23,5	36	14	40	24	32		149	**TE18LM**	315	315
S[4])	06	M 12×1.5 côn.	4,0	4,0	23	16,0	26	12	31	12	17	14	69	**TE06SM**	400	400
	08	M 14×1.5 côn.	5,0	5,0	24	17,0	27	12	32	14	19		98	**TE08SM**	400	400
	10	M 16×1.5 côn.	7,0	7,0	25	17,5	28	12	34	17	22		82	**TE10SM**	400	400
	12	M 18×1.5 côn.	8,0	8,0	29	21,5	28	12	38	17	24		106	**TE12SM**	400	400
	14	M 20×1.5 côn.	10,0	10,0	30	22,0	32	14	40	19	27		126	**TE14SM**	400	400
	16	M 22×1.5 côn.	12,0	12,0	33	24,5	32	14	43	24	30		177	**TE16SM**	400	400

[1]) Pression mentionnée = article existant

[2]) LL = Série très légère; [3]) L = Série légère; [4]) S = Série lourde

$\frac{\text{PN (bar)}}{10}$ = PN (MPa)

Fourni sans écrou ni bague, pour livraison en raccord complet, voir page I7.

*Référence raccord: compléter les références avec les **suffixes** correspondant à la matière choisie.

Références complémentaires		
Matière	Suffixes correspondant à la surface et à la matière	Exemple
Acier, zingué, sans Cr(VI)	CFX	TE16SMCFX
Acier inox	71X	TE16SM71X

LE-M Té renversé mâle métrique

Filetage mâle métrique – Arête étanche métallique (ISO 9974) / Cône EO 24°

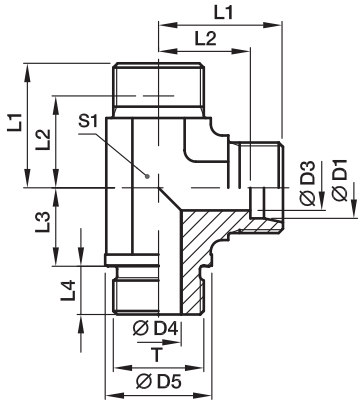

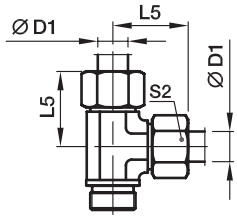

Séries	D1	T	D3	D4	D5	L1	L2	L3	L4	L5	S1	S2	Poids gr./pièce	Référence*	PN (bar)[1]) CF	71
L[3])	22	M 26×1,5	19	18	31	35	27,5	26	16	44	27	36	225	**LE22LM**	160	160
	28	M 33×2,0	24	23	39	38	30,5	30	18	47	36	41	382	**LE28LM**	160	160
	35	M 42×2,0	30	30	49	45	34,5	34	20	56	41	50	583	**LE35LM**	160	160
	42	M 48×2,0	36	36	55	51	40,0	39	22	63	50	60	821	**LE42LM**	160	160
S[4])	20	M 27×2,0	16	16	32	37	26,5	26	16	48	27	36	264	**LE20SM**	400	400
	25	M 33×2,0	20	20	39	42	30,0	30	18	54	36	46	497	**LE25SM**	250	250
	30	M 42×2,0	25	25	49	49	35,5	34	20	62	41	50	744	**LE30SM**	160	160
	38	M 48×2,0	32	32	55	57	41,0	39	22	72	50	60	1111	**LE38SM**	160	160

[1]) Pression mentionnée = article existant

[3]) L = Série légère; [4]) S = Série lourde

$\frac{\text{PN (bar)}}{10}$ = PN (MPa)

Fourni sans écrou ni bague, pour livraison en raccord complet, voir page I7.

*Référence raccord: compléter les références avec les **suffixes** correspondant à la matière choisie.

Références complémentaires		
Matière	Suffixes correspondant à la surface et à la matière	Exemple
Acier, zingué, sans Cr(VI)	CFX	LE20SMCFX
Acier inox	71X	LE20SM71X

LE-R Té renversé mâle BSPP

Filetage mâle BSPP – arête étanche métallique (ISO 1179) / Cône EO 24°

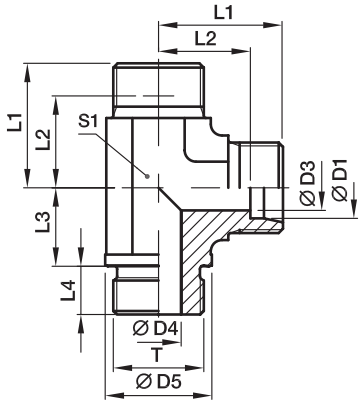

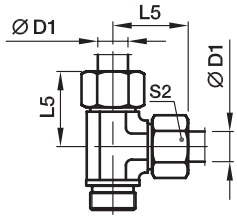

Séries	D1	T	D3	D4	D5	L1	L2	L3	L4	L5	S1	S2	Poids gr./pièce	Référence*	PN (bar)[1]) CF	71
L[3])	22	G 3/4 A	19	18	32	35	27,5	26	16	44	27	36	225	**LE22LR**	160	160
	28	G 1 A	24	23	39	38	30,5	30	18	47	36	41	358	**LE28LR**	160	160
	35	G 1 1/4 A	30	30	49	45	34,5	34	20	56	41	50	583	**LE35LR**	160	160
	42	G 1 1/2 A	36	36	55	51	40,0	39	22	63	50	60	821	**LE42LR**	160	160
S[4])	20	G 3/4 A	16	16	32	37	26,5	26	16	48	27	36	259	**LE20SR**	400	400
	25	G 1 A	20	20	39	42	30,0	30	18	54	36	46	495	**LE25SR**	250	250
	30	G 1 1/4 A	25	25	49	49	35,5	34	20	62	41	50	744	**LE30SR**	160	160
	38	G 1 1/2 A	32	32	55	57	41,0	39	22	72	50	60	1111	**LE38SR**	160	160

[1]) Pression mentionnée = article existant

[3]) L = Série légère; [4]) S = Série lourde

$$\frac{\text{PN (bar)}}{10} = \text{PN (MPa)}$$

Fourni sans écrou ni bague, pour livraison en raccord complet, voir page I7.

*Référence raccord: compléter les références avec les **suffixes** correspondant à la matière choisie.

Références complémentaires		
Matière	Suffixes correspondant à la surface et à la matière	Exemple
Acier, zingué, sans Cr(VI)	CFX	LE20SRCFX
Acier inox	71X	LE20SR71X

LE-R (KEG) Té renversé mâle cônique BSPT

Filetage mâle conique (DIN 3852-2, type C) / Cône EO 24°

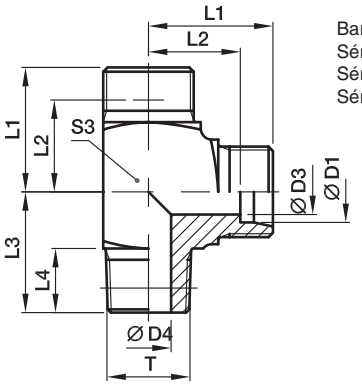

Barre profilée acier (S3)
Séries LL 4–8 mm D1
Séries L 6+8 mm D1
Séries S 6 mm D1

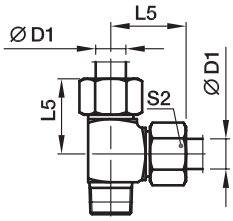

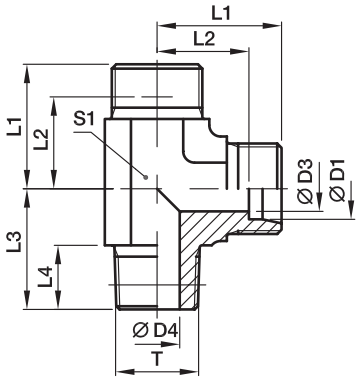

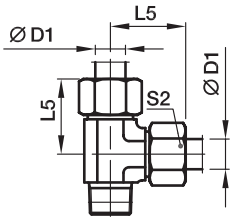

Séries	D1	T	D3	D4	L1	L2	L3	L4	L5	S1	S2	S3	Poids gr./pièce	Référence*	PN (bar)[1] CF	PN (bar)[1] 71
LL[2])	04	R 1/8 côn.	3,0	4,0	15	11,0	17	8	21	9	10	11	20	**LE04LLR**	100	100
	06	R 1/8 côn.	4,5	4,5	15	9,5	17	8	21	9	12	11	21	**LE06LLR**	100	100
	08	R 1/8 côn.	6,0	6,0	17	11,5	20	8	23	12	14	12	28	**LE08LLR**	100	100
L[3])	06	R 1/8 côn.	4,0	4,0	19	12,0	20	8	27	12	14	12	40	**LE06LR**	315	315
	08	R 1/4 côn.	6,0	6,0	21	14,0	26	12	29	12	17	14	57	**LE08LR**	315	315
	10	R 1/4 côn.	8,0	7,0	22	15,0	27	12	30	14	19		50	**LE10LR**	315	315
	12	R 3/8 côn.	10,0	9,0	24	17,0	28	12	32	17	22		60	**LE12LR**	315	315
	15	R 1/2 côn.	12,0	11,0	28	21,0	34	14	36	19	27		115	**LE15LR**	315	315
	18	R 1/2 côn.	15,0	14,0	31	23,5	36	14	40	24	32		145	**LE18LR**	315	315
S[4])	06	R 1/4 côn.	4,0	4,0	23	16,0	26	12	31	12	17	14	71	**LE06SR**	400	400
	08	R 1/4 côn.	5,0	5,0	24	17,0	27	12	32	14	19		62	**LE08SR**	400	400
	10	R 3/8 côn.	7,0	7,0	25	17,5	28	12	34	17	22		82	**LE10SR**	400	400
	12	R 3/8 côn.	8,0	8,0	29	21,5	28	12	38	17	24		102	**LE12SR**	400	400
	14	R 1/2 côn.	10,0	10,0	30	22,0	32	14	40	19	27		130	**LE14SR**	400	400
	16	R 1/2 côn.	12,0	12,0	33	24,5	32	14	43	24	30		193	**LE16SR**	400	400

[1]) Pression mentionnée = article existant

[2]) LL = Série très légère; [3]) L = Série légère; [4]) S = Série lourde

$\frac{\text{PN (bar)}}{10}$ = PN (MPa)

Fourni sans écrou ni bague, pour livraison en raccord complet, voir page I7.

*Référence raccord: compléter les références avec les **suffixes** correspondant à la matière choisie.

Références complémentaires		
Matière	Suffixes correspondant à la surface et à la matière	Exemple
Acier, zingué, sans Cr(VI)	CFX	LE16SRCFX
Acier inox	71X	LE16SR71X

LE-M(KEG) Té renversé mâle métrique cônique

Filetage mâle métrique cônique (DIN 3852-1, Forme C) / Cône EO 24°

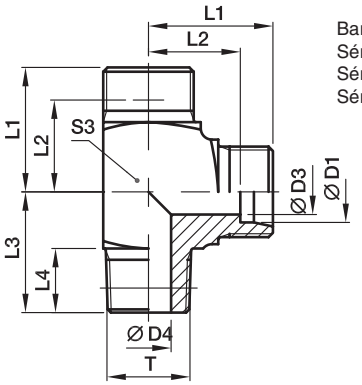

Barre profilée acier (S3)
Séries LL 4–8 mm D1
Séries L 6+8 mm D1
Séries S 6 mm D1

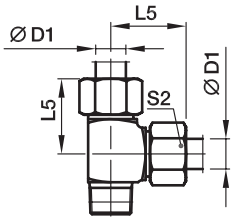

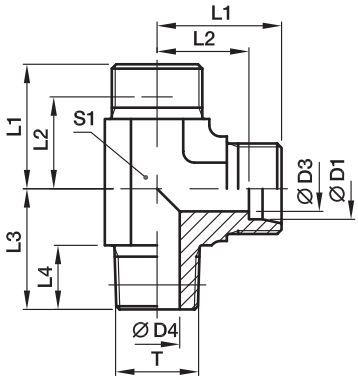

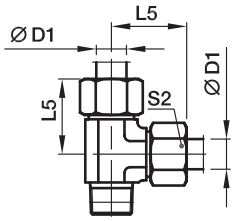

Séries	D1	T	D3	D4	L1	L2	L3	L4	L5	S1	S2	S3	Poids gr./pièce	Référence*	PN (bar)[1] CF	PN (bar)[1] 71
LL[2])	04	M 08×1.0 côn.	3,0	3,5	15	11,0	17	8	21	9	10	9	17	**LE04LLM**	100	100
	06	M 10×1.0 côn.	4,5	4,5	15	9,5	17	8	21	9	12	11	21	**LE06LLM**	100	100
	08	M 10×1.0 côn.	6,0	6,0	17	11,5	20	8	23	12	14	12	29	**LE08LLM**	100	100
L[3])	06	M 10×1.0 côn.	4,0	4,0	19	12,0	20	8	27	12	14	12	38	**LE06LM**	315	315
	08	M 12×1.5 côn.	6,0	6,0	21	14,0	26	12	29	12	17	14	56	**LE08LM**	315	315
	10	M 14×1.5 côn.	8,0	7,0	22	15,0	27	12	30	14	19		47	**LE10LM**	315	315
	12	M 16×1.5 côn.	10,0	9,0	24	17,0	28	12	32	17	22		58	**LE12LM**	315	315
	15	M 18×1.5 côn.	12,0	11,0	28	21,0	32	12	36	19	27		98	**LE15LM**	315	315
	18	M 22×1.5 côn.	15,0	14,0	31	23,5	36	14	40	24	32		156	**LE18LM**	315	315
S[4])	06	M 12×1.5 côn.	4,0	4,0	23	16,0	26	12	31	12	17	14	70	**LE06SM**	400	400
	08	M 14×1.5 côn.	5,0	5,0	24	17,0	27	12	32	14	19		66	**LE08SM**	400	400
	10	M 16×1.5 côn.	7,0	7,0	25	17,5	28	12	34	17	22		123	**LE10SM**	400	400
	12	M 18×1.5 côn.	8,0	8,0	29	21,5	28	12	38	17	24		169	**LE12SM**	400	400
	14	M 20×1.5 côn.	10,0	10,0	30	22,0	32	14	40	19	27		174	**LE14SM**	400	400
	16	M 22×1.5 côn.	12,0	12,0	33	24,5	32	14	43	24	30		178	**LE16SM**	400	400

[1]) Pression mentionnée = article existant

[2]) LL = Série très légère; [3]) L = Série légère; [4]) S = Série lourde

$\frac{\text{PN (bar)}}{10}$ = PN (MPa)

Fourni sans écrou ni bague, pour livraison en raccord complet, voir page I7.

*Référence raccord: compléter les références avec les **suffixes** correspondant à la matière choisie.

Références complémentaires		
Matière	Suffixes correspondant à la surface et à la matière	Exemple
Acier, zingué, sans Cr(VI)	CFX	LE16SMCFX
Acier inox	71X	LE16SM71X

GAI-M Union femelle métrique cylindrique

Filetage femelle métrique (ISO 9974-1) / Cône EO 24°

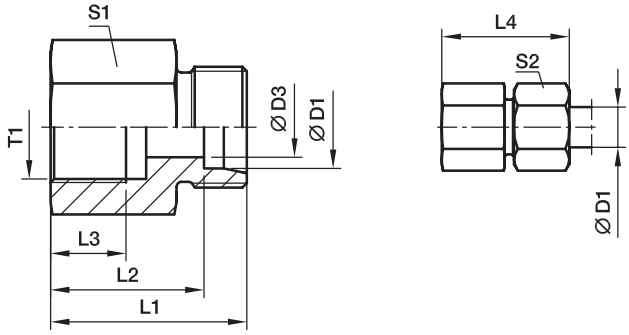

Séries	D1	T1	D3	L1	L2	L3	L4	S1	S2	Poids gr./pièce	Référence*	PN (bar)[1] CF	PN (bar)[1] 71
L[3])	06	M 10×1,0	4	26,5	19,5	8,0	34	14	14	18	**GAI06LM**	315	315
	08	M 12×1,5	6	31,0	24,0	12,0	39	17	17	32	**GAI08LM**	315	315
	10	M 14×1,5	8	32,0	25,0	12,0	40	19	19	39	**GAI10LM**	315	315
	12	M 16×1,5	10	33,0	26,0	12,0	41	22	22	52	**GAI12LM**	315	315
	15	M 18×1,5	12	35,0	28,0	12,0	43	24	27	68	**GAI15LM**	315	315
	18	M 22×1,5	15	37,0	29,5	14,0	46	30	32	111	**GAI18LM**	315	315
	22	M 26×1,5	19	42,0	34,5	16,0	51	32	36	123	**GAI22LM**	160	160
	28	M 33×2,0	24	45,0	37,5	18,0	54	41	41	211	**GAI28LM**	160	160
	35	M 42×2,0	30	51,0	40,5	20,0	62	55	50	459	**GAI35LM**	160	160
	42	M 48×2,0	36	53,0	42,0	22,0	65	60	60	522	**GAI42LM**	160	160
S[4])	06	M 12×1,5	4	33,0	26,0	12,0	41	17	17	35	**GAI06SM**	400	400
	08	M 14×1,5	5	33,0	26,0	12,0	41	17	19	42	**GAI08SM**	400	400
	10	M 16×1,5	7	34,0	26,5	12,0	43	22	22	58	**GAI10SM**	400	400
	12	M 18×1,5	8	35,0	27,5	12,0	44	24	24	70	**GAI12SM**	400	400
	14	M 20×1,5	10	39,0	31,0	14,0	49	27	27	95	**GAI14SM**	400	400
	16	M 22×1,5	12	39,0	30,5	14,0	49	30	30	114	**GAI16SM**	400	400
	20	M 27×2,0	16	45,0	34,5	16,0	56	36	36	189	**GAI20SM**	315	315
	25	M 33×2,0	20	49,0	37,0	18,0	61	41	46	235	**GAI25SM**	315	315
	30	M 42×2,0	25	55,0	41,5	20,0	68	55	50	490	**GAI30SM**	315	315
	38	M 48×2,0	32	59,0	43,0	22,0	74	60	60	597	**GAI38SM**	250	250

[1]) Pression mentionnée = article existant

[3]) L = Série légère; [4]) S = Série lourde

$$\frac{\text{PN (bar)}}{10} = \text{PN (MPa)}$$

Fourni sans écrou ni bague, pour livraison en raccord complet, voir page I7.

*Référence raccord: compléter les références avec les **suffixes** correspondant à la matière choisie.

Références complémentaires		
Matière	Suffixes correspondant à la surface et à la matière	Exemple
Acier, zingué, sans Cr(VI)	CFX	GAI16SMCFX
Acier inox	71X	GAI16SM71X

GAI-R Union femelle BSPP cylindrique

Filetage femelle BSPP (ISO 1179) / Cône EO 24°

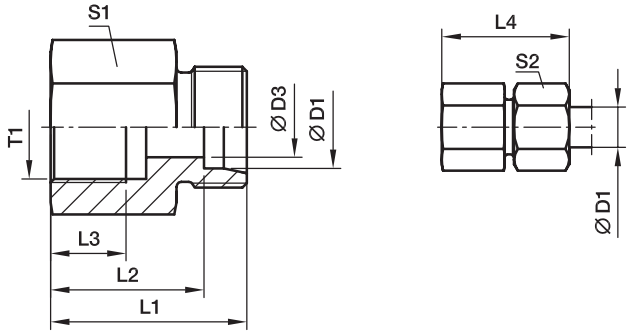

Séries	D1	T1	D3	L1	L2	L3	L4	S1	S2	Poids gr./pièce	Référence*	PN (bar)[1]) CF	71	MS
L[3])	06	G 1/8	4	26,0	19,0	8,0	34	14	14	18	**GAI06LR**	315	315	200
	06	G 1/4	4	31,0	24,0	12,0	39	19	14	39	**GAI06LR1/4**	315	315	200
	08	G 1/4	6	31,0	24,0	12,0	39	19	17	39	**GAI08LR**	315	315	200
	08	G 3/8	6	32,0	25,0	12,0	40	24	17	61	**GAI08LR3/8**	315	315	200
	08	G 1/2	6	36,0	29,0	14,0	44	27	17	80	**GAI08LR1/2**	315	315	200
	10	G 1/4	8	32,0	25,0	12,0	40	19	19	40	**GAI10LR**	315	315	200
	10	G 3/8	8	33,0	26,0	12,0	41	24	19	63	**GAI10LR3/8**	315	315	200
	10	G 1/2	8	37,0	30,0	14,0	45	27	19	81	**GAI10LR1/2**	315	315	200
	12	G 3/8	10	33,0	26,0	12,0	41	24	22	64	**GAI12LR**	315	315	200
	12	G 1/2	10	37,0	30,0	14,0	45	27	22	83	**GAI12LR1/2**	315	315	200
	15	G 1/2	12	38,0	31,0	14,0	46	27	27	87	**GAI15LR**	315	315	200
	18	G 1/2	15	38,0	30,5	14,0	47	27	32	89	**GAI18LR**	315	315	200
	18	G 3/8	15	34,0	26,5	12,0	43	27	32	95	**GAI18LR3/8**	315	315	200
	22	G 3/4	19	43,0	35,5	16,0	52	36	36	173	**GAI22LR**	160	160	100
	28	G 1	24	45,5	38,0	18,0	55	41	41	211	**GAI28LR**	160	160	100
	35	G 1 1/4	30	51,5	41,0	20,0	63	55	50	469	**GAI35LR**	160	160	100
	42	G 1 1/2	36	53,5	42,5	22,0	65	60	60	540	**GAI42LR**	160	160	100
S[4])	06	G 1/4	4	33,0	26,0	12,0	41	19	17	43	**GAI06SR**	400	400	
	08	G 1/4	5	33,0	26,0	12,0	41	19	19	47	**GAI08SR**	400	400	
	10	G 3/8	7	34,0	26,5	12,0	43	24	22	68	**GAI10SR**	400	400	
	12	G 3/8	8	34,0	26,5	12,0	43	24	24	71	**GAI12SR**	400	400	
	12	G 1/2	8	38,0	30,5	14,0	47	30	24	121	**GAI12SR1/2**	400	400	
	14	G 1/2	10	40,0	32,0	14,0	50	30	27	125	**GAI14SR**	400	400	
	16	G 1/2	12	40,0	31,5	14,0	50	30	30	126	**GAI16SR**	400	400	
	20	G 3/4	16	45,0	34,5	16,0	56	36	36	196	**GAI20SR**	315	315	
	25	G 1	20	49,5	37,5	18,0	62	41	46	246	**GAI25SR**	315	315	
	30	G 1 1/4	25	55,5	42,0	22,0	69	55	50	537	**GAI30SR**	315	315	
	38	G 1 1/2	32	59,5	43,5	22,0	74	60	60	649	**GAI38SR**	250	250	

[1]) Pression mentionnée = article existant

[3]) L = Série légère; [4]) S = Série lourde

$\frac{\text{PN (bar)}}{10}$ = PN (MPa)

Fourni sans écrou ni bague, pour livraison en raccord complet, voir page I7.

Références complémentaires		
Matière	Suffixes correspondant à la surface et à la matière	Exemple
Acier, zingué, sans Cr(VI)	CFX	GAI16SRCFX
Acier inox	71X	GAI16SR71X
Laiton	MSX	GAI16SRMSX

*Référence raccord: compléter les références avec les **suffixes** correspondant à la matière choisie.

GAI-NPT Union femelle NPT

Filetage femelle NPT (SAE 476) / Cône EO 24°

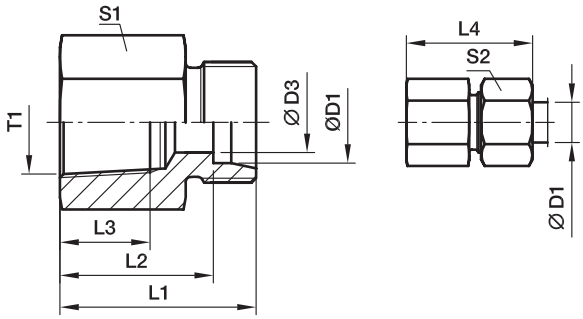

Séries	D1	T1	D3	L1	L2	L3	L4	S1	S2	Poids gr./pièce	Référence*	PN (bar)[1] CF	PN (bar)[1] 71
L[3])	06	1/8-27 NPT	4	26,0	19,0	11,6	34	14	14	19	**GAI06L1/8NPT**	315	315
	06	1/4-18 NPT	4	30,5	23,5	16,4	38	19	14	38	**GAI06L1/4NPT**	315	315
	08	1/4-18 NPT	6	30,5	23,5	16,4	38	19	17	39	**GAI08L1/4NPT**	315	315
	10	1/4-18 NPT	8	31,0	24,0	16,4	39	19	19	40	**GAI10L1/4NPT**	315	315
	12	3/8-18 NPT	10	34,0	27,0	17,4	42	24	22	69	**GAI12L3/8NPT**	315	315
	12	1/2-14 NPT	10	39,0	32,0	22,6	47	27	22	91	**GAI12L1/2NPT**	315	315
	15	1/2-14 NPT	12	40,0	33,0	22,6	48	27	27	96	**GAI15L1/2NPT**	315	315
	18	1/2-14 NPT	15	40,0	32,5	22,6	49	27	32	99	**GAI18L1/2NPT**	315	315
	22	3/4-14 NPT	19	43,0	35,5	23,1	52	36	36	184	**GAI22L3/4NPT**	160	160
	28	1-11,5 NPT	24	48,0	40,5	27,8	57	41	41	238	**GAI28L1NPT**	160	160
	35	1 1/4-11,5 NPT	30	51,0	40,5	28,3	62	55	50	424	**GAI35L11/4NPT**	160	160
	42	1 1/2-11,5 NPT	36	53,0	42,0	28,3	65	60	60	547	**GAI42L11/2NPT**	160	160
S[4])	06	1/8-27 NPT	4	29,0	22,0	11,6	36	14	17	25	**GAI06S1/8NPT**	400	400
	06	1/4-18 NPT	4	33,0	26,0	16,4	41	19	17	41	**GAI06S1/4NPT**	400	400
	08	1/4-18 NPT	5	33,0	26,0	16,4	41	19	19	42	**GAI08S1/4NPT**	400	400
	10	3/8-18 NPT	7	35,0	27,0	17,4	44	24	22	74	**GAI10S3/8NPT**	400	400
	12	1/4-18 NPT	8	32,5	25,0	16,4	41	22	24	81	**GAI12S1/4NPT**	400	400
	12	3/8-18 NPT	8	35,0	27,5	17,4	44	24	24	76	**GAI12S3/8NPT**	400	400
	12	1/2-14 NPT	8	41,0	33,5	22,6	50	27	24	101	**GAI12S1/2NPT**	400	400
	14	1/2-14 NPT	10	43,0	35,0	22,6	53	27	27	108	**GAI14S1/2NPT**	400	400
	16	1/2-14 NPT	12	43,0	34,5	22,6	50	27	30	111	**GAI16S1/2NPT**	400	400
	20	1/2-14 NPT	16	44,0	33,5	22,6	55	32	36	129	**GAI20S1/2NPT**	315	315
	20	3/4-14 NPT	16	46,0	35,5	23,1	57	36	36	214	**GAI20S3/4NPT**	315	315
	25	1-11,5 NPT	20	53,0	41,0	27,8	65	41	46	288	**GAI25S1NPT**	315	315
	30	1 1/4-11,5 NPT	25	57,0	43,5	28,3	70	55	50	559	**GAI30S11/4NPT**	315	315
	38	1 1/2-11,5 NPT	32	59,0	43,0	28,3	74	60	60	632	**GAI38S11/2NPT**	250	250

[1]) Pression mentionnée = article existant

[3]) L = Série légère; [4]) S = Série lourde

$\frac{\text{PN (bar)}}{10}$ = PN (MPa)

Fourni sans écrou ni bague, pour livraison en raccord complet, voir page I7.

*Référence raccord: compléter les références avec les **suffixes** correspondant à la matière choisie.

Références complémentaires		
Matière	Suffixes correspondant à la surface et à la matière	Exemple
Acier, zingué, sans Cr(VI)	CFX	GAI16S1/2NPTCFX
Acier inox	71X	GAI16S1/2NPT71X

RI-ED Adapteur mâle/femelle BSPP avec joint ED

Filetage mâle BSPP – Etanchéité ED (ISO 1179) / Filetage femelle BSPP (ISO 1179-1)

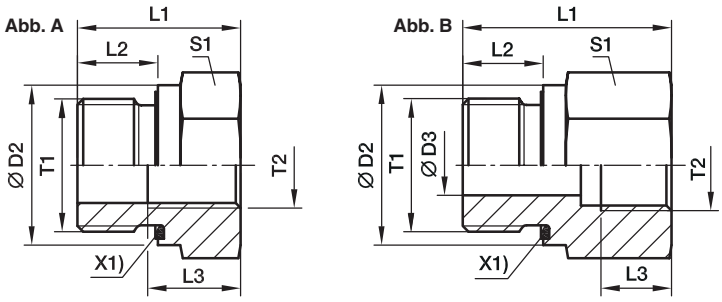

X1) Joint Eolastic ED

Filetage T1	Taraudage T2	D2	D3	L1	L2	L3	S1	Fig.	Poids gr./pièce	Référence*	PN (bar)[1] CF	PN (bar)[1] 71
G 1/8 A	G 1/4	14	4	31,0	8	12,0	19	B	41	**RI1/8EDX1/4**	400	400
G 1/8 A	G 3/8	14	4	32,0	8	12,0	24	B	63	**RI1/8EDX3/8**	400	400
G 1/4 A	G 1/8	19	5	29,0	12	8,0	19	B	41	**RI1/4EDX1/8**	400	400
G 1/4 A	G 3/8	19	5	36,0	12	12,0	24	B	69	**RI1/4EDX3/8**	400	400
G 1/4 A	G 1/2	19	5	40,0	12	14,0	30	B	120	**RI1/4EDX1/2**	400	400
G 1/4 A	G 3/4	19	5	43,0	12	16,0	36	B	171	**RI1/4EDX3/4**	400	400
G 3/8 A	G 1/8	22		22,5	12	8,0	22	A	38	**RI3/8EDX1/8**	400	400
G 3/8 A	G 1/4	22	8	36,0	12	12,0	22	B	68	**RI3/8EDX1/4**	400	400
G 3/8 A	G 1/2	22	8	41,0	12	14,0	30	B	124	**RI3/8EDX1/2**	400	400
G 3/8 A	G 3/4	22	8	44,0	12	16,0	36	B	182	**RI3/8EDX3/4**	315	315
G 1/2 A	G 1/8	27		24,0	14	8,0	27	A	65	**RI1/2EDX1/8**	400	400
G 1/2 A	G 1/4	27		24,0	14	12,0	27	A	56	**RI1/2EDX1/4**	400	400
G 1/2 A	G 3/8	27	12	37,0	14	12,0	27	B	95	**RI1/2EDX3/8**	400	400
G 1/2 A	G 3/4	27	12	46,0	14	16,0	36	B	183	**RI1/2EDX3/4**	315	315
G 1/2 A	G 1	27	12	49,0	14	18,0	41	B	232	**RI1/2EDX1**	315	315
G 1/2 A	G 1 1/4	27	10	53,0	14	20,0	55	B	481	**RI1/2EDX11/4**	315	315
G 3/4 A	G 1/4	32		26,0	16	12,0	32	A	103	**RI3/4EDX1/4**	315	315
G 3/4 A	G 3/8	32		26,0	16	12,0	32	A	86	**RI3/4EDX3/8**	315	315
G 3/4 A	G 1/2	32	16	43,0	16	14,0	32	B	156	**RI3/4EDX1/2**	315	315
G 3/4 A	G 1	32	16	51,0	16	18,0	41	B	237	**RI3/4EDX1**	315	315
G 3/4 A	G 1 1/4	32	16	55,0	16	20,0	55	B	486	**RI3/4EDX11/4**	315	315
G 3/4 A	G 1 1/2	32	16	57,0	16	22,0	60	B	561	**RI3/4EDX11/2**	250	250
G 1 A	G 1/4	40		29,0	18	12,0	41	A	197	**RI1EDX1/4**	315	315
G 1 A	G 3/8	40		29,0	18	12,0	41	A	179	**RI1EDX3/8**	315	315
G 1 A	G 1/2	40		29,0	18	14,0	41	A	153	**RI1EDX1/2**	315	315
G 1 A	G 3/4	40	20	49,0	18	16,0	41	B	290	**RI1EDX3/4**	315	315
G 1 A	G 1 1/4	40	20	57,0	18	20,0	55	B	503	**RI1EDX11/4**	315	315
G 1 A	G 1 1/2	40	20	59,0	18	22,0	60	B	585	**RI1EDX11/2**	250	250
G 1 1/4 A	G 1/2	50		32,0	20	14,0	50	A	313	**RI11/4EDX1/2**	315	315
G 1 1/4 A	G 3/4	50		32,0	20	16,0	50	A	393	**RI11/4EDX3/4**	315	315
G 1 1/4 A	G 1	50	25	52,0	20	18,0	50	B	469	**RI11/4EDX1**	315	315
G 1 1/4 A	G 1 1/2	50	25	60,0	20	22,0	60	B	624	**RI11/4EDX11/2**	250	250
G 1 1/2 A	G 1/2	55		36,0	22	14,0	55	A	470	**RI11/2EDX1/2**	250	250
G 1 1/2 A	G 3/4	55		36,0	22	16,0	55	A	415	**RI11/2EDX3/4**	250	250
G 1 1/2 A	G 1	55		36,0	22	18,0	55	A	338	**RI11/2EDX1**	250	250
G 1 1/2 A	G 1 1/4	55	32	58,0	22	20,0	55	B	542	**RI11/2EDX11/4**	250	250
G 2 A	G 1 1/2	75	40	65,0	24	22,0	75	B	1309	**RI2EDX11/2**	160	

[1]) Pression mentionnée = article existant

$\frac{\text{PN (bar)}}{10}$ = PN (MPa)

Référence pour joints d'étanchéité alternatifs, voire page I7.

*Référence raccord: compléter les références avec les **suffixes** correspondant à la matière choisie.

Références complémentaires			
Matière	Suffixes correspondant à la surface et à la matière	Exemple	Matière d'étanchéité standard (pas de suffixe nécessaire)
Acier, zingué, sans Cr(VI)	CF	RI1EDX1/2CF	NBR
Acier inox	71	RI1EDX1/271	VIT

RI Adapteur mâle/femelle BSPP

Filetage mâle BSPP – Arête étanche métallique (ISO 1179) /
Filetage femelle BSPP (ISO 1179-1)

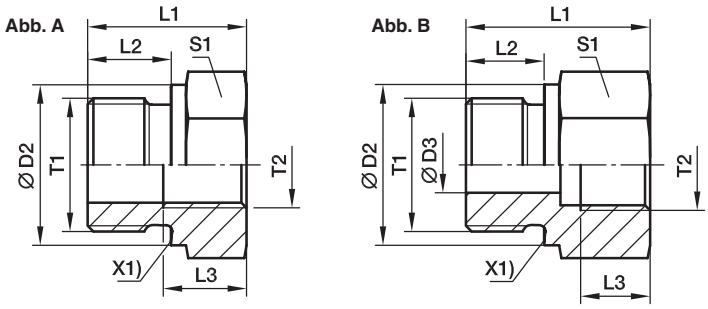

X1) Arête coupante

Filetage T1	Taraudage T2	D2	D3	L1	L2	L3	S1	Fig.	Poids gr./pièce	Référence*	PN (bar)[1] CF	71	MS
G 1/8 A	G 1/4	14	4	31,0	8	12,0	19	B	42	**RI1/8X1/4**	400	400	250
G 1/8 A	G 3/8	14	4	32,0	8	12,0	24	B	63	**RI1/8X3/8**	400	400	250
G 1/4 A	G 1/8	18	5	28,0	12	8,0	19	B	38	**RI1/4X1/8**	400	400	250
G 1/4 A	G 3/8	18	5	36,0	12	12,0	24	B	69	**RI1/4X3/8**	400	400	250
G 1/4A	G 1/2	18	5	40,0	12	14,0	30	B	116	**RI1/4X1/2**	400	400	250
G 1/4 A	G 3/4	18	5	43,0	12	16,0	36	B	170	**RI1/4X3/4**	315	315	200
G 3/8 A	G 1/8	22		22,5	12	8,0	22	A	39	**RI3/8X1/8**	400	400	250
G 3/8 A	G 1/4	22	8	36,0	12	12,0	22	B	68	**RI3/8X1/4**	400	400	250
G 3/8 A	G 1/2	22	8	41,0	12	14,0	30	B	125	**RI3/8X1/2**	400	400	250
G 3/8 A	G 3/4	22	8	44,0	12	16,0	36	B	183	**RI3/8X3/4**	315	315	200
G 1/2 A	G 1/8	26		24,0	14	8,0	27	A	66	**RI1/2X1/8**	400	400	250
G 1/2 A	G 1/4	26		24,0	14	12,0	27	A	56	**RI1/2X1/4**	315	315	200
G 1/2 A	G 3/8	26	12	37,0	14	12,0	27	B	94	**RI1/2X3/8**	315	315	200
G 1/2 A	G 3/4	26	12	46,0	14	16,0	36	B	182	**RI1/2X3/4**	315	315	200
G 1/2 A	G 1	26	12	49,0	14	18,0	41	B	221	**RI1/2X1**	315	315	200
G 1/2 A	G 1 1/4	26	10	53,0	14	20,0	55	B	482	**RI1/2X11/4**	160	160	
G 3/4 A	G 1/4	32		26,0	16	12,0	32	A	103	**RI3/4X1/4**	315	315	200
G 3/4 A	G 3/8	32		26,0	16	12,0	32	A	87	**RI3/4X3/8**	315	315	200
G 3/4 A	G 1/2	32	16	40,0	16	14,0	32	B	143	**RI3/4X1/2**	315	315	200
G 3/4 A	G 1	32	16	51,0	16	18,0	41	B	235	**RI3/4X1**	315	315	200
G 3/4 A	G 1 1/4	32	16	55,0	16	20,0	55	B	481	**RI3/4X11/4**	160	160	
G 3/4 A	G 1 1/2	32	16	57,0	16	22,0	60	B	560	**RI3/4X11/2**	160	160	
G 1 A	G 1/4	39		29,0	18	12,0	41	A	195	**RI1X1/4**	315	315	
G 1 A	G 3/8	39		29,0	18	12,0	41	A	179	**RI1X3/8**	315	315	200
G 1 A	G 1/2	39		29,0	18	14,0	41	A	157	**RI1X1/2**	315	315	200
G 1 A	G 3/4	39	20	47,0	18	16,0	41	B	278	**RI1X3/4**	315	315	200
G 1 A	G 1 1/4	39	20	57,0	18	20,0	55	B	530	**RI1X11/4**	160	160	100
G 1 A	G 1 1/2	39	20	59,0	18	22,0	60	B	585	**RI1X11/2**	160	160	100
G 1 1/4 A	G 1/2	49		32,0	20	14,0	50	A	308	**RI11/4X1/2**	160	160	100
G 1 1/4 A	G 3/4	49		32,0	20	16,0	50	A	267	**RI11/4X3/4**	160	160	100
G 1 1/4 A	G 1	49	25	52,0	20	18,0	50	B	458	**RI11/4X1**	160	160	100
G 1 1/4 A	G 1 1/2	49	25	60,0	20	22,0	60	B	616	**RI11/4X11/2**	160	160	100
G 1 1/2 A	G 1/2	55		36,0	22	14,0	55	A	477	**RI11/2X1/2**	160	160	100
G 1 1/2 A	G 3/4	55		36,0	22	16,0	55	A	402	**RI11/2X3/4**	160	160	100
G 1 1/2 A	G 1	55		36,0	22	18,0	55	A	337	**RI11/2X1**	160	160	100
G 1 1/2 A	G 1 1/4	55	32	58,0	22	20,0	55	B	542	**RI11/2X11/4**	160	160	100
G 2 A	G 1 1/2	68	40	62,0	24	22,0	70	B	990	**RI2X11/2**	160		

[1]) Pression mentionnée = article existant

$\frac{\text{PN (bar)}}{10}$ = PN (MPa)

*Référence raccord: compléter les références avec les **suffixes** correspondant à la matière choisie.

Références complémentaires		
Matière	Suffixes correspondant à la surface et à la matière	Exemple
Acier, zingué, sans Cr(VI)	CFX	RI1X1/2CFX
Acier inox	71X	RI1X1/271X
Laiton	MSX	RI1X1/2MSX

MAV Union femelle BSPP pour manomètre

Filetage femelle BSPP / Cône EO 24°

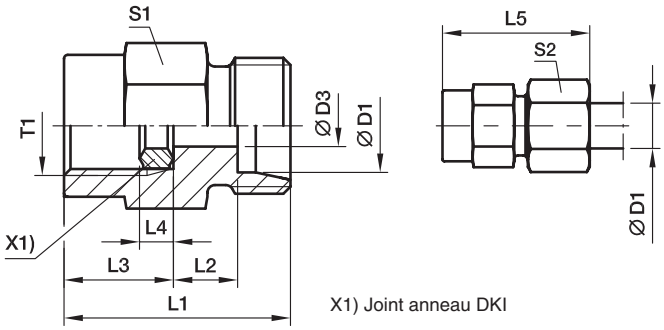

Séries	D1	T1	D3	L1	L2	L3	L4	L5	S1	S2	Poids gr./pièce	Référence*	PN (bar)[1]) CF	71	MS
LL[2])	04	G 1/4	2,5	27	8,5	14,5	4,5	33	19	10	33	**MAV04LLROMD**	100		
L[3])	06	G 1/4	2,5	29	7,5	14,5	4,5	37	19	14	37	**MAV06LROMD**	315	315	200
	08	G 1/4	5,5	29	7,5	14,5	4,5	37	19	17	38	**MAV08LROMD**	315	315	200
	10	G 1/4	5,5	30	8,5	14,5	4,5	38	19	19	41	**MAV10LROMD**	315	315	200
	12	G 1/4	5,5	30	8,5	14,5	4,5	38	19	22	43	**MAV12LROMD**	315	315	200
S[4])	06	G 1/2	3,5	38	11,0	20,0	5,0	46	27	17	86	**MAV06SROMD**	630	630	400
	08	G 1/2	3,5	38	11,0	20,0	5,0	46	27	19	86	**MAV08SROMD**	630	630	400
	10	G 1/2	7,5	38	10,5	20,0	5,0	47	27	22	88	**MAV10SROMD**	630	630	400
	12	G 1/2	7,5	38	10,5	20,0	5,0	47	27	24	93	**MAV12SROMD**	630	630	400

[1]) Pression mentionnée = article existant

[2]) LL = Série très légère; [3]) L = Série légère; [4]) S = Série lourde

$\frac{\text{PN (bar)}}{10}$ = PN (MPa)

Fourni sans écrou ni bague, pour livraison en raccord complet et/ou autre matière de joint, voir page I7.

Références complémentaires		
Matière	Suffixes correspondant à la surface et à la matière	Exemple
Acier, zingué, sans Cr(VI)	CF	MAV10SROMDCF
Acier inox	71	MAV10SROMD71
Laiton	MS	MAV10SROMDMS

*Référence raccord: compléter les références avec les **suffixes** correspondant à la matière choisie.

MAVE Union femelle BSPP pour manomètre avec joint torique

Filetage femelle BSPP / Cône EO 24° avec joint torique

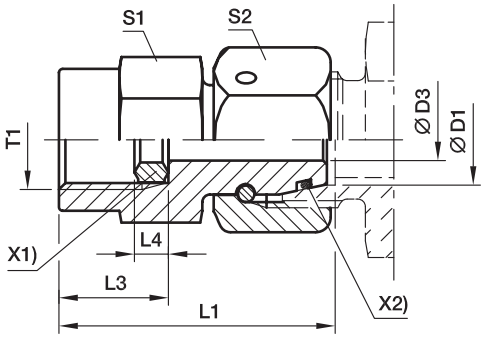

X1) Joint anneau DKI
X2) Joint torique OR

Séries	D1	T1	D3	L1	L3	L4	S1	S2	Poids gr./pièce	Référence*	PN (bar)[1] CF	PN (bar)[1] 71
L[3])	06	G 1/4	2,5	35,5	14,5	4,5	19	14	46	**MAVE06LR**	315	315
	08	G 1/4	4,0	35,5	14,5	4,5	19	17	52	**MAVE08LR**	315	315
	10	G 1/4	5,5	36,0	14,5	4,5	19	19	59	**MAVE10LR**	315	315
	12	G 1/4	5,5	36,0	14,5	4,5	19	22	70	**MAVE12LR**	315	315
S[4])	06	G 1/2	2,5	42,5	20,0	5,0	27	17	95	**MAVE06SR**	630	630
	06	G 1/4	2,5	35,5	14,5	4,5	19	17	52	**MAVE06SR1/4**	630	630
	08	G 1/2	4,0	43,0	20,0	5,0	27	19	100	**MAVE08SR**	630	630
	08	G 1/4	4,0	35,5	14,5	4,5	19	19	58	**MAVE08SR1/4**	630	630
	10	G 1/2	6,0	43,5	20,0	5,0	27	22	109	**MAVE10SR**	630	630
	10	G 1/4	7,0	39,0	14,5	4,5	19	22	67	**MAVE10SR1/4**	630	630
	12	G 1/2	7,0	45,0	20,0	5,0	27	24	125	**MAVE12SR**	630	630
	12	G 1/4	7,0	39,0	14,5	4,5	19	24	83	**MAVE12SR1/4**	630	630

[1]) Pression mentionnée = article existant

[3]) L = Série légère; [4]) S = Série lourde

$\frac{\text{PN (bar)}}{10}$ = PN (MPa)

Référence pour joints d'étanchéité alternatifs, voire page I7.

*Référence raccord: compléter les références avec les **suffixes** correspondant à la matière choisie.

Références complémentaires			
Matière	Suffixes correspondant à la surface et à la matière	Exemple	Matière d'étanchéité standard (pas de suffixe nécessaire)
Acier, zingué, sans Cr(VI)	CF	MAVE10SRCF	NBR
Acier inox	71	MAVE10SR71	VIT

ROV Bouchons pour tube

Cône EO 24°

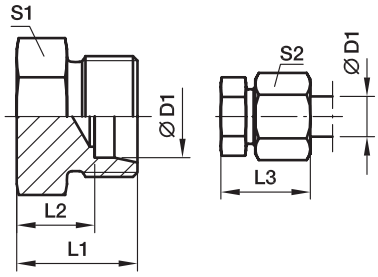

Séries	D1	L1	L2	L3	S1	S2	Poids gr./pièce	Référence*	PN (bar)[1]) CF	71
L[3])	06	14	7,0	22	12	14	8	**ROV06L**	315	315
	08	15	8,0	23	14	17	13	**ROV08L**	315	315
	10	16	9,0	24	17	19	17	**ROV10L**	315	315
	12	17	10,0	25	19	22	24	**ROV12L**	315	315
	15	18	11,0	26	24	27	41	**ROV15L**	315	315
	18	19	11,5	28	27	32	56	**ROV18L**	315	315
	22	21	13,5	30	32	36	84	**ROV22L**	160	160
	28	22	14,5	31	41	41	138	**ROV28L**	160	160
	35	25	14,5	36	46	50	203	**ROV35L**	160	160
	42	27	16,0	39	55	60	318	**ROV42L**	160	160
S[4])	06	18	11,0	26	14	17	17	**ROV06S**	630	630
	08	20	13,0	28	17	19	28	**ROV08S**	630	630
	10	20	12,5	29	19	22	33	**ROV10S**	630	630
	12	22	14,5	31	22	24	50	**ROV12S**	630	630
	14	24	16,0	34	24	27	62	**ROV14S**	630	630
	16	24	15,5	34	27	30	75	**ROV16S**	400	400
	20	28	17,5	39	32	36	125	**ROV20S**	400	400
	25	32	20,0	44	41	46	229	**ROV25S**	400	400
	30	34	20,5	47	46	50	310	**ROV30S**	400	400
	38	39	23,0	54	55	60	508	**ROV38S**	315	315

[1]) Pression mentionnée = article existant

[3]) L = Série légère: [4]) S = Série lourde

$\frac{\text{PN (bar)}}{10}$ = PN (MPa)

Fourni sans écrou ni bague, pour livraison en raccord complet, voir page I7.

*Référence raccord: compléter les références avec les **suffixes** correspondant à la matière choisie.

Références complémentaires		
Matière	Suffixes correspondant à la surface et à la matière	Exemple
Acier, zingué, sans Cr(VI)	CFX	ROV16SCFX
Acier inox	71X	ROV16S71X

VSTI M-OR Bouchons – tête 6 pans creux

Filetage mâle métrique avec joint torique (ISO 6149)

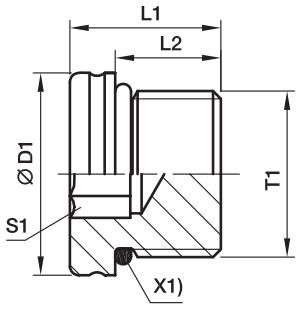

X1) Joint torique OR

T1	D1	L1	L2	S1	Poids gr./pièce	Référence*	PN (bar)[1] CF
M 08×1,0	12	13,0	9,5	4	6	**VSTI8X1OR**	630
M 10×1,0	13	13,5	9,5	5	8	**VSTI10X1OR**	630
M 12×1,5	17	15,0	11,0	6	14	**VSTI12X1.5OR**	630
M 14×1,5	19	16,0	11,0	6	20	**VSTI14X1.5OR**	630
M 16×1,5	21	17,5	12,5	8	26	**VSTI16X1.5OR**	630
M 18×1,5	23	19,0	14,0	8	37	**VSTI18X1.5OR**	630
M 22×1,5	27	20,0	15,0	10	58	**VSTI22X1.5OR**	630
M 26×1,5	31	21,0	16,0	12	77	**VSTI26X1.5OR**	400
M 27×2,0	32	23,5	18,5	12	95	**VSTI27X2OR**	400
M 33×2,0	38	25,0	18,5	14	148	**VSTI33X2OR**	400
M 42×2,0	48	25,5	19,0	22	233	**VSTI42X2OR**	400
M 48×2,0	55	28,0	21,5	24	336	**VSTI48X2OR**	400

[1]) Pression mentionnée = article existant

$\frac{\text{PN (bar)}}{10}$ = PN (MPa)

Référence pour joints d'étanchéité alternatifs, voire page I7.

*Référence raccord: compléter les références avec les **suffixes** correspondant à la matière choisie.

Références complémentaires			
Matière	Suffixes correspondant à la surface et à la matière	Exemple	Matière d'étanchéité standard (pas de suffixe nécessaire)
Acier, zingué, sans Cr(VI)	CF	VSTI18X1.5ORCF	NBR

VSTI M/R-ED Bouchons – tête 6 pans creux

M : Filetage mâle métrique – Etanchéité ED (ISO 9974)
R : Filetage mâle BSPP – Etancheité ED (ISO 1179)

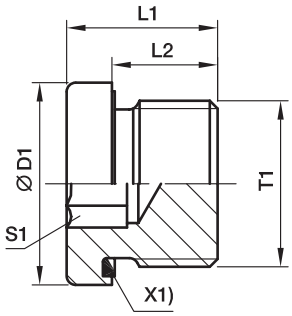

X1) Joint Eolastic ED

Filetage metrique cyl. T1	Filetage cylindrique BSPP T1	D1	L1	L2	S1	Poids gr./pièce	Référence*	Référence*	PN (bar)[1]) CF	PN (bar)[1]) 71
M 10×1,0	G 1/8 A	14,0	12,3	8	5	8	**VSTI10X1ED**	**VSTI1/8ED**	400	400
M 12×1,5		17,0	17,3	12	6	14	**VSTI12X1.5ED**		400	400
M 14×1,5	G 1/4 A	19,0	17,3	12	6	20	**VSTI14X1.5ED**	**VSTI1/4ED**	400	400
M 16×1,5	G 3/8 A	22,0	17,3	12	8	25	**VSTI16X1.5ED**	**VSTI3/8ED**	400	400
M 18×1,5		24,0	17,3	12	8	32	**VSTI18X1.5ED**		400	400
M 20×1,5		26,0	19,3	14	10	42	**VSTI20X1.5ED**		400	400
M 22×1,5	G 1/2 A	27,0	19,3	14	10	51	**VSTI22X1.5ED**	**VSTI1/2ED**	400	400
M 26×1,5		32,0	21,3	16	12	78	**VSTI26X1.5ED**		400	400
M 27×2,0	G 3/4 A	32,0	21,3	16	12	79	**VSTI27X2ED**	**VSTI3/4ED**	400	400
M 33×2,0	G 1 A	40,0	22,8	16	17	130	**VSTI33X2ED**	**VSTI1ED**	400	400
M 42×2,0	G 1 1/4 A	50,0	22,8	16	22	198	**VSTI42X2ED**	**VSTI11/4ED**	315	315
M 48×2,0	G 1 1/2 A	55,0	22,8	16	24	263	**VSTI48X2ED**	**VSTI11/2ED**	315	315

[1]) Pression mentionnée = article existant

$\frac{\text{PN (bar)}}{10}$ = PN (MPa)

Référence pour joints d'étanchéité alternatifs, voire page I7.

Références complémentaires			
Matière	Suffixes correspondant à la surface et à la matière	Exemple	Matière d'étanchéité standard (pas de suffixe nécessaire)
Acier, zingué, sans Cr(VI)	CF	VSTI1/2EDCF	NBR
Acier inox	71	VSTI1/2ED71	VIT

*Référence raccord: compléter les références avec les **suffixes** correspondant à la matière choisie.

VKA Obturateurs pour cônes 24° avec joint torique

Cône EO 24° avec joint torique

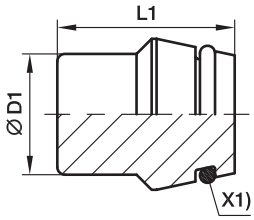

X1) Joint torique OR

Séries	D1	L1	Poids gr./pièce	Référence*	PN (bar)[1] CF	71	MS
L[3])	06	18,5	6	**VKA06**	500	315	200
	08	18,5	9	**VKA08**	500	315	200
	10	20,0	15	**VKA10**	500	315	200
	12	20,5	21	**VKA12**	400	315	200
	15	20,5	32	**VKA15**	400	315	200
	18	22,5	49	**VKA18**	400	315	200
	22	25,0	80	**VKA22**	250	160	100
	28	25,5	131	**VKA28**	250	160	100
	35	30,0	240	**VKA35**	250	160	100
	42	30,0	343	**VKA42**	250	160	100
S[4])	06	18,5	6	**VKA06**	800	630	400
	08	18,5	9	**VKA08**	800	630	400
	10	20,0	15	**VKA10**	800	630	400
	12	20,5	21	**VKA12**	630	630	400
	14	22,5	30	**VKA14**	630	630	400
	16	23,5	40	**VKA16**	630	400	250
	20	28,5	78	**VKA20**	420	400	250
	25	29,0	120	**VKA25**	420	400	250
	30	30,5	180	**VKA30**	420	400	250
	38	33,0	309	**VKA38**	420	315	200

[1]) Pression mentionnée = article existant

[3]) L = Série légère: [4]) S = Série lourde

$\frac{\text{PN (bar)}}{10}$ = PN (MPa)

Référence pour joints d'étanchéité alternatifs, voire page I7.

Références complémentaires			
Matière	Suffixes correspondant à la surface et à la matière	Exemple	Matière d'étanchéité standard (pas de suffixe nécessaire)
Acier, zingué, sans Cr(VI)	CF	VKA16CF	NBR
Acier inox	71	VKA1671	VIT
Laiton	MS	VKA16MS	NBR

*Référence raccord: compléter les références avec les **suffixes** correspondant à la matière choisie.

VKAM Obturateurs avec écrou et joint torique pour cône 24°

Cône EO 24° avec joint torique

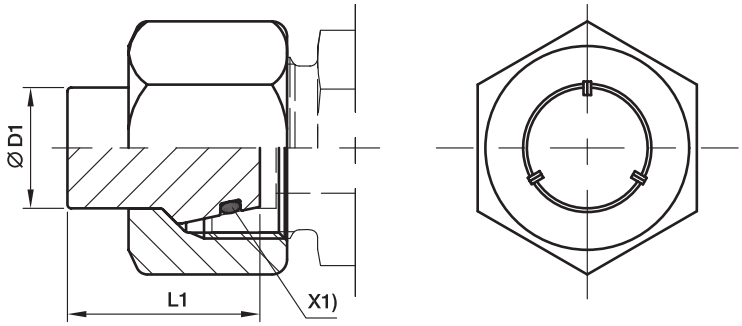

X1) Joint torique OR

Séries	D1	L1	Poids gr./pièce	Référence*	PN (bar)[1] CF	PN (bar)[1] 71
L[3])	06	18,5	15	**VKAM06L**	500	315
	08	18,5	24	**VKAM08L**	500	315
	10	20,0	33	**VKAM10L**	500	315
	12	20,5	46	**VKAM12L**	400	315
	15	20,5	73	**VKAM15L**	400	315
	18	22,5	111	**VKAM18L**	400	315
	22	25,0	162	**VKAM22L**	250	160
	28	25,5	220	**VKAM28L**	250	160
	35	30,0	376	**VKAM35L**	250	160
	42	30,0	558	**VKAM42L**	250	160
S[4])	06	18,5	23	**VKAM06S**	800	630
	08	18,5	29	**VKAM08S**	800	630
	10	20,0	46	**VKAM10S**	800	630
	12	20,5	55	**VKAM12S**	630	630
	14	22,5	83	**VKAM14S**	630	630
	16	23,5	106	**VKAM16S**	630	400
	20	28,5	180	**VKAM20S**	420	400
	25	29,0	322	**VKAM25S**	420	400
	30	30,5	398	**VKAM30S**	420	400
	38	33,0	647	**VKAM38S**	420	315

[1]) Pression mentionnée = article existant

[3]) L = Série légère: [4]) S = Série lourde

$\frac{\text{PN (bar)}}{10} = \text{PN (MPa)}$

Référence pour joints d'étanchéité alternatifs, voire page I7.

Références complémentaires			
Matière	Suffixes correspondant à la surface et à la matière	Exemple	Matière d'étanchéité standard (pas de suffixe nécessaire)
Acier, zingué, sans Cr(VI)	CF	VKAM16SCF	NBR
Acier inox	71	VKAM16S71	VIT

*Référence raccord: compléter les références avec les **suffixes** correspondant à la matière choisie.

BUZ Obturateurs pour cônes 24°

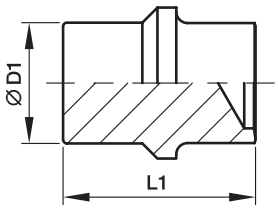

Séries	D1	L1	Poids gr./pièce	Référence*	PN (bar)[1]) CF	71	MS
L[3])	06	19,5	5	**BUZ06L**	315	315	200
	08	19,5	8	**BUZ08L**	315	315	200
	10	21,0	13	**BUZ10L**	315	315	200
	12	21,8	20	**BUZ12L**	315	315	200
	15	22,0	30	**BUZ15L**	315	315	200
	18	24,0	45	**BUZ18L**	315	315	200
	22	26,0	74	**BUZ22L**	160	160	100
	28	26,5	117	**BUZ28L**	160	160	100
	35	32,0	217	**BUZ35L**	160	160	100
	42	32,5	308	**BUZ42L**	160	160	100
S[4])	06	19,5	5	**BUZ06L**	630	630	400
	08	19,5	8	**BUZ08L**	630	630	400
	10	21,0	13	**BUZ10L**	630	630	400
	12	21,8	20	**BUZ12L**	630	630	400
	14	23,5	28	**BUZ14S**	630	630	400
	16	25,5	39	**BUZ16S**	400	400	250
	20	30,5	73	**BUZ20S**	400	400	250
	25	32,5	119	**BUZ25S**	400	400	250
	30	35,5	181	**BUZ30S**	400	400	250
	38	40,0	325	**BUZ38S**	315	315	200

[1]) Pression mentionnée = article existant

[3]) L = Série légère; [4]) S = Série lourde

$\frac{\text{PN (bar)}}{10}$ = PN (MPa)

*Référence raccord: compléter les références avec les **suffixes** correspondant à la matière choisie.

Références complémentaires		
Matière	Suffixes correspondant à la surface et à la matière	Exemple
Acier, zingué, sans Cr(VI)	CFX	BUZ16SCFX
Acier inox	71X	BUZ16S71X
Laiton	MSX	BUZ16SMSX

BUZM Obturateurs pour cônes 24° avec écrou

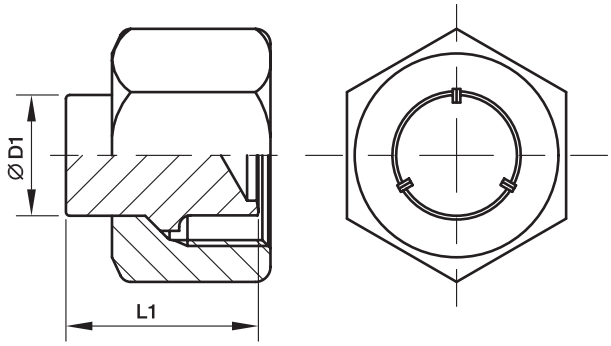

Séries	D1	L1	Poids gr./pièce	Référence*	PN (bar)[1] CF	71
L[3])	06	19,5	15	**BUZM06L**	315	315
	08	19,5	23	**BUZM08L**	315	315
	10	21,0	31	**BUZM10L**	315	315
	12	21,8	45	**BUZM12L**	315	315
	15	22,0	71	**BUZM15L**	315	315
	18	24,0	107	**BUZM18L**	315	315
	22	26,0	156	**BUZM22L**	160	160
	28	26,5	206	**BUZM28L**	160	160
	35	32,0	354	**BUZM35L**	160	160
	42	32,5	524	**BUZM42L**	160	160
S[4])	06	19,5	23	**BUZM06S**	630	630
	08	19,5	28	**BUZM08S**	630	630
	10	21,0	44	**BUZM10S**	630	630
	12	21,8	54	**BUZM12S**	630	630
	14	23,5	81	**BUZM14S**	630	630
	16	25,5	105	**BUZM16S**	400	400
	20	30,5	176	**BUZM20S**	400	400
	25	32,5	321	**BUZM25S**	400	400
	30	35,5	399	**BUZM30S**	400	400
	38	40,0	664	**BUZM38S**	315	315

[1]) Pression mentionnée = article existant

[3]) L = Série légère; [4]) S = Série lourde

$\frac{\text{PN (bar)}}{10}$ = PN (MPa)

*Référence raccord: compléter les références avec les **suffixes** correspondant à la matière choisie.

Références complémentaires		
Matière	Suffixes correspondant à la surface et à la matière	Exemple
Acier, zingué, sans Cr(VI)	CF	BUZM16SCF
Acier inox	71	BUZM16S71

GM écrous pour traversées de cloisons

pour traversées de cloisons SV et WSV

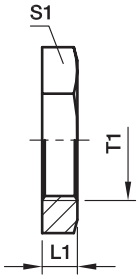

Séries	∅ ext. de tube	T1	L1	S1	Poids gr./pièce	Référence Acier CF	Acier inox 71	Laiton MS
L[3])	06	M 12×1,5	6	17	7	**GM06LCFX**	**GM06L71X**	**GM06LMSX**
	08	M 14×1,5	6	19	8	**GM08LCFX**	**GM08L71X**	**GM08LMSX**
	10	M 16×1,5	6	22	11	**GM10LCFX**	**GM10L71X**	**GM10LMSX**
	12	M 18×1,5	6	24	12	**GM12LCFX**	**GM12L71X**	**GM12LMSX**
	15	M 22×1,5	7	30	23	**GM15LCFX**	**GM15L71X**	**GM15LMSX**
	18	M 26×1,5	8	36	37	**GM18LCFX**	**GM18L71X**	**GM18LMSX**
	22	M 30×2,0	8	41	46	**GM22LCFX**	**GM22L71X**	**GM22LMSX**
	28	M 36×2,0	9	46	58	**GM28LCFX**	**GM28L71X**	**GM28LMSX**
	35	M 45×2,0	9	55	71	**GM35LCFX**	**GM35L71X**	**GM35LMSX**
	42	M 52×2,0	10	65	123	**GM42LCFX**	**GM42L71X**	**GM42LMSX**
S[4])	06	M 14×1,5	6	19	8	**GM08LCFX**	**GM08L71X**	**GM06LMSX**
	08	M 16×1,5	6	22	11	**GM10LCFX**	**GM10L71X**	**GM10LMSX**
	10	M 18×1,5	6	24	12	**GM12LCFX**	**GM12L71X**	**GM12LMSX**
	12	M 20×1,5	6	27	15	**GM12SCFX**	**GM12S71X**	**GM12SMSX**
	14	M 22×1,5	7	30	23	**GM15LCFX**	**GM15L71X**	**GM15LMSX**
	16	M 24×1,5	7	32	24	**GM16SCFX**	**GM16S71X**	**GM16SMSX**
	20	M 30×2,0	8	41	46	**GM22LCFX**	**GM22L71X**	**GM22LMSX**
	25	M 36×2,0	9	46	58	**GM28LCFX**	**GM28L71X**	**GM28LMSX**
	30	M 42×2,0	9	50	58	**GM30SCFX**	**GM30S71X**	**GM30SMSX**
	38	M 52×2,0	10	65	123	**GM42LCFX**	**GM42L71X**	**GM42LMSX**

[3]) L = Série légère: [4]) S = Série lourde

VH Fourrures de renforcement

pour tubes acier à paroi mince

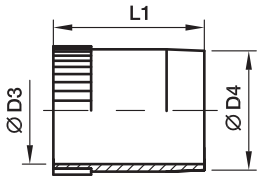

∅ int. de tube	D3	D4	L1	Poids gr./pièce	Référence Acier CF	Acier inox 71	Laiton MS
4,00	2,6	3,8	14,0	0,7	**VH04CFX**	**VH0471X**	**VH04MSX**
4,50	3,1	4,3	14,0	0,8	**VH04.5CFX**	**VH04.571X**	**VH04.5MSX**
5,00	3,6	4,8	14,0	0,8	**VH05CFX**	**VH0571X**	**VH05MSX**
6,00	4,6	5,8	14,0	1,0	**VH06CFX**	**VH0671X**	**VH06MSX**
6,50	5,1	6,3	14,0	1,0	**VH06.5CFX**	**VH06.571X**	**VH06.5MSX**
7,00	5,6	6,8	15,5	1,3	**VH07CFX**	**VH0771X**	**VH07MSX**
8,00	6,6	7,8	15,5	1,6	**VH08CFX**	**VH0871X**	**VH08MSX**
9,00	7,6	8,8	15,5	1,8	**VH09CFX**	**VH0971X**	**VH09MSX**
10,00	8,6	9,8	15,5	2,1	**VH10CFX**	**VH1071X**	**VH10MSX**
10,05	8,6	9,8	15,5	2,1	**VH10.05CFX**	**VH10.0571X**	**VH10.05MSX**
10,50	9,1	10,3	15,5	2,3	**VH10.5CFX**	**VH10.571X**	**VH10.5MSX**
11,00	9,6	10,8	15,5	2,6	**VH11CFX**	**VH1171X**	**VH11MSX**
12,00	10,2	11,8	17,0	3,7	**VH12CFX**	**VH1271X**	**VH12MSX**
12,95	11,2	12,8	17,0	3,9	**VH12.95CFX**	**VH12.9571X**	**VH12.95MXS**
13,00	11,2	12,8	17,0	3,9	**VH13CFX**	**VH1371X**	**VH13MSX**
14,00	12,2	13,8	17,0	4,3	**VH14CFX**	**VH1471X**	**VH14MSX**
15,00	13,2	14,8	20,0	5,7	**VH15CFX**	**VH1571X**	**VH15MSX**
16,00	14,2	15,8	20,0	5,8	**VH16.00CFX**	**VH16.0071X**	**VH16.00MSX**
16,20	14,2	15,8	20,0	5,8	**VH16CFX**	**VH1671X**	**VH16MSX**
17,00	15,2	16,8	20,0	6,3	**VH17CFX**	**VH1771X**	**VH17MSX**
18,00	16,2	17,8	20,0	6,3	**VH18CFX**	**VH1871X**	**VH18MSX**
19,00	17,2	18,8	16,0	5,8	**VH19CFX**	**VH1971X**	**VH19MSX**
19,90	18,2	19,8	21,5	7,9	**VH19.90CFX**	**VH19.9071X**	**VH19.90MSX**
20,00	18,2	19,8	21,5	7,9	**VH20CFX**	**VH2071X**	**VH20MSX**
21,00	19,2	20,8	21,5	8,0	**VH21CFX**	**VH2171X**	**VH21MSX**
22,00	20,2	21,8	23,5	9,7	**VH22CFX**	**VH2271X**	**VH22MSX**
23,00	21,2	22,8	23,5	10,6	**VH23CFX**	**VH2371X**	**VH23MSX**
24,00	22,2	23,8	23,5	11,1	**VH24CFX**	**VH2471X**	**VH24MSX**
24,90	23,3	24,8	23,5	10,8	**VH24.90CFX**	**VH24.9071X**	**VH2490MSX**
25,00	23,2	24,8	23,5	10,8	**VH25CFX**	**VH2571X**	**VH25MSX**
26,00	24,2	25,8	23,5	12,7	**VH26CFX**	**VH2671X**	**VH26MSX**
27,00	25,2	26,8	23,5	12,2	**VH27CFX**	**VH2771X**	**VH27MSX**
30,00	27,8	29,8	26,5	18,7	**VH30CFX**	**VH3071X**	**VH30MSX**
31,00	28,8	30,8	26,5	20,7	**VH31CFX**	**VH3171X**	**VH31MSX**
32,00	29,8	31,8	26,5	19,2	**VH32CFX**	**VH3271X**	**VH32MSX**
32,10	29,8	31,8	26,5	19,2	**VH32.10CFX**	**VH32.1071X**	**VH32.10MSX**
33,00	30,8	32,8	26,5	19,9	**VH33CFX**	**VH3371X**	**VH33MSX**
34,00	31,8	33,8	26,5	26,5	**VH34CFX**	**VH3471X**	**VH34MSX**
37,80	35,8	37,7	31,0	19,5	**VH37.8CFX**	**VH37.871X**	**VH37.8MSX**
38,00	35,8	37,8	21,0	19,7	**VH38CFX**	**VH3871X**	**VH38MSX**
39,00	36,8	38,8	21,0	19,5	**VH39CFX**	**VH3971X**	**VH39MSX**

E Fourrures de renforcement

pour tubes plastiques

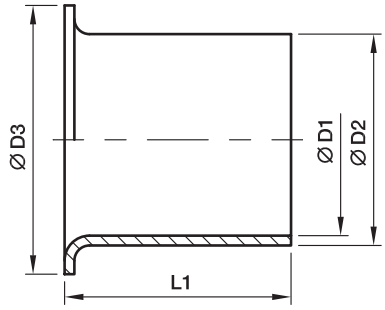

∅ ext. de tube	∅ int. de tube	D1	D2	D3	L1	Poids gr./pièce	Référence Laiton
04	2,0	1,3	2,0	3,5	8	1	**E04/02X**
04	2,5	1,7	2,5	4,0	8	1	**E04/2.5X**
05	3,0	2,2	3,0	5,0	14	1	**E0506/03X**
06	3,0	2,2	3,0	5,0	14	1	**E0506/03X**
05	4,0	3,2	4,0	5,0	14	1	**E0506/04X**
06	4,0	3,2	4,0	5,0	14	1	**E0506/04X**
08	4,0	3,2	4,0	6,6	14	1	**E08/04X**
06	5,0	4,0	5,0	6,0	14	1	**E06/05X**
08	5,0	4,0	5,0	6,0	14	1	**E08/05X**
10	6,0	5,0	6,0	8,0	15	1	**E0810/06X**
08	6,0	5,0	6,0	8,0	15	1	**E0810/06X**
10	8,0	6,7	8,0	10,0	15	1	**E10/08X**
12	8,0	6,7	8,0	12,0	15	2	**E12/08X**
12	9,0	7,7	9,0	12,0	15	2	**E12/09X**
12	10,0	8,7	10,0	12,0	15	2	**E1215/10X**
15	12,0	10,7	12,0	14,8	15	3	**E15/12X**
15	12,5	11,2	12,5	14,8	15	3	**E1516/12.5X**
16	12,5	11,2	12,5	14,8	15	3	**E1516/12.5X**
18	14,0	12,7	14,0	17,8	15	4	**E18/14X**
18	16,0	14,7	16,0	17,8	20	4	**E1820/16X**
20	16,0	14,7	16,0	17,8	20	4	**E1820/16X**
22	18,0	16,7	18,0	21,8	16	5	**E22/18X**

DOZ Joint souple EO-2

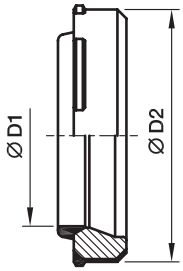

Montage:
La lèvre d'étanchéitée doit être tournée vers l'extremité du tube

Séries	D1	D2	Poids gr./pièce	Référence Acier NBR	Acier FKM	Acier inox FKM	Acier inox NBR
LL[2])	04	6,8	1	**DOZ04LL**	—	—	—
	06	8,8	1	**DOZ06LL**	—	—	—
L[3])	06	10,3	1	**DOZ06L**	**DOZ06LVIT**	**DOZ06L71**	**DOZ06LNBR71**
	08	12,3	1	**DOZ08L**	**DOZ08LVIT**	**DOZ08L71**	**DOZ08LNBR71**
	10	14,3	2	**DOZ10L**	**DOZ10LVIT**	**DOZ10L71**	**DOZ10LNBR71**
	12	16,3	2	**DOZ12L**	**DOZ12LVIT**	**DOZ12L71**	**DOZ12LNBR71**
	15	20,3	3	**DOZ15L**	**DOZ15LVIT**	**DOZ15L71**	**DOZ15LNBR71**
	18	24,3	5	**DOZ18L**	**DOZ18LVIT**	**DOZ18L71**	**DOZ18LNBR71**
	22	27,7	6	**DOZ22L**	**DOZ22LVIT**	**DOZ22L71**	**DOZ22LNBR71**
	28	33,7	7	**DOZ28L**	**DOZ28LVIT**	**DOZ28L71**	**DOZ28LNBR71**
	35	42,7	14	**DOZ35L**	**DOZ35LVIT**	**DOZ35L71**	**DOZ35LNBR71**
	42	49,7	17	**DOZ42L**	**DOZ42LVIT**	**DOZ42L71**	**DOZ42LNBR71**
S[4])	06	12,3	2	**DOZ06S**	**DOZ06SVIT**	**DOZ06S71**	**DOZ06SNBR71**
	08	14,3	2	**DOZ08S**	**DOZ08SVIT**	**DOZ08S71**	**DOZ08SNBR71**
	10	16,3	3	**DOZ10S**	**DOZ10SVIT**	**DOZ10S71**	**DOZ10SNBR71**
	12	18,3	4	**DOZ12S**	**DOZ12SVIT**	**DOZ12S71**	**DOZ12SNBR71**
	14	20,3	4	**DOZ14S**	**DOZ14SVIT**	**DOZ14S71**	**DOZ14SNBR71**
	16	22,3	5	**DOZ16S**	**DOZ16SVIT**	**DOZ16S71**	**DOZ16SNBR71**
	20	27,7	9	**DOZ20S**	**DOZ20SVIT**	**DOZ20S71**	**DOZ20SNBR71**
	25	33,7	13	**DOZ25S**	**DOZ25SVIT**	**DOZ25S71**	**DOZ25SNBR71**
	30	39,7	18	**DOZ30S**	**DOZ30SVIT**	**DOZ30S71**	**DOZ30SNBR71**
	38	49,7	27	**DOZ38S**	**DOZ38SVIT**	**DOZ38S71**	**DOZ38SNBR71**

[2]) LL = Série très légère; [3]) L = Série légère; [4]) S = Série lourde

ED Joint souple éolastique ED (pour filetages BSPP et métriques)

Pour les types: GE…ED, EGE…ED, EVGE…ED, EW…ED, EV…ED, ET…ED, EL…ED, VSTI…ED,RI…ED

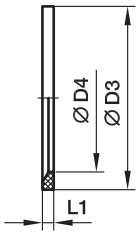

Filetage métrique cyl. T1	Filetage mâle cyl. BSPP T1	D3	D4	L1	Poids gr./pièce	Référence NBR	Référence FKM
M 08×1,0		9,9	6,5	1,0	0,1	**ED8X1X**	**ED8X1VITX**
M 10×1,0	G 1/8 A	11,9	8,4	1,0	0,1	**ED10X1X**	**ED10X1VITX**
M 12×1,5		14,4	9,8	1,5	0,2	**ED12X1.5X**	**ED12X1.5VITX**
M 14×1,5	G 1/4 A	16,5	11,6	1,5	0,2	**ED14X1.5X**	**ED14X1.5VITX**
M 16×1,5		18,9	13,8	1,5	0,1	**ED16X1.5X**	**ED16X1.5VITX**
	G 3/8 A	18,9	14,7	1,5	0,2	**ED3/8X**	**ED3/8VITX**
M 18×1,5		20,9	15,7	1,5	0,1	**ED18X1.5X**	**ED18X1.5VITX**
M 20×1,5		22,9	17,8	1,5	0,2	**ED20X1.5X**	**ED20X1.5VITX**
	G 1/2 A	23,9	18,5	1,5	0,3	**ED1/2X**	**ED1/2VITX**
M 22×1,5		24,3	19,6	1,5	0,2	**ED22X1.5X**	**ED22X1.5VITX**
M 26×1,5	G 3/4 A	29,2	23,9	1,5	0,4	**ED26X1.5X**	**ED26X1.5VITX**
M 27×2,0	G 3/4 A	29,2	23,9	1,5	0,4	**ED26X1.5X**	**ED26X1.5VITX**
M 33×2,0	G 1 A	35,7	29,7	2,0	0,7	**ED33X2X**	**ED33X2VITX**
M 42×2,0	G 1 1/4 A	45,8	38,8	2,0	0,9	**ED42X2X**	**ED42X2VITX**
M 48×2,0	G 1 1/2 A	50,7	44,7	2,0	1,0	**ED48X2X**	**ED48X2VITX**

OR joint torique pour raccords à cône EO 24°

Pour les types:
DA, EGE, EGEO, MAVE, EW, EV, ET, EL, RED, GZ, GZR, VKA, VKAM

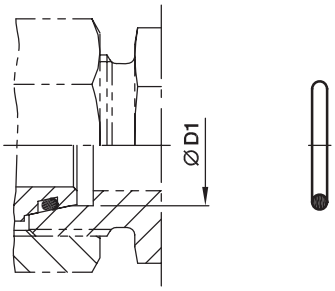

Séries	D1	Joint torique NBR dureté env. 90 Shore	Joint torique FKM dureté env. 90 Shore
L[3])	6	**OR4.5X1.5X**	**OR4.5X1.5VITX**
	8	**OR6.5X1.5X**	**OR6.5X1.5VITX**
	10	**OR8.5X1.5X**	**OR8X1.5VITX**
	12	**OR10.5X1.5X**	**OR10X1.5VITX**
	15	**OR12.5X2X**	**OR12X2VITX**
	18	**OR16X2X**	**OR15X2VITX**
	22	**OR20X2X**	**OR20X2VITX**
	28	**OR26X2X**	**OR26X2VITX**
	35	**OR32X2.5X**	**OR32X2.5VITX**
	42	**OR39X2.5X**	**OR38X2.5VITX**
S[4])	6	**OR4.5X1.5X**	**OR4.5X1.5VITX**
	8	**OR6.5X1.5X**	**OR6.5X1.5VITX**
	10	**OR8.5X1.5X**	**OR8X1.5VITX**
	12	**OR10.5X1.5X**	**OR10X1.5VITX**
	14	**OR12X2X**	**OR12X2VITX**
	16	**OR14X2X**	**OR13X2VITX**
	20	**OR17X2.5X**	**OR16.3X2.4VITX**
	25	**OR22X2.5X**	**OR20.3X2.4VITX**
	30	**OR27X2.5X**	**OR25.3X2.4VITX**
	38	**OR35X2.5X**	**OR33.3X2.4VITX**

[3]) L = Série légère; [4]) S = Série lourde

OR joint torique filetage mâle

Filetage mâle métrique (ISO 6149)
Filetage mâle UN/UNF (ISO 11926)

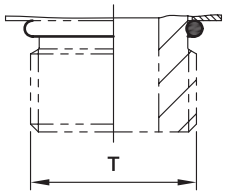

Filetage métrique type:
VSTI-OR, GEO, EGEO

Filetage T	Joint torique NBR	Joint torique FKM
M 08×1,0	**OR6.1X1.6**	**OR6.1X1.6VITX**
M 10×1,0	**OR8.1X1.6**	**OR8.1X1.6VITX**
M 12×1,5	**OR9.3X2.2**	**OR9.3X2.2VITX**
M 14×1,5	**OR11.3X2.2**	**OR11.3X2.2VITX**
M 16×1,5	**OR13.3X2.2**	**OR13.3X2.2VITX**
M 18×1,5	**OR15.3X2.2**	**OR15.3X2.2VITX**
M 22×1,5	**OR19.3X2.2**	**OR19.3X2.2VITX**
M 27×2,0	**OR23.6X2.9**	**OR23.6X2.9VITX**
M 33×2,0	**OR29.6X2.9**	**OR29.6X2.9VITX**
M 42×2,0	**OR38.6X2.9**	**OR38.6X2.9VITX**
M 48×2,0	**OR44.6X2.9**	**OR44.6X2.9VITX**

Filetage métrique type UN/UNF:
GE-UNF

Filetage T	Joint torique NBR	Joint torique FKM
7/16-20 UNF	**OR8.92X1.83**	**OR8.92X1.83VITX**
9/16-18 UNF	**OR11.89X1.98**	**OR11.89X1.98VITX**
3/4-16 UNF	**OR16.36X2.21**	**OR16.36X2.21VITX**
7/8-14 UNF	**OR19.18X2.46**	**OR19X2.5VITX**
1 1/16-12 UN	**OR23.47X2.95**	**OR23.47X2.95VITX**
1 5/16-12 UN	**OR29.74X2.95**	**OR29.74X2.95VITX**
1 5/8-12 UN	**OR37.46X3**	**OR37.46X3VITX**
1 7/8-12 UN	**OR43.69X3**	**OR43.69X3VITX**

OR joint torique et bague de retenue pour filetages mâles acier

Filetage mâle BSPP orientable – joint torique + bague de retenue
(ISO 1179)

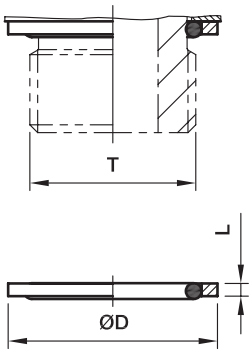

Filetage pouce type: WEE-R

Filetage T	Acier: Joint torique NBR	Acier: D	Acier: L	Acier: Référence Bague de retenue CF	Acier inox: Joint torique FKM	Acier inox: D	Acier inox: L	Acier inox: Référence Bague de retenue Acier inox
G 1/8 A	**OR8X1.88X**	14,8	1,4	**RRS1/8CF**	**Identique à l'acier**	15,0	1,4	**8207SS1/8**
G 1/4 A	**OR10.77X2.62X**	19,8	1,9	**RRS1/4CF**	**OR10.77X2.62VITX**	19,5	1,9	**8207SS1/4A**
G 3/8 A	**OR13.94X2.62X**	22,8	2,0	**RRS3/8CF**	**Identique à l'acier**	23,5	1,9	**8207SS3/8A**
G 1/2 A	**OR18X3.15X**	27,8	2,6	**RRS1/2CF**	**OR17.96X2.62VITX**	28,5	1,9	**8207SS1/2**
G 3/4 A	**OR23X3X**	32,8	2,5	**RRS3/4CF**	**OR23.47X2.62VITX**	34,5	1,9	**8207SS3/4**
G 1 A	**OR29.74X3.53X**	40,8	2,5	**RRS1CF**	**Identique à l'acier**	43,5	2,6	**8207SS1A**
G 1 1/4 A	**OR37.69X3.53X**	50,8	2,6	**RRS11/4CF**	**Identique à l'acier**	52,5	2,6	**8207SS11/4**
G 1 1/2 A	**OR44.04X3.53X**	55,8	2,6	**RRS11/2CF**	**Identique à l'acier**	60,0	2,6	**8207SS11/2**

Références complémentaires	
Matière	Exemple
NBR	OR10.77X2.62X
FKM	OR10.77X2.62VITX

OR Joint torique pour raccords banjo WH/TH

Pour WH / TH	Pour WH / TH	Joint torique NBR	Joint torique FKM
06LM/LR		**OR9.3X1.5X**	**OR9.3X1.5VITX**
08LM/LR	06SM/SR	**OR12.5X1.5X**	**OR12.5X1.5VITX**
10LM/LR	08SM/SR	**OR12.5X1.5X**	**OR12.5X1.5VITX**
12LM/LR	10SM/SR	**OR16X1.5X**	**OR16X1.5VITX**
	12SR	**OR16X1.5X**	**OR16X1.5VITX**
15LM	12SM	**OR18X1.5X**	**OR18X1.5VITX**
15LR	14SM/SR	**OR20X1.5X**	**OR20X1.5VITX**
18LM/LR	16SM/SR	**OR20X1.5X**	**OR20X1.5VITX**
22LM/LR	20SM/SR	**OR25X2X**	**OR25X2VITX**
28LM/LR	25SM/SR	**OR33X2.5X**	**OR33X2.5VITX**
35LM/LR	30SM/SR	**OR41X2.5X**	**OR41X2.5VITX**
42LM/LR	38SM/SR	**OR46X3X**	**OR46X3VITX**

OR Joint torique pour raccords Banjo SWVE..M/R KDSOMD

Pour SWVE..M/R KDSOMD	Joint torique NBR
04LLR/- | 06LLR/LLM | 08LLR/LLM | 06LR/LM	**OR9X1.2X**
08LM | 06SM	**OR10X1.5X**
08LR | 06SR | 10LR/LM | 08SR/LM	**OR12.5X1.5X**
12LR/LM | 10SR/LM | 12SR	**OR15X1.5X**
15LM | 12SM	**OR16X1.5X**
15LR | 14SR/-	**OR19X1.5X**
18LR/LM | 16SR/SM	**OR20X1.5X**
22LR/LM | 20SR/SM	**OR25.12X1.78X**
28LR/LM | 25SR/SM	**OR33X2.5X**
35LR/LM | 30SR/SM	**OR41X2.5X**
42LR/LM | 38SR/SM	**OR46X3.0X**

DKI Joint métallique pour raccords de manomètres

Filetage femelle	D1	D2	L1	Poids gr./pièce	Référence Acier CF	Référence Acier inox 71
G 1/4	6	11,3	4,5	2,5	**DKI1/4CFX**	**DKI1/471X**
G 1/2	12	18,5	5,0	5,0	**DKI1/2CFX**	**DKI1/271X**

KDS Joint souple pour raccords Banjo SWVE, WH et TH en acier

pour lamages larges ou étroits

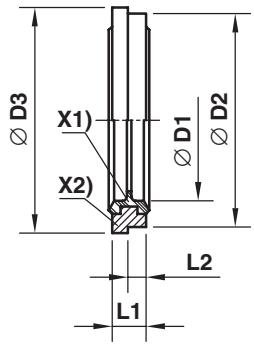

X1) Joint NBR
X2) Bague de retenue (Acier)

Filetage métrique cyl.	Filetage mâle cyl. BSPP	D1	D2	D3	L1	L2	Poids gr./pièce	Référence Acier/NBR	Référence Acier/FKM
M 10×1,0	G 1/8 A	10,3	14,9	16,0	2,5	1,1	2	**KDS10X**	**KDS10VITX**
M 12×1,5		12,3	17,0	18,0	3,0	1,6	2	**KDS12X**	**KDS12VITX**
M 14×1,5	G 1/4 A	14,3	18,9	20,0	3,0	1,6	2	**KDS14X**	**KDS14VITX**
M 16×1,5	G 3/8 A	17,0	21,9	24,0	3,0	2,1	3	**KDS16X**	**KDS16VITX**
M 18×1,5		18,3	23,9	23,9	3,0		4	**KDS18X**	**KDS18VITX**
M 22×1,5	G 1/2 A	22,3	26,9	30,0	4,5	2,6	7	**KDS22X**	**KDS22VITX**
M 26×1,5		26,3	31,9	35,0	3,5	2,6	7	**KDS26X**	**KDS26VITX**
M 27×2,0	G 3/4 A	27,3	32,9	38,0	3,5	2,6	8	**KDS27X**	**KDS27VITX**
M 33×2,0	G 1 A	33,6	39,9	42,0	3,5	2,6	10	**KDS33X**	**KDS33VITX**
M 42×2,0	G 1 1/4 A	42,4	49,9	49,9	3,5		12	**KDS42X**	**KDS42VITX**
M 48×2,0	G 1 1/2 A	48,4	55,9	60,0	3,5	2,6	16	**KDS48X**	**KDS48VITX**

KD Joints pour raccords banjo WH/TH acier inoxydable

pour lamages larges ou étroits

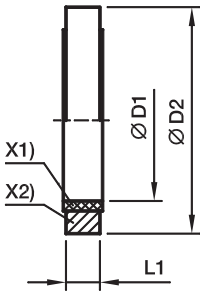

X1) Joint PTFE
X2) Bague de retenue (Acier inox)

Pour WH et TH	Pour filetage	D1	D2	L1	Poids gr./pièce	Référence
06LRKD71	G 1/8 A	10,0	17,0	2,5	2	**KD1/871**
08LR/06SRKD71	G 1/4 A	13,5	22,0	3,0	4	**KD1/471**
10LR/08SRKD71	G 1/4 A	13,5	22,0	3,0	4	**KD1/471**
12LR/10SRKD71	G 3/8 A	17,1	27,0	3,0	6	**KD3/871**
12SRKD71	G 3/8 A	17,1	27,0	3,0	6	**KD3/871**
15LR/14SRKD71	G 1/2 A	21,4	32,0	4,5	12	**KD1/271**
18LR/16SRKD71	G 1/2 A	21,4	32,0	4,5	12	**KD1/271**
22LR/20SRKD71	G 3/4 A	26,8	41,0	3,5	17	**KD3/471**
28LR/25SRKD71	G 1 A	33,5	46,0	3,5	17	**KD171**
35LR/30SRKD71	G 1 1/4 A	42,4	57,0	3,5	26	**KD11/471**
42LR/38SRKD71	G 1 1/2 A	48,4	64,0	3,5	35	**KD11/271**
06LMKD71	M 10×1,0	10,3	17,0	2,5	2	**KD1071**
08LM/06SMKD71	M 12×1,5	12,3	22,0	3,0	5	**KD1271**
10LM/08SMKD71	M 14×1,5	14,3	22,5	3,0	5	**KD1471**
12LM/10SMKD71	M 16×1,5	16,4	27,0	3,0	9	**KD1671**
15LM/12SMKD71	M 18×1,5	18,4	29,0	3,0	9	**KD1871**
14SMKD71	M 20×1,5	20,4	32,0	3,0	9	**KD2071**
18LM/16SMKD71	M 22×1,5	22,4	32,0	4,5	12	**KD2271**
22LMKD71	M 26×1,5	26,4	41,0	3,5	18	**KD2671**
20SMKD71	M 27×2,0	27,4	41,0	3,5	18	**KD2771**
28LM/25SMKD71	M 33×2,0	33,5	46,0	3,5	17	**KD171**
35LM/30SMKD71	M 42×2,0	42,4	57,0	3,5	26	**KD11/471**
42LM/38SMKD71	M 48×2,0	48,4	64,0	3,5	35	**KD11/271**

DKAZ Joints métalliques

pour raccords banjo DSVW

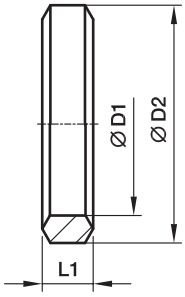

Pour DSVW		Filetage métr. cylindrique	D1	D2	L1	Poids gr./pièce	Référence Acier CF
06LM		M 10×1,0	10,1	14	3,2	2	**DKAZ10CFX**
08LM	06SM	M 12×1,5	12,1	17	4,2	3	**DKAZ12CFX**
10LM	08SM	M 14×1,5	14,1	19	4,5	4	**DKAZ14CFX**
12LM	10SM	M 16×1,5	16,1	21	4,5	4	**DKAZ16CFX**
15LM	12SM	M 18×1,5	18,1	23	4,5	5	**DKAZ18CFX**
	14SM	M 20×1,5	20,1	25	4,5	5	**DKAZ20CFX**
18LM	16SM	M 22×1,5	22,1	27	4,5	6	**DKAZ22CFX**
22LM		M 26×1,5	26,1	31	4,5	7	**DKAZ26CFX**
	20SM	M 27×2,0	27,1	32	5,0	8	**DKAZ27CFX**
28LM	25SM	M 33×2,0	33,1	39	6,0	15	**DKAZ33CFX**
35LM	30SM	M 42×2,0	42,1	49	6,5	22	**DKAZ11/4CFX**
42LM	38SM	M 48×2,0	48,1	55	6,5	25	**DKAZ11/2CFX**

Pour DSVW		Filetage mâle cyl. BSPP	D1	D2	L1	Poids gr./pièce	Référence Acier CF
06LR		G 1/8 A	9,8	14	3,2	2	**DKAZ1/8CFX**
08LR/10LR	06SR/08SR	G 1/4 A	13,3	18	4,5	4	**DKAZ1/4CFX**
12LR	10SR/12SR	G 3/8 A	16,8	22	4,5	5	**DKAZ3/8CFX**
15LR/18LR	14SR/16SR	G 1/2 A	21,1	26	5,0	6	**DKAZ1/2CFX**
22LR	20SR	G 3/4 A	26,6	32	5,0	11	**DKAZ3/4CFX**
28LR	25SR	G 1 A	33,4	39	6,0	14	**DKAZ1CFX**
35LR	30SR	G 1 1/4 A	42,1	49	6,5	22	**DKAZ11/4CFX**
42LR	38SR	G 1 1/2 A	48,1	55	6,5	25	**DKAZ11/2CFX**

DKA Joints

pour raccords banjo WH/TH et SWVE

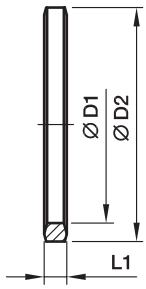

Filetage mâle cyl. BSPP	D1	D2	L1	Poids gr./pièce	Référence Acier CF	Acier inox 71
G 1/8 A	9,8	14	2,5	1	**DKA1/8CFX**	**DKA1/871X**
G 1/4 A	13,3	18	3,0	3	**DKA1/4CFX**	**DKA1/471X**
G 3/8 A	16,8	22	3,0	3	**DKA3/8CFX**	**DKA3/871X**
G 1/2 A	21,1	26	4,5	6	**DKA1/2X4.5CFX**	**DKA1/2X4.571X**
G 3/4 A	26,6	32	3,5	6	**DKA3/4CFX**	**DKA3/471X**
G 1 A	33,4	39	3,5	8	**DKA1CFX**	**DKA171X**
G 1 1/4 A	42,1	49	3,5	12	**DKA11/4CFX**	**DKA11/471X**
G 1 1/2 A	48,1	55	3,5	15	**DKA11/2CFX**	**DKA11/271X**

Filetage métr. cylindrique	D1	D2	L1	Poids gr./pièce	Référence Acier CF	Acier inox 71
M 08×1,0	8,1	12	2,5	1	**DKA08CFX**	
M 10×1,0	10,1	14	3,0	1	**DKA10CFX**	**DKA1071X**
M 12×1,5	12,1	17	3,0	2	**DKA12CFX**	**DKA1271X**
M 14×1,5	14,1	19	3,0	3	**DKA14CFX**	**DKA1471X**
M 16×1,5	16,1	21	3,0	3	**DKA16CFX**	**DKA1671X**
M 18×1,5	18,1	23	3,0	3	**DKA18CFX**	**DKA1871X**
M 20×1,5	20,1	25	3,0	4	**DKA20CFX**	**DKA2071X**
M 22×1,5	22,1	27	4,5	6	**DKA22X4.5CFX**	**DKA22X4.571X**
M 26×1,5	26,1	31	3,5	6	**DKA26X3.5CFX**	**DKA26X3.571X**
M 27×2,0	27,1	32	3,5	6	**DKA27CFX**	**DKA2771X**
M 33×2,0	33,1	39	3,5	8	**DKA33CFX**	**DKA3371X**
M 42×2,0	42,1	49	3,5	12	**DKA11/4CFX**	**DKA11/471X**
M 48×2,0	48,1	55	3,5	15	**DKA11/2CFX**	**DKA11/271X**

O-Lok®

Raccords à face plane étanchéité par joint torique

Index visuel

Tube-tube	**HMLO** P. J9	**EMLO** P. J10	**JMLO** P. J11	**KLO** P. J12			
Traversée de cloison tube-tube	**WMLO** P. J13	**WEMLO** P. J14	**WJJLO** P. J17	**WJLO** P. J16	**WF5OLO** P. J29	**WNLO** P. J15	**WLNML** P. J72
Tube – filetage UNF	**F5OMLO** P. J27	**FF5OMLO** P. J28	**C5OMLO** P. J39	**CC5OLO** P. J40	**V5OMLO** P. J45	**S5OMLO** P. J49	**R5OMLO** P. J53
Tube – filetage BSPP	**F42EDMLO** P. J30	**C4OMLO** P. J41	**V4OMLO** P. J46	**S4OMLO** P. J50	**R4OMLO** P. J54		
Tube – filetage métrique ISO 6149-2	**F87OMLO** P. J26	**C87OMLO** P. J37	**CC87OMLO** P. J38	**V87OMLO** P. J44	**S87OMLO** P. J48	**R87OMLO** P. J52	
Tube – filetage métrique	**F82EDMLO** P. J31	**C8OMLO** P. J42	**V8OMLO** P. J47	**S8OMLO** P. J51	**R8OMLO** P. J55		
Raccords à écrou tournant	**AOEL6** P. J18	**C6MLO** P. J19	**V6LO** P. J20	**S6MLO** P. J21	**R6MLO** P. J22		

Index visuel

Raccords à écrou tournant	**BSPP F642EDML** P. J35	**Métrique F682EDML** P. J36	**Métrique ISO F687OML** P. J33	**UNF F65OL** P. J34	**HL6** P. J25
Tube filetage NPTF	**FLO** P. J32	**CLO** P. J43	Les filetages coniques ne doivent pas être utilisés pour des nouveaux projets ou nouvelles constructions. Parker Hannifin recommande d'utiliser des joints souples pour réaliser les étanchéités.		
Raccords purgeurs	**FNLBA** P. J69	**PNLOBA** P. J70	**NPTF HPBA** P. J71	**UNF P5ONBA** P. J71	
Prises de pression	**TTP4ML** P. J60	**R6P4MLO** P. J61	**G4MLOSMO** P. J57	**TT4ML** P. J58	**TT8ML** P. J59	**G87MLO** P. J56
Manchettes pour tubes métriques et pouces	**TPL** P. J6	**TL** P. J7	**TL Fourrure réductrice** P. J8		
Ecrous et réductions	**BML/BL** P. J5	**TRMLO** P. J23	**LOHL6** P. J24		
Adapteurs O-Lok®, Triple-Lok®, O-Lok® et DIN	**XHMLO** P. J65	**XHML6** P. J66	**LOHMX6** P. J67	**LOHU86** P. J68	
Accessoires pour brasage – bouchons – joints – adapteurs à souder	**LOHB3** P. J62	**FNML** P. J63	**PNMLO** P. J64	**Joint torique** P. J73–74	**SBR Bague à braser** P. J75	**TW3L** P. J72	Composants raccord Flange Seal: **LHP** P. J76	**PLS** P. J76

J

Comment commander les raccords O-Lok®

Exemple de référence de commande

1	2	3	4	5	6	7	8
6-8	C	5	O	M	L	O	S

1 Dimension des tubes et des filetages

Dimen-sion	Dimension de tube (in.)	Dimension de tube (mm)	Dimension de filetage (in.) BSPP/BSPT/NPT	Dimension de filetage UN / UNF
4	1/4	6	1/4	7/16-20
5				1/2-20
6	3/8	8,10	3/8	9/16-18
8	1/2	12	1/2	3/4-16
10	5/8	14,15,16	5/8	7/8-14
12	3/4	18,20	3/4	1 1/6-12
14				1 3/6-12
16	1	25	1	1 5/6-12
20	1 1/4	28,30,32	1 1/4	1 5/8-12
24	1 1/2	35,38	1 1/2	1 7/8-12
32	2	50	2	2 1/2-12

Les filetages métriques sont précisés dans la référence, exemple 4M12C87OMLOS (filetage M12)

2 Type de raccord

Abréviation	Description
AE6	Coude mâle orientable
B	Ecrou
C	Coude mâle à 90°
CC	Coude mâle à 90° rallongée
C6	Coude orientable
E	Coude égal
F	Union mâle
FF	Union mâle rallongée
F6	Mâle orientable
FN	Bouchons
FNLBAS	Purgeur
G	Union femelle
H	Union
H6	Union orientable
J	Raccord en T
K	Raccord en croix
LOHB3	Adapteur à braser
LOHX6	Adapteur orientable à 37°
M	T femelle renversé
O	T femelle
PN	Bouchon de tube
PNLOBA	Raccords purgeurs
R	Té mâle renversé
R6	Té renversé tournant
S	Té mâle
S6	Té tournant
SBR	Anneau de brasage
TPL	Manchette Parflange
TL	Manchette à braser
TR	Réducteurs
TT	Prise de pression
TW3	Embout à souder
V	Coude mâle à 45°
V6	Coude à 45° orientable
W	Traversée de cloison
WE	Traversée de cloison coudée
WJJ	Traversée de cloison en T renversé
WJT	Traversée de cloison en T
WLNML	Contre-écrou pour traversée de cloison
WN	Traversée de cloison coudée à 45°
XHL6	Adapteur Triple-Lok® (37°)/écrou tournant O-Lok®
XHLO	Union mixte Triple-Lok® (37°)/O-Lok®

3 Types de filetages et principe d'étanchéité

Abréviation	Description
Aucune	Filetages NPT/NPTF
3	Filetage BSPT
4	Filetage BSPP, joint torique & bague d'ancrage
42	Filetage BSPP joint Eolastic ED
5	Filetage UN/UNF (Joint torique)
8	Filetage métrique joint torique & bague d'ancrage
82	Filetage métrique joint Eolastic ED
87	Filetage métrique ISO 6149 (joint torique)
63	Orientables – filetage BSPT
64	Orientables – filetage BSPP (joint torique et bague d'ancrage)
642	Orientables – filetage BSPP (joint Eolastic ED)
65	Orientables – filetage UN/UNF (joint torique)
68	Orientables – filetage métrique (joint torique & bague d'ancrage)
682	Orientables – filetage métrique (joint Eolastic ED)
687	Orientables – filetage métrique ISO 6149

4 Joints

Abréviation	Description
O	Joint torique (monté)
ED	Joint EOLASTIC captif
Aucune	Pas de joint

5 6 pans

Abréviation	Description
M	6 pans métrique
Aucune	6 pans pouce

6 Type de raccord

Abréviation	Description
L	Parker O-Lok®

7 Principe d'étanchéité côté tube

Abréviation	Description
O	Joint torique (monté)
Aucune	Pas de joint

8 Matière du raccord

Abréviation	Description
S	Acier
SS	Acier inox
B	Laiton

BML Ecrou

O-Lok® ORFS Ecrou (6 pans métrique)
SAE 52M0110 ISO 8434-3 NA

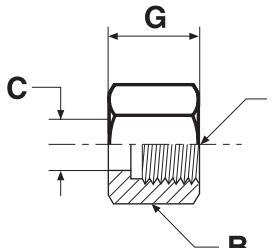

∅ ext. du tube mm	∅ ext. du tube in.	Filetage UN/UNF-2B T	B mm	C mm	G mm	Poids (Acier) gr./pièce	O-Lok® Acier	O-Lok® Acier inox
6	1/4	9/16-18	17	11	15	14	**4BMLS**	**4BMLSS**
8, 10	5/16, 3/8	11/16-16	22	14	17	17	**6BMLS**	**6BMLSS**
12	1/2	13/16-16	24	17	20	29	**8BMLS**	**8BMLSS**
14, 15, 16	5/8	1-14	30	21	24	46	**10BMLS**	**10BMLSS**
18, 20	3/4	1 3/16-12	36	24	27	69	**12BMLS**	**12BMLSS**
22, 25	1	1 7/16-12	41	29	28	109	**16BMLS**	**16BMLSS**
28, 30, 32	1 1/4	1 11/16-12	50	36	28	126	**20BMLS**	**20BMLSS**
35, 38	1 1/2	2-12	60	44	28	195	**24BMLS**	**24BMLSS**
50	2	2 1/2-12	75	56	33	800	**32BMLS**	**32BMLSS**

Les produits sont conformes à notre gamme standard de livraison.

J

BL Ecrou

O-Lok® ORFS Ecrou (6 pans pouce)
SAE 520110

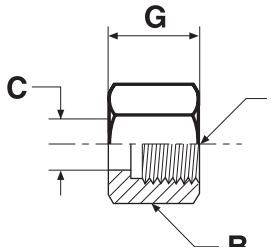

∅ ext. du tube mm	∅ ext. du tube in.	Filetage UN/UNF-2B T	B in.	C mm	G mm	Poids (Acier) gr./pièce	O-Lok® Acier	O-Lok® Acier inox
6	1/4	9/16-18	11/16	10	15	16	**4 BL-S**	**4 BL-SS**
8, 10	5/16, 3/8	11/16-16	13/16	14	17	24	**6 BL-S**	**6 BL-SS**
12	1/2	13/16-16	15/16	17	21	37	**8 BL-S**	**8 BL-SS**
14, 15, 16	5/8	1-14	1 1/8	21	24	52	**10 BL-S**	**10 BL-SS**
18, 20	3/4	1 3/16-12	1 3/8	24	26	89	**12 BL-S**	**12 BL-SS**
22, 25	1	1 7/16-12	1 5/8	29	28	119	**16 BL-S**	**16 BL-SS**
28, 30, 32	1 1/4	1 11/16-12	1 7/8	36	28	132	**20 BL-S**	**20 BL-SS**
35, 38	1 1/2	2-12	2 1/4	44	28	220	**24 BL-S**	**24 BL-SS**
50	2	2 1/2-12	2 7/8	56	33	700	**32 BL-S**	**32 BL-SS**

Les produits sont conformes à notre gamme standard de livraison.

TPL Manchettes Parflange® (procédé par évasement mécanique)

O-Lok® ORFS Manchette Parflange® pour tube métrique

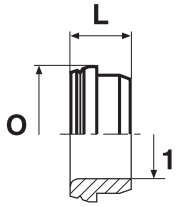

∅ ext. du tube 1 mm	L mm	O mm	Poids (Acier) gr./pièce	O-Lok® Acier	O-Lok® Acier inox
6	7,5	13	4	**TPLS6**	**TPLSS6**
8	8,5	16	4	**TPLS8**	**TPLSS8**
10	8,5	16	5	**TPLS10**	**TPLSS10**
10	10,5	19	6	**TPLS12-10**	**TPLSS12-10**
12	10,5	19	6	**TPLS12**	**TPLSS12**
14	10,5	23	10	**TPLS14**	**TPLSS14**
15	10,5	23	9	**TPLS15**	**TPLSS15**
16	10,5	23	8	**TPLS16**	**TPLSS16**
18	12,0	28	14	**TPLS18**	**TPLSS18**
20	12,0	28	15	**TPLS20**	**TPLSS20**
22	13,5	34	20	**TPLS22**	**TPLSS22**
25	13,5	34	23	**TPLS25**	**TPLSS25**
28	13,0	41	24	**TPLS28**	**TPLSS28**
30	13,0	41	25	**TPLS30**	**TPLSS30**
32	13,0	41	26	**TPLS32**	**TPLSS32**
35	12,5	48	36	**TPLS35**	**TPLSS35**
38	12,5	48	44	**TPLS38**	**TPLSS38**
50	14,0	61	180	**TPLS50**	**TPLSS50**

Les produits sont conformes à notre gamme standard de livraison.

TPL Manchettes Parflange® (procédé par évasement mécanique)

O-Lok® ORFS Manchette Parflange® pour tube pouce

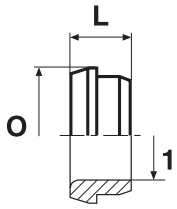

∅ ext. du tube 1 in.	L mm	O mm	Poids (Acier) gr./pièce	O-Lok® Acier	O-Lok® Acier inox
1/4	8	13	4	**4 TPL-S**	**4 TPL-SS**
3/8	9	16	5	**6 TPL-S**	**6 TPL-SS**
1/2	11	19	6	**8 TPL-S**	**8 TPL-SS**
5/8	11	23	11	**10 TPL-S**	**10 TPL-SS**
3/4	12	28	19	**12 TPL-S**	**12 TPL-SS**
7/8	14	34	19	**14 TPL-S**	**14 TPL-SS**
1	14	34	22	**16 TPL-S**	**16 TPL-SS**
1 1/4	13	41	28	**20 TPL-S**	**20 TPL-SS**
1 1/2	13	48	44	**24 TPL-S**	**24 TPL-SS**
2	14	61	180	**32 TPL-S**	**32 TPL-SS**

Les produits sont conformes à notre gamme standard de livraison.

TL* Manchettes à braser

O-Lok® ORFS Manchettes à braser pour tube métrique
SAE 52M0115 ISO 8434-3 BRSL
(*pièces livrées lubrifiées sans zingage)

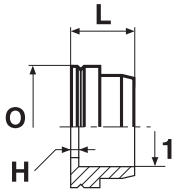

ORFS Module	∅ ext. du tube 1 mm	H mm	L mm	O mm	Poids (Acier) gr./pièce	O-Lok® Acier	O-Lok® Acier inox
4	6	1	10	13	5	**TLS6**	**TLSS6**
4	8	1	10	13	5	**TLS6-8**	**TLSS6-8**
6	8	2	10	16	7	**TLS10-8**	**TLSS10-8**
6	10	1	10	16	7	**TLS10**	**TLSS10**
8	12	1	10	19	10	**TLS12**	**TLSS12**
10	15	2	11	23	16	**TLS16-15**	**TLSS16-15**
10	16	2	11	23	16	**TLS16**	**TLSS16**
12	18	2	14	28	26	**TLS20-18**	**TLSS20-18**
12	20	2	14	28	21	**TLS20**	**TLSS20**
16	22	2	16	34	33	**TLS25-22**	**TLSS25-22**
16	25	2	16	34	30	**TLS25**	**TLSS25**
20	28	2	16	41	41	**TLS32-28**	**TLSS32-28**
20	30	2	16	41	42	**TLS32-30**	**TLSS32-30**
20	32	2	16	41	40	**TLS32**	**TLSS32**
24	35	2	16	49	48	**TLS38-35**	**TLSS38-35**
24	38	2	16	49	63	**TLS38**	**TLSS38**
32	50	2	16	60	210	**TLS50**	**TLSS50**

Les produits sont conformes à notre gamme standard de livraison.

J

TL* Manchettes à braser

O-Lok® ORFS Manchettes à braser pour tube pouce
SAE 520115
(*pièces livrées lubrifiées sans zingage)

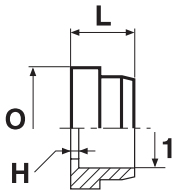

∅ ext. du tube 1 in.	H mm	L mm	O mm	Poids (Acier) gr./pièce	O-Lok® Acier	O-Lok® Acier inox
1/4	1	10	13	5	**4 TL-S**	**4 TL-SS**
3/8	1	10	16	6	**6 TL-S**	**6 TL-SS**
1/2	1	10	19	10	**8 TL-S**	**8 TL-SS**
5/8	2	11	23	18	**10 TL-S**	**10 TL-SS**
3/4	2	14	28	26	**12 TL-S**	**12 TL-SS**
1	2	16	34	33	**16 TL-S**	**16 TL-SS**
1 1/4	2	16	41	42	**20 TL-S**	**20 TL-SS**
1 1/2	2	16	49	63	**24 TL-S**	**24 TL-SS**
2	2	17	61	210	**32 TL-S**	**32 TL-SS**

Les produits sont conformes à notre gamme standard de livraison.

TL* Manchettes de réduction à braser

O-Lok® ORFS Manchettes de réduction à braser pour tube pouce
SAE 520115
(*pièces livrées lubrifiées sans zingage)

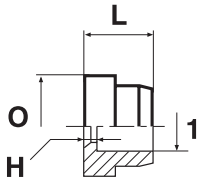

ORFS Module	∅ ext. du tube 1 in.	H mm	L mm	O mm	Poids (Acier) gr./pièce	O-Lok® Acier	O-Lok® Acier inox
6	1/4	2	10	16	10	**6-4 TL-S**	**6-4 TL-SS**
8	1/4	4	12	19	17	**8-4 TL-S**	**8-4 TL-SS**
8	3/8	4	12	19	17	**8-6 TL-S**	**8-6 TL-SS**
10	1/4	5	14	23	37	**10-4 TL-S**	**10-4 TL-SS**
10	3/8	5	14	23	32	**10-6 TL-S**	**10-6 TL-SS**
10	1/2	5	14	23	28	**10-8 TL-S**	**10-8 TL-SS**
12	1/4	6	15	28	54	**12-4 TL-S**	**12-4 TL-SS**
12	3/8	6	15	28	49	**12-6 TL-S**	**12-6 TL-SS**
12	1/2	6	15	28	44	**12-8 TL-S**	**12-8 TL-SS**
12	5/8	6	15	28	39	**12-10 TL-S**	**12-10 TL-SS**
12	7/8	2	17	28	25	**12-14 TL-S**	**12-14 TL-SS**
16	1/2	7	16	34	76	**16-8 TL-S**	**16-8 TL-SS**
16	5/8	7	16	34	71	**16-10 TL-S**	**16-10 TL-SS**
16	3/4	5	17	34	66	**16-12 TL-S**	**16-12 TL-SS**
16	7/8	3	17	34	50	**16-14 TL-S**	**16-14 TL-SS**
20	3/4	7	20	41	102	**20-12 TL-S**	**20-12 TL-SS**
20	1	7	21	41	79	**20-16 TL-S**	**20-16 TL-SS**
24	1	7	21	49	141	**24-16 TL-S**	**24-16 TL-SS**
24	1 1/4	7	21	49	107	**24-20 TL-S**	**24-20 TL-SS**

Les produits sont conformes à notre gamme standard de livraison.

HMLO Union égale

O-Lok® cône ORFS – union tube / tube
SAE 520101

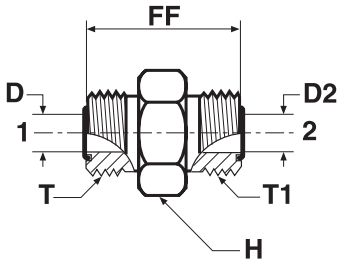

Tube 1 ∅ ext. mm	Tube 1 ∅ ext. in.	Tube 2 ∅ ext. mm	Tube 2 ∅ ext. in.	Filetage UN/UNF-2A T	Filetage UN/UNF-2A T1	D mm	D2 mm	FF mm	H mm	Poids (Acier) gr./pièce	O-Lok® Acier	O-Lok® Acier inox	PN (bar) S	PN (bar) SS
6	1/4	6	1/4	9/16-18	9/16-18	5	5	27	17	26	**4 HLO-S**	**4HMLOSS**	630	630
8, 10	5/16, 3/8	8, 10	5/16, 3/8	11/16-16	11/16-16	7	7	31	19	49	**6HMLOS**	**6HMLOSS**	630	630
10	3/8	6	1/4	11/16-16	9/16-18	7	5	30	19	45	**6-4HMLOS**	**6-4HMLOSS**	630	630
12	1/2	12	1/2	13/16-16	13/16-16	10	10	35	22	77	**8HMLOS**	**8HMLOSS**	630	630
12	1/2	10	3/8	13/16-16	11/16-16	10	7	34	22	67	**8-6 HLO-S**	**8-6HMLOSS**	630	630
14, 15, 16	5/8	14, 15, 16	5/8	1-14	1-14	13	13	43	27	129	**10HMLOS**	**10HMLOSS**	420	420
16	5/8	12	1/2	1-14	13/16-16	13	10	40	27	112	**10-8 HLO-S**	**10-8HMLOSS**	420	420
18, 20	3/4	18, 20	3/4	1 3/16-12	1 3/16-12	16	16	47	32	204	**12HMLOS**	**12HMLOSS**	420	420
20	3/4	16	5/8	1 3/16-12	1-14	16	13	46	32	186	**12-10HMLOS**	**12-10HMLOSS**	420	420
22, 25	1	22, 25	1	1 7/16-12	1 7/16-12	21	21	49	41	291	**16HMLOS**	**16HMLOSS**	420	420
25	1	18, 20	3/4	1 7/16-12	1 3/16-12	21	16	49	41	285	**16-12HMLOS**	**16-12HMLOSS**	420	420
28, 30, 32	1 1/4	28, 30, 32	1 1/4	1 11/16-12	1 11/16-12	26	26	51	46	299	**20 HLO-S**	**20HMLOSS**	420	280
28, 30, 32	1 1/4	22, 25	1	1 11/16-12	1 7/16-12	26	21	51	46	280	**20-16HMLOS**	**20-16HMLOSS**	420	280
35, 38	1 1/2	35, 38	1 1/2	2-12	2-12	32	32	53	55	552	**24 HLO-S**	**24HMLOSS**	350	280
35, 38	1 1/2	28, 30, 32	1 1/4	2-12	1 11/16-12	32	26	53	55	530	**24-20HMLOS**	**24-20HMLOSS**	350	280
50	2	50	2	2 1/2-12	2 1/2-12	45	45	73	70	990	**32 HLO-S**	**32HMLOSS**	200	200

Fourni avec joint TRAPSEAL en NBR. Pour remplacement du joint TRAPSEAL par un joint torique NBR, voir page J73.

Les produits sont conformes à notre gamme standard de livraison.

Les versions métriques et pouces peuvent avoir des 6 pans de dimension différente.

$$\frac{\text{PN (bar)}}{10} = \text{PN (MPa)}$$

Les pressions nominales (PN) peuvent différer selon la matière: acier (S) ou inox (SS).

EMLO Coude égal

O-Lok® cône ORFS – union tube/tube
SAE 520201

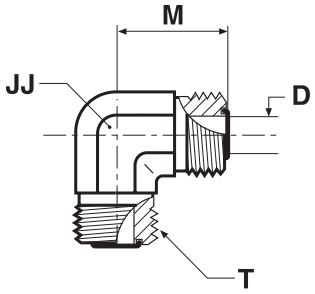

∅ ext. du tube mm	in.	Filetage UN/UNF-2A T	D mm	JJ mm	M mm	Poids (Acier) gr./pièce	O-Lok® Acier	O-Lok® Acier inox	PN (bar) S	SS
6	1/4	9/16-18	5	14	22	47	**4 ELO-S**	**4EMLOSS**	630	630
8, 10	5/16, 3/8	11/16-16	7	19	25	109	**6 ELO-S**	**6EMLOSS**	630	630
12	1/2	13/16-16	10	19	28	123	**8 ELO-S**	**8EMLOSS**	630	630
14, 15, 16	5/8	1-14	13	27	33	183	**10 ELO-S**	**10EMLOSS**	420	420
18, 20	3/4	1 3/16-12	16	30	37	255	**12 ELO-S**	**12EMLOSS**	420	420
22, 25	1	1 7/16-12	21	37	42	457	**16 ELO-S**	**16EMLOSS**	420	420
28, 30, 32	1 1/4	1 11/16-12	26	41	45	530	**20 ELO-S**	**20EMLOSS**	350	280
35, 38	1 1/2	2-12	32	48	49	687	**24 ELO-S**	**24EMLOSS**	280	280
50	2	2 1/2-12	45	64	70	1500	**32 ELO-S**		200	—

Fourni avec joint TRAPSEAL en NBR. Pour remplacement du joint TRAPSEAL par un joint torique NBR, voir page J73.

Les produits sont conformes à notre gamme standard de livraison.

Les versions métriques et pouces peuvent avoir des 6 pans de dimension différente.

$$\frac{\text{PN (bar)}}{10} = \text{PN (MPa)}$$

Les pressions nominales (PN) peuvent différer selon la matière: acier (S) ou inox (SS).

JMLO Té égal

O-Lok® cône ORFS – union tube/tube
SAE 520401

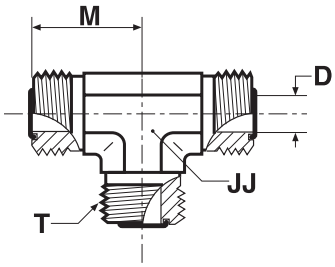

∅ ext. du tube mm	in.	Filetage UN/UNF-2A T	D mm	JJ mm	M mm	Poids (Acier) gr./pièce	O-Lok® Acier	O-Lok® Acier inox	PN (bar) S	SS
6	1/4	9/16-18	5	14	22	66	**4JMLOS**	**4JMLOSS**	630	630
8, 10	5/16, 3/8	11/16-16	7	19	25	114	**6 JLO-S**	**6JMLOSS**	630	630
12	1/2	13/16-16	10	19	28	199	**8JMLOS**	**8JMLOSS**	630	630
14, 15, 16	5/8	1-14	13	27	33	239	**10 JLO-S**	**10JMLOSS**	420	420
18, 20	3/4	1 3/16-12	16	30	37	321	**12 JLO-S**	**12JMLOSS**	420	420
22, 25	1	1 7/16-12	21	36	42	488	**16 JLO-S**	**16JMLOSS**	420	420
28, 30, 32	1 1/4	1 11/16-12	26	41	45	768	**20 JLO-S**	**20JMLOSS**	350	280
35, 38	1 1/2	2-12	32	48	49	866	**24 JLO-S**	**24JMLOSS**	280	280
50	2	2 1/2-12	45	64	70	2250	**32 JLO-S**	**32JMLOSS**	200	200

Fourni avec joint TRAPSEAL en NBR. Pour remplacement du joint TRAPSEAL par un joint torique NBR, voir page J73.

Les produits sont conformes à notre gamme standard de livraison.

Les versions métriques et pouces peuvent avoir des 6 pans de dimension différente.

$$\frac{\text{PN (bar)}}{10} = \text{PN (MPa)}$$

Les pressions nominales (PN) peuvent différer selon la matière: acier (S) ou inox (SS).

J

KLO Croix égale

O-Lok® cône ORFS – union tube/tube
SAE 520501

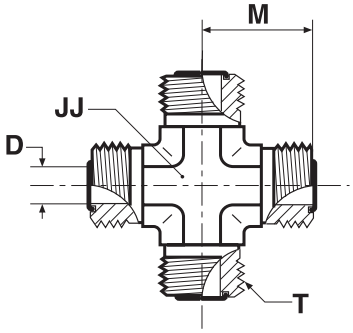

[ext. du tube mm	in.	Filetage UN/UNF-2A T	D mm	JJ mm	M mm	Poids (Acier) gr./pièce	O-Lok® Acier	O-Lok® Acier inox	PN (bar) S	SS
6	1/4	9/16-18	5	14	22	72	**4 KLO-S**	**4 KLO-SS**	630	630
8, 10	5/16, 3/8	11/16-16	7	19	25	140	**6 KLO-S**	**6 KLO-SS**	630	630
12	1/2	13/16-16	10	19	28	225	**8 KLO-S**	**8 KLO-SS**	630	630
14, 15, 16	5/8	1-14	13	27	33	288	**10 KLO-S**	**10 KLO-SS**	420	420
18, 20	3/4	1 3/16-12	16	30	37	415	**12 KLO-S**	**12 KLO-SS**	420	420
22, 25	1	1 7/16-12	21	37	42	967	**16 KLO-S**	**16 KLO-SS**	420	420
28, 30, 32	1 1/4	1 11/16-12	26	41	45	1247	**20 KLO-S**	**20 KLO-SS**	350	280
35, 38	1 1/2	2-12	32	48	49	1592	**24 KLO-S**	**24 KLO-SS**	280	280

Fourni avec joint TRAPSEAL en NBR. Pour remplacement du joint TRAPSEAL par un joint torique NBR, voir page J73.

Les produits sont conformes à notre gamme standard de livraison.

Les versions métriques et pouces peuvent avoir des 6 pans de dimension différente.

$$\frac{\text{PN (bar)}}{10} = \text{PN (MPa)}$$

Les pressions nominales (PN) peuvent différer selon la matière: acier (S) ou inox (SS).

WMLO Union égale traversée de cloison

O-Lok® cône ORFS – union tube/tube
SAE 520601 ISO 8434-3 BHS

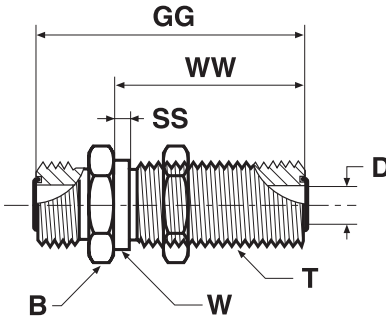

∅ ext. du tube mm	∅ ext. du tube in.	Filetage UN/UNF-2A T	B mm	D mm	GG mm	SS mm	W mm	WW mm	Poids (Acier) gr./pièce	O-Lok® Acier	O-Lok® Acier inox	PN (bar) S	PN (bar) SS
6	1/4	9/16-18	22	5	48	2	14	32	65	**4 WLO-WLNL-S**	**4WMLOWLNMLSS**	630	630
8, 10	5/16, 3/8	11/16-16	27	7	53	2	17	34	104	**6WMLOWLNMLS**	**6WMLOWLNMLSS**	630	630
12	1/2	13/16-16	30	10	58	3	20	37	141	**8WMLOWLNMLS**	**8WMLOWLNMLSS**	630	630
14, 15, 16	5/8	1-14	32	13	67	3	25	41	285	**10WMLOWLNMLS**	**10WMLOWLNMLSS**	420	420
18, 20	3/4	1 3/16-12	41	16	69	3	30	42	322	**12WMLOWLNMLS**	**12WMLOWLNMLSS**	420	420
22, 25	1	1 7/16-12	46	21	70	3	36	42	436	**16WMLOWLNMLS**	**16WMLOWLNMLSS**	420	420
28, 30, 32	1 1/4	1 11/16-12	51	26	70	2	43	42	510	**20 WLO-WLNL-S**	**20WMLOWLNMLSS**	420	280
35, 38	1 1/2	2-12	60	32	70	2	51	42	674	**24 WLO-WLNL-S**	**24WMLOWLNMLSS**	350	280

Fourni avec joint TRAPSEAL en NBR. Pour remplacement du joint TRAPSEAL par un joint torique NBR, voir page J73.

Les produits sont conformes à notre gamme standard de livraison.

Les versions métriques et pouces peuvent avoir des 6 pans de dimension différente.

Pour la version sans contre-écrou s.v.p. rayer la terminaison «WLNML» (ex. 16WMLO)

$\frac{\text{PN (bar)}}{10}$ = PN (MPa)

Les pressions nominales (PN) peuvent différer selon la matière: acier (S) ou inox (SS).

J

Epaisseur maximale de la traversée de cloison

Module	∅ ext. du tube in.	∅ ext. du tube Métrique	Traversée de cloison droite Epaisseur max. mm	Traversée de cloison coudée Epaisseur max. mm
4	1/4	6	13,5	13,5
6	3/8	10	13,5	13,5
8	1/2	12	13,5	13,5
10	5/8	14–16	13,2	13,2
12	3/4	18–20	12,7	12,7
16	1	22–25	13,0	13,0
20	1 1/4	28–32	13,0	13,0
24	1 1/2	35–38	13,0	13,0

WEMLO Coude égal 90° traversée de cloison

O-Lok® cône ORFS – union tube/tube
SAE520701/SAE 520701 ISO 8434-3 BHE

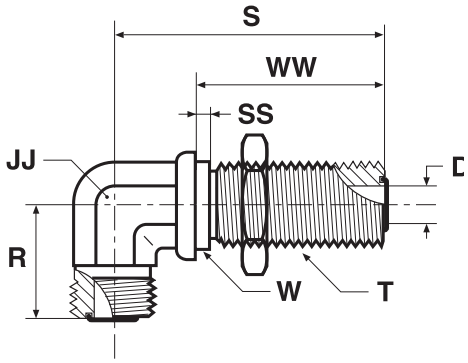

∅ ext. du tube mm	∅ ext. du tube in.	Filetage UN/UNF-2A T	D mm	JJ mm	R mm	S mm	SS mm	W mm	WW mm	Poids (Acier) gr./pièce	O-Lok® Acier	O-Lok® Acier inox	PN (bar) S	PN (bar) SS
6	1/4	9/16-18	5	14	23	46	2	14	32	78	**4 WELO-WLNL-S**	**4 WELO-WLNL-SS**	630	630
8, 10	5/16, 3/8	11/16-16	7	19	26	52	2	17	34	146	**6WEMLOWLNMLS**	**6 WELO-WLNL-SS**	630	630
12	1/2	13/16-16	10	19	29	56	3	20	37	252	**8WEMLOWLNMLS**	**8 WELO-WLNL-SS**	630	630
14, 15, 16	5/8	1-14	13	27	35	63	3	25	41	287	**10WEMLOWLNMLS**	**10 WELO-WLNL-SS**	420	420
18, 20	3/4	1 3/16-12	16	30	39	67	3	30	42	445	**12 WELO-WLNL-S**	**12 WELO-WLNL-SS**	420	420
22, 25	1	1 7/16-12	21	37	42	71	2	37	42	639	**16 WELO-WLNL-S**	**16 WELO-WLNL-SS**	420	420
28, 30, 32	1 1/4	1 11/16-12	26	41	45	75	2	43	42	718	**20 WELO-WLNL-S**	**20 WELO-WLNL-SS**	350	280
35, 38	1 1/2	2-12	32	48	50	80	2	51	42	945	**24 WELO-WLNL-S**	**24 WELO-WLNL-SS**	280	280

Fourni avec joint TRAPSEAL en NBR. Pour remplacement du joint TRAPSEAL par un joint torique NBR, voir page J73.

Les produits sont conformes à notre gamme standard de livraison.

Les versions métriques et pouces peuvent avoir des 6 pans de dimension différente.

Pour la version sans contre-écrou s.v.p. rayer la terminaison «WLNL» (ex. 16WEMLO)

$\frac{\text{PN (bar)}}{10}$ = PN (MPa)

Les pressions nominales (PN) peuvent différer selon la matière: acier (S) ou inox (SS).

Epaisseur maximale de la traversée de cloison

Module	∅ ext. du tube in.	∅ ext. du tube Métrique	Traversée de cloison droite Epaisseur max. mm	Traversée de cloison coudée Epaisseur max. mm
4	1/4	6	13,5	13,5
6	3/8	10	13,5	13,5
8	1/2	12	13,5	13,5
10	5/8	14–16	13,2	13,2
12	3/4	18–20	12,7	12,7
16	1	22–25	13,0	13,0
20	1 1/4	28–32	13,0	13,0
24	1 1/2	35–38	13,0	13,0

WNLO Coude égal 45° traversée de cloison

O-Lok® cône ORFS – union tube/tube
SAE 520801 ISO 8434-3 BHE 45

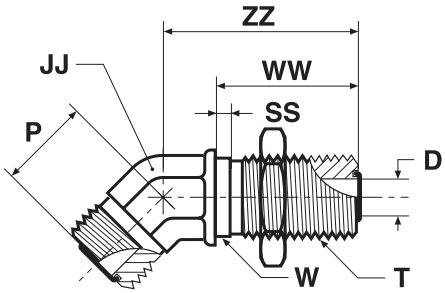

∅ ext. du tube mm	∅ ext. du tube in.	Filetage UN/UNF-2A T	D mm	JJ mm	P mm	SS mm	W mm	WW mm	ZZ mm	Poids (Acier) gr./pièce	O-Lok® Acier	PN (bar)
6	1/4	9/16-18	5	14	16	2	14	32	44	65	**4 WNLO-WLNL-S**	630
8, 10	5/16, 3/8	11/16-16	7	19	19	2	18	34	49	123	**6 WNLO-WLNL-S**	630
12	1/2	13/16-16	10	19	20	2	21	37	51	163	**8 WNLO-WLNL-S**	630
14, 15, 16	5/8	1-14	13	27	23	2	25	41	57	252	**10 WNLO-WLNL-S**	420
18, 20	3/4	1 3/16-12	16	30	26	2	30	42	61	386	**12 WNLO-WLNL-S**	420
22, 25	1	1 7/16-12	21	37	30	2	37	42	65	465	**16 WNLO-WLNL-S**	420
28, 30, 32	1 1/4	1 11/16-12	26	41	32	2	43	42	67	578	**20 WNLO-WLNL-S**	350
35, 38	1 1/2	2-12	32	48	37	2	51	42	67	770	**24 WNLO-WLNL-S**	280

Fourni avec joint TRAPSEAL en NBR. Pour remplacement du joint TRAPSEAL par un joint torique NBR, voir page J73.

Les produits sont conformes à notre gamme standard de livraison.

Les versions métriques et pouces peuvent avoir des 6 pans de dimension différente.

Pour la version sans contre-écrou s.v.p. rayer la terminaison «WLNL» (ex. 16 WNLO)

$\frac{\text{PN (bar)}}{10}$ = PN (MPa)

J

Epaisseur maximale de la traversée de cloison

Module	∅ ext. du tube in.	∅ ext. du tube Métrique	Traversée de cloison droite Epaisseur max. mm	Traversée de cloison coudée Epaisseur max. mm
4	1/4	6	13,5	13,5
6	3/8	10	13,5	13,5
8	1/2	12	13,5	13,5
10	5/8	14–16	13,2	13,2
12	3/4	18–20	12,7	12,7
16	1	22–25	13,0	13,0
20	1 1/4	28–32	13,0	13,0
24	1 1/2	35–38	13,0	13,0

WJLO Té égal traversé de cloison

O-Lok® cône ORFS – union tube/tube

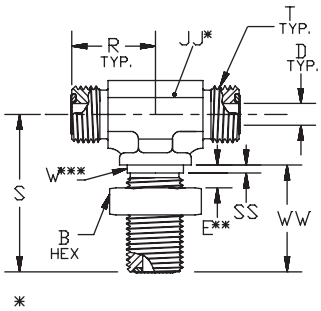

∅ ext. du tube mm	∅ ext. du tube in.	Filetage UN/UNF-2A T	B mm	D mm	E mm	JJ mm	R mm	S mm	SS mm	W mm	WW mm	Poids (Acier) gr./pièce	O-Lok® Acier	PN (bar)
6	1/4	9/16-18	18	5	14	14	23	47	2	14	32	100	**4 WJLO-WLNL-S**	630
8, 10	5/16, 3/8	11/16-16	21	7	14	19	26	52	2	18	34	178	**6 WJLO-WLNL-S**	630
12	1/2	13/16-16	24	10	14	19	29	55	2	21	37	270	**8 WJLO-WLNL-S**	630
14, 15, 16	5/8	1-14	29	13	14	27	35	63	2	25	41	370	**10 WJLO-WLNL-S**	420
18, 20	3/4	1 3/16-12	35	16	14	30	39	67	2	30	42	520	**12 WJLO-WLNL-S**	420
22, 25	1	1 7/16-12	42	21	14	36	42	71	2	37	42	680	**16 WJLO-WLNL-S**	420

Fourni avec joint TRAPSEAL en NBR. Pour remplacement du joint TRAPSEAL par un joint torique NBR, voir page J73.

Les produits sont conformes à notre gamme standard de livraison.

Les versions métriques et pouces peuvent avoir des 6 pans de dimension différente.

Pour la version sans contre-écrou s.v.p. rayer la terminaison «WLNL» (ex. 16 WJLO)

$\frac{\text{PN (bar)}}{10} = \text{PN (MPa)}$

Epaisseur maximale de la traversée de cloison

Module	∅ ext. du tube in.	∅ ext. du tube Métrique	Traversée de cloison droite Epaisseur max. mm	Traversée de cloison coudée Epaisseur max. mm
4	1/4	6	13.5	13.5
6	3/8	10	13.5	13.5
8	1/2	12	13.5	13.5
10	5/8	14–16	13.2	13.2
12	3/4	18–20	12.7	12.7
16	1	22–25	13.0	13.0
20	1 1/4	28–32	13.0	13.0
24	1 1/2	35–38	13.0	13.0

WJJLO Té égal renversé traversé de cloison

O-Lok® cône ORFS – union tube/tube
SAE 520958 ISO 8434-3 BHRT

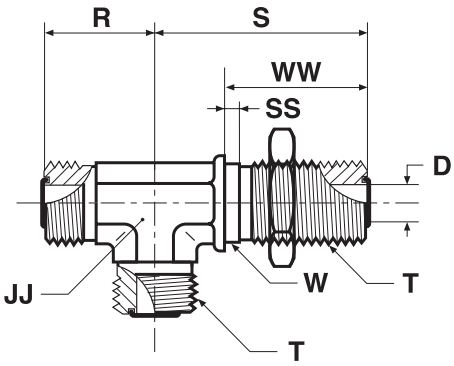

∅ ext. du tube mm	∅ ext. du tube in.	Filetage UN/UNF-2A T	D mm	JJ mm	R mm	S mm	SS mm	W mm	WW mm	Poids (Acier) gr./pièce	O-Lok® Acier	PN (bar)
6	1/4	9/16-18	5	14	23	46	2	14	32	99	**4 WJJLO-WLNL-S**	630
8, 10	5/16, 3/8	11/16-16	7	19	26	52	2	18	34	178	**6 WJJLO-WLNL-S**	630
12	1/2	13/16-16	10	19	29	55	2	21	36	270	**8 WJJLO-WLNL-S**	630
14, 15, 16	5/8	1-14	13	27	35	63	2	25	41	368	**10 WJJLO-WLNL-S**	420
18, 20	3/4	1 3/16-12	16	30	39	67	2	30	42	516	**12 WJJLO-WLNL-S**	420
22, 25	1	1 7/16-12	21	37	42	71	2	37	42	678	**16 WJJLO-WLNL-S**	420
28, 30, 32	1 1/4	1 11/16-12	26	41	45	75	2	43	42	980	**20 WJJLO-WLNL-S**	350
35, 38	1 1/2	2-12	32	48	50	80	2	51	42	1900	**24 WJJLO-WLNL-S**	280

Fourni avec joint TRAPSEAL en NBR. Pour remplacement du joint TRAPSEAL par un joint torique NBR, voir page J73.

Les produits sont conformes à notre gamme standard de livraison.

Les versions métriques et pouces peuvent avoir des 6 pans de dimension différente.

Pour la version sans contre-écrou s.v.p. rayer la terminaison «WLNL» (ex. 16 WJJLO)

$\frac{\text{PN (bar)}}{10} = \text{PN (MPa)}$

J

Epaisseur maximale de la traversée de cloison

Module	∅ ext. du tube in.	∅ ext. du tube Métrique	Traversée de cloison droite Epaisseur max. mm	Traversée de cloison coudée Epaisseur max. mm
4	1/4	6	13.5	13.5
6	3/8	10	13.5	13.5
8	1/2	12	13.5	13.5
10	5/8	14–16	13.2	13.2
12	3/4	18–20	12.7	12.7
16	1	22–25	13.0	13.0
20	1 1/4	28–32	13.0	13.0
24	1 1/2	35–38	13.0	13.0

AOEL6 Coude 90° écrou tournant

O-Lok® femelle ORFS / mâle UN/UNF avec joint torique (ISO 11926)
SAE 520281

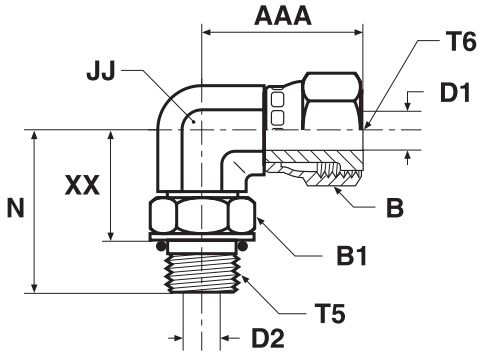

∅ ext. du tube mm	in.	Filetage UN/UNF-2A T5	Filetage UN/UNF-2B T6	AAA mm	B mm	B1 mm	D1 mm	D2 mm	JJ mm	N mm	XX mm	Poids (Acier) gr./pièce	O-Lok® Acier	O-Lok® Acier inox	PN (bar) S	SS
6	1/4	7/16-20	9/16-18	27	18	14	4	4	14	33	22	47	**4 AOEL6-S**	**4 AOEL6-SS**	420	420
8, 10	5/16, 3/8	9/16-18	11/16-16	30	21	19	7	7	19	37	25	97	**6 AOEL6-S**	**6 AOEL6-SS**	420	420
12	1/2	3/4-16	13/16-16	38	24	24	9	10	19	41	27	104	**8 AOEL6-S**	**8 AOEL6-SS**	420	420
14, 15, 16	5/8	7/8-14	1-14	42	29	27	12	13	27	50	34	199	**10 AOEL6-S**	**10 AOEL6-SS**	420	420
18, 20	3/4	1 1/16-12	1 3/16-12	46	35	35	14	16	27	55	37	162	**12 AOEL6-S**	**12 AOEL6-SS**	420	420
22, 25	1	1 5/16-12	1 7/16-12	53	41	41	20	21	33	60	42	365	**16 AOEL6-S**	**16 AOEL6-SS**	380	380
28, 30, 32	1 1/4	1 5/8-12	1 11/16-12	58	48	48	26	26	41	62	44	480	**20 AOEL6-S**	**20 AOEL6-SS**	280	280
35, 38	1 1/2	1 7/8-12	2-12	61	57	54	32	32	48	66	47	933	**24 AOEL6-S**	**24 AOEL6-SS**	280	280

Les raccords O-Lok® sont livrés avec un joint NBR. Pour d'autres matières, voir page J73–J74.

Les produits sont conformes à notre gamme standard de livraison.

Les versions métriques et pouces peuvent avoir des 6 pans de dimension différente.

$$\frac{\text{PN (bar)}}{10} = \text{PN (MPa)}$$

Les pressions nominales (PN) peuvent différer selon la matière: acier (S) ou inox (SS).

C6MLO Coude 90° écrou tournant

O-Lok® femelle ORFS / mâle ORFS avec joint
SAE 52M0221 ISO 8434-3

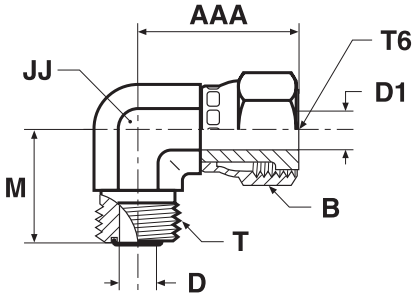

∅ ext. du tube mm	∅ ext. du tube in.	Filetage UN/UNF-2A T	Filetage UN/UNF-2B T6	AAA mm	B mm	D mm	D1 mm	JJ mm	M mm	Poids (Acier) gr./pièce	O-Lok® Acier	O-Lok® Acier inox	PN (bar) S	PN (bar) SS
6	1/4	9/16-18	9/16-18	26	17	5	4	14	22	45	**4C6MLOS**	**4C6MLOSS**	500	420
8, 10	5/16, 3/8	11/16-16	11/16-16	29	22	7	9	19	25	84	**6C6MLOS**	**6C6MLOSS**	630	420
12	1/2	13/16-16	13/16-16	38	24	10	9	19	28	126	**8C6MLOS**	**8C6MLOSS**	630	420
14, 15, 16	5/8	1-14	1-14	41	30	13	12	27	33	221	**10C6MLOS**	**10C6MLOSS**	420	420
18, 20	3/4	1 3/16-12	1 3/16-12	46	36	16	14	30	37	284	**12C6MLOS**	**12C6MLOSS**	420	420
22, 25	1	1 7/16-12	1 7/16-12	53	41	21	20	36	42	541	**16C6MLOS**	**16C6MLOSS**	420	420
28, 30, 32	1 1/4	1 11/16-12	1 11/16-12	58	48	26	26	41	45	557	**20 C6LO-S**	**20C6MLOSS**	350	280
35, 38	1 1/2	2-12	2-12	61	57	32	32	48	49	706	**24 C6LO-S**	**24C6MLOSS**	280	280

Fourni avec joint TRAPSEAL en NBR. Pour remplacement du joint TRAPSEAL par un joint torique NBR, voir page J73.

Les produits sont conformes à notre gamme standard de livraison.

Les versions métriques et pouces peuvent avoir des 6 pans de dimension différente.

$$\frac{\text{PN (bar)}}{10} = \text{PN (MPa)}$$

Les pressions nominales (PN) peuvent différer selon la matière: acier (S) ou inox (SS).

J

V6LO Coude 45° écrou tournant

O-Lok® femelle ORFS / mâle ORFS avec joint torique

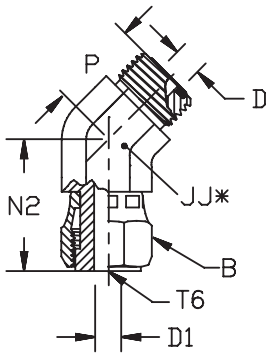

*JJ – dimension sur le 6 pans

∅ ext. du tube mm	in.	Filetage UN/UNF-2A T	Filetage UN/UNF-2B T6	B mm	D mm	D1 mm	JJ mm	N2 mm	P mm	Poids (Acier) gr./pièce	O-Lok® Acier	PN (bar)
6	1/4	9/16-18	9/16-18	18	5	4	14	25	16	44	**4 V6LO-S**	500
8, 10	5/16, 3/8	11/16-16	11/16-16	21	7	7	19	28	19	82	**6 V6LO-S**	630
12	1/2	13/16-16	13/16-16	24	10	9	19	38	20	110	**8 V6LO-S**	630
14, 15, 16	5/8	1-14	1-14	29	13	12	27	39	23	190	**10 V6LO-S**	420
18, 20	3/4	1 3/16-12	1 3/16-12	35	16	14	30	44	26	288	**12 V6LO-S**	420
22, 25	1	1 7/16-12	1 7/16-12	42	21	20	36	48	30	300	**16 V6LO-S**	420
28, 30, 32	1 1/4	1 11/16-12	1 11/16-12	48	26	26	41	50	32	444	**20 V6LO-S**	350
35, 38	1 1/2	2-12	2-12	58	32	32	48	52	37	568	**24 V6LO-S**	280

Fourni avec joint TRAPSEAL en NBR. Pour remplacement du joint TRAPSEAL par un joint torique NBR, voir page J73.

Les produits sont conformes à notre gamme standard de livraison.

Les versions métriques et pouces peuvent avoir des 6 pans de dimension différente.

$\frac{\text{PN (bar)}}{10} = \text{PN (MPa)}$

S6MLO Té écrou tournant

O-Lok® femelle ORFS / mâle ORFS avec joint torique
SAE 52M0433 ISO 8434-3

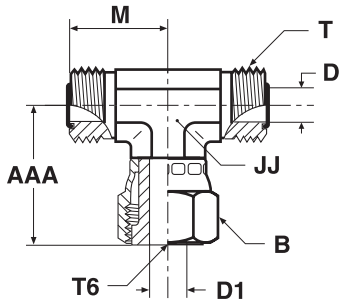

∅ ext. du tube mm	∅ ext. du tube in.	Filetage UN/UNF-2A T	Filetage UN/UNF-2B T6	AAA mm	B mm	D mm	D1 mm	JJ mm	M mm	Poids (Acier) gr./pièce	O-Lok® Acier	O-Lok® Acier inox	PN (bar) S	PN (bar) SS
6	1/4	9/16-18	9/16-18	26	17	5	4	14	22	66	**4S6MLOS**	**4S6MLOSS**	500	420
8, 10	5/16, 3/8	11/16-16	11/16-16	29	22	7	7	19	25	125	**6S6MLOS**	**6S6MLOSS**	630	420
12	1/2	13/16-16	13/16-16	38	24	10	9	19	28	150	**8S6MLOS**	**8S6MLOSS**	630	420
14, 15, 16	5/8	1-14	1-14	41	30	13	12	27	33	233	**10S6MLOS**	**10S6MLOSS**	420	420
18, 20	3/4	1 3/16-12	1 3/16-12	46	35	16	14	30	37	383	**12 S6LO-S**	**12S6MLOSS**	420	420
22, 25	1	1 7/16-12	1 7/16-12	53	41	21	20	37	42	518	**16 S6LO-S**	**16S6MLOSS**	420	420
28, 30, 32	1 1/4	1 11/16-12	1 11/16-12	58	48	26	26	41	45	775	**20 S6LO-S**	**20S6MLOSS**	350	280
35, 38	1 1/2	2-12	2-12	61	57	32	32	48	49	933	**24 S6LO-S**	**24S6MLOSS**	280	280

Fourni avec joint TRAPSEAL en NBR. Pour remplacement du joint TRAPSEAL par un joint torique NBR, voir page J73.

Les produits sont conformes à notre gamme standard de livraison.

Les versions métriques et pouces peuvent avoir des 6 pans de dimension différente.

$$\frac{\text{PN (bar)}}{10} = \text{PN (MPa)}$$

Les pressions nominales (PN) peuvent différer selon la matière: acier (S) ou inox (SS).

J

R6MLO Té renversé écrou tournant

O-Lok® femelle ORFS / mâle ORFS avec joint torique
SAE 52M0432 ISO 8434-3

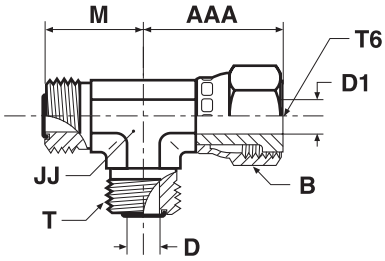

∅ ext. du tube mm	∅ ext. du tube in.	Filetage UN/UNF-2A T	Filetage UN/UNF-2B T6	AAA mm	B mm	D mm	D1 mm	JJ mm	M mm	Poids (Acier) gr./pièce	O-Lok® Acier	O-Lok® Acier inox	PN (bar) S	PN (bar) SS
6	1/4	9/16-18	9/16-18	26	17	5	4	14	22	66	**4R6MLOS**	**4R6MLOSS**	500	420
8, 10	5/16, 3/8	11/16-16	11/16-16	29	22	7	7	19	25	125	**6R6MLOS**	**6R6MLOSS**	630	420
12	1/2	13/16-16	13/16-16	38	24	10	9	19	28	150	**8R6MLOS**	**8R6MLOSS**	630	420
14, 15, 16	5/8	1-14	1-14	41	30	13	12	27	33	233	**10R6MLOS**	**10R6MLOSS**	420	420
18, 20	3/4	1 3/16-12	1 3/16-12	46	35	16	14	30	37	383	**12 R6LO-S**	**12R6MLOSS**	420	420
22, 25	1	1 7/16-12	1 7/16-12	53	41	21	20	37	42	518	**16 R6LO-S**	**16R6MLOSS**	420	420
28, 30, 32	1 1/4	1 11/16-12	1 11/16-12	58	48	26	26	41	45	775	**20 R6LO-S**	**20R6MLOSS**	350	280
35, 38	1 1/2	2-12	2-12	61	57	32	32	48	49	933	**24 R6LO-S**	**24R6MLOSS**	280	280

Fourni avec joint TRAPSEAL en NBR. Pour remplacement du joint TRAPSEAL par un joint torique NBR, voir page J73.

Les produits sont conformes à notre gamme standard de livraison.

Les versions métriques et pouces peuvent avoir des 6 pans de dimension différente.

$$\frac{\text{PN (bar)}}{10} = \text{PN (MPa)}$$

Les pressions nominales (PN) peuvent différer selon la matière: acier (S) ou inox (SS).

TRMLO Réduction

O-Lok® femelle ORFS / mâle O-Lok® avec joint torique
SAE 520123 /A

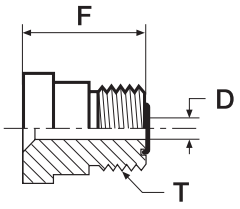

Forme A

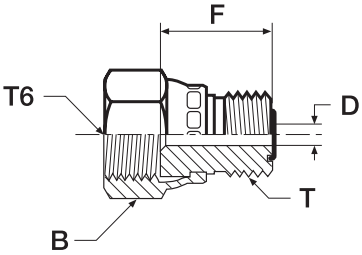

Forme B**

∅ ext. du tube mm	in.	Filetage UN/UNF-2A T	Filetage UN/UNF-2B T6	B mm	D mm	F mm	Poids (Acier) gr./pièce	Forme	O-Lok® Acier	O-Lok® Acier inox	PN (bar) S	SS
10	3/8	9/16-18	11/16-16	22	5	20	21	B	**6-4TRMLONS**	**6-4TRMLONSS**	630	420
12	1/2	9/16-18	—	—	5	22	30	A	**8-4 TRLO-S**	**8-4TRMLOSS**	630	420
12	1/2	11/16-16	13/16-16	24	7	22	33	B	**8-6TRMLONS**	**8-6TRMLONSS**	630	420
16	5/8	9/16-18	—	—	5	23	37	A	**10-4 TRLO-S**	**10-4TRMLOSS**	420	420
16	5/8	11/16-16	—	—	7	24	48	A	**10-6 TRLO-S**	**10-6TRMLOSS**	420	420
16	5/8	13/16-16	—	—	10	26	50	A	**10-8 TRLO-S**	**10-8TRMLOSS**	420	420
20	3/4	9/16-18	—	—	5	25	63	A	**12-4 TRLO-S**	**12-4TRMLOSS**	420	420
20	3/4	11/16-16	—	—	7	26	66	A	**12-6 TRLO-S**	**12-6TRMLOSS**	420	420
20	3/4	13/16-16	—	—	10	28	71	A	**12-8 TRLO-S**	**12-8TRMLOSS**	420	420
20	3/4	1-14	1 3/16-12	36	13	30	85	B	**12-10TRMLONS**	**12-10TRMLONSS**	420	420
25	1	13/16-16	—	—	10	29	103	A	**16-8 TRLO-S**	**16-8TRMLOSS**	420	420
25	1	1-14	—	—	13	32	118	A	**16-10 TRLO-S**	**16-10TRMLOSS**	420	420
25	1	1 3/16-12	1 7/16-12	41	16	33	133	B	**16-12 TRLON-S**	**16-12TRMLONSS**	420	420
32	1 1/4	1 3/16-12	—	—	16	34	169	A	**20-12 TRLO-S**	**20-12TRMLOSS**	420	280
32	1 1/4	1 7/16-12	1 11/16-12	48	21	38	183	B	**20-16 TRLON-S**	**20-16TRMLONSS**	350	280
38	1 1/2	1 7/16-12	—	—	21	31	205	A	**24-16 TRLO-S**	**24-16TRMLOSS**	350	280
38	1 1/2	1 11/16-12	—	—	26	34	209	A	**24-20 TRLO-S**	**24-20TRMLOSS**	350	280
50	2	1 11/16-12	—	—	26	36	420	A	**32-20 TRLO-S**	**32-20TRMLOSS**	200	200
50	2	2-12	—	—	32	36	420	A	**32-24 TRLO-S**	**32-24TRMLOSS**	200	200

Fourni avec joint TRAPSEAL en NBR. Pour remplacement du joint TRAPSEAL par un joint torique NBR, voir page J73.

Les produits sont conformes à notre gamme standard de livraison.

Les versions métriques et pouces peuvent avoir des 6 pans de dimension différente.

$$\frac{\text{PN (bar)}}{10} = \text{PN (MPa)}$$

Les pressions nominales (PN) peuvent différer selon la matière: acier (S) ou inox (SS).

**Les tailles ci-contre sont livrées avec écrou pressé (Forme B).

J

LOHL6 Prolongateur de tube

O-Lok® femelle ORFS / mâle O-Lok® ORFS avec joint torique

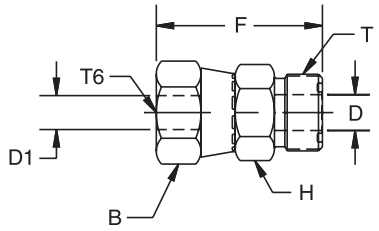

∅ ext. du tube mm	in.	Filetage UN/UNF-2A T	Filetage UN/UNF-2B T6	B mm	D mm	D1 mm	H mm	F mm	Poids (Acier) gr./pièce	O-Lok® Acier	PN (bar)
8, 10	5/16, 3/8	11/16-16	9/16-18	18	7	4	19	35	33	**6-4LOHL6**	630
12	1/2	13/16-16	11/16-16	21	10	7	22	39	52	**8-6LOHL6**	630
14, 15, 16	5/8	1-14	13/16-16	24	13	9	27	46	92	**10-8LOHL6**	420
18, 20	3/4	1 3/16-12	1-14	29	16	12	32	51	146	**12-10LOHL6**	420
22, 25	1	1 7/16-12	1 3/16-12	35	21	14	41	55	205	**16-12LOHL6**	420
28, 30, 32	1 1/4	1 11/16-12	1 7/16-12	42	26	20	46	58	260	**20-16LOHL6**	350
35, 38	1 1/2	2-12	1 11/16-12	48	26	26	55	60	315	**24-20LOHL6**	280

Fourni avec joint TRAPSEAL en NBR. Pour remplacement du joint TRAPSEAL par un joint torique NBR, voir page J73.

Les produits sont conformes à notre gamme standard de livraison.

Les versions métriques et pouces peuvent avoir des 6 pans de dimension différente.

$$\frac{\text{PN (bar)}}{10} = \text{PN (MPa)}$$

HL6 Union femelle femelle

O-Lok® femelle ORFS

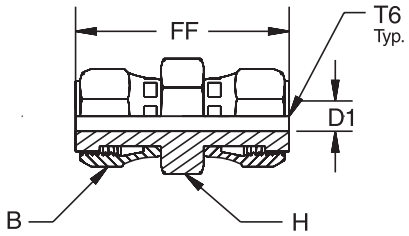

∅ ext. du tube mm	in.	Filetage UN/UNF-2B T6	B mm	D1 mm	FF mm	H mm	Poids (Acier) gr./pièce	O-Lok® Acier	PN (bar)
6	1/4	9/16-18	18	4,0	40,4	17	53	**4 HL6-S**	500
8, 10	5/16, 3/8	11/16-16	21	6,5	45,0	19	66	**6 HL6-S**	630
12	1/2	13/16-16	24	9,0	53,8	22	110	**8 HL6-S**	630
14, 15, 16	5/8	1-14	29	11,5	61,5	27	173	**10 HL6-S**	420
18, 20	3/4	1 3/16-12	35	14,0	69,6	32	275	**12 HL6-S**	420

Les produits sont conformes à notre gamme standard de livraison.

Les versions métriques et pouces peuvent avoir des 6 pans de dimension différente.

$\frac{\text{PN (bar)}}{10}$ = PN (MPa)

J

F87OMLO Union mâle – métrique

O-Lok® mâle ORFS / Filetage mâle métrique avec joint d'étanchéité (ISO 6149-2)
SAE 52M0187 ISO 8434-3 SDS

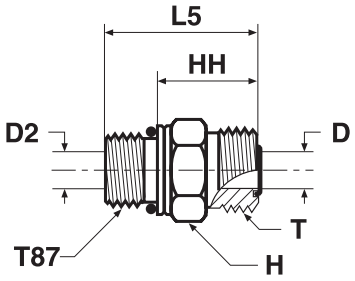

∅ ext. du tube mm	∅ ext. du tube in.	Filetage métr. T87	Filetage UN/UNF-2A T	D mm	D2 mm	H mm	HH mm	L5 mm	Poids (Acier) gr./pièce	O-Lok® Acier	O-Lok® Acier inox	PN (bar) S	PN (bar) SS
6	1/4	M 10×1,0	9/16-18	5	3	17	18	27	20	**4M10F87OMLOS**	**4M10F87OMLOSS**	630	630
6	1/4	M 12×1,5	9/16-18	5	4	17	18	29	24	**4M12F87OMLOS**	**4M12F87OMLOSS**	630	630
6	1/4	M 14×1,5	9/16-18	5	5	19	19	30	30	**4M14F87OMLOS**	**4M14F87OMLOSS**	630	630
8, 10	5/16, 3/8	M 12×1,5	11/16-16	6	4	19	21	32	40	**6M12F87OMLOS**	**6M12F87OMLOSS**	630	630
8, 10	5/16, 3/8	M 14×1,5	11/16-16	7	6	19	20	31	43	**6M14F87OMLOS**	**6M14F87OMLOSS**	630	630
8, 10	5/16, 3/8	M 16×1,5	11/16-16	7	7	22	21	34	43	**6M16F87OMLOS**	**6M16F87OMLOSS**	630	630
8, 10	5/16, 3/8	M 18×1,5	11/16-16	7	7	24	21	35	45	**6M18F87OMLOS**	**6M18F87OMLOSS**	630	630
8, 10	5/16, 3/8	M 22×1,5	11/16-16	7	7	27	23	38	52	**6M22F87OMLOS**	**6M22F87OMLOSS**	420	420
12	1/2	M 14×1,5	13/16-16	10	6	22	24	35	40	**8M14F87OMLOS**	**8M14F87OMLOSS**	630	630
12	1/2	M 16×1,5	13/16-16	10	7	22	20	37	58	**8M16F87OMLOS**	**8M16F87OMLOSS**	630	630
12	1/2	M 18×1,5	13/16-16	10	9	24	23	37	55	**8M18F87OMLOS**	**8M18F87OMLOSS**	630	630
12	1/2	M 22×1,5	13/16-16	10	10	27	24	39	60	**8M22F87OMLOS**	**8M22F87OMLOSS**	420	420
12	1/2	M 27×2,0	13/16-16	10	10	32	26	44	70	**8M27F87OMLOS**	**8M27F87OMLOSS**	420	420
14, 15, 16	5/8	M 18×1,5	1-14	13	9	27	27	41	120	**10M18F87OMLOS**	**10M18F87OMLOSS**	420	420
14, 15, 16	5/8	M 22×1,5	1-14	13	12	27	27	42	127	**10M22F87OMLOS**	**10M22F87OMLOSS**	420	420
18, 20	3/4	M 22×1,5	1 3/16-12	16	12	32	35	50	170	**12M22F87OMLOS**	**12M22F87OMLOSS**	420	420
18, 20	3/4	M 27×2,0	1 3/16-12	16	15	32	30	49	187	**12M27F87OMLOS**	**12M27F87OMLOSS**	420	420
18, 20	3/4	M 33×2,0	1 3/16-12	16	16	41	31	50	200	**12M33F87OMLOS**	**12M33F87OMLOSS**	420	420
22, 25	1	M 27×2,0	1 7/16-12	21	15	41	36	54	230	**16M27F87OMLOS**	**16M27F87OMLOSS**	420	420
22, 25	1	M 33×2,0	1 7/16-12	21	20	41	34	52	270	**16M33F87OMLOS**	**16M33F87OMLOSS**	420	280
28, 30, 32	1 1/4	M 33×2,0	1 11/16-12	26	20	46	36	54	370	**20M33F87OMLOS**	**20M33F87OMLOSS**	420	280
28, 30, 32	1 1/4	M 42×2,0	1 11/16-12	26	26	50	36	55	390	**20M42F87OMLOS**	**20M42F87OMLOSS**	420	280
35, 38	1 1/2	M 42×2,0	2-12	32	26	55	41	60	400	**24M42F87OMLOS**	**24M42F87OMLOSS**	350	280
35, 38	1 1/2	M 48×2,0	2-12	32	32	55	36	57	412	**24M48F87OMLOS**	**24M48F87OMLOSS**	350	280
50	2	M 60×2,0	2 1/2-12	40	40	65	41	65	800	**32M60F87OMLOS**	**32M60F87OMLOSS**	200	280

Fourni avec joint TRAPSEAL en NBR. Pour remplacement du joint TRAPSEAL par un joint torique NBR, voir page J73.

Les produits sont conformes à notre gamme standard de livraison.

Les versions métriques et pouces peuvent avoir des 6 pans de dimension différente.

$$\frac{\text{PN (bar)}}{10} = \text{PN (MPa)}$$

Les pressions nominales (PN) peuvent différer selon la matière: acier (S) ou inox (SS).

F5OMLO Union mâle – UNF

O-Lok® mâle ORFS / filetage mâle UN/UNF (ISO 11926)
SAE 520120

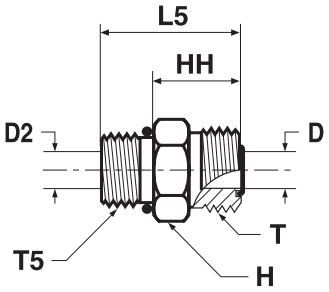

∅ ext. du tube mm	in.	Filetage UN/UNF-2A T5	Filetage UN/UNF-2A T	D mm	D2 mm	H mm	HH mm	L5 mm	Poids (Acier) gr./pièce	O-Lok® Acier	O-Lok® Acier inox	PN (bar) S	SS
6	1/4	7/16-20	9/16-18	5	5	17	18	29	21	**4F5OMLOS**	**4F5OMLOSS**	630	630
6	1/4	1/2-20	9/16-18	5	6	17	19	29	30	**4-5 F5OLO-S**	**4-5F5OMLOSS**	630	630
6	1/4	9/16-18	9/16-18	5	5	19	19	31	36	**4-6F5OMLOS**	**4-6F5OMLOSS**	630	630
6	1/4	3/4-16	9/16-18	5	5	22	20	34	67	**4-8 F5OLO-S**	**4-8F5OMLOSS**	630	630
8, 10	5/16, 3/8	9/16-18	11/16-16	7	7	19	20	32	45	**6F5OMLOS**	**6F5OMLOSS**	630	630
8, 10	5/16, 3/8	7/16-20	11/16-16	7	5	19	23	34	47	**6-4F5OMLOS**	**6-4F5OMLOSS**	630	630
8, 10	5/16, 3/8	1/2-20	11/16-16	7	6	19	21	31	50	**6-5 F5OLO-S**	**6-5F5OMLOSS**	630	630
8, 10	5/16, 3/8	3/4-16	11/16-16	7	7	22	21	35	51	**6-8F5OMLOS**	**6-8F5OMLOSS**	630	630
8, 10	5/16, 3/8	7/8-14	11/16-16	7	7	27	23	39	89	**6-10F5OMLOS**	**6-10F5OMLOSS**	420	420
10	1/2	3/4-16	13/16-16	10	10	22	23	37	56	**8F5OMLOS**	**8F5OMLOSS**	630	630
12	1/2	9/16-18	13/16-16	10	8	22	26	38	69	**8-6F5OMLOS**	**8-6F5OMLOSS**	630	630
12	1/2	7/8-14	13/16-16	10	10	27	24	40	105	**8-10F5OMLOS**	**8-10F5OMLOSS**	420	420
12	1/2	1 1/16-12	13/16-16	10	10	32	26	44	169	**8-12F5OMLOS**	**8-12F5OMLOSS**	420	420
12	1/2	1 5/16-12	13/16-16	10	10	38	27	46	227	**8-16F5OMLOS**	**8-16F5OMLOSS**	420	420
14, 15, 16	5/8	7/8-14	1-14	13	13	27	27	43	137	**10F5OMLOS**	**10F5OMLOSS**	420	420
14, 15, 16	5/8	3/4-16	1-14	13	10	27	31	45	120	**10-8F5OMLOS**	**10-8F5OMLOSS**	420	420
14, 15, 16	5/8	1 1/16-12	1-14	13	13	32	29	47	170	**10-12F5OMLOS**	**10-12F5OMLOSS**	420	420
18, 20	3/4	1 1/16-12	1 3/16-12	16	16	32	30	49	189	**12F5OMLOS**	**12F5OMLOSS**	420	420
18, 20	3/4	3/4-16	1 3/16-12	16	10	32	35	49	167	**12-8 F5OLO-S**	**12-8F5OMLOSS**	420	420
18, 20	3/4	7/8-14	1 3/16-12	16	13	32	35	51	177	**12-10F5OMLOS**	**12-10F5OMLOSS**	420	420
18, 20	3/4	1 5/16-12	1 3/16-12	16	16	41	31	50	280	**12-16F5OMLOS**	**12-16F5OMLOSS**	420	420
18, 20	3/4	1 5/8-12	1 3/16-12	16	16	46	32	51	350	**12-20F5OMLOS**	**12-20F5OMLOSS**	420	420
22, 25	1	1 5/16-12	1 7/16-12	21	21	41	32	50	271	**16 F5OLO-S**	**16F5OMLOSS**	420	420
22, 25	1	1 1/16-12	1 7/16-12	21	16	41	36	55	275	**16-12 F5OLO-S**	**16-12F5OMLOSS**	420	420
22, 25	1	1 5/8-12	1 7/16-12	21	21	46	34	52	428	**16-20 F5OLO-S**	**16-20F5OMLOSS**	420	280
28, 30, 32	1 1/4	1 5/8-12	1 11/16-12	26	26	46	34	52	391	**20F5OMLOS**	**20F5OMLOSS**	420	280
28, 30, 32	1 1/4	1 5/16-12	1 11/16-12	26	21	48	39	58	401	**20-16 F5OLO-S**	**20-16F5OMLOSS**	420	280
28, 30, 32	1 1/4	1 7/8-12	1 11/16-12	26	32	54	36	54	557	**20-24 F5OLO-S**	**20-24F5OMLOSS**	350	280
35, 38	1 1/2	1 7/8-12	2-12	32	32	54	36	54	412	**24 F5OLO-S**	**24F5OMLOSS**	350	280
35, 38	1 1/2	1 5/8-12	2-12	32	26	54	41	60	581	**24-20 F5OLO-S**	**24-20F5OMLOSS**	350	280
50	2	2 1/2-12	2 1/2-12	45	40	70	40	59	900	**32 F5OLO-S**	**32F5OMLOSS**	200	200

Fourni avec joint TRAPSEAL en NBR. Pour remplacement du joint TRAPSEAL par un joint torique NBR, voir page J73.

Les produits sont conformes à notre gamme standard de livraison.

Les versions métriques et pouces peuvent avoir des 6 pans de dimension différente.

$$\frac{\text{PN (bar)}}{10} = \text{PN (MPa)}$$

Les pressions nominales (PN) peuvent différer selon la matière: acier (S) ou inox (SS).

FF5OMLO Union mâle prolongée – UNF

O-Lok® mâle ORFS / mâle UN/UNF – avec joint d'étanchéité (ISO 11926)
SAE 521720 (ancienne 520122)

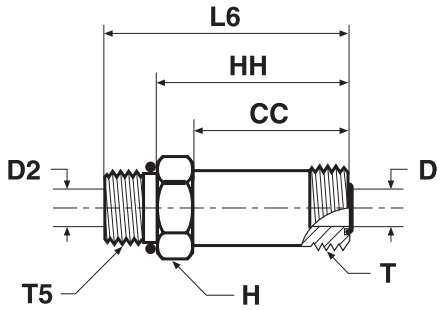

∅ ext. du tube mm	∅ ext. du tube in.	Filetage UN/UNF-2A T5	Filetage UN/UNF-2A T	CC mm	D mm	D2 mm	H mm	HH mm	L6 mm	Poids (Acier) gr./pièce	O-Lok® Acier	O-Lok® Acier inox	PN (bar) S	PN (bar) SS
6	1/4	7/16-20	9/16-18	34	5	5	16	42	53	51	**4 FF5OLO-S**	**4FF5OMLOSS**	630	630
8, 10	5/16, 3/8	9/16-18	11/16-16	37	7	7	19	46	58	79	**6 FF5OLO-S**	**6FF5OMLOSS**	630	630
12	1/2	3/4-16	13/16-16	44	10	10	22	54	68	125	**8 FF5OLO-S**	**8FF5OMLOSS**	630	630
14, 15, 16	5/8	7/8-14	1-14	52	13	13	27	64	80	212	**10 FF5OLO-S**	**10FF5OMLOSS**	420	420
18, 20	3/4	1 1/16-12	1 3/16-12	64	16	16	33	77	96	309	**12 FF5OLO-S**	**12FF5OMLOSS**	420	420
22, 25	1	1 5/16-12	1 7/16-12	72	21	21	38	87	105	435	**16 FF5OLO-S**	**16FF5OMLOSS**	420	420
28, 30, 32	1 1/4	1 5/8-12	1 11/16-12	86	26	26	48	102	121	818	**20 FF5OLO-S**	**20FF5OMLOSS**	420	280
35, 38	1 1/2	1 7/8-12	2-12	97	32	32	54	115	134	1430	**24 FF5OLO-S**	**24FF5OMLOSS**	350	280

Fourni avec joint TRAPSEAL en NBR. Pour remplacement du joint TRAPSEAL par un joint torique NBR, voir page J73.

Les produits sont conformes à notre gamme standard de livraison.

Les versions métriques et pouces peuvent avoir des 6 pans de dimension différente.

$$\frac{\text{PN (bar)}}{10} = \text{PN (MPa)}$$

Les pressions nominales (PN) peuvent différer selon la matière: acier (S) ou inox (SS).

WF5OLO Union mâle traversée de cloison – UNF

O-Lok® mâle ORFS / filetage mâle UN/UNF – avec joint d'étanchéité (ISO 11926)

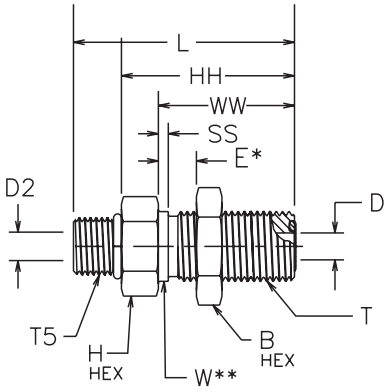

∅ ext. du tube mm	∅ ext. du tube in.	Filetage UN/UNF-2A T	Filetage UN/UNF-2A T5	B mm	D mm	D2 mm	E mm	H mm	HH mm	L mm	SS mm	W mm	WW mm	Poids (Acier) gr./pièce	O-Lok® Acier	PN (bar)
6	1/4	9/16-18	7/16-20	21	5	5	14	21	43	54	2	14	32	75	**4 WF5OLO-WLNL-S**	630
6	1/4	9/16-18	9/16-18	21	5	8	14	21	43	55	2	14	32	88	**4-6 WF5OLO-WLNL-S**	630
8, 10	5/16, 3/8	11/16-16	9/16-18	25	7	8	14	25	46	58	2	18	34	112	**6 WF5OLO-WLNL-S**	630
12	1/2	13/16-16	3/4-16	29	10	10	14	29	52	65	2	21	37	147	**8 WF5OLO-WLNL-S**	630
14, 15, 16	5/8	1-14	7/8-14	33	13	13	13	33	51	67	2	25	41	295	**10 WF5OLO-WLNL-S**	420
18, 20	3/4	1 3/16-12	1 1/16-12	38	16	16	13	38	52	71	2	30	42	330	**12 WF5OLO-WLNL-S**	420

Fourni avec joint TRAPSEAL en NBR. Pour remplacement du joint TRAPSEAL par un joint torique NBR, voir page J73.

Les produits sont conformes à notre gamme standard de livraison.

Les versions métriques et pouces peuvent avoir des 6 pans de dimension différente.

Pour la version sans contre-écrou s.v.p. rayer la terminaison «WLNL» (ex. 12 WF5OLO)

$$\frac{\text{PN (bar)}}{10} = \text{PN (MPa)}$$

J

F42EDMLO Union mâle BSPP

O-Lok® mâle ORFS / filetage mâle BSPP – Etanchéité par joint ED (ISO 1179)

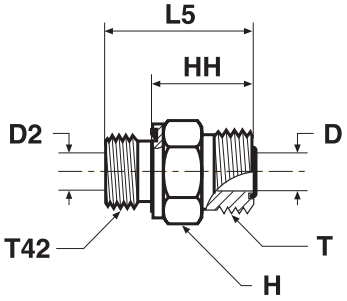

∅ ext. du tube mm	in.	BSPP Filetage T42	Filetage UN/UNF-2A T	D mm	D2 mm	H mm	HH mm	L5 mm	Poids (Acier) gr./pièce	O-Lok® Acier	O-Lok® Acier inox	PN (bar) S	SS
6	1/4	1/8-28	9/16-18	5	4	17	18	26	29	**4F42EDMLOS**	**4F42EDMLOSS**	630	630
6	1/4	1/4-19	9/16-18	5	5	19	18	31	42	**4-4F42EDMLOS**	**4-4F42EDMLOSS**	630	630
6	1/4	3/8-19	9/16-18	5	5	22	20	32	61	**4-6F42EDMLOS**	**4-6F42EDMLOSS**	630	630
6	1/4	1/2-14	9/16-18	5	5	27	21	35	119	**4-8F42EDMLOS**	**4-8F42EDMLOSS**	420	420
8, 10	5/16, 3/8	1/4-19	11/16-16	7	5	19	20	32	45	**6F42EDMLOS**	**6F42EDMLOSS**	630	630
8, 10	5/16, 3/8	1/8-28	11/16-16	7	4	19	23	31	44	**6-2F42EDMLOS**	**6-2F42EDMLOSS**	630	630
8, 10	5/16, 3/8	3/8-19	11/16-16	7	7	22	21	33	63	**6-6F42EDMLOS**	**6-6F42EDMLOSS**	630	630
8, 10	5/16, 3/8	1/2-14	11/16-16	7	7	27	23	37	122	**6-8F42EDMLOS**	**6-8F42EDMLOSS**	420	420
8, 10	5/16, 3/8	3/4-14	11/16-16	7	7	32	24	40	192	**6-12F42EDMLOS**	**6-12F42EDMLOSS**	420	420
12	1/2	3/8-19	13/16-16	10	8	22	23	35	196	**8F42EDMLOS**	**8F42EDMLOSS**	630	630
12	1/2	1/4-19	13/16-16	10	5	22	25	38	193	**8-4F42EDMLOS**	**8-4F42EDMLOSS**	630	630
12	1/2	1/2-14	13/16-16	10	10	27	24	38	198	**8-8F42EDMLOS**	**8-8F42EDMLOSS**	420	420
12	1/2	3/4-14	13/16-16	10	10	32	26	42	205	**8-12F42EDMLOS**	**8-12F42EDMLOSS**	420	420
14, 15, 16	5/8	1/2-14	1-14	13	13	27	27	41	332	**10F42EDMLOS**	**10F42EDMLOSS**	420	420
14, 15, 16	5/8	3/8-19	1-14	13	8	27	31	43	315	**10-6F42EDMLOS**	**10-6F42EDMLOSS**	420	420
14, 15, 16	5/8	3/4-14	1-14	13	13	32	29	45	348	**10-12F42EDMLOS**	**10-12F42EDMLOSS**	420	420
14, 15, 16	5/8	1-11	1-14	13	13	41	30	48	360	**10-16F42EDMLOS**	**10-16F42EDMLOSS**	420	420
18, 20	3/4	3/4-14	1 3/16-12	16	16	32	30	46	200	**12F42EDMLOS**	**12F42EDMLOSS**	420	420
18, 20	3/4	1/2-14	1 3/16-12	16	12	32	34	49	183	**12-8F42EDMLOS**	**12-8F42EDMLOSS**	420	420
18, 20	3/4	1-11	1 3/16-12	16	16	41	31	49	362	**12-16F42EDMLOS**	**12-16F42EDMLOSS**	420	420
18, 20	3/4	1 1/4-11	1 3/16-12	16	16	50	33	53	505	**12-20F42EDMLOS**	**12-20F42EDMLOSS**	420	420
22, 25	1	1-11	1 7/16-12	21	20	41	32	50	343	**16F42EDMLOS**	**16F42EDMLOSS**	420	420
22, 25	1	1/2-14	1 7/16-12	21	12	41	36	50	380	**16-8F42EDMLOS**	**16-8F42EDMLOSS**	420	420
22, 25	1	3/4-14	1 7/16-12	21	16	41	36	52	411	**16-12F42EDMLOS**	**16-12F42EDMLOSS**	420	420
22, 25	1	1 1/4-11	1 7/16-12	21	21	50	34	54	487	**16-20F42EDMLOS**	**16-20F42EDMLOSS**	420	420
22, 25	1	1 1/2-11	1 7/16-12	21	21	55	36	58	715	**16-24F42EDMLOS**	**16-24F42EDMLOSS**	350	280
28, 30, 32	1 1/4	1 1/4-11	1 11/16-12	25	25	50	34	54	454	**20F42EDMLOS**	**20F42EDMLOSS**	420	280
28, 30, 32	1 1/4	1-11	1 11/16-12	26	20	46	39	57	412	**20-16F42EDMLOS**	**20-16F42EDMLOSS**	420	280
28, 30, 32	1 1/4	1 1/2-11	1 11/16-12	26	26	55	36	58	532	**20-24F42EDMLOS**	**20-24F42EDMLOSS**	350	280
35, 38	1 1/2	1 1/2-11	2-12	32	32	55	36	58	585	**24F42EDMLOS**	**24F42EDMLOSS**	350	280
35, 38	1 1/2	1 1/4-11	2-12	32	25	55	41	61	540	**24-20F42EDMLOS**	**24-20F42EDMLOSS**	350	280
50	2	2-11	2 1/2-12	40	40	75	41	65	900	**32F42EDMLOS**	**32F42EDMLOSS**	200	200

Fourni avec joint TRAPSEAL en NBR. Pour remplacement du joint TRAPSEAL par un joint torique NBR, voir page J73.

Les produits sont conformes à notre gamme standard de livraison.

Les versions métriques et pouces peuvent avoir des 6 pans de dimension différente.

$$\frac{\text{PN (bar)}}{10} = \text{PN (MPa)}$$

Les pressions nominales (PN) peuvent différer selon la matière: acier (S) ou inox (SS).

F82EDMLO Union mâle métrique

O-Lok® mâle ORFS / filetage mâle métrique – Etanchéité par joint ED (ISO 9974)

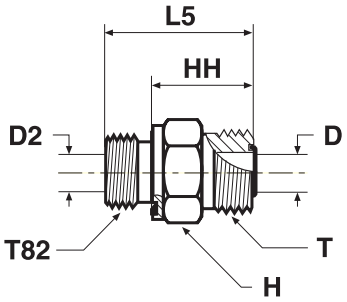

∅ ext. du tube mm	∅ ext. du tube in.	Filetage métr. T82	Filetage UN/UNF-2A T	D mm	D2 mm	H mm	HH mm	L5 mm	Poids (Acier) gr./pièce	O-Lok® Acier	O-Lok® Acier inox	PN (bar) S	PN (bar) SS
6	1/4	M 10×1,0	9/16-18	5	4	17	18	26	20	**4M10F82EDMLOS**	**4M10F82EDMLOSS**	630	630
6	1/4	M 12×1,5	9/16-18	5	4	17	18	30	24	**4M12F82EDMLOS**	**4M12F82EDMLOSS**	630	630
6	1/4	M 14×1,5	9/16-18	5	5	19	19	31	29	**4M14F82EDMLOS**	**4M14F82EDMLOSS**	630	630
6	1/4	M 16×1,5	9/16-18	5	7	22	19	31	33	**4M16F82EDMLOS**	**4M16F82EDMLOSS**	630	630
8, 10	5/16, 3/8	M 12×1,5	11/16-16	7	4	19	23	35	35	**6M12F82EDMLOS**	**6M12F82EDMLOSS**	630	630
8, 10	5/16, 3/8	M 14×1,5	11/16-16	7	5	19	20	32	40	**6M14F82EDMLOS**	**6M14F82EDMLOSS**	630	630
8, 10	5/16, 3/8	M 16×1,5	11/16-16	7	7	22	20	32	43	**6M16F82EDMLOS**	**6M16F82EDMLOSS**	630	630
12	1/2	M 16×1,5	13/16-16	10	7	22	26	38	49	**8M16F82EDMLOS**	**8M16F82EDMLOSS**	630	630
12	1/2	M 18×1,5	13/16-16	10	8	24	23	35	55	**8M18F82EDMLOS**	**8M18F82EDMLOSS**	630	630
14, 15, 16	5/8	M 16×1,5	1-14	13	7	27	30	42	70	**10M16F82EDMLOS**	**10M16F82EDMLOSS**	420	420
14, 15, 16	5/8	M 18×1,5	1-14	13	8	27	31	43	85	**10M18F82EDMLOS**	**10M18F82EDMLOSS**	420	420
14, 15, 16	5/8	M 22×1,5	1-14	13	12	27	27	41	127	**10M22F82EDMLOS**	**10M22F82EDMLOSS**	420	420
18, 20	3/4	M 27×2,0	1 3/16-12	16	16	32	30	46	187	**12M27F82EDMLOS**	**12M27F82EDMLOSS**	420	420
22, 25	1	M 33×2,0	1 7/16-12	20	20	41	32	50	270	**16M33F82EDMLOS**	**16M33F82EDMLOSS**	420	420
28, 30, 32	1 1/4	M 42×2,0	1 11/16-12	26	25	50	34	54	390	**20M42F82EDMLOS**	**20M42F82EDMLOSS**	420	280
35, 38	1 1/2	M 48×2,0	2-12	32	32	55	36	58	412	**24M48F82EDMLOS**	**24M48F82EDMLOSS**	350	280

Fourni avec joint TRAPSEAL en NBR. Pour remplacement du joint TRAPSEAL par un joint torique NBR, voir page J73.

Les produits sont conformes à notre gamme standard de livraison.

Les versions métriques et pouces peuvent avoir des 6 pans de dimension différente.

$$\frac{\text{PN (bar)}}{10} = \text{PN (MPa)}$$

Les pressions nominales (PN) peuvent différer selon la matière: acier (S) ou inox (SS).

FLO Union mâle NPT

O-Lok® mâle ORFS / filetage mâle NPTF* (SAE J476)

*Acier inoxydable = Filetage NPT pour éviter le grippage

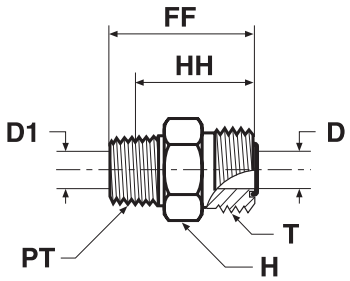

∅ ext. du tube mm	∅ ext. du tube in.	Filetage NPTF PT	Filetage UN/UNF-2A T	D mm	D1 mm	FF mm	H mm	HH mm	Poids (Acier) gr./pièce	O-Lok® Acier	O-Lok® Acier inox	PN (bar) S	PN (bar) SS
6	1/4	1/8-27	9/16-18	5	5	27	16	21,0	26	**4 FLO-S**	**4 FLO-SS**	420	420
6	1/4	1/4-18	9/16-18	5	7	32	16	23,0	34	**4-4 FLO-S**	**4-4 FLO-SS**	420	420
6	1/4	3/8-18	9/16-18	5	5	36	19	25,0	47	**4-6 FLO-S**	**4-6 FLO-SS**	420	420
8, 10	5/16, 3/8	1/4-18	11/16-16	7	7	32	19	23,0	39	**6 FLO-S**	**6 FLO-SS**	420	420
8, 10	5/16, 3/8	3/8-18	11/16-16	7	7	34	19	25,0	52	**6-6 FLO-S**	**6-6 FLO-SS**	420	420
8, 10	5/16, 3/8	1/2-14	11/16-16	7	13	39	22	28,0	82	**6-8 FLO-S**	**6-8 FLO-SS**	420	420
12	1/2	3/8-18	13/16-16	10	10	38	22	29,0	83	**8 FLO-S**	**8 FLO-SS**	420	420
12	1/2	1/2-14	13/16-16	10	13	42	22	30,0	84	**8-8 FLO-S**	**8-8 FLO-SS**	420	420
12	1/2	3/4-14	13/16-16	10	18	43	29	31,0	166	**8-12 FLO-S**	**8-12 FLO-SS**	380	350
14, 15, 16	5/8	1/2-14	1-14	13	13	46	27	35,0	115	**10 FLO-S**	**10 FLO-SS**	420	420
14, 15, 16	5/8	3/4-14	1-14	13	18	46	29	34,0	138	**10-12 FLO-S**	**10-12 FLO-SS**	380	350
18, 20	3/4	3/4-14	1 3/16-12	15	18	49	32	37,0	179	**12 FLO-S**	**12 FLO-SS**	380	350
18, 20	3/4	1/2-14	1 3/16-12	15	13	49	32	37,0	165	**12-8 FLO-S**	**12-8 FLO-SS**	420	420
18, 20	3/4	1-11,5	1 3/16-12	15	24	54	35	40,0	225	**12-16 FLO-S**	**12-16 FLO-SS**	310	210
22, 25	1	1-11,5	1 7/16-12	21	24	56	38	41,0	271	**16 FLO-S**	**16 FLO-SS**	310	210
22, 25	1	3/4-14	1 7/16-12	21	18	51	38	39,0	238	**16-12 FLO-S**	**16-12 FLO-SS**	380	350
28, 30, 32	1 1/4	1 1/4-11,5	1 11/16-12	26	32	58	48	43,5	424	**20 FLO-S**	**20 FLO-SS**	210	210
35, 38	1 1/2	1 1/2-11,5	2-12	32	38	61	54	46,0	534	**24 FLO-S**	**24 FLO-SS**	200	175

Fourni avec joint TRAPSEAL en NBR. Pour remplacement du joint TRAPSEAL par un joint torique NBR, voir page J73.

Les produits sont conformes à notre gamme standard de livraison.

Les versions métriques et pouces peuvent avoir des 6 pans de dimension différente.

$$\frac{\text{PN (bar)}}{10} = \text{PN (MPa)}$$

Les pressions nominales (PN) peuvent différer selon la matière: acier (S) ou inox (SS).

F687OML Raccord droit tournant – métrique

O-Lok® femelle ORFS / filetage mâle métrique – avec joint d'étanchéité (ISO 6149-2)

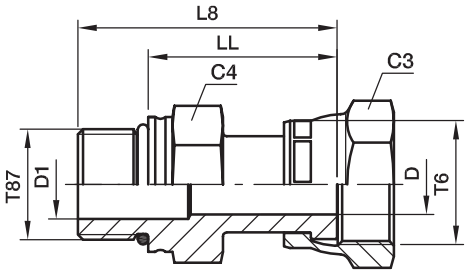

∅ ext. du tube mm	∅ ext. du tube in.	Filetage métr. T87	Filetage UN/UNF-2B T6	C3 mm	C4 mm	D mm	D1 mm	L8 mm	LL mm	Poids (Acier) gr./pièce	O-Lok® Acier	O-Lok® Acier inox	PN (bar) S	PN (bar) SS
6	1/4	M 12×1,5	9/16-18	17	17	4	4	38	27	53	**4M12F687OMLS**	**4M12F687OMLSS**	500	420
6	5/16	M 12×1,5	11/16-16	22	17	7	4	40	29	66	**6M12F687OMLS**	**6M12F687OMLSS**	630	420
8	3/8	M 14×1,5	11/16-16	22	19	7	6	40	29	72	**6M14F687OMLS**	**6M14F687OMLSS**	630	420
8, 10	5/16, 3/8	M 16×1,5	11/16-16	22	22	7	7	42	29	85	**6M16F687OMLS**	**6M16F687OMLSS**	630	420
12	1/2	M 16×1,5	13/16-16	24	22	9	7	49	36	110	**8M16F687OMLS**	**8M16F687OMLSS**	630	420
14, 15, 16	5/8	M 22×1,5	1-14	30	27	12	12	53	38	173	**10M22F687OMLS**	**10M22F687OMLSS**	420	400
18, 20	3/4	M 22×1,5	1 3/16-12	36	30	14	12	57	42	230	**12M22F687OMLS**	**12M22F687OMLSS**	420	400
18, 20	3/4	M 27×2,0	1 3/16-12	36	32	14	14	61	42	275	**12M27F687OMLS**	**12M27F687OMLSS**	420	400
22, 25	1	M 27×2,0	1 7/16-12	41	36	20	15	68	49	420	**16M27F687OMLS**	**16M27F687OMLSS**	420	400
22, 25	1	M 33×2,0	1 7/16-12	41	41	20	20	68	49	462	**16M33F687OMLS**	**16M33F687OMLSS**	420	400
28, 30, 32	1 1/4	M 42×2,0	1 11/16-12	50	50	26	26	68	49	622	**20M42F687OMLS**	**20M42F687OMLSS**	350	280
35, 38	1 1/2	M 48×2,0	2-12	60	55	32	32	71	50	885	**24M48F687OMLS**	**24M48F687OMLSS**	280	280

Les raccords O-Lok® sont livrés avec un joint NBR. Pour d'autres matières, voir page J73–J74.

Les produits sont conformes à notre gamme standard de livraison.

Les versions métriques et pouces peuvent avoir des 6 pans de dimension différente.

$$\frac{\text{PN (bar)}}{10} = \text{PN (MPa)}$$

Les pressions nominales (PN) peuvent différer selon la matière: acier (S) ou inox (SS).

F65OL Raccord droit tournant – UNF

O-Lok® femelle ORFS / filetage mâle UN/UNF – avec joint d'étanchéité (ISO 11926)
SAE 520181

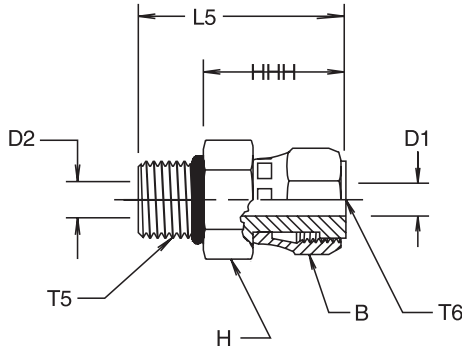

∅ ext. du tube mm	∅ ext. du tube in.	Filetage UN/UNF-2A T5	Filetage UN/UNF-2B T6	B mm	D1 mm	D2 mm	H mm	HHH mm	L5 mm	Poids (Acier) gr./pièce	O-Lok® Acier	PN (bar)
6	1/4	7/16-20	9/16-18	18	4	5	17	26	37	53	**4 F65OL-S**	500
8, 10	5/16, 3/8	9/16-18	11/16-16	21	7	7	19	28	40	66	**6 F65OL-S**	630
12	1/2	3/4-16	13/16-16	24	9	10	22	35	50	110	**8 F65OL-S**	630
14, 15, 16	5/8	7/8-14	1-14	29	12	13	27	38	54	173	**10 F65OL-S**	420
18, 20	3/4	1 1/16-12	1 3/16-12	35	14	16	32	41	59	275	**12 F65OL-S**	420
22, 25	1	1 5/16-12	1 7/16-12	42	20	21	41	49	68	462	**16 F65OL-S**	420
28, 30, 32	1 1/4	1 5/8-12	1 11/16-12	48	26	26	48	50	68	622	**20 F65OL-S**	350

Les raccords O-Lok® sont livrés avec un joint NBR. Pour d'autres matières, voir page J73–J74.

Les produits sont conformes à notre gamme standard de livraison.

Les versions métriques et pouces peuvent avoir des 6 pans de dimension différente.

$$\frac{\text{PN (bar)}}{10} = \text{PN (MPa)}$$

F642EDML Raccord droit tournant – BSPP

O-Lok® femelle ORFS / filetage mâle BSPP – Etanchéité par joint ED (ISO 1179)

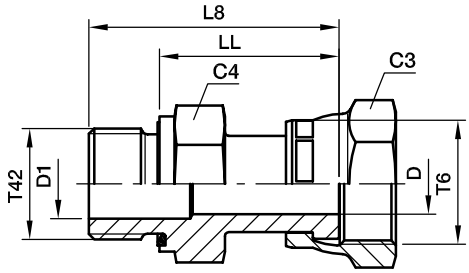

∅ ext. du tube mm	in.	Filetage BSPP T42	Filetage UN/UNF-2B T6	C3 mm	C4 mm	D mm	D1 mm	L8 mm	LL mm	Poids (Acier) gr./pièce	O-Lok® Acier	O-Lok® Acier inox	PN (bar) S	SS
6	1/4	1/8-28	9/16-18	17	14	4	4	34	26	43	**4F642EDMLS**	**4F642EDMLSS**	500	420
6	1/4	1/4-19	9/16-18	17	19	4	4	38	26	59	**4-4F642EDMLS**	**4-4F642EDMLSS**	500	420
8, 10	5/16, 3/8	1/4-19	11/16-16	22	19	7	5	40	28	72	**6F642EDMLS**	**6F642EDMLSS**	630	420
8, 10	5/16, 3/8	3/8-19	11/16-16	22	22	7	7	40	28	86	**6-6F642EDMLS**	**6-6F642EDMLSS**	630	420
8, 10	5/16, 3/8	1/2-14	11/16-16	22	27	7	7	42	28	92	**6-8F642EDMLS**	**6-8F642EDMLSS**	420	420
12	1/2	3/8-19	13/16-16	24	22	9	8	47	35	104	**8F642EDMLS**	**8F642EDMLSS**	630	420
12	1/2	1/4-19	13/16-16	24	22	9	5	47	35	98	**8-4F642EDMLS**	**8-4F642EDMLSS**	630	420
12	1/2	1/2-14	13/16-16	24	27	9	9	49	35	142	**8-8F642EDMLS**	**8-8F642EDMLSS**	420	420
14, 15, 16	5/8	1/2-14	1-14	30	27	12	12	52	38	165	**10F642EDMLS**	**10F642EDMLSS**	420	420
14, 15, 16	5/8	3/4-14	1-14	30	32	12	12	54	38	185	**10-12F642EDMLS**	**10-12F642EDMLSS**	420	420
18, 20	3/4	3/4-14	1 3/16-12	36	32	14	14	57	41	266	**12F642EDMLS**	**12F642EDMLSS**	420	420
18, 20	3/4	1/2-14	1 3/16-12	36	30	14	12	55	41	220	**12-8F642EDMLS**	**12-8F642EDMLSS**	420	420
22, 25	1	1-11	1 7/16-12	41	41	20	20	67	49	414	**16F642EDMLS**	**16F642EDMLSS**	420	420
28, 30, 32	1 1/4	1 1/4-11	1 11/16-12	50	50	26	25	69	49	623	**20F642EDMLS**	**20F642EDMLSS**	350	280
35, 38	1 1/2	1 1/2-11	2-12	60	55	32	32	72	50	885	**24F642EDMLS**	**24F642EDMLSS**	280	280

Les raccords O-Lok® sont livrés avec un joint NBR. Pour d'autres matières, voir page J73–J74.

Les produits sont conformes à notre gamme standard de livraison.

Les versions métriques et pouces peuvent avoir des 6 pans de dimension différente.

$\frac{\text{PN (bar)}}{10} = \text{PN (MPa)}$

Les pressions nominales (PN) peuvent différer selon la matière: acier (S) ou inox (SS).

J

F682EDML Raccord droit tournant – métrique

O-Lok® femelle ORFS / filetage mâle métrique – Etanchéité par joint ED (ISO 9974)

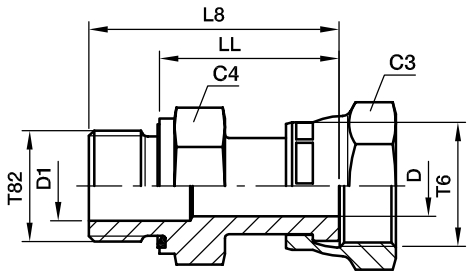

∅ ext. du tube mm	in.	Filetage métr. T82	Filetage UN/UNF-2B T6	C3 mm	C4 mm	D mm	D1 mm	L8 mm	LL mm	Poids (Acier) gr./pièce	O-Lok® Acier	O-Lok® Acier inox	PN (bar) S	SS
6	1/4	M 12×1,5	9/16-18	17	17	4	4	39	27	56	**4M12F682EDMLS**	**4M12F682EDMLSS**	500	420
8, 10	5/16, 3/8	M 14×1,5	11/16-16	22	19	7	5	41	29	73	**6M14F682EDMLS**	**6M14F682EDMLSS**	630	420
8, 10	5/16, 3/8	M 16×1,5	11/16-16	24	22	7	7	41	29	85	**6M16F682EDMLS**	**6M16F682EDMLSS**	630	420
12	1/2	M 16×1,5	13/16-16	24	22	9	7	48	36	109	**8M16F682EDMLS**	**8M16F682EDMLSS**	630	420
14, 15, 16	5/8	M 22×1,5	1-14	30	27	12	12	53	39	165	**10M22F682EDMLS**	**10M22F682EDMLSS**	420	420
18, 20	3/4	M 27×2,0	1 3/16-12	36	32	14	14	58	42	282	**12M27F682EDMLS**	**12M27F682EDMLSS**	420	420
22, 25	1	M 33×2,0	1 7/16-12	41	41	20	20	68	50	467	**16M33F682EDMLS**	**16M33F682EDMLSS**	420	420
28, 30, 32	1 1/4	M 42×2,0	1 11/16-12	50	50	26	25	70	50	635	**20M42F682EDMLS**	**20M42F682EDMLSS**	350	280
35, 38	1 1/2	M 48×2,0	2-12	60	55	32	32	72	50	885	**24M48F682EDMLS**	**24M48F682EDMLSS**	280	280

Les raccords O-Lok® sont livrés avec un joint NBR. Pour d'autres matières, voir page J73–J74.

Les produits sont conformes à notre gamme standard de livraison.

Les versions métriques et pouces peuvent avoir des 6 pans de dimension différente.

$\frac{\text{PN (bar)}}{10} = \text{PN (MPa)}$

Les pressions nominales (PN) peuvent différer selon la matière: acier (S) ou inox (SS).

C87OMLO Coude mâle à 90° – métrique

O-Lok® mâle ORFS / filetage mâle métrique avec joint d'étanchéité (ISO 6149-2)
SAE 52M0287 ISO 8434-3 SDE

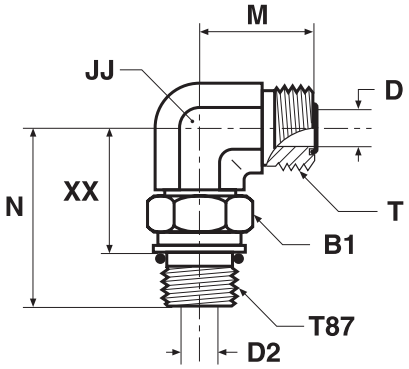

∅ ext. du tube mm	∅ ext. du tube in.	Filetage métr. T87	Filetage UN/UNF-2B T	B1 mm	D mm	D2 mm	JJ mm	M mm	N mm	XX mm	Poids (Acier) gr./pièce	O-Lok® Acier	O-Lok® Acier inox	PN (bar) S	PN (bar) SS
6	1/4	M 10×1,0	9/16-18	14	5	3	14	22	31	21	50	**4M10C87OMLOS**	**4M10C87OMLOSS**	420	420
6	1/4	M 12×1,5	9/16-18	17	5	4	14	22	33	22	52	**4M12C87OMLOS**	**4M12C87OMLOSS**	420	420
6	1/4	M 14×1,5	9/16-18	19	5	6	14	24	36	25	55	**4M14C87OMLOS**	**4M14C87OMLOSS**	420	420
8, 10	5/16, 3/8	M 12×1,5	11/16-16	17	7	4	19	25	36	25	60	**6M12C87OMLOS**	**6M12C87OMLOSS**	420	420
8, 10	5/16, 3/8	M 14×1,5	11/16-16	19	7	6	19	25	36	25	60	**6M14C87OMLOS**	**6M14C87OMLOSS**	420	420
8, 10	5/16, 3/8	M 16×1,5	11/16-16	22	7	7	19	25	38	27	65	**6M16C87OMLOS**	**6M16C87OMLOSS**	420	420
12	1/2	M 14×1,5	13/16-16	19	10	6	19	28	36	25	150	**8M14C87OMLOS**	**8M14C87OMLOSS**	420	420
12	1/2	M 16×1,5	13/16-16	22	10	7	19	28	38	27	92	**8M16C87OMLOS**	**8M16C87OMLOSS**	420	420
12	1/2	M 18×1,5	13/16-16	24	10	9	19	28	41	27	161	**8M18C87OMLOS**	**8M18C87OMLOSS**	420	420
12	1/2	M 22×1,5	13/16-16	27	10	12	27	31	49	35	200	**8M22C87OMLOS**	**8M22C87OMLOSS**	420	420
14, 15, 16	5/8	M 18×1,5	1-14	24	13	9	27	33	48	36	190	**10M18C87OMLOS**	**10M18C87OMLOSS**	420	420
14, 15, 16	5/8	M 22×1,5	1-14	27	13	12	27	33	49	34	214	**10M22C87OMLOS**	**10M22C87OMLOSS**	420	420
18, 20	3/4	M 22×1,5	1 3/16-12	27	16	12	30	37	50	35	390	**12M22C87OMLOS**	**12M22C87OMLOSS**	420	420
18, 20	3/4	M 27×2,0	1 3/16-12	32	16	15	30	37	56	40	440	**12M27C87OMLOS**	**12M27C87OMLOSS**	420	420
22, 25	1	M 33×2,0	1 7/16-12	41	21	20	36	42	59	43	501	**16M33C87OMLOS**	**16M33C87OMLOSS**	420	420
28, 30, 32	1 1/4	M 33×2,0	1 11/16-12	41	26	20	41	45	62	46	530	**20M33C87OMLOS**	**20M33C87OMLOSS**	350	280
28, 30, 32	1 1/4	M 42×2,0	1 11/16-12	50	26	26	41	45	63	46	561	**20M42C87OMLOS**	**20M42C87OMLOSS**	280	280
35, 38	1 1/2	M 48×2,0	2-12	55	32	32	50	49	72	53	684	**24M48C87OMLOS**	**24M48C87OMLOSS**	280	280

Fourni avec joint TRAPSEAL en NBR. Pour remplacement du joint TRAPSEAL par un joint torique NBR, voir page J73.

Les produits sont conformes à notre gamme standard de livraison.

Les versions métriques et pouces peuvent avoir des 6 pans de dimension différente.

$$\frac{\text{PN (bar)}}{10} = \text{PN (MPa)}$$

Les pressions nominales (PN) peuvent différer selon la matière: acier (S) ou inox (SS).

CC87OMLO Coude mâle à 90° prolongé – métrique

O-Lok® mâle ORFS / filetage mâle métrique avec joint d'étanchéité (ISO 6149-2)
SAE 52M1587 ISO 8434-3 SDEL

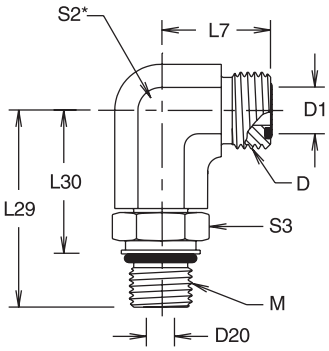

*Surface de clef, hexagonal

∅ ext. du tube mm	in.	Filetage métr. M	Filetage UN/UNF-2A D	D1 mm	D20 mm	L7 mm	L29 mm	L30 mm	S2 mm	S3 mm	Poids (Acier) gr./pièce	O-Lok® Acier	PN (bar)
6	1/4	M 12×1,5	9/16-18	5	4	21	56	45	14	17	44	**4M12CC87OMLOS**	420
8, 10	5/16, 3/8	M 14×1,5	11/16-16	7	6	25	56	45	17	19	51	**6M14CC87OMLOS**	420
8, 10	5/16, 3/8	M 16×1,5	11/16-16	7	7	25	67	54	17	22	51	**6M16CC87OMLOS**	420
12	1/2	M 18×1,5	13/16-16	10	9	28	75	61	19	24	150	**8M18CC87OMLOS**	420
12	1/2	M 22×1,5	13/16-16	10	12	31	88	73	27	27	150	**8M22CC87OMLOS**	420
14, 15, 16	5/8	M 22×1,5	1-14	13	12	34	88	73	27	27	160	**10M22CC87OMLOS**	420
18, 20	3/4	M 27×2,0	1 3/16-12	16	15	38	101	82	27	32	290	**12M27CC87OMLOS**	420
22, 25	1	M 33×2,0	1 7/16-12	21	20	42	115	96	36	41	480	**16M33CC87OMLOS**	420
28, 30, 32	1 1/4	M 42×2,0	1 11/16-12	26	26	45	127	108	41	50	630	**20M42CC87OMLOS**	280

Fourni avec joint TRAPSEAL en NBR. Pour remplacement du joint TRAPSEAL par un joint torique NBR, voir page J73.

Les produits sont conformes à notre gamme standard de livraison.

Les versions métriques et pouces peuvent avoir des 6 pans de dimension différente.

$\frac{\text{PN (bar)}}{10} = \text{PN (MPa)}$

C5OMLO Coude mâle à 90° – UNF

O-Lok® mâle ORFS / filetage mâle UN/UNF – avec joint d'étanchéité (ISO 11926)
SAE 520220

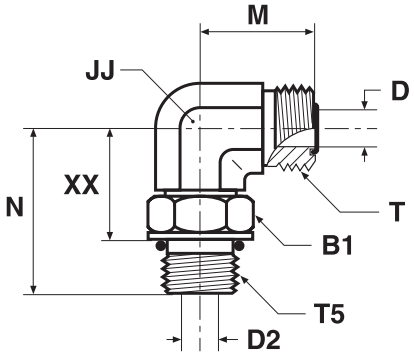

∅ ext. du tube mm	in.	Filetage UN/UNF-2A T5	Filetage UN/UNF-2A T	B1 mm	D mm	D2 mm	JJ mm	M mm	N mm	XX mm	Poids (Acier) gr./pièce	O-Lok® Acier	O-Lok® Acier inox	PN (bar) S	SS
6	1/4	7/16-20	9/16-18	16	5	5	14	22	33	22	53	**4 C5OLO-S**	**4C5OMLOSS**	420	420
6	1/4	9/16-18	9/16-18	19	5	8	19	24	37	25	66	**4-6C5OMLOS**	**4-6C5OMLOSS**	420	420
6	1/4	3/4-16	9/16-18	24	5	10	19	25	41	27	67	**4-8 C5OLO-S**	**4-8C5OMLOSS**	420	420
8, 10	5/16, 3/8	9/16-18	11/16-16	19	7	8	19	25	37	25	68	**6C5OMLOS**	**6C5OMLOSS**	420	420
8, 10	5/16, 3/8	7/16-20	11/16-16	16	7	5	19	25	35	24	57	**6-4 C5OLO-S**	**6-4C5OMLOSS**	420	420
8, 10	5/16, 3/8	3/4-16	11/16-16	24	7	10	19	27	41	27	105	**6-8C5OMLOS**	**6-8C5OMLOSS**	420	420
8, 10	5/16, 3/8	7/8-14	11/16-16	27	7	12	22	29	50	34	196	**6-10 C5OLO-S**	**6-10C5OMLOSS**	420	420
8, 10	5/16, 3/8	1 1/16-12	11/16-16	36	7	16	27	33	55	37	250	**6-12 C5OLO-S**	**6-12C5OMLOSS**	420	420
12	1/2	3/4-16	13/16-16	24	10	10	19	28	41	27	164	**8C5OMLOS**	**8C5OMLOSS**	420	420
12	1/2	9/16-18	13/16-16	19	10	7	19	28	37	25	81	**8-6 C5OLO-S**	**8-6C5OMLOSS**	420	420
12	1/2	7/8-14	13/16-16	27	10	13	27	31	50	34	187	**8-10C5OMLOS**	**8-10C5OMLOSS**	420	420
12	1/2	1 1/16-12	13/16-16	36	10	15	30	36	55	37	201	**8-12 C5OLO-S**	**8-12C5OMLOSS**	420	420
14, 15, 16	5/8	7/8-14	1-14	27	13	13	27	33	50	34	214	**10C5OMLOS**	**10C5OMLOSS**	420	420
14, 15, 16	5/8	3/4-16	1-14	24	13	10	27	33	46	32	175	**10-8 C5OLO-S**	**10-8C5OMLOSS**	420	420
14, 15, 16	5/8	1 1/16-12	1-14	35	13	16	30	36	55	37	248	**10-12 C5OLO-S**	**10-12C5OMLOSS**	420	420
18, 20	3/4	1 1/16-12	1 3/16-12	36	16	16	30	37	55	37	442	**12C5OMLOS**	**12C5OMLOSS**	420	420
18, 20	3/4	3/4-16	1 3/16-12	24	16	10	30	37	47	33	325	**12-8C5OMLOS**	**12-8C5OMLOSS**	420	420
18, 20	3/4	7/8-14	1 3/16-12	27	16	13	30	37	51	35	296	**12-10C5OMLOS**	**12-10C5OMLOSS**	420	420
18, 20	3/4	1 5/16-12	1 3/16-12	41	16	22	36	41	60	41	346	**12-16 C5OLO-S**	**12-16C5OMLOSS**	380	380
22, 25	1	1 5/16-12	1 7/16-12	41	21	21	37	42	60	38	502	**16 C5OLO-S**	**16C5OMLOSS**	380	380
22, 25	1	1 1/16-12	1 7/16-12	35	21	16	37	42	59	40	473	**16-12 C5OLO-S**	**16-12C5OMLOSS**	420	420
22, 25	1	1 5/8-12	1 7/16-12	48	21	26	41	45	62	44	580	**16-20 C5OLO-S**	**16-20C5OMLOSS**	280	280
28, 30, 32	1 1/4	1 5/8-12	1 11/16-12	48	26	26	41	45	62	44	563	**20 C5OLO-S**	**20C5OMLOSS**	280	280
28, 30, 32	1 1/4	1 5/16-12	1 11/16-12	41	26	22	41	45	62	43	563	**20-16C5OMLOS**	**20-16C5OMLOSS**	380	280
28, 30, 32	1 1/4	1 7/8-12	1 11/16-12	54	26	32	48	49	66	47	764	**20-24 C5OLO-S**	**20-24C5OMLOSS**	280	280
35, 38	1 1/2	1 7/8-12	2-12	54	32	32	48	49	66	47	689	**24 C5OLO-S**	**24C5OMLOSS**	280	280
35, 38	1 1/2	1 5/8-12	2-12	48	32	26	48	49	66	47	644	**24-20 C5OLO-S**	**24-20C5OMLOSS**	280	280
50	2	2 1/2-12	2 1/2-12	70	45	40	64	70	78	59	2200	**32 C5OLO-S**	**32C5OMLOSS**	170	170

Fourni avec joint TRAPSEAL en NBR. Pour remplacement du joint TRAPSEAL par un joint torique NBR, voir page J73.

Les produits sont conformes à notre gamme standard de livraison.

Les versions métriques et pouces peuvent avoir des 6 pans de dimension différente.

$$\frac{\text{PN (bar)}}{10} = \text{PN (MPa)}$$

Les pressions nominales (PN) peuvent différer selon la matière: acier (S) ou inox (SS).

CC5OLO Coude mâle à 90° – prolongé – UNF

O-Lok® mâle ORFS / filetage mâle UN/UNF avec joint d'étanchéité (ISO 11926)
SAE 521520

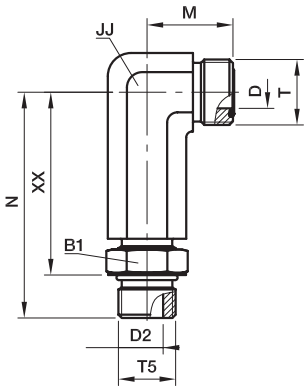

∅ ext. du tube mm	in.	Filetage UN/UNF-2A T5	Filetage UN/UNF-2A T	B1 mm	D mm	D2 mm	JJ mm	M mm	N mm	XX mm	Poids (Acier) gr./pièce	O-Lok® Acier	PN (bar)
6	1/4	7/16-20	9/16-18	16	5	5	14	22	57	46	44	**4 CC5OLO-S**	420
8, 10	5/16, 3/8	9/16-18	11/16-16	19	7	7	19	25	66	54	51	**6 CC5OLO-S**	420
12	1/2	3/4-16	13/16-16	24	10	10	19	28	75	61	146	**8 CC5OLO-S**	420
14, 15, 16	5/8	7/8-14	1-14	27	13	13	27	33	90	73	159	**10 CC5OLO-S**	420
18, 20	3/4	1 1/16-12	1 3/16-12	36	16	16	30	37	101	82	291	**12 CC5OLO-S**	420
22, 25	1	1 5/16-12	1 7/16-12	38	21	21	36	42	115	96	481	**16 CC5OLO-S**	380

Fourni avec joint TRAPSEAL en NBR. Pour remplacement du joint TRAPSEAL par un joint torique NBR, voir page J73.

Les produits sont conformes à notre gamme standard de livraison.

Les versions métriques et pouces peuvent avoir des 6 pans de dimension différente.

$$\frac{\text{PN (bar)}}{10} = \text{PN (MPa)}$$

C4OMLO Coude mâle à 90° – BSPP

O-Lok® mâle ORFS / filetage mâle BSPP avec joint d'étanchéité et bague de retenue (ISO 1179)

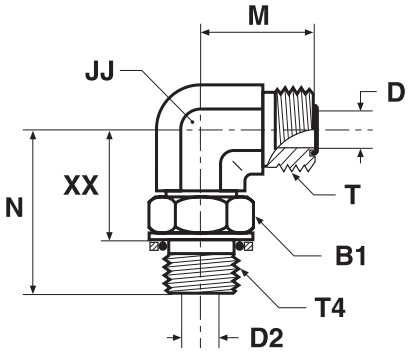

∅ ext. du tube mm	∅ ext. du tube in.	Filetage BSPP T4	Filetage UN/UNF-2A T	B1 mm	D mm	D2 mm	JJ mm	M mm	N mm	XX mm	Poids (Acier) gr./pièce	O-Lok® Acier	O-Lok® Acier inox	PN (bar) S	PN (bar) SS
6	1/4	1/8-28	9/16-18	14	5	4	14	22	30	22	49	**4C4OMLOS**	**4C4OMLOSS**	250	250
6	1/4	1/4-19	9/16-18	19	5	8	19	24	36	25	93	**4-4C4OMLOS**	**4-4C4OMLOSS**	250	200
6	1/4	3/8-19	9/16-18	22	5	10	19	25	38	27	99	**4-6C4OMLOS**	**4-6C4OMLOSS**	250	200
8, 10	5/16, 3/8	1/4-19	11/16-16	19	7	8	19	25	36	25	97	**6C4OMLOS**	**6C4OMLOSS**	250	200
8, 10	5/16, 3/8	1/8-28	11/16-16	14	7	5	19	25	32	24	62	**6-2C4OMLOS**	**6-2C4OMLOSS**	250	200
8, 10	5/16, 3/8	3/8-19	11/16-16	22	7	10	19	27	38	27	106	**6-6C4OMLOS**	**6-6C4OMLOSS**	250	200
8, 10	5/16, 3/8	1/2-14	11/16-16	27	7	13	27	29	49	34	120	**6-8C4OMLOS**	**6-8C4OMLOSS**	250	200
12	1/2	3/8-19	13/16-16	22	10	10	19	28	38	27	108	**8C4OMLOS**	**8C4OMLOSS**	250	200
12	1/2	1/4-19	13/16-16	19	10	8	19	28	36	25	99	**8-4C4OMLOS**	**8-4C4OMLOSS**	250	200
12	1/2	1/2-14	13/16-16	27	10	12	27	31	49	34	239	**8-8C4OMLOS**	**8-8C4OMLOSS**	250	200
12	1/2	3/4-14	13/16-16	36	10	16	30	34	52	37	258	**8-12C4OMLOS**	**8-12C4OMLOSS**	250	200
14, 15,16	5/8	1/2-14	1-14	27	13	12	27	33	49	34	274	**10C4OMLOS**	**10C4OMLOSS**	250	200
14, 15,16	5/8	3/8-19	1-14	22	13	10	27	33	43	31	235	**10-6C4OMLOS**	**10-6C4OMLOSS**	250	200
14, 15,16	5/8	3/4-14	1-14	36	13	16	30	36	52	37	352	**10-12C4OMLOS**	**10-12C4OMLOSS**	250	200
14, 15,16	5/8	1-11	1-14	41	13	22	36	40	58	41	382	**10-16C4OMLOS**	**10-16C4OMLOSS**	250	200
18, 20	3/4	3/4-14	1 3/16-12	36	16	16	30	37	52	37	355	**12C4OMLOS**	**12C4OMLOSS**	250	200
18, 20	3/4	1/2-14	1 3/16-12	27	16	12	30	37	50	35	297	**12-8C4OMLOS**	**12-8C4OMLOSS**	250	200
18, 20	3/4	1-11	1 3/16-12	41	16	22	36	41	58	41	362	**12-16C4OMLOS**	**12-16C4OMLOSS**	250	200
22, 25	1	1-11	1 7/16-12	41	21	22	36	42	58	41	551	**16C4OMLOS**	**16C4OMLOSS**	250	200
22, 25	1	3/4-14	1 7/16-12	36	21	16	36	42	55	41	533	**16-12C4OMLOS**	**16-12C4OMLOSS**	250	200
22, 25	1	1 1/4-11	1 7/16-12	50	21	28	41	45	61	44	758	**16-20C4OMLOS**	**16-20C4OMLOSS**	210	160
28, 30, 32	1 1/4	1 1/4-11	1 11/16-12	50	26	28	41	45	61	44	752	**20C4OMLOS**	**20C4OMLOSS**	210	160
28, 30, 32	1 1/4	1-11	1 11/16-12	41	26	22	41	45	61	44	712	**20-16C4OMLOS**	**20-16C4OMLOSS**	250	200
28, 30, 32	1 1/4	1 1/2-11	1 11/16-12	55	26	33	50	49	65	47	821	**20-24C4OMLOS**	**20-24C4OMLOSS**	140	140
35, 38	1 1/2	1 1/2-11	2-12	55	32	33	50	49	65	47	953	**24C4OMLOS**	**24C4OMLOSS**	140	140

Fourni avec joint TRAPSEAL en NBR. Pour remplacement du joint TRAPSEAL par un joint torique NBR, voir page J73.

Les produits sont conformes à notre gamme standard de livraison.

Les versions métriques et pouces peuvent avoir des 6 pans de dimension différente.

$$\frac{\text{PN (bar)}}{10} = \text{PN (MPa)}$$

Les pressions nominales (PN) peuvent différer selon la matière: acier (S) ou inox (SS).

C8OMLO Coude mâle à 90° – métrique

O-Lok® mâle ORFS / filetage mâle métrique avec joint d'étanchéité + bague de retenue

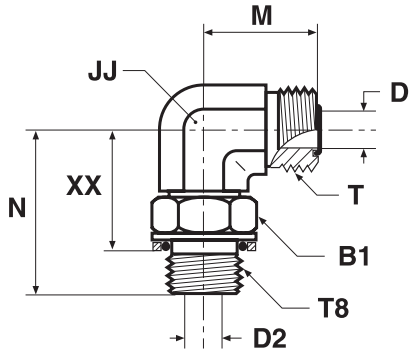

∅ ext. du tube mm	∅ ext. du tube in.	Filetage métr. T8	Filetage UN/UNF-2A T	B1 mm	D mm	D2 mm	JJ mm	M mm	N mm	XX mm	Poids (Acier) gr./pièce	O-Lok® Acier	PN (bar)
6	1/4	M 12×1,5	9/16-18	17	5	4	14	22	33	23	52	**4M12C8OMLOS**	250
6	1/4	M 14×1,5	9/16-18	17	5	6	14	24	36	24	58	**4M14C8OMLOS**	250
8, 10	5/16, 3/8	M 14×1,5	11/16-16	17	7	6	19	25	36	24	62	**6M14C8OMLOS**	250
8, 10	5/16, 3/8	M 16×1,5	11/16-16	19	7	7	19	25	38	26	65	**6M16C8OMLOS**	250
12	1/2	M 16×1,5	13/16-16	19	10	7	19	28	38	26	82	**8M16C8OMLOS**	250
12	1/2	M 18×1,5	13/16-16	22	10	9	19	28	41	29	161	**8M18C8OMLOS**	250
14, 15, 16	5/8	M 18×1,5	1-14	22	13	9	27	33	48	33	185	**10M18C8OMLOS**	250
14, 15, 16	5/8	M 22×1,5	1-14	27	13	12	27	33	49	35	214	**10M22C8OMLOS**	250
18, 20	3/4	M 27×2,0	1 3/16-12	32	16	15	30	37	56	39	440	**12M27C8OMLOS**	250
22, 25	1	M 33×2,0	1 7/16-12	38	21	20	36	42	59	43	501	**16M33C8OMLOS**	140
28, 30, 32	1 1/4	M 42×2,0	1 11/16-12	50	26	26	41	45	63	46	561	**20M42C8OMLOS**	140
35, 38	1 1/2	M 48×2,0	2-12	55	32	32	50	49	72	49	684	**24M48C8OMLOS**	140

Fourni avec joint TRAPSEAL en NBR. Pour remplacement du joint TRAPSEAL par un joint torique NBR, voir page J73.

Les produits sont conformes à notre gamme standard de livraison.

Les versions métriques et pouces peuvent avoir des 6 pans de dimension différente.

$\frac{\text{PN (bar)}}{10} = \text{PN (MPa)}$

CLO Coude mâle à 90° – NPTF

O-Lok® mâle ORFS / filetage mâle NPTF* (SAE J476)

*Acier inoxydable = Filetage NPT pour éviter le grippage

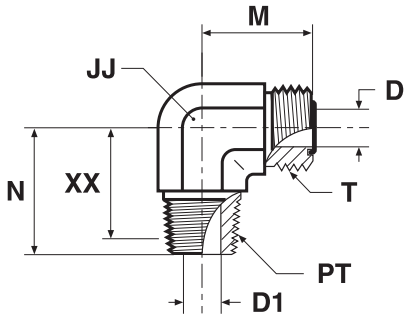

∅ ext. du tube mm	∅ ext. du tube in.	Filetage NPTF PT	Filetage UN/UNF-2A T	D mm	D1 mm	JJ mm	M mm	N mm	XX mm	Poids (Acier) gr./pièce	O-Lok® Acier	O-Lok® Acier inox	PN (bar) S	PN (bar) SS
6	1/4	1/8-27	9/16-18	5	5	14	22	20	15	39	**4 CLO-S**	**4 CLO-SS**	420	420
6	1/4	1/4-18	9/16-18	5	7	14	22	29	20	50	**4-4 CLO-S**	**4-4 CLO-SS**	420	420
8, 10	5/16, 3/8	1/4-18	11/16-16	7	7	19	25	28	19	75	**6 CLO-S**	**6 CLO-SS**	420	420
8, 10	5/16, 3/8	3/8-18	11/16-16	7	10	19	25	31	22	81	**6-6 CLO-S**	**6-6 CLO-SS**	420	420
8, 10	5/16, 3/8	1/2-14	11/16-16	7	13	22	29	37	26	84	**6-8 CLO-S**	**6-8 CLO-SS**	420	420
12	1/2	3/8-18	13/16-16	10	10	19	28	31	22	89	**8 CLO-S**	**8 CLO-SS**	420	420
12	1/2	1/2-14	13/16-16	10	13	22	28	37	26	125	**8-8 CLO-S**	**8-8 CLO-SS**	420	420
12	1/2	3/4-14	13/16-16	10	18	27	34	40	28	168	**8-12 CLO-S**	**8-12 CLO-SS**	280	280
14, 15, 16	5/8	1/2-14	1-14	13	13	27	33	37	26	154	**10 CLO-S**	**10 CLO-SS**	420	420
14, 15, 16	5/8	3/4-14	1-14	13	18	30	36	40	28	237	**10-12 CLO-S**	**10-12 CLO-SS**	280	280
18, 20	3/4	3/4-14	1 3/16-12	16	18	30	37	40	28	246	**12 CLO-S**	**12 CLO-SS**	280	280
18, 20	3/4	1/2-14	1 3/16-12	16	13	30	37	40	29	257	**12-8 CLO-S**	**12-8 CLO-SS**	420	420
18, 20	3/4	1-11,5	1 3/16-12	16	24	33	41	50	36	363	**12-16 CLO-S**	**12-16 CLO-SS**	210	210
22, 25	1	1-11,5	1 7/16-12	21	24	37	42	50	36	387	**16 CLO-S**	**16 CLO-SS**	210	210
22, 25	1	3/4-14	1 7/16-12	21	18	37	42	45	33	401	**16-12 CLO-S**	**16-12 CLO-SS**	280	280
28, 30, 32	1 1/4	1 1/4-11,5	1 11/16-12	26	32	41	45	61	46	469	**20 CLO-S**	**20 CLO-SS**	175	175
35, 38	1 1/2	1 1/2-11,5	2-12	32	38	48	49	67	52	603	**24 CLO-S**	**24 CLO-SS**	175	175

Fourni avec joint TRAPSEAL en NBR. Pour remplacement du joint TRAPSEAL par un joint torique NBR, voir page J73.

Les produits sont conformes à notre gamme standard de livraison.

Les versions métriques et pouces peuvent avoir des 6 pans de dimension différente.

$$\frac{\text{PN (bar)}}{10} = \text{PN (MPa)}$$

Les pressions nominales (PN) peuvent différer selon la matière: acier (S) ou inox (SS).

V87OMLO Coude mâle à 45° – métrique

O-Lok® mâle ORFS / filetage mâle métrique avec joint torique (ISO 6149-2)
SAE 52M0387 ISO 8434-3 SDE45

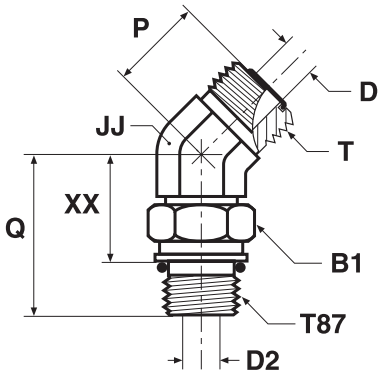

∅ ext. du tube mm	∅ ext. du tube in.	Filetage métr. T87	Filetage UN/UNF-2A T	B1 mm	D mm	D2 mm	JJ mm	P mm	Q mm	XX mm	Poids (Acier) gr./pièce	O-Lok® Acier	O-Lok® Acier inox	PN (bar) S	PN (bar) SS
6	1/4	M 12×1,5	9/16-18	17	5	4	14	16	30	19	44	**4M12V87OMLOS**	**4M12V87OMLOSS**	420	420
8, 10	5/16, 3/8	M 16×1,5	11/16-16	22	7	7	19	19	33	19	82	**6M16V87OMLOS**	**6M16V87OMLOSS**	420	420
12	1/2	M 18×1,5	13/16-16	24	10	9	19	20	37	23	110	**8M18V87OMLOS**	**8M18V87OMLOSS**	420	420
14, 15, 16	5/8	M 22×1,5	1-14	27	13	12	27	23	43	29	190	**10M22V87OMLOS**	**10M22V87OMLOSS**	420	420
18, 20	3/4	M 27×2,0	1 3/16-12	32	16	15	30	26	50	32	288	**12M27V87OMLOS**	**12M27V87OMLOSS**	420	420
22, 25	1	M 33×2,0	1 7/16-12	41	21	20	36	30	52	34	300	**16M33V87OMLOS**	**16M33V87OMLOSS**	420	420
28, 30, 32	1 1/4	M 42×2,0	1 11/16-12	50	26	26	41	32	54	35	444	**20M42V87OMLOS**	**20M42V87OMLOSS**	280	280
35, 38	1 1/2	M 48×2,0	2-12	55	32	32	50	37	56	35	569	**24M48V87OMLOS**		280	—

Fourni avec joint TRAPSEAL en NBR. Pour remplacement du joint TRAPSEAL par un joint torique NBR, voir page J73.

Les produits sont conformes à notre gamme standard de livraison.

Les versions métriques et pouces peuvent avoir des 6 pans de dimension différente.

$$\frac{\text{PN (bar)}}{10} = \text{PN (MPa)}$$

Les pressions nominales (PN) peuvent différer selon la matière: acier (S) ou inox (SS).

V5OMLO Coude mâle à 45° – UNF

O-Lok® mâle ORFS / filetage UN/UNF orientable avec joint torique (ISO 11926)
SAE 520320

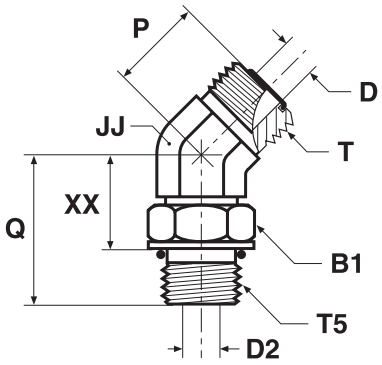

∅ ext. du tube mm	∅ ext. du tube in.	Filetage UN/UNF-2A T5	Filetage UN/UNF-2A T	B1 mm	D mm	D2 mm	JJ mm	P mm	Q mm	XX mm	Poids (Acier) gr./pièce	O-Lok® Acier	O-Lok® Acier inox	PN (bar) S	PN (bar) SS
6	1/4	7/16-20	9/16-18	17	5	5	14	16	30	19	45	**4V5OMLOS**	**4V5OMLOSS**	630	420
6	1/4	9/16-18	9/16-18	19	5	8	19	17	33	21	76	**4-6 V5OLO-S**	**4-6V5OMLOSS**	630	420
8, 10	5/16, 3/8	9/16-18	11/16-16	19	7	8	19	19	33	21	83	**6 V5OLO-S**	**6V5OMLOSS**	630	420
8, 10	5/16, 3/8	7/16-20	11/16-16	16	7	5	19	19	31	20	64	**6-4 V5OLO-S**	**6-4V5OMLOSS**	630	420
8, 10	5/16, 3/8	3/4-16	11/16-16	24	7	10	19	19	36	23	96	**6-8 V5OLO-S**	**6-8V5OMLOSS**	630	420
12	1/2	3/4-16	13/16-16	24	10	10	19	20	36	23	117	**8V5OMLOS**	**8V5OMLOSS**	630	420
12	1/2	9/16-18	13/16-16	19	10	7	19	20	32	20	71	**8-6 V5OLO-S**	**8-6V5OMLOSS**	630	420
12	1/2	7/8-14	13/16-16	27	10	13	27	21	45	29	147	**8-10 V5OLO-S**	**8-10V5OMLOSS**	420	420
14, 15, 16	5/8	7/8-14	1-14	27	13	13	27	23	45	29	194	**10 V5OLO-S**	**10V5OMLOSS**	420	420
14, 15, 16	5/8	3/4-16	1-14	24	12	10	27	23	40	27	192	**10-8 V5OLO-S**	**10-8V5OMLOSS**	420	420
14, 15, 16	5/8	1 1/16-12	1-14	36	12	16	30	24	50	32	207	**10-12 V5OLO-S**	**10-12V5OMLOSS**	420	420
18, 20	3/4	1 1/16-12	1 3/16-12	35	16	16	30	26	50	32	294	**12 V5OLO-S**	**12V5OMLOSS**	420	420
18, 20	3/4	7/8-14	1 3/16-12	27	16	12	30	26	46	30	219	**12-10 V5OLO-S**	**12-10V5OMLOSS**	420	420
18, 20	3/4	1 5/16-12	1 3/16-12	41	16	21	37	30	52	34	322	**12-16 V5OLO-S**	**12-16V5OMLOSS**	420	380
22, 25	1	1 5/16-12	1 7/16-12	38	21	21	37	30	52	34	394	**16 V5OLO-S**	**16V5OMLOSS**	420	380
22, 25	1	1 1/16-12	1 7/16-12	36	21	16	36	30	52	33	337	**16-12V5OMLOS**	**16-12V5OMLOSS**	420	420
22, 25	1	1 5/8-12	1 7/16-12	48	21	31	41	32	54	35	511	**16-20 V5OLO-S**	**16-20V5OMLOSS**	420	280
28, 30, 32	1 1/4	1 5/8-12	1 11/16-12	48	26	26	41	32	54	35	447	**20 V5OLO-S**	**20V5OMLOSS**	350	280
35, 38	1 1/2	1 7/8-12	2-12	54	32	32	48	37	54	35	571	**24 V5OLO-S**	**24V5OMLOSS**	280	280

Fourni avec joint TRAPSEAL en NBR. Pour remplacement du joint TRAPSEAL par un joint torique NBR, voir page J73.

Les produits sont conformes à notre gamme standard de livraison.

Les versions métriques et pouces peuvent avoir des 6 pans de dimension différente.

$$\frac{\text{PN (bar)}}{10} = \text{PN (MPa)}$$

Les pressions nominales (PN) peuvent différer selon la matière: acier (S) ou inox (SS).

V4OMLO Coude mâle à 45° – BSPP

O-Lok® mâle ORFS / filetage BSPP orientable avec joint torique et bague de retenue (ISO 1179)

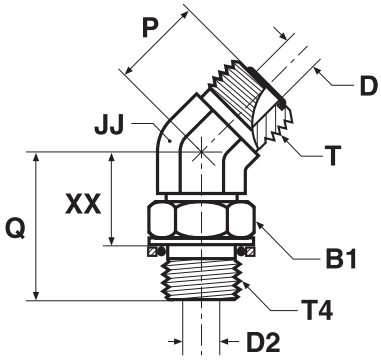

∅ ext. du tube mm	∅ ext. du tube in.	Filetage BSPP T4	Filetage UN/UNF-2A T	B1 mm	D mm	D2 mm	JJ mm	P mm	Q mm	XX mm	Poids (Acier) gr./pièce	O-Lok® Acier	O-Lok® Acier inox	PN (bar) S	PN (bar) SS
6	1/4	1/8-28	9/16-18	14	5	4	14	16	28	19	38	**4V4OMLOS**	**4V4OMLOSS**	250	250
6	1/4	1/4-19	9/16-18	19	5	8	19	17	33	21	43	**4-4V4OMLOS**	**4-4V4OMLOSS**	250	200
8, 10	5/16, 3/8	1/4-19	11/16-16	19	7	8	19	19	32	21	83	**6V4OMLOS**	**6V4OMLOSS**	250	200
8, 10	5/16, 3/8	3/8-19	11/16-16	22	7	10	19	19	34	23	95	**6-6V4OMLOS**	**6-6V4OMLOSS**	250	200
8, 10	5/16, 3/8	1/2-14	11/16-16	27	7	12	27	19	43	28	107	**6-8V4OMLOS**	**6-8V4OMLOSS**	250	200
12	1/2	3/8-19	13/16-16	22	10	10	19	20	34	23	117	**8V4OMLOS**	**8V4OMLOSS**	250	200
14, 15, 16	5/8	1/2-14	1-14	27	13	12	27	23	43	29	191	**10V4OMLOS**	**10V4OMLOSS**	250	200
14, 15, 16	5/8	3/4-14	1-14	36	13	16	30	24	46	31	227	**10-12V4OMLOS**	**10-12V4OMLOSS**	250	200
18, 20	3/4	3/4-14	1 3/16-12	36	16	16	30	26	46	31	294	**12V4OMLOS**	**12V4OMLOSS**	250	200
18, 20	3/4	1-11	1 3/16-12	41	16	22	36	30	51	34	325	**12-16V4OMLOS**	**12-16V4OMLOSS**	250	200
22, 25	1	1-11	1 7/16-12	41	21	22	36	30	51	34	394	**16V4OMLOS**	**16V4OMLOSS**	250	200
28, 30, 32	1 1/4	1 1/4-11	1 11/16-12	50	26	28	41	32	52	35	430	**20V4OMLOS**	**20V4OMLOSS**	210	160
35, 38	1 1/2	1 1/2-11	2-12	55	32	33	50	37	52	35	551	**24V4OMLOS**	**24V4OMLOSS**	140	140

Fourni avec joint TRAPSEAL en NBR. Pour remplacement du joint TRAPSEAL par un joint torique NBR, voir page J73.

Les produits sont conformes à notre gamme standard de livraison.

Les versions métriques et pouces peuvent avoir des 6 pans de dimension différente.

$$\frac{\text{PN (bar)}}{10} = \text{PN (MPa)}$$

Les pressions nominales (PN) peuvent différer selon la matière: acier (S) ou inox (SS).

V8OMLO Coude mâle à 45° – métrique

O-Lok® mâle ORFS / filetage mâle métrique avec joint torique et bague de retenue

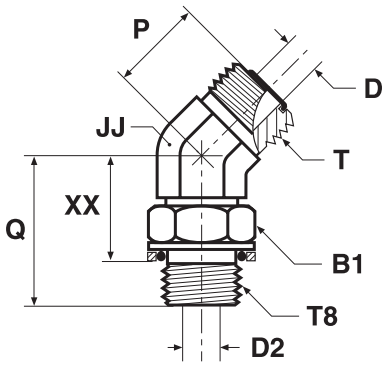

∅ ext. du tube mm	in.	Filetage métr. T8	Filetage UN/UNF-2A T	B1 mm	D mm	D2 mm	JJ mm	P mm	Q mm	XX mm	Poids (Acier) gr./pièce	O-Lok® Acier	PN (bar)
6	1/4	M 12×1.5	9/16-18	17	5	4	14	16	30	20	44	**4M12V8OMLOS**	250
10	3/8	M 16×1.5	11/16-16	19	7	7	19	19	33	22	82	**6M16V8OMLOS**	250
12	1/2	M 14×1.5	13/16-16	17	10	6	19	20	31	20	92	**8M14V8OMLOS**	250
12	1/2	M 18×1.5	13/16-16	22	10	9	19	20	37	25	110	**8M18V8OMLOS**	250
14, 15, 16	5/8	M 18×1.5	1-14	27	13	9	27	24	43	30	160	**10M18V8OMLOS**	250
14, 15, 16	5/8	M 22×1.5	1-14	27	13	12	27	23	43	30	190	**10M22V8OMLOS**	250
18, 20	3/4	M 27×2.0	1 3/16-12	32	16	15	30	26	50	34	288	**12M27V8OMLOS**	250
22, 25	1	M 33×2.0	1 7/16-12	38	21	20	36	30	52	36	300	**16M33V8OMLOS**	140
28, 30, 32	1 1/4	M 42×2.0	1 11/16-12	50	26	26	41	32	54	37	444	**20M42V8OMLOS**	140
35, 38	1 1/2	M 48×2.0	2-12	55	32	32	50	37	56	37	568	**24M48V8OMLOS**	140

Fourni avec joint TRAPSEAL en NBR. Pour remplacement du joint TRAPSEAL par un joint torique NBR, voir page J73.

Les produits sont conformes à notre gamme standard de livraison.

Les versions métriques et pouces peuvent avoir des 6 pans de dimension différente.

$\frac{\text{PN (bar)}}{10} = \text{PN (MPa)}$

J

S87OMLO Té mâle – métrique

O-Lok® mâle ORFS / filetage métrique orientable avec joint torique (ISO 6149)
SAE 52M0489 ISO 8434-3 SDBT

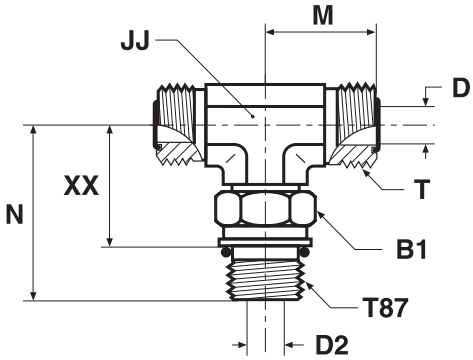

∅ ext. du tube mm	∅ ext. du tube in.	Filetage métr. T87	Filetage UN/UNF-2A T	B1 mm	D mm	D2 mm	JJ mm	M mm	N mm	XX mm	Poids (Acier) gr./pièce	O-Lok® Acier	O-Lok® Acier inox	PN (bar) S	PN (bar) SS
6	1/4	M 12×1,5	9/16-18	17	5	4	14	22	33	22	66	**4M12S87OMLOS**	**4M12S87OMLOSS**	420	420
8, 10	5/16, 3/8	M 16×1,5	11/16-16	22	7	7	19	25	37	27	131	**6M16S87OMLOS**	**6M16S87OMLOSS**	420	420
12	1/2	M 18×1,5	13/16-16	24	10	9	19	28	41	27	187	**8M18S87OMLOS**	**8M18S87OMLOSS**	420	420
14, 15, 16	5/8	M 22×1,5	1-14	27	13	12	27	33	49	34	283	**10M22S87OMLOS**	**10M22S87OMLOSS**	420	420
18, 20	3/4	M 27×2,0	1 3/16-12	32	16	15	30	37	55	37	549	**12M27S87OMLOS**	**12M27S87OMLOSS**	420	420
22, 25	1	M 33×2,0	1 7/16-12	41	21	20	36	42	59	41	565	**16M33S87OMLOS**	**16M33S87OMLOSS**	420	420
28, 30, 32	1 1/4	M 42×2,0	1 11/16-12	50	26	26	41	45	62	44	824	**20M42S87OMLOS**	**20M42S87OMLOSS**	280	280
35, 38	1 1/2	M 48×2,0	2-12	55	32	32	48	49	69	48	940	**24M48S87OMLOS**		280	—

Fourni avec joint TRAPSEAL en NBR. Pour remplacement du joint TRAPSEAL par un joint torique NBR, voir page J73.

Les produits sont conformes à notre gamme standard de livraison.

Les versions métriques et pouces peuvent avoir des 6 pans de dimension différente.

$$\frac{\text{PN (bar)}}{10} = \text{PN (MPa)}$$

Les pressions nominales (PN) peuvent différer selon la matière: acier (S) ou inox (SS).

S5OMLO Té mâle – UNF

O-Lok® mâle ORFS / filetage UN/UNF orientable avec joint torique (ISO 11926)
SAE 520429

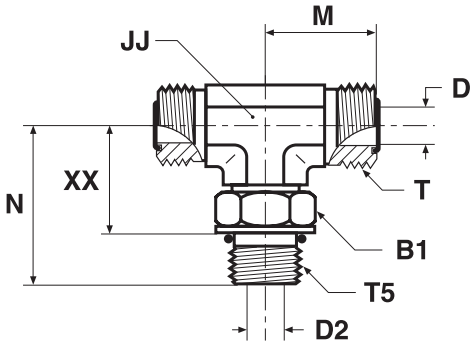

∅ ext. du tube mm	∅ ext. du tube in.	Filetage UN/UNF-2A T5	Filetage UN/UNF-2A T	B1 mm	D mm	D2 mm	JJ mm	M mm	N mm	XX mm	Poids (Acier) gr./pièce	O-Lok® Acier	O-Lok® Acier inox	PN (bar) S	PN (bar) SS
6	1/4	7/16-20	9/16-18	16	5	5	14	22	33	22	67	**4 S5OLO-S**	**4 S5OLO-SS**	420	420
8, 10	5/16, 3/8	9/16-18	11/16-16	19	7	8	19	25	37	25	131	**6S5OMLOS**	**6 S5OLO-SS**	420	420
8, 10	5/16, 3/8	3/4-16	11/16-16	24	10	10	19	26	41	27	160	**6-6-8 S5OLO-S**	**6-6-8 S5OLO-SS**	420	420
12	1/2	3/4-16	13/16-16	24	10	10	19	28	41	27	187	**8 S5OLO-S**	**8 S5OLO-SS**	420	420
14, 15, 16	5/8	7/8-14	1-14	27	13	12	27	33	50	34	279	**10 S5OLO-S**	**10 S5OLO-SS**	420	420
18, 20	3/4	1 1/16-12	1 3/16-12	36	16	16	30	37	55	37	441	**12 S5OLO-S**	**12 S5OLO-SS**	420	420
18, 20	3/4	1 5/16-12	1 3/16-12	42	18	21	37	42	60	41	500	**12-12-16 S5OLO-S**	**12-12-16 S5OLO-SS**	380	380
22, 25	1	1 5/16-12	1 7/16-12	41	21	21	37	42	60	41	539	**16 S5OLO-S**	**16 S5OLO-SS**	380	380
28, 30, 32	1 1/4	1 5/8-12	1 11/16-12	48	26	26	41	45	62	44	851	**20 S5OLO-S**		280	—
35, 38	1 1/2	1 7/8-12	2-12	54	32	32	48	49	66	47	942	**24 S5OLO-S**		280	—

Fourni avec joint TRAPSEAL en NBR. Pour remplacement du joint TRAPSEAL par un joint torique NBR, voir page J73.

Les produits sont conformes à notre gamme standard de livraison.

Les versions métriques et pouces peuvent avoir des 6 pans de dimension différente.

$$\frac{\text{PN (bar)}}{10} = \text{PN (MPa)}$$

Les pressions nominales (PN) peuvent différer selon la matière: acier (S) ou inox (SS).

J

S4OMLO Té mâle – BSPP

O-Lok® mâle ORFS / filetage BSPP orientable avec joint torique + bague de retenue (ISO 1179)

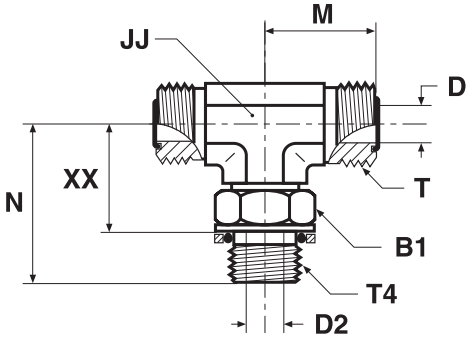

∅ ext. du tube mm	∅ ext. du tube in.	Filetage BSPP T4	Filetage UN/UNF-2A T	B1 mm	D mm	D2 mm	JJ mm	M mm	N mm	XX mm	Poids (Acier) gr./pièce	O-Lok® Acier	O-Lok® Acier inox	PN (bar) S	PN (bar) SS
6	1/4	1/8-28	9/16-18	14	5	4	14	22	30	22	69	**4S4OMLOS**	**4S4OMLOSS**	250	250
6	1/4	1/4-19	9/16-18	19	5	8	19	24	36	25	97	**4-4-4S4OMLOS**	**4-4-4S4OMLOSS**	250	200
8, 10	5/16, 3/8	1/4-19	11/16-16	19	7	8	19	25	36	25	127	**6S4OMLOS**	**6S4OMLOSS**	250	200
8, 10	5/16, 3/8	3/8-19	11/16-16	22	7	10	19	27	38	27	126	**6-6-6S4OMLOS**	**6-6-6S4OMLOSS**	250	200
12	1/2	3/8-19	13/16-16	22	10	10	19	28	38	27	146	**8S4OMLOS**	**8S4OMLOSS**	250	200
12	1/2	1/2-14	13/16-16	27	10	12	27	31	49	34	174	**8-8-8S4OMLOS**	**8-8-8S4OMLOSS**	250	200
14, 15, 16	5/8	1/2-14	1-14	27	13	12	27	33	49	34	288	**10S4OMLOS**	**10S4OMLOSS**	250	200
14, 15, 16	5/8	3/4-14	1-14	36	13	16	30	36	52	37	314	**10-10-12S4OMLOS**	**10-10-12S4OMLOSS**	250	200
18, 20	3/4	3/4-14	1 3/16-12	36	16	16	30	37	52	37	531	**12S4OMLOS**	**12S4OMLOSS**	250	200
22, 25	1	1-11	1 7/16-12	41	21	22	36	42	58	41	600	**16S4OMLOS**	**16S4OMLOSS**	250	200
28, 30, 32	1 1/4	1 1/4-11	1 11/16-12	50	26	28	41	45	61	44	850	**20S4OMLOS**	**20S4OMLOSS**	210	160
35, 38	1 1/2	1 1/2-11	2-12	55	32	33	50	49	65	47	940	**24S4OMLOS**		140	—

Fourni avec joint TRAPSEAL en NBR. Pour remplacement du joint TRAPSEAL par un joint torique NBR, voir page J73.

Les produits sont conformes à notre gamme standard de livraison.

Les versions métriques et pouces peuvent avoir des 6 pans de dimension différente.

$$\frac{\text{PN (bar)}}{10} = \text{PN (MPa)}$$

Les pressions nominales (PN) peuvent différer selon la matière: acier (S) ou inox (SS).

S8OMLO Té mâle – métrique

O-Lok® mâle ORFS / filetage métrique orientable avec joint torique et bague de retenue

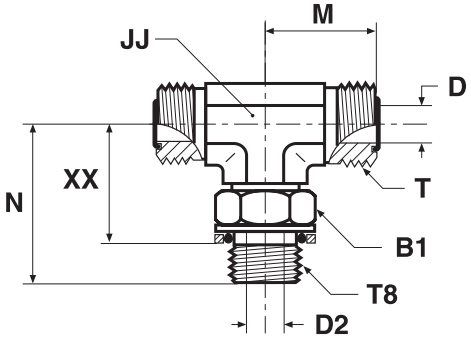

∅ ext. du tube mm	in.	Filetage métr. T8	Filetage UN/UNF-2A T	B1 mm	D mm	D2 mm	JJ mm	M mm	N mm	XX mm	Poids (Acier) gr./pièce	O-Lok® Acier	PN (bar)
6	1/4	M 12×1,5	9/16-18	17	5	4	14	22	33	23	66	**4M12S8OMLOS**	250
8, 10	5/16, 3/8	M 16×1,5	11/16-16	19	7	7	19	25	37	26	131	**6M16S8OMLOS**	250
12	1/2	M 18×1,5	13/16-16	22	10	9	19	28	41	29	187	**8M18S8OMLOS**	250
14, 15, 16	5/8	M 22×1,5	1-14	27	13	12	27	33	49	35	283	**10M22S8OMLOS**	250
18, 20	3/4	M 27×2,0	1 3/16-12	32	16	15	30	37	55	39	550	**12M27S8OMLOS**	250
22, 25	1	M 33×2,0	1 7/16-12	38	21	20	36	42	59	43	566	**16M33S8OMLOS**	140
28, 30, 32	1 1/4	M 42×2,0	1 11/16-12	50	26	26	41	45	62	46	824	**20M42S8OMLOS**	140
35, 38	1 1/2	M 48×2,0	2-12	55	32	32	48	49	69	49	940	**24M48S8OMLOS**	140

Fourni avec joint TRAPSEAL en NBR. Pour remplacement du joint TRAPSEAL par un joint torique NBR, voir page J73.

Les produits sont conformes à notre gamme standard de livraison.

Les versions métriques et pouces peuvent avoir des 6 pans de dimension différente.

$\frac{\text{PN (bar)}}{10} = \text{PN (MPa)}$

R87OMLO Té mâle renversé – métrique

O-Lok® mâle ORFS / filetage métrique orientable avec joint torique (ISO 6149)
SAE 52M0488 ISO 8434-3 SDRT

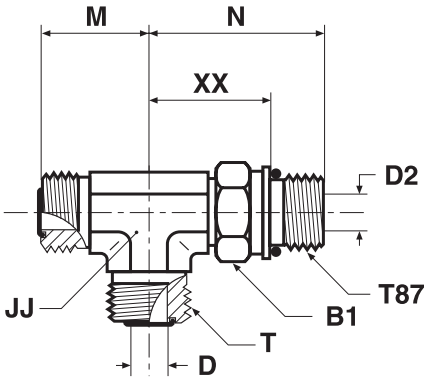

∅ ext. du tube mm	∅ ext. du tube in.	Filetage métr. T87	Filetage UN/UNF-2A T	B1 mm	D mm	D2 mm	JJ mm	M mm	N mm	XX mm	Poids (Acier) gr./pièce	O-Lok® Acier	O-Lok® Acier inox	PN (bar) S	PN (bar) SS
6	1/4	M 12×1,5	9/16-18	17	5	4	14	22	33	22	66	**4M12R87OMLOS**	**4M12R87OMLOSS**	420	420
8, 10	5/16, 3/8	M 16×1,5	11/16-16	22	7	7	19	25	38	27	131	**6M16R87OMLOS**	**6M16R87OMLOSS**	420	420
12	1/2	M 18×1,5	13/16-16	24	10	9	19	28	41	27	187	**8M18R87OMLOS**	**8M18R87OMLOSS**	420	420
14, 15, 16	5/8	M 22×1,5	1-14	27	13	12	27	33	49	34	283	**10M22R87OMLOS**	**10M22R87OMLOSS**	420	420
18, 20	3/4	M 27×2,0	1 3/16-12	32	16	15	30	37	55	37	549	**12M27R87OMLOS**	**12M27R87OMLOSS**	420	420
22, 25	1	M 33×2,0	1 7/16-12	41	21	20	36	42	59	41	565	**16M33R87OMLOS**	**16M33R87OMLOSS**	420	420
28, 30, 32	1 1/4	M 42×2,0	1 11/16-12	50	26	26	41	45	63	44	824	**20M42R87OMLOS**	**20M42R87OMLOSS**	280	280
35, 38	1 1/2	M 48×2,0	2-12	55	32	32	48	49	69	47	940	**24M48R87OMLOS**		280	—

Fourni avec joint TRAPSEAL en NBR. Pour remplacement du joint TRAPSEAL par un joint torique NBR, voir page J73.

Les produits sont conformes à notre gamme standard de livraison.

Les versions métriques et pouces peuvent avoir des 6 pans de dimension différente.

$$\frac{\text{PN (bar)}}{10} = \text{PN (MPa)}$$

Les pressions nominales (PN) peuvent différer selon la matière: acier (S) ou inox (SS).

R5OMLO Té mâle renversé – UNF

O-Lok® mâle ORFS / filetage UN/UNF orientable avec joint torique (ISO 11926)
SAE 520428

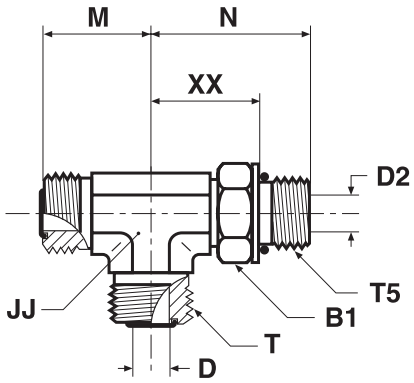

∅ ext. du tube mm	∅ ext. du tube in.	Filetage UN/UNF-2A T5	Filetage UN/UNF-2A T	B1 mm	D mm	D2 mm	JJ mm	M mm	N mm	XX mm	Poids (Acier) gr./pièce	O-Lok® Acier	O-Lok® Acier inox	PN (bar) S	PN (bar) SS
6	1/4	7/16-20	9/16-18	16	5	5	14	22	33	22	67	**4 R5OLO-S**	**4 R5OLO-SS**	420	420
8, 10	5/16, 3/8	9/16-18	11/16-16	19	7	8	19	25	37	25	131	**6R5OMLOS**	**6 R5OLO-SS**	420	420
12	1/2	3/4-16	13/16-16	24	10	10	19	28	41	27	187	**8 R5OLO-S**	**8 R5OLO-SS**	420	420
14, 15, 16	5/8	7/8-14	1-14	27	13	13	27	33	50	34	288	**10 R5OLO-S**	**10 R5OLO-SS**	420	420
18, 20	3/4	1 1/16-12	1 3/16-12	35	16	16	30	37	55	37	558	**12 R5OLO-S**	**12 R5OLO-SS**	420	420
18, 20	3/4	1 5/16-12	1 3/16-12	41	16	21	37	41	60	41	560	**12-16-12 R5OLO-S**	**12-16-12 R5OLO-SS**	380	380
22, 25	1	1 5/16-12	1 7/16-12	41	21	21	37	42	60	41	566	**16 R5OLO-S**	**16 R5OLO-SS**	380	380
28, 30, 32	1 1/4	1 5/8-12	1 11/16-12	48	26	26	41	45	62	44	825	**20 R5OLO-S**	**20 R5OLO-SS**	280	280
35, 38	1 1/2	1 7/8-12	2-12	54	32	32	48	49	66	47	942	**24 R5OLO-S**	**24 R5OLO-SS**	280	280

Fourni avec joint TRAPSEAL en NBR. Pour remplacement du joint TRAPSEAL par un joint torique NBR, voir page J73.

Les produits sont conformes à notre gamme standard de livraison.

Les versions métriques et pouces peuvent avoir des 6 pans de dimension différente.

$\frac{\text{PN (bar)}}{10} = \text{PN (MPa)}$

Les pressions nominales (PN) peuvent différer selon la matière: acier (S) ou inox (SS).

J

R4OMLO Té mâle renversé – BSPP

O-Lok® mâle ORFS / filetage BSPP orientable avec joint torique et bague de retenue (ISO 1179)

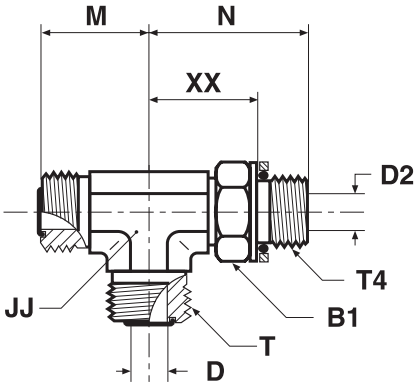

∅ ext. du tube mm	in.	Filetage BSPP T4	Filetage UN/UNF-2A T	B1 mm	D mm	D2 mm	JJ mm	M mm	N mm	XX mm	Poids (Acier) gr./pièce	O-Lok® Acier	O-Lok® Acier inox	PN (bar) S	SS
6	1/4	1/8-28	9/16-18	14	5	4	14	22	30	22	69	**4R4OMLOS**	**4R4OMLOSS**	250	250
6	1/4	1/4-19	9/16-18	19	5	8	19	24	36	25	97	**4-4-4R4OMLOS**	**4-4-4R4OMLOSS**	250	200
8, 10	5/16, 3/8	1/4-19	11/16-16	19	7	8	19	25	36	25	127	**6R4OMLOS**	**6R4OMLOSS**	250	200
8, 10	5/16, 3/8	3/8-19	11/16-16	22	7	10	19	27	38	27	126	**6-6-6R4OMLOS**	**6-6-6R4OMLOSS**	250	200
12	1/2	3/8-19	13/16-16	22	10	10	19	28	38	27	146	**8R4OMLOS**	**8R4OMLOSS**	250	200
12	1/2	1/2-14	13/16-16	27	10	12	27	31	49	34	174	**8-8-8R4OMLOS**	**8-8-8R4OMLOSS**	250	200
14, 15, 16	5/8	1/2-14	1-14	27	13	12	27	33	49	34	288	**10R4OMLOS**	**10R4OMLOSS**	250	200
16		3/4-14	1-14	36	13	16	30	36	52	37	314	**10-12-10R4OMLOS**	**10-12-10R4OMLOSS**	250	200
18, 20	3/4	3/4-14	1 3/16-12	36	16	16	30	37	52	37	531	**12R4OMLOS**	**12R4OMLOSS**	250	200
18, 20	3/4	1-11	1 3/16-12	41	16	22	36	41	58	41	559	**12-16-12R4OMLOS**	**12-16-12R4OMLOSS**	250	200
22, 25	1	1-11	1 7/16-12	41	21	22	36	42	58	41	553	**16R4OMLOS**	**16R4OMLOSS**	250	200
28, 30, 32	1 1/4	1 1/4-11	1 11/16-12	50	26	28	41	45	61	44	824	**20R4OMLOS**	**20R4OMLOSS**	210	160
35, 38	1 1/2	1 1/2-11	2-12	55	32	32	50	49	65	47	940	**24R4OMLOS**		140	—

Fourni avec joint TRAPSEAL en NBR. Pour remplacement du joint TRAPSEAL par un joint torique NBR, voir page J73.

Les produits sont conformes à notre gamme standard de livraison.

Les versions métriques et pouces peuvent avoir des 6 pans de dimension différente.

$$\frac{\text{PN (bar)}}{10} = \text{PN (MPa)}$$

Les pressions nominales (PN) peuvent différer selon la matière: acier (S) ou inox (SS).

R8OMLO Té mâle renversé – métrique

O-Lok® mâle ORFS / filetage mâle métrique orientable avec joint torique et bague de retenue

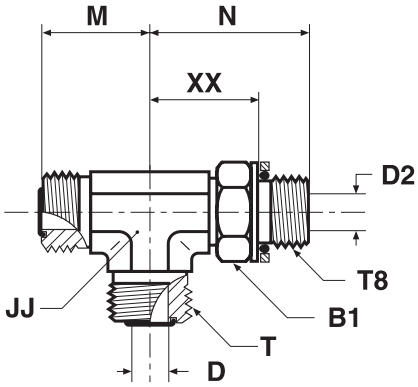

∅ ext. du tube mm	∅ ext. du tube in.	Filetage métr. T8	Filetage UN/UNF-2A T	B1 mm	D mm	D2 mm	JJ mm	M mm	N mm	XX mm	Poids (Acier) gr./pièce	O-Lok® Acier	PN (bar)
6	1/4	M 12×1,5	9/16-18	17	5	4	14	22	33	23	66	**4M12R8OMLOS**	250
8, 10	5/16, 3/8	M 16×1,5	11/16-16	19	7	7	19	25	38	26	131	**6M16R8OMLOS**	250
12	1/2	M 18×1,5	13/16-16	22	10	9	19	28	41	29	187	**8M18R8OMLOS**	250
14, 15, 16	5/8	M 22×1,5	1-14	27	13	12	27	33	49	35	283	**10M22R8OMLOS**	250
18, 20	3/4	M 27×2,0	1 3/16-12	32	16	15	30	37	55	39	550	**12M27R8OMLOS**	250
22, 25	1	M 33×2,0	1 7/16-12	38	21	20	36	42	59	43	566	**16M33R8OMLOS**	140
28, 30, 32	1 1/4	M 42×2,0	1 11/16-12	50	26	26	41	45	63	46	824	**20M42R8OMLOS**	140
35, 38	1 1/2	M 48×2,0	2-12	55	32	32	48	49	69	49	940	**24M48R8OMLOS**	140

Fourni avec joint TRAPSEAL en NBR. Pour remplacement du joint TRAPSEAL par un joint torique NBR, voir page J73.

Les produits sont conformes à notre gamme standard de livraison.

Les versions métriques et pouces peuvent avoir des 6 pans de dimension différente.

$\frac{\text{PN (bar)}}{10} = \text{PN (MPa)}$

G87MLO Raccord pour manomètre – métrique

O-Lok® mâle ORFS / filetage femelle métrique avec joint torique (ISO 6149-1)
Utilisable avec EMA

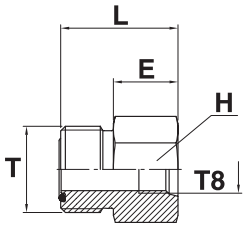

∅ ext. du tube mm	∅ ext. du tube in.	Filetage métr. T8	Filetage UN/UNF-2A T	E mm	H mm	L mm	Poids (Acier) gr./pièce	O-Lok® Acier	O-Lok® Acier inox	PN (bar) S	PN (bar) SS
6	1/4	M 14×1,5	9/16-18	19	19	29	20	**4M14G87MLOS**	**4M14G87MLOSS**	630	630
8, 10	5/16, 3/8	M 14×1,5	11/16-18	19	19	30	44	**6M14G87MLOS**	**6M14G87MLOSS**	630	630
12	1/2	M 14×1,5	13/16-16	19	22	32	66	**8M14G87MLOS**	**8M14G87MLOSS**	630	630
14, 15, 16	5/8	M 14×1,5	1-14	19	27	35	82	**10M14G87MLOS**	**10M14G87MLOSS**	420	420
18, 20	3/4	M 14×1,5	1 3/16-12	19	32	36	104	**12M14G87MLOS**	**12M14G87MLOSS**	420	420

Fourni avec joint TRAPSEAL en NBR. Pour remplacement du joint TRAPSEAL par un joint torique NBR, voir page J73.

Les produits sont conformes à notre gamme standard de livraison.

Les versions métriques et pouces peuvent avoir des 6 pans de dimension différente.

$$\frac{\text{PN (bar)}}{10} = \text{PN (MPa)}$$

Les pressions nominales (PN) peuvent différer selon la matière: acier (S) ou inox (SS).

G4MLOSMO Raccord pour manomètre – BSPP

O-Lok® mâle ORFS / filetage femelle BSPP (ISO1179-1)

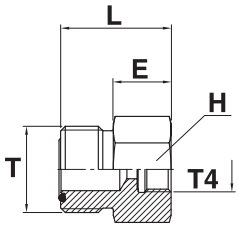

∅ ext. du tube mm	∅ ext. du tube in.	Filetage BSPP T4	Filetage UN/UNF-2A T	E mm	H mm	L mm	Poids (Acier) gr./pièce	O-Lok® Acier	O-Lok® Acier inox	PN (bar) S	PN (bar) SS
6	1/4	1/4-19	9/16-18	19	17	27	32	**4-4G4MLOSMO**	**4-4G4MLOSSMO**	400	400
6	1/4	1/2-14	9/16-18	27	30	37	80	**4-8G4MLOSMO**	**4-8G4MLOSSMO**	400	400
8, 10	5/16, 3/8	1/4-19	11/16-16	17	19	28	49	**6G4MLOSMO**	**6G4MLOSSMO**	400	400
8, 10	5/16, 3/8	1/2-14	11/16-16	27	30	38	107	**6-8G4MLOSMO**	**6-8G4MLOSSMO**	400	400
12	1/2	1/4-19	13/16-16	17	22	30	60	**8-4G4MLOSMO**	**8-4G4MLOSSMO**	280	280
12	1/2	1/2-14	13/16-16	27	30	40	80	**8-8G4MLOSMO**	**8-8G4MLOSSMO**	280	280

Fourni avec joint TRAPSEAL en NBR. Pour remplacement du joint TRAPSEAL par un joint torique NBR, voir page J73.

Les produits sont conformes à notre gamme standard de livraison.

Les versions métriques et pouces peuvent avoir des 6 pans de dimension différente.

$$\frac{\text{PN (bar)}}{10} = \text{PN (MPa)}$$

Les pressions nominales (PN) peuvent différer selon la matière: acier (S) ou inox (SS).

TT4ML Prise de pression ORFS – BSPP

O-Lok® femelle ORFS / filetage femelle BSPP (ISO 1179-1)
pour les prises de pression EMA3

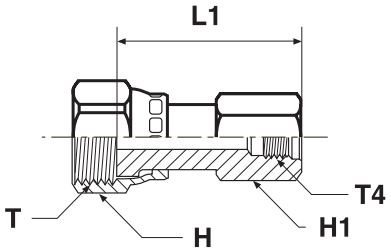

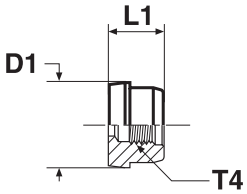

La forme B doit être montée avec l'écrou BMLS/BLS.

Forme A

Forme B

Filetage UN/UNF-2B T	Filetage BSPP T4	D1 mm	H mm	H1 mm	L1 mm	Poids (Acier) gr./pièce	Forme	O-Lok® Acier	O-Lok® Acier inox	PN (bar) S	PN (bar) SS
9/16-18	1/4-19	—	17	19	38	60	A	**4TT4MLS**	**4TT4MLSS**	420	420
11/16-16	1/4-19	—	22	19	41	74	A	**6TT4MLS**	**6TT4MLSS**	420	420
13/16-16	1/4-19	—	24	19	43	91	A	**8TT4MLS**	**8TT4MLSS**	420	420
—	1/4-19	23	—	—	18	30	B	**10TT4LS**	**10TT4MLSS**	420	420
—	1/4-19	28	—	—	18	48	B	**12TT4LS**	**12TT4MLSS**	420	420
—	1/4-19	34	—	—	18	95	B	**16TT4LS**	**16TT4MLSS**	420	420
—	1/4-19	41	—	—	18	130	B	**20TT4LS**	**20TT4MLSS**	280	280
—	1/4-19	49	—	—	18	189	B	**24TT4LS**	**24TT4MLSS**	280	280

Les produits sont conformes à notre gamme standard de livraison.

Les versions métriques et pouces peuvent avoir des 6 pans de dimension différente.

$$\frac{\text{PN (bar)}}{10} = \text{PN (MPa)}$$

Les pressions nominales (PN) peuvent différer selon la matière: acier (S) ou inox (SS).

TT8ML Prise de pression ORFS – métrique

O-Lok® femelle ORFS / filetage femelle métrique
(Le filetage métrique est exclusivement conçu pour les prises de pression EMA3)

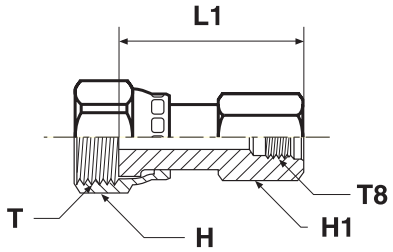

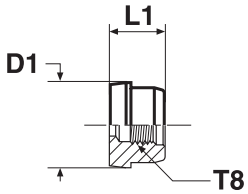

La forme B doit être montée avec l'écrou BMLS/BLS.

Forme A

Forme B

Filetage UN/UNF-2B T	Filetage métr. T8	D1 mm	H mm	H1 mm	L1 mm	Poids (Acier) gr./pièce	Forme	O-Lok® Acier	O-Lok® Acier inox	PN (bar) S	PN (bar) SS
9/16-18	M 10×1,0	—	17	19	37	86	A	**4TT8MLS**	**4TT8MLSS**	420	420
11/16-16	M 10×1,0	—	22	19	39	86	A	**6TT8MLS**	**6TT8MLSS**	420	420
13/16-16	M 10×1,0	—	24	19	43	123	A	**8TT8MLS**	**8TT8MLSS**	420	420
—	M 10×1,0	23	—	—	16	40	B	**10TT8LS**	**10TT8LSS**	420	420
—	M 10×1,0	28	—	—	16	60	B	**12TT8LS**	**12TT8LSS**	420	420
—	M 10×1,0	34	—	—	16	85	B	**16TT8LS**	**16TT8LSS**	420	420
—	M 10×1,0	41	—	—	16	133	B	**20TT8LS**	**20TT8LSS**	280	280
—	M 10×1,0	48	—	—	16	193	B	**24TT8LS**	**24TT8LSS**	280	280

Les produits sont conformes à notre gamme standard de livraison.

Les versions métriques et pouces peuvent avoir des 6 pans de dimension différente.

$$\frac{\text{PN (bar)}}{10} = \text{PN (MPa)}$$

Les pressions nominales (PN) peuvent différer selon la matière: acier (S) ou inox (SS).

J

TTP4ML Raccord pour prise de pression

O-Lok® femelle ORFS / femelle BSPP pour prises de pression EMA3

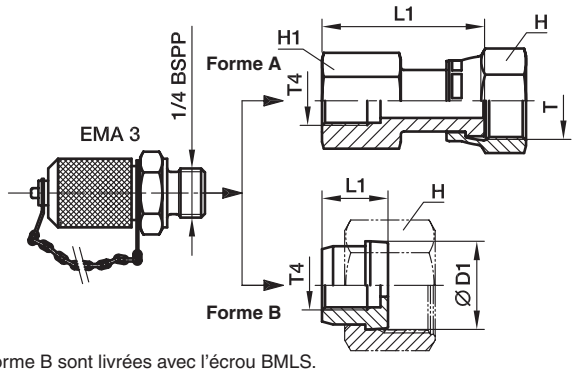

Les pièces de la forme B sont livrées avec l'écrou BMLS.

Filetage UN/UNF-2B T	Filetage BSPP T4	D1 mm	H mm	H1 mm	L1 mm	Poids (Acier) gr./pièce	Forme	O-Lok® Acier	PN (bar)
9/16-18	1/4-19	—	17	19	38	150	A	**4TTP4MLS**	420
11/16-16	1/4-19	—	22	19	41	164	A	**6TTP4MLS**	420
13/16-16	1/4-19	—	24	19	43	181	A	**8TTP4MLS**	420
—	1/4-19	23	30	—	18	120	B	**10TTP4LS**	420
—	1/4-19	28	36	—	18	138	B	**12TTP4LS**	420
—	1/4-19	34	41	—	18	185	B	**16TTP4LS**	420
—	1/4-19	41	50	—	18	200	B	**20TTP4LS**	280
—	1/4-19	49	60	—	18	279	B	**24TTP4LS**	280

Les raccords O-Lok® sont livrés avec un joint NBR. Pour d'autres matières, voir page J73–J74.

Les produits sont conformes à notre gamme standard de livraison.

Les versions métriques et pouces peuvent avoir des 6 pans de dimension différente.

$$\frac{\text{PN (bar)}}{10} = \text{PN (MPa)}$$

R6P4MLO Raccord prise de pression

O-Lok® femelle ORFS / O-Lok® mâle ORFS avec joint torique / prise de pression EMA3

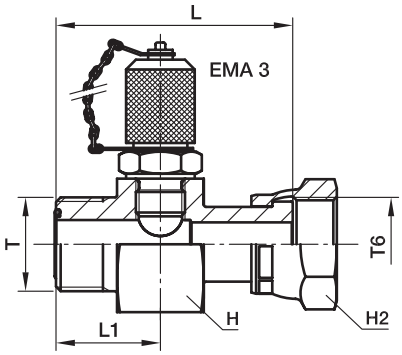

∅ ext. du tube mm	∅ ext. du tube in.	Filetage UN/UNF-2A T	Filetage UN/UNF-2B T6	L mm	L1 mm	H mm	H2 mm	Poids (Acier) gr./pièce	O-Lok® Acier	PN (bar)
6	1/4	9/16-18	9/16-18	50	22	36	17	270	**4-4R6P4MLOS**	420
8, 10	5/16, 3/8	11/16-16	11/16-16	53	23	36	22	300	**6-4R6P4MLOS**	420
12	1/2	13/16-16	13/16-16	58	25	36	24	308	**8-4R6P4MLOS**	420
14, 15,16	5/8	1-14	1-14	64	27	36	30	337	**10-4R6P4MLOS**	420
18, 20	3/4	1 3/16-12	1 3/16-12	68	29	41	36	416	**12-4R6P4MLOS**	420
25	1	1 7/16-12	1 7/16-12	71	29	46	41	506	**16-4R6P4MLOS**	420
28, 30, 32	1 1/4	1 11/16-12	1 11/16-12	73	29	50	50	691	**20-4R6P4MLOS**	280
35, 38	1 1/2	2-12	2-12	74	29	60	60	995	**24-4R6P4MLOS**	280

Fourni avec joint TRAPSEAL en NBR. Pour remplacement du joint TRAPSEAL par un joint torique NBR, voir page J73.

Les produits sont conformes à notre gamme standard de livraison.

Les versions métriques et pouces peuvent avoir des 6 pans de dimension différente.

$\frac{\text{PN (bar)}}{10} = \text{PN (MPa)}$

LOHB3* Adapteur à braser

O-Lok® mâle ORFS / adapteur à braser
SAE 520104/SAE 52M0104 ISO 8434-3 BRS
(*pièces livrées lubrifiées sans zingage)

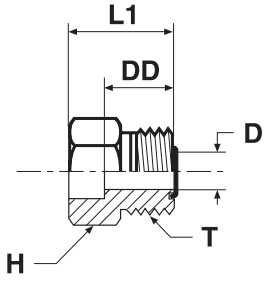

∅ ext. du tube mm	∅ ext. du tube in.	Filetage UN/UNF-2A T	D mm	DD mm	H in.	H mm	L1 mm	Poids (Acier) gr./pièce	O-Lok® Acier	O-Lok® Acier inox	PN (bar) S	PN (bar) SS
6		9/16-18	5	14	—	17	22	23	**4-6MMLOHB3S**		420	—
	1/4	9/16-18	5	13	5/8	—	22	24	**4 LOHB3-S**	**4 LOHB3-SS**	420	420
	3/8	9/16-18	5	13	5/8	—	22	23	**4-6 LOHB3-S**	**4-6 LOHB3-SS**	420	420
	3/8	11/16-16	7	14	3/4	—	23	36	**6 LOHB3-S**	**6 LOHB3-SS**	420	420
	1/4	11/16-16	7	14	3/4	—	23	42	**6-4 LOHB3-S**	**6-4 LOHB3-SS**	420	420
	1/2	11/16-16	7	14	3/4	—	23	36	**6-8 LOHB3-S**	**6-8 LOHB3-SS**	420	420
	5/8	11/16-16	7	15	—	19	23	30	**6-10 LOHB3-S**	**6-10 LOHB3-SS**	420	420
		11/16-16	7	15	—	19	23	30	**6-10MMLOHB3S**		420	—
12		13/16-16	10	16	—	22	25	42	**8-12MMLOHB3S**		420	—
	1/2	13/16-16	10	16	7/8	—	25	44	**8 LOHB3-S**	**8 LOHB3-SS**	420	420
	1/4	13/16-16	10	16	7/8	—	25	58	**8-4 LOHB3-S**	**8-4 LOHB3-SS**	420	420
	3/8	13/16-16	10	16	7/8	—	25	43	**8-6 LOHB3-S**	**8-6 LOHB3-SS**	420	420
	5/8	13/16-16	10	16	7/8	—	25	42	**8-10 LOHB3-S**	**8-10 LOHB3-SS**	420	420
	3/4	13/16-16	10	17	1 1/16	—	30	74	**8-12 LOHB3-S**	**8-12 LOHB3-SS**	420	420
16		1-14	13	19	—	27	27	101	**10-16MMLOHB3S**		420	—
	5/8	1-14	13	19	1 1/16	—	27	104	**10 LOHB3-S**	**10 LOHB3-SS**	420	420
	3/8	1-14	13	19	1 1/16	—	27	99	**10-6 LOHB3-S**	**10-6 LOHB3-SS**	420	420
	1/2	1-14	13	19	1 1/16	—	27	96	**10-8 LOHB3-S**	**10-8 LOHB3-SS**	420	420
	3/4	1-14	13	19	1 1/16	—	31	97	**10-12 LOHB3-S**	**10-12 LOHB3-SS**	420	420
20		1 3/16-12	16	21	—	32	34	144	**12-20MMLOHB3S**		420	—
	3/4	1 3/16-12	16	21	1 1/4	—	34	149	**12 LOHB3-S**	**12 LOHB3-SS**	420	420
	1/2	1 3/16-12	16	21	1 1/4	—	30	174	**12-8 LOHB3-S**	**12-8 LOHB3-SS**	420	420
	5/8	1 3/16-12	16	21	1 1/4	—	30	171	**12-10 LOHB3-S**	**12-10 LOHB3-SS**	420	420
	1	1 3/16-12	16	21	1 1/2	—	35	220	**12-16 LOHB3-S**	**12-16 LOHB3-SS**	420	420
25		1 7/16-12	21	25	—	41	39	218	**16-25MMLOHB3S**		420	—
	1	1 7/16-12	21	25	1 1/2	—	39	225	**16 LOHB3-S**	**16 LOHB3-SS**	420	420
	1/2	1 7/16-12	21	25	1 1/2	—	33	237	**16-8 LOHB3-S**	**16-8 LOHB3-SS**	420	420
	3/4	1 7/16-12	21	25	1 1/2	—	37	228	**16-12 LOHB3-S**	**16-12 LOHB3-SS**	420	420
	1 1/4	1 7/16-12	21	25	1 3/4	—	39	276	**16-20 LOHB3-S**	**16-20 LOHB3-SS**	420	420
30		1 11/16-12	26	25	—	46	39	269	**20-30MMLOHB3S**		280	—
	1 1/4	1 11/16-12	26	25	1 3/4	—	39	278	**20 LOHB3-S**	**20 LOHB3-SS**	280	280
	1	1 11/16-12	26	25	1 3/4	—	39	278	**20-16 LOHB3-S**	**20-16 LOHB3-SS**	280	280
	1 1/2	1 11/16-12	26	25	2 1/8	—	39	371	**20-24 LOHB3-S**	**20-24 LOHB3-SS**	280	280
38		2-12	32	25	—	55	39	374	**24-38MMLOHB3S**		280	—
	1 1/2	2-12	32	25	2 1/8	—	39	384	**24 LOHB3-S**	**24 LOHB3-SS**	280	280
	1 1/4	2-12	32	25	2 1/8	—	39	442	**24-20 LOHB3-S**	**24-20 LOHB3-SS**	280	280

Fourni avec joint TRAPSEAL en NBR. Pour remplacement du joint TRAPSEAL par un joint torique NBR, voir page J73.

Les produits sont conformes à notre gamme standard de livraison.

Les versions métriques et pouces peuvent avoir des 6 pans de dimension différente.

$$\frac{\text{PN (bar)}}{10} = \text{PN (MPa)}$$

Les pressions nominales (PN) peuvent différer selon la matière: acier (S) ou inox (SS).

FNML Bouchon de raccord

O-Lok® femelle ORFS
SAE 520112

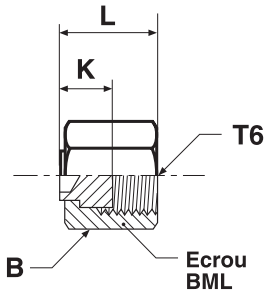

Filetage UN/UNF-2B T6	B mm	K mm	L mm	Poids (Acier) gr./pièce	O-Lok® Acier	O-Lok® Acier inox	PN (bar) S	PN (bar) SS
9/16-18	17	9	17	6	**4 FNL-S**	**4FNMLSS**	630	630
11/16-16	22	11	18	10	**6FNMLS**	**6FNMLSS**	630	630
13/16-16	24	12	22	11	**8FNMLS**	**8FNMLSS**	630	630
1-14	30	14	25	31	**10 FNL-S**	**10FNMLSS**	420	420
1 3/16-12	36	15	27	52	**12FNMLS**	**12FNMLSS**	420	420
1 7/16-12	41	16	29	81	**16FNMLS**	**16FNMLSS**	420	420
1 11/16-12	48	15	29	129	**20 FNL-S**	**20FNMLSS**	280	280
2-12	57	15	29	189	**24 FNL-S**	**24FNMLSS**	280	280
2 1/2-12	73	20	37	390	**32 FNL-S**		200	—

Les produits sont conformes à notre gamme standard de livraison.

Les versions métriques et pouces peuvent avoir des 6 pans de dimension différente.

$$\frac{\text{PN (bar)}}{10} = \text{PN (MPa)}$$

Les pressions nominales (PN) peuvent différer selon la matière: acier (S) ou inox (SS).

J

PNMLO Bouchon de tube

O-Lok® mâle ORFS
SAE 520109

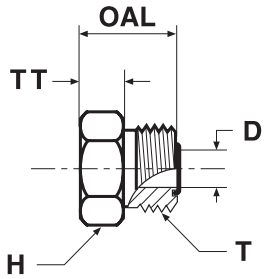

∅ ext. du tube mm	in.	Filetage UN/UNF-2A T	D mm	H mm	OAL mm	TT mm	Poids (Acier) gr./pièce	O-Lok® Acier	O-Lok® Acier inox	PN (bar) S	SS
6	1/4	9/16-18	5	16	17	5	18	**4 PNLO-S**	**4PNMLOSS**	630	630
8, 10	5/16, 3/8	11/16-16	7	19	19	8	34	**6PNMLOS**	**6PNMLOSS**	630	630
12	1/2	13/16-16	10	22	22	9	45	**8PNMLOS**	**8PNMLOSS**	630	630
14, 15, 16	5/8	1-14	13	27	26	10	91	**10 PNLO-S**	**10PNMLOSS**	420	420
18, 20	3/4	1 3/16-12	16	32	27	10	138	**12 PNLO-S**	**12PNMLOSS**	420	420
22, 25	1	1 7/16-12	21	38	28	10	203	**16 PNLO-S**	**16PNMLOSS**	420	420
28, 30, 32	1 1/4	1 11/16-12	26	45	28	10	266	**20 PNLO-S**	**20PNMLOSS**	420	280
35, 38	1 1/2	2-12	32	54	28	10	369	**24 PNLO-S**	**24PNMLOSS**	350	280
50	2	2 1/2-12	45	70	35	13	580	**32 PNLO-S**	**32PNMLOSS**	200	200

Fourni avec joint TRAPSEAL en NBR. Pour remplacement du joint TRAPSEAL par un joint torique NBR, voir page J73.

Les produits sont conformes à notre gamme standard de livraison.

Les versions métriques et pouces peuvent avoir des 6 pans de dimension différente.

$$\frac{\text{PN (bar)}}{10} = \text{PN (MPa)}$$

Les pressions nominales (PN) peuvent différer selon la matière: acier (S) ou inox (SS).

XHMLO Adapteur mâle Triple-Lok® / mâle O-Lok®

Triple-Lok® cône 37°/ O-Lok® cône ORFS

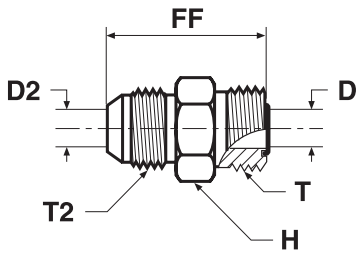

∅ ext. du tube mm	∅ ext. du tube in.	Filetage UN/UNF-2A T	Filetage UN/UNF-2A T2	D mm	D2 mm	FF mm	H mm	Poids (Acier) gr./pièce	O-Lok® Acier	O-Lok® Acier inox	PN (bar) S	PN (bar) SS
6	1/4	9/16-18	7/16-20	5	5	32	16	29	**4 XHLO-S**	**4XHMLOSS**	500	350
8, 10	5/16, 3/8	11/16-16	9/16-18	7	7	34	19	45	**6 XHLO-S**	**6XHMLOSS**	420	350
12	1/2	13/16-16	3/4-16	10	10	39	22	70	**8 XHLO-S**	**8XHMLOSS**	420	350
14, 15, 16	5/8	1-14	7/8-14	13	13	47	27	119	**10 XHLO-S**	**10XHMLOSS**	350	350
18, 20	3/4	1 3/16-12	1 1/16-12	16	16	52	32	181	**12 XHLO-S**	**12XHMLOSS**	350	350
22, 25	1	1 7/16-12	1 5/16-12	21	21	55	38	265	**16 XHLO-S**	**16XHMLOSS**	280	280
28, 30, 32	1 1/4	1 11/16-12	1 5/8-12	26	26	58	45	383	**20 XHLO-S**	**20XHMLOSS**	280	210
35, 38	1 1/2	2-12	1 7/8-12	32	32	63	54	562	**24 XHLO-S**	**24XHMLOSS**	210	140

Fourni avec joint TRAPSEAL en NBR. Pour remplacement du joint TRAPSEAL par un joint torique NBR, voir page J73.

Les produits sont conformes à notre gamme standard de livraison.

Les versions métriques et pouces peuvent avoir des 6 pans de dimension différente.

$$\frac{\text{PN (bar)}}{10} = \text{PN (MPa)}$$

Les pressions nominales (PN) peuvent différer selon la matière: acier (S) ou inox (SS).

XHML6 Adapteur mâle Triple-Lok® / ecrou tournant O-Lok®

Triple-Lok® cône 37° / O-Lok® femelle ORFS

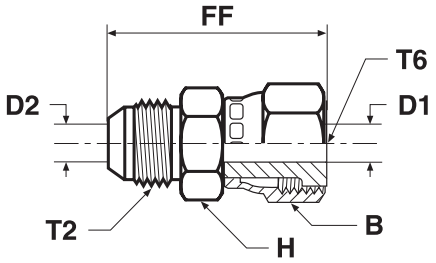

∅ ext. du tube mm	∅ ext. du tube in.	Filetage UN/UNF-2A T2	Filetage UN/UNF-2B T6	B mm	D1 mm	D2 mm	FF mm	H mm	Poids (Acier) gr./pièce	O-Lok® Acier	O-Lok® Acier inox	PN (bar) S	PN (bar) SS
6	1/4	7/16-20	9/16-18	17	4	4	38	16	29	**4 XHL6-S**	**4XHML6SS**	500	350
8, 10	5/16, 3/8	9/16-18	11/16-16	21	7	7	41	19	46	**6 XHL6-S**	**6XHML6SS**	420	350
12	1/2	3/4-16	13/16-16	24	9	9	48	22	73	**8 XHL6-S**	**8XHML6SS**	420	350
14, 15, 16	5/8	7/8-14	1-14	29	12	12	56	27	126	**10 XHL6-S**	**10XHML6SS**	350	350
18, 20	3/4	1 1/16-12	1 3/16-12	35	14	14	64	32	205	**12 XHL6-S**	**12XHML6SS**	350	350
22, 25	1	1 5/16-12	1 7/16-12	41	20	20	68	38	285	**16 XHL6-S**	**16XHML6SS**	280	280
28, 30, 32	1 1/4	1 5/8-12	1 11/16-12	48	26	26	71	43	623	**20 XHL6-S**	**20XHML6SS**	280	210

Les produits sont conformes à notre gamme standard de livraison.

Les versions métriques et pouces peuvent avoir des 6 pans de dimension différente.

$\frac{\text{PN (bar)}}{10} = \text{PN (MPa)}$

Les pressions nominales (PN) peuvent différer selon la matière: acier (S) ou inox (SS).

LOHMX6 Adapteur femelle Triple-Lok® / mâle O-Lok®

Triple-Lok® femelle 37° / O-Lok® mâle ORFS

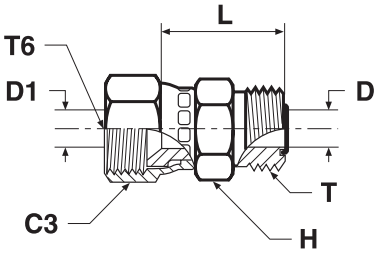

∅ ext. du tube mm	∅ ext. du tube in.	Filetage UN/UNF-2A T	Filetage UN/UNF-2B T6	C3 mm	D mm	D1 mm	H mm	L mm	Poids (Acier) gr./pièce	O-Lok® Acier	O-Lok® Acier inox	PN (bar) S	PN (bar) SS
6	1/4	9/16-18	7/16-20	14	5	5	16	26	26	**4 LOHX6-S**	**4LOHMX6SS**	500	350
8, 10	5/16, 3/8	11/16-16	9/16-18	18	7	7	19	29	40	**6 LOHX6-S**	**6LOHMX6SS**	350	350
12	1/2	13/16-16	3/4-16	22	10	10	22	34	63	**8 LOHX6-S**	**8LOHMX6SS**	350	350
14, 15, 16	5/8	1-14	7/8-14	25	13	13	27	39	103	**10 LOHX6-S**	**10LOHMX6SS**	350	350
18, 20	3/4	1 3/16-12	1 1/16-12	32	16	16	32	41	162	**12 LOHX6-S**	**12LOHMX6SS**	350	350
22, 25	1	1 7/16-12	1 5/16-12	38	21	21	38	46	229	**16 LOHX6-S**	**16LOHMX6SS**	250	250

Fourni avec joint TRAPSEAL en NBR. Pour remplacement du joint TRAPSEAL par un joint torique NBR, voir page J73.

Les produits sont conformes à notre gamme standard de livraison.

Les versions métriques et pouces peuvent avoir des 6 pans de dimension différente.

$$\frac{\text{PN (bar)}}{10} = \text{PN (MPa)}$$

Les pressions nominales (PN) peuvent différer selon la matière: acier (S) ou inox (SS).

J

LOHU86 Adapteur O-Lok® / DIN 24°

O-Lok® mâle ORFS / EO 24° joint torique DKO

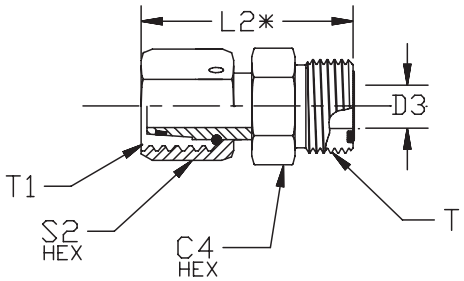

∅ ext. du tube mm	in.	EO – diamètre de tube Taille	Filetage UN/UNF-2A T	Filetage métr. T1	C4 mm	D3 mm	L2 mm	S2 mm	Poids (Acier) gr./pièce	O-Lok® Acier	PN (bar)
6	1/4	6L	9/16-18	M 12×1,5	17	3	34	14	30	**4-6L LOHU86-S**	500
6	1/4	8L	9/16-18	M 14×1,5	17	4	34	17	50	**4-8L LOHU86-S**	500
10	3/8	10L	11/16-16	M 16×1,5	19	6	37	19	75	**6-10L LOHU86-S**	500
12	1/2	12L	13/16-16	M 18×1,5	22	8	39	22	145	**8-12L LOHU86-S**	400
16	5/8	15L	1-14	M 22×1,5	27	10	46	27	180	**10-15L LOHU86-S**	400
20	3/4	18L	1 3/16-12	M 26×1,5	32	13	48	32	250	**12-18L LOHU86-S**	400
25	1	22L	1 7/16-12	M 30×2,0	41	17	53	36	305	**16-22L LOHU86-S**	250
6	1/4	6S	9/16-18	M 14×1,5	17	3	34	17	30	**4-6S LOHU86-S**	630
6	1/4	8S	9/16-18	M 16×1,5	17	4	34	19	50	**4-8S LOHU86-S**	630
10	3/8	10S	11/16-16	M 18×1,5	19	5	37	22	75	**6-10S LOHU86-S**	630
12	1/2	12S	13/16-16	M 20×1,5	22	8	40	24	145	**8-12S LOHU86-S**	630
16	5/8	14S	1-14	M 22×1,5	27	9	47	27	180	**10-14S LOHU86-S**	420
16	5/8	16S	1-14	M 24×1,5	27	11	47	30	185	**10-16S LOHU86-S**	420
20	3/4	20S	1 3/16-12	M 30×2,0	32	14	52	36	260	**12-20S LOHU86-S**	420
25	1	25S	1 7/16-12	M 36×2,0	41	18	55	46	308	**16-25S LOHU86-S**	420

Fourni avec joint TRAPSEAL en NBR. Pour remplacement du joint TRAPSEAL par un joint torique NBR, voir page J73.

Les produits sont conformes à notre gamme standard de livraison.

Les versions métriques et pouces peuvent avoir des 6 pans de dimension différente.

$$\frac{\text{PN (bar)}}{10} = \text{PN (MPa)}$$

FNLBA Adapteur de purge

O-Lok® femelle ORFS

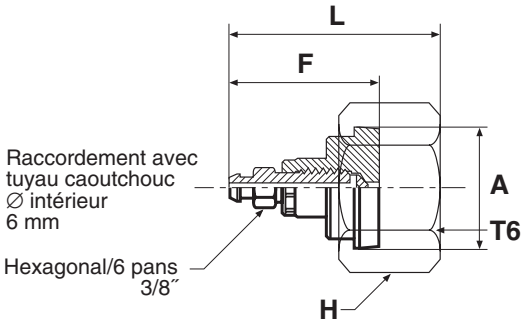

Filetage UN/UNF-2B T6	A (mm)	F (mm)	H (mm)	L (mm)	Poids (Acier) gr./pièce	O-Lok® Acier	O-Lok® Acier inox	PN (bar) S	PN (bar) SS
13/16-16	19	41	24	53	49	**8 FNLBA-S**	**8 FNLBA-SS**	420	420
1-14	23	41	30	55	77	**10 FNLBA-S**	**10 FNLBA-SS**	420	420
1 3/16-12	27	41	36	56	111	**12 FNLBA-S**	**12 FNLBA-SS**	420	420
1 7/16-12	33	41	41	56	113	**16 FNLBA-S**	**16 FNLBA-SS**	420	420
1 11/16-12	40	41	50	56	151	**20 FNLBA-S**	**20 FNLBA-SS**	280	280
2-12	48	41	60	56	161	**24 FNLBA-S**	**24 FNLBA-SS**	280	280

Les produits sont conformes à notre gamme standard de livraison.

Les versions métriques et pouces peuvent avoir des 6 pans de dimension différente.

$\frac{\text{PN (bar)}}{10} = \text{PN (MPa)}$

Les pressions nominales (PN) peuvent différer selon la matière: acier (S) ou inox (SS).

J

PNLOBA Adapteur de purge

Adapteur de purge

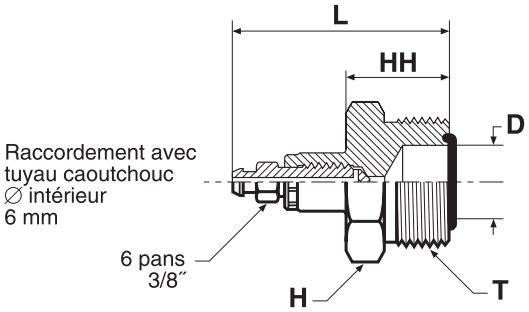

∅ ext. du tube mm	in.	Filetage UN/UNF-2A T	D mm	H mm	HH mm	L mm	Poids (Acier) gr./pièce	O-Lok® Acier	PN (bar)
6	1/4	9/16-18	5	17	20	48	57	**4 PNLOBA-S**	420
8, 10	5/16, 3/8	11/16-16	7	19	22	50	64	**6 PNLOBA-S**	420
12	1/2	13/16-16	10	22	23	53	93	**8 PNLOBA-S**	420
14, 15, 16	5/8	1-14	13	27	26	56	127	**10 PNLOBA-S**	420
18, 20	3/4	1 3/16-12	16	32	27	58	220	**12 PNLOBA-S**	420
22, 25	1	1 7/16-12	21	38	28	60	266	**16 PNLOBA-S**	420
28, 30, 32	1 1/4	1 11/16-12	26	45	28	61	304	**20 PNLOBA-S**	280
35, 38	1 1/2	2-12	32	54	28	63	422	**24 PNLOBA-S**	280

Fourni avec joint TRAPSEAL en NBR. Pour remplacement du joint TRAPSEAL par un joint torique NBR, voir page J73.

Les produits sont conformes à notre gamme standard de livraison.

Les versions métriques et pouces peuvent avoir des 6 pans de dimension différente.

$$\frac{\text{PN (bar)}}{10} = \text{PN (MPa)}$$

HPBA Adapteur de purge – NPT

Connecteur de purge / filetage mâle NPTF (SAE J476)

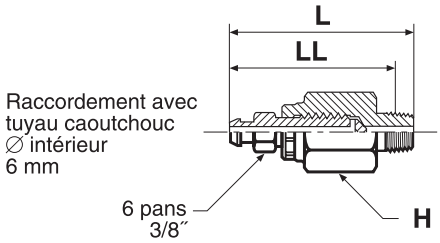

Filetage NPTF	H mm	L mm	LL mm	O-Lok® Acier	PN (bar)
1/4-18	18	56	47	**1/4 HPBA-S**	420

Les versions métriques et pouces peuvent avoir des 6 pans de dimension différente.

$\frac{\text{PN (bar)}}{10}$ = PN (MPa)

J

P5ONBA Adapteur de purge – BSPP

Connecteur de purge / filetage mâle UN/UNF avec joint torique (ISO 11926)

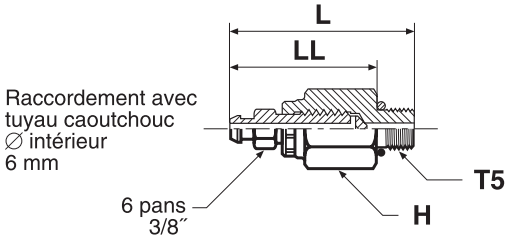

Filetage UN/UNF-2A T5	H mm	L mm	LL mm	O-Lok® Acier	PN (bar)
7/16-20	18	52	41	**4 P5ONBA-S**	420

Les raccords O-Lok® sont livrés avec un joint NBR. Pour d'autres matières, voir page J73–J74.

Les produits sont conformes à notre gamme standard de livraison.

Les versions métriques et pouces peuvent avoir des 6 pans de dimension différente.

$\frac{\text{PN (bar)}}{10}$ = PN (MPa)

TW3L Embout à souder

O-Lok® femelle ORFS / jonction à souder sur tubes rigides

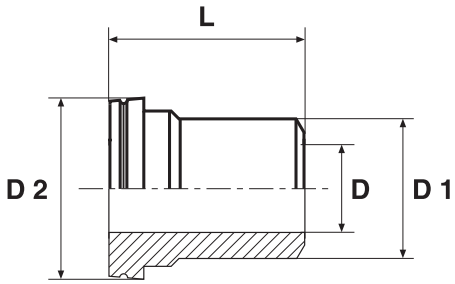

∅ ext. du tube mm	D mm	D1 mm	D2 mm	L mm	Poids (Acier) gr./pièce	O-Lok® Acier	O-Lok® Acier inox
6	2	6	13	25	10	**TW3LS6**	**TW3LSS6**
8	3	8	13	25	12	**TW3LS8**	**TW3LSS8**
10	4	10	16	26	15	**TW3LS10**	**TW3LSS10**
12	5	12	19	26	18	**TW3LS12**	**TW3LSS12**
16	10	16	23	32	25	**TW3LS16**	**TW3LSS16**
20	13	20	28	37	30	**TW3LS20**	**TW3LSS20**
25	16	25	34	42	37	**TW3LS25**	**TW3LSS25**
30	22	30	41	44	43	**TW3LS30**	**TW3LSS30**
38	28	38	48	49	70	**TW3LS38**	**TW3LSS38**

Les produits sont conformes à notre gamme standard de livraison.

WLNML Ecrou traversé de cloison

SAE 520118/SAE 52M0118 ISO 8434-3 BHLN

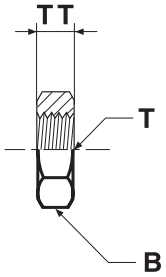

Filetage UN/UNF-2B T	B mm	TT mm	Poids (Acier) gr./pièce	O-Lok® Acier	O-Lok® Acier inox
9/16-18	22	7	11	**4WLNMLS**	**4WLNMLSS**
11/16-16	27	8	23	**6WLNMLS**	**6WLNMLSS**
13/16-16	30	9	26	**8WLNMLS**	**8WLNMLSS**
1-14	36	11	38	**10WLNMLS**	**10WLNMLSS**
1 3/16-12	41	11	44	**12WLNMLS**	**12WLNMLSS**
1 7/16-12	46	11	54	**16WLNMLS**	**16WLNMLSS**
1 11/16-12	51	10	73	**20 WLNL-S**	**20WLNMLSS**
2-12	60	10	102	**24 WLNL-S**	**24WLNMLSS**

Les produits sont conformes à notre gamme standard de livraison.

Les versions métriques et pouces peuvent avoir des 6 pans de dimension différente.

Pièces de rechange O-Lok® – joints et bagues de retenue

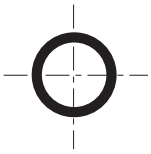

Face seal end O-rings SAE J1453/ISO 8434-3

Dimension	Filetage UN/UNF	Joint torique Référence NBR	Joint torique Référence FKM	∅ int. joint torique × section mm
4	9/16-18	**2-011-N552-9**	**2-011-V894-9**	7,65 × 1,78
6	11/16-16	**2-012-N552-9**	**2-012-V894-9**	9,25 × 1,78
8	13/16-16	**2-014-N552-9**	**2-014-V894-9**	12,42 × 1,78
10	1-14	**2-016-N552-9**	**2-016-V894-9**	15,60 × 1,78
12	1 3/16-12	**2-018-N552-9**	**2-018-V894-9**	18,77 × 1,78
16	1 7/16-12	**2-021-N552-9**	**2-021-V894-9**	23,52 × 1,78
20	1 11/16-12	**2-025-N552-9**	**2-025-V894-9**	29,87 × 1,78
24	2-12	**2-029-N552-9**	**2-029-V894-9**	37,82 × 1,78
32	2 1/2-12	**2-135-N552-9**	**2-135-V894-9**	48,90 × 2,62

BSPP male threads – ISO 1179

Filetage BSPP	ED Joint d'étanchéité Référence NBR	ED Joint d'étanchéité Référence FKM	Joint torique Référence* NBR	Joint torique Référence* FKM	∅ int. joint torique × section mm	Bague retenue Référence Acier	Bague retenue Référence Acier inox
1/8	**ED10X1X**	**ED10X1VITX**	**6-002-N552-9**	**6-002-V894-9**	8,00 × 2,00	**8207-1/8**	**8207SS1/8**
1/4	**ED14X1.5X**	**ED14X1.5VITX**	**2-111-N552-9**	**2-111-V894-9**	10,77 × 2,62	**8207-1/4**	**8207SS1/4A**
3/8	**ED3/8X**	**ED3/8VITX**	**2-113-N552-9**	**2-113-V894-9**	13,94 × 2,62	**8207-3/8**	**8207SS3/8A**
1/2	**ED1/2X**	**ED1/2VITX**	**5-256-N552-9**	**5-256-V894-9**	17,96 × 2,62	**8207-1/2**	**8207SS1/2**
3/4	**ED26X1.5X**	**ED26X1.5VITX**	**2-119-N552-9**	**2-119-V894-9**	23,47 × 2,62	**8207-3/4**	**8207SS3/4**
1	**ED33X2X**	**ED33X2VITX**	**2-217-N552-9**	**2-217-V894-9**	29,74 × 3,53	**8207-1**	**8207SS1A**
1 1/4	**ED42X2X**	**ED42X2VITX**	**2-222-N552-9**	**2-222-V894-9**	37,69 × 3,53	**8207-1-1/4**	**8207SS1 1/4**
1 1/2	**ED48X2X**	**ED48X2VITX**	**2-224-N552-9**	**2-224-V894-9**	44,04 × 3,53	**8207-1-1/2**	**8207SS1 1/2**

p. ex. F42EDMLO/C4OMLO/V4OMLO etc.

*Les joints toriques sont toujours à utiliser avec la bague de retenue.

Metric male threads – ISO 9974

Filetage métrique	ED Joint d'étanchéité Référence NBR	ED Joint d'étanchéité Référence FKM	Joint torique Référence* NBR	Joint torique Référence* FKM	∅ int. joint torique × section mm	Bague retenue Référence Acier	Bague retenue Référence Acier inox
M 10×1,0	**ED10X1/R1/8**	**ED10X1R1/8VIT**	**6-074-N552-9**	**6-074-V894-9**	8,00 × 1,50	**M10RR**	**RRM10X1SS**
M 12×1,5	**ED12X1.5**	**ED14X1.5/VIT**	**2-012-N552-9**	**2-012-V894-9**	9,25 × 1,78	**M12RR**	**RRM12X1.5SS**
M 14×1,5	**ED14X1.5/R1/4**	**ED14X1.5/R1/4VIT**	**2-013-N552-9**	**2-013-V894-9**	10,82 × 1,78	**M14RR**	**RRM14X1.5SS**
M 16×1,5	**ED16X1.5**	**ED16X1.5/VIT**	**3-907-N552-9**	**3-907-V894-9**	13,46 × 2,08	**M16RR**	**RRM16X1.5SS**
M 18×1,5	**ED18X1.5**	**ED18X1.5/VIT**	**2-114-N552-9**	**2-114-V894-9**	15,54 × 2,62	**M18RR**	**RRM18X1.5SS**
M 22×1,5	**ED22X1.5**	**ED22X1.5VIT**	**2-018-N552-9**	**2-018-V894-9**	18,77 × 1,78	**M22RR**	**RRM22X1.5SS**
M 27×2,0	**ED26X1.5X****	**ED26X1.5VITX**	**2-119-N552-9**	**2-119-V894-9**	23,47 × 2,62	**M27RR**	**RRM27X2SS**
M 33×2,0	**ED33X2R1**	**ED33X2/R1VIT**	**2-122-N552-9**	**2-122-V894-9**	28,24 × 2,62	**M33RR**	**RRM33X2SS**
M 42×2,0	**ED42X2/R1.1/4**	**ED42X2R1.1/4VIT**	**2-128-N552-9**	**2-128-V894-9**	37,77 × 2,62	**M42RR**	**RRM42X2SS**
M 48×2,0	**ED48X2/R1.1/2**	**ED48X2R1.1/2VIT**	**2-132-N552-9**	**2-132-V894-9**	44,12 × 2,62	**M48RR**	**RRM48X2SS**

p. ex. F82EDMLO/C8OMLO/V8OMLO etc.

*Les joints toriques sont toujours à utiliser avec la bague de retenue.

**Bague d'ancrage identique pour M 26×1.5 et M 27×2.0

Pièces de rechange O-Lok® – joints et bagues de retenue

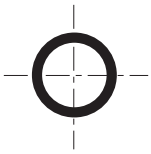

Filetage mâles UN/UNF – ISO 11926

Dimension	Filetage UN/UNF	Joint torique Référence NBR	Joint torique Référence FKM	∅ int. joint torique × section mm
2	5/16-24	**3-902-N552-9**	**3-902-V894-9**	6,07 × 1,63
3	3/8-24	**3-903-N552-9**	**3-903-V894-9**	7,65 × 1,63
4	7/16-20	**3-904-N552-9**	**3-904-V894-9**	8,92 × 1,83
5	1/2-20	**3-905-N552-9**	**3-905-V894-9**	10,52 × 1,83
6	9/16-18	**3-906-N552-9**	**3-906-V894-9**	11,89 × 1,98
8	3/4-16	**3-908-N552-9**	**3-908-V894-9**	16,36 × 2,21
10	7/8-14	**3-910-N552-9**	**3-910-V894-9**	19,18 × 2,46
12	1 1/16-12	**3-912-N552-9**	**3-912-V894-9**	23,47 × 2,95
14	1 3/16-12	**3-914-N552-9**	**3-914-V894-9**	26,59 × 2,95
16	1 5/16-12	**3-916-N552-9**	**3-916-V894-9**	29,74 × 2,95
20	1 5/8-12	**3-920-N552-9**	**3-920-V894-9**	37,47 × 3,00
24	1 7/8-12	**3-924-N552-9**	**3-924-V894-9**	43,69 × 3,00
32	2 1/2-12	**3-932-N552-9**	**3-932-V894-9**	59,36 × 3,00

z. B. F5OMLO/C5OMLO/R5OMLO etc.

Filetage métrique – ISO 6149

Filetage métrique	Joint torique Référence NBR	Joint torique Référence FKM	∅ int. joint torique × section mm
M 10×1,0	**6-345-N552-9**	**6-345-V894-9**	8,20 × 1,50
M 12×1,5	**6-346-N552-9**	**6-346-V894-9**	9,40 × 2,10
M 14×1,5	**6-347-N552-9**	**6-347-V894-9**	11,40 × 2,10
M 16×1,5	**6-348-N552-9**	**6-348-V894-9**	13,40 × 2,10
M 18×1,5	**6-349-N552-9**	**6-349-V894-9**	15,40 × 2,10
M 22×1,5	**6-350-N552-9**	**6-350-V894-9**	19,40 × 2,10
M 27×2,0	**6-351-N552-9**	**6-351-V894-9**	23,70 × 2,80
M 33×2,0	**6-352-N552-9**	**6-352-V894-9**	29,70 × 2,80
M 42×2,0	**6-353-N552-9**	**6-353-V894-9**	38,70 × 2,80
M 48×2,0	**6-354-N552-9**	**6-354-V894-9**	46,70 × 2,80

p. ex. F87OMLO/S87OMLO etc.

Les autres matières de joints disponibles sur demande.

SBR Anneau de brasage

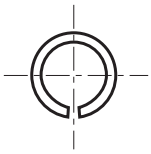

Pour tubes métrique

∅ ext. du tube mm	Référence
6	**SBR 6**
8	**SBR 8**
10	**SBR 10**
12	**SBR 12**
14	**SBR 14**
15	**SBR 15**
16	**SBR 16**
18	**SBR 18**
20	**SBR 20**
22	**SBR 22**
25	**SBR 25**
28	**SBR 28**
30	**SBR 30**
32	**SBR 32**
35	**SBR 35**
38	**SBR 38**
50	**SBR 50**

Les produits sont conformes à notre gamme standard de livraison.

Pour tubes pouce

∅ ext. du tube in.	Référence
1/4	**4SBR**
3/8	**6SBR**
1/2	**8SBR**
5/8	**10SBR**
3/4	**12SBR**
1	**16SBR**
1 1/4	**20SBR**
1 1/2	**24SBR**
2	**32SBR**

J

Raccord Flange-Seal

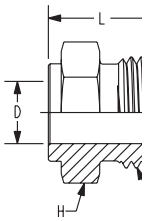

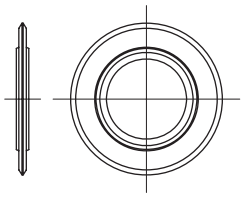

Raccord Flange-Seal
LHP

∅ ext. du tube mm	Filetage T UN/UNF-2A	H mm	L mm	Poids (Acier) gr./pièce	Référence
1/4	9/16-18	16	15,0	15	**4 LHP-S**
3/8	11/16-16	19	17,5	22	**6 LHP-S**
1/2	13/16-16	22	20,0	33	**8 LHP-S**
5/8	1-14	27	24,0	59	**10 LHP-S**
3/4	1 3/16-12	32	25,5	85	**12 LHP-S**

∅ ext. du tube mm	Filetage T UN/UNF-2A	H mm	L mm	Poids (Acier) gr./pièce	Référence
6	9/16-18	17	15,0	15	**LHMPS6**
8	11/16-16	17	17,5	25	**LHMPS8**
10	11/16-16	19	17,5	22	**LHMPS10**
12	13/16-16	22	20,0	33	**LHMPS12**
16	1-14	27	24,0	59	**LHMPS16**
20	1 3/16-12	32	25,5	85	**LHMPS20**

Joint métal-caoutchouc
PLS

Tailles nominales des raccords	∅ ext. du tube mm	∅ ext. du tube inch	∅ int. mm	W mm	Poids (Acier) gr./pièce	Joint Référence
4	6	1/4	6	2	1	**4 PL-S N0702**
6	8, 10	3/8	9	2	1	**6 PL-S N0702**
8	12	1/2	12	2	1	**8 PL-S N0702**
10	16	5/8	16	2	2	**10 PL-S N0702**
12	20	3/4	20	2	2	**12 PL-S N0702**

Pression admissible par dimension de tube

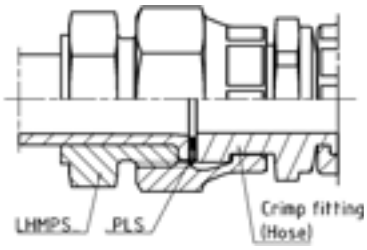

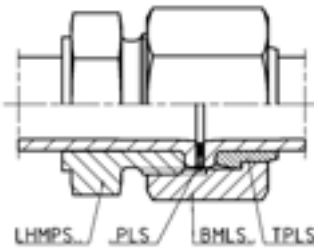

Tube/tuyau

Référence	SAE Dimension	∅ ext. tube mm	Epaisseur max. de tube	PN
LHMPS6	4	6	1,5	420
LHMPS8	6	8	2,0	420
LHMPS10	6	10	2,0	420
LHMPS12	8	12	2,5	420
LHMPS16	10	16	3,0	420
LHMPS20	12	20	3,5	420

Tube/tube

Référence	SAE Dimension	∅ ext. tube mm	Epaisseur max. de tube	Exemple de PN pour St 37 NBK*
LHMPS6	4	6	1,0	370
LHMPS8	6	8	1,5	410
LHMPS10	6	10	1,5	360
LHMPS12	8	12	2,0	390
LHMPS16	10	16	2,0	300
LHMPS20	12	20	2,5	300

*La pression nom. peut atteindre 420 bar pour les tubes de haute solidité, voir le tableau tube au tuyau.

Tube/tuyau

Référence	SAE Dimension	∅ ext. tube in.	Epaisseur max. de tube	PN
4 LHP-S	4	1/4	0,065	420
6 LHP-S	6	3/8	0,095	420
9 LHP-S	8	1/2	0,095	420
10 LHP-S	10	5/8	0,120	420
12 LHP-S	12	3/4	0,134	420

Tube/tube

Référence	SAE Dimension	∅ ext. tube inch	Epaisseur max. de tube	Exemple de PN pour St 37 NBK*
4 LHP-S	4	1/4	0,049	400
6 LHP-S	6	3/8	0,065	345
8 LHP-S	8	1/2	0,095	385
10 LHP-S	10	5/6	0,120	385
12 LHP-S	12	3/4	0,120	320

*La pression nom. peut atteindre 420 bar pour les tubes de haute solidité, voir le tableau tube au tuyau.

Triple-Lok®

Raccord universel à évasement 37°

Index visuel

Tube – tube	**HMTX** P. K9	**EMTX** P. K10	**JMTX** P. K11	**KTX** P. K12			
Traversée de cloison tube-tube	**WMTX** P. K13	**WEMTX** P. K14	**WNTX** P. K15	**WJTX** P. K16	**WJJTX** P. K17	**WLNM** P. K90	
Tube – filetage NPTF	**FMTX** P. K34	**CMTX** P. K49	**CCTX** P. K50	**CCCTX** P. K51	**VMTX** P. K57	**RMTX** P. K69	**SMTX** P. K63
Tube – filetage BSPT	**F3MX** P. K35	**C3MX** P. K52	**V3MX** P. K58	**R3MX** P. K70	**S3MX** P. K64		
Tube – filetage BSPP	**F4OMX** P. K31	**F42EDMX** P. K30	**C4OMX** P. K47	**V4OMX** P. K55	**R4OMX** P. K67	**S4OMX** P. K61	
Tube – filetage UNF	**F5OMX** P. K27	**FF5OMX** P. K29	**C5OMX** P. K45	**CC5OX** P. K46	**V5OMX** P. K54	**R5OMX** P. K66	**S5OMX** P. K60
Tube – filetage métrique ISO 6149-3	**F87OMX** P. K26	**C87OMX** P. K44	**V87OMX** P. K53	**R87OMX** P. K65	**S87OMX** P. K59		
Tube – filetage métrique DIN 3852-1	**F8OMX** P. K33	**F82EDMX** P. K32	**C8OMX** P. K48	**V8OMX** P. K56	**R8OMX** P. K68	**S8OMX** P. K62	
Tube – taraudage NPTF	**GMTX** P. K72	**WGMTX** P. K73	**DMTX** P. K74	**OTX** P. K75	**MTX** P. K76	**G6X** P. K77	

Index visuel

Prises de pression et manomètres	**G4MX** P. K71	**G4MXMO** P. K78	**TT4MX** P. K79	**TTP4MX** P. K80			
	R604MX P. K81	**R6P4MX** P. K82	**K6OO4MX** P. K83	**K6PP4MX** P. K84			
Orientables – filetage cônique	**F6MX** P. K42	**F63MX** P. K43					
Orientables – filetage cylindrique	**F64OMX** P. K39	**F642EDMX** P. K38	**F65OMX** P. K37	**F68OMX** P. K41	**F682EDMX** P. K40	**F687OMX** P. K36	
Orientables – JIC 37°	**C6MX** P. K18	**V6MX** P. K19	**R6MX** P. K21	**S6MX** P. K20	**BBMTX** P. K22	**HMX6** P. K24	**JX6** P. K25
Ecrous et manchettes	**BMTX** P. K6	**BTX** P. K5	**TX** P. K7				
Réductions Bouchons		**TRMTX** P. K23		**FNMTX** P. K85	**PNMTX** P. K86		
Adapteurs Triple-Lok®-/ O-Lok®	**XHMLO** P. K87	**XHML6** P. K88	**LOHMX6** P. K89				
Joints et bagues de retenue	**Triple-Lok® Components** P. K91						

K

Comment commander les raccords Triple-Lok®

	1	2	3	4	5	6	7
Exemple de réference de commande	**6-8**	**C**	**5**	**O**	**M**	**X**	**S**

1 Dimensions des tubes et filetages

Dimen-sion	Dimension de tube (in.)	Dimension de tube (mm)	Dimension de filetage (in.) BSPP/BSPT/NPT	Dimension de filetage UN / UNF
2	1/8		1/8	5/16-24
3	3/16			3/8-24
4	1/4	6	1/4	7/16-20
5				1/2-20
6	3/8	8,10	3/8	9/16-18
8	1/2	12	1/2	3/4-16
10	5/8	14,15,16	5/8	7/8-14
12	3/4	18,20	3/4	1 1/6-12
14				1 3/6-12
16	1	25	1	1 5/6-12
20	1 1/4	28,30,32	1 1/4	1 5/8-12
24	1 1/2	35,38	1 1/2	1 7/8-12
28		42		2 1/4-12
32	2	50	2	2 1/2-12

Les filetages métriques sont précisés dans la référence, exemple 4M12C87OMLOS (filetage M12)

2 Type de raccord

Abréviation	Description
AE6	Coude mâle orientable
B	Ecrou
C	Coude mâle à 90°
CC	Coude mâle à 90° rallongée
CCC	Coude mâle à 90° très rallongée
C6	Coude orientable
D	Coude femelle
E	Coude égal
F	Union mâle
FF	Union mâle rallongée
F6	Orientable NPT d'implantation
FN	Bouchon
G	Union femelle
G-MO	Raccord manomètre
G6	Femelle orientable
H	Union
H6	Union orientable
J	Raccord en T
J6	T orientable
K	Raccord en croix
LOHX6	Adapteur orientable à 37°
M	T femelle renversé
O	T femelle
PN	Bouchon de tube
R	T mâle renversé
R6	T mâle renversé orientable
S	T mâle
S6	T tournant
T	Manchette
TR	Réducteurs
TT	Prise de pression
V	Coude mâle 45°
V6	Coude mâle 45° orientable
W	Traversée de cloison
WE	Traversée de cloison coudée
WG	T Traversée de cloison femelle
WJJ	T Traversée de cloison renversée
WJT	T Traversée de cloison
WLN	Contre-écrou avec joints-écrou
WN	Traversée de cloison 45°
XHL	Adapteur Triple-Lok / O-Lok
XHL6	Adapteur Triple-Lok (37°) / écrou tournant O-Lok

3 Types de filetages et de joints

Abréviation	Description
Aucune	Filetages NPT/NPTF
3	Filetage BSPT
4	Filetage BSPP, joint torique & bague d'ancrage
42	Filetage BSPP joint Eolastic ED
5	Filetage UN/UNF (Joint torique)
8	Filetage métrique joint torique & bague d'ancrage
82	Filetage métrique joint Eolastic ED
87	Filetage métrique ISO 6149 (joint torique)
63	Orientables – filetage BSPT
64	Orientables – filetage BSPP (joint torique et bague d'ancrage)
642	Orientables – filetage BSPP (joint Eolastic ED)
65	Orientables – filetage UN/UNF (joint torique)
68	Orientables – filetage métrique (joint torique & bague d'ancrage)
682	Orientables – filetage métrique (joint Eolastic ED)
687	Orientables – filetage métrique ISO 6149

4 Joints

Abréviation	Description
O	Joint torique (monté)
ED	Joint EOLASTIC captif
Aucune	Pas de joint

5 6 pans

Abréviation	Description
M	Surface métrique de clef/ hexagonal
Aucune	Surface pouce de clef/ hexagonal

6 Type de raccord

Abréviation	Description
X	Parker Triple-Lok®

7 Matière du raccord

Abréviation	Description
S	Acier
SS	Acier inox
B	Laiton

BTX Ecrous 6 pans pouce

Triple-Lok® cône 37°
SAE 070110 MS51531

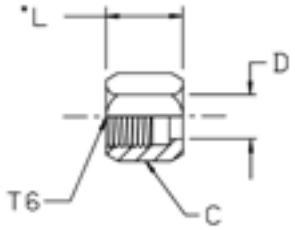

∅ ext. du tube mm	∅ ext. du tube in.	Filetage UN/UNF-2B T6	C in.	D mm	L mm	Poids (Acier) gr./pièce	Triple-Lok® Acier	Triple-Lok® Acier inox	Triple-Lok® Laiton
	1/8	5/16-24	3/8	5	14	6	**2 BTX-S**	**2 BTX-SS**	**2 BTX-B**
	3/16	3/8-24	7/16	6	16	8	**3 BTX-S**	**3 BTX-SS**	**3 BTX-B**
6	1/4	7/16-20	9/16	8	16	11	**4 BTX-S**	**4 BTX-SS**	**4 BTX-B**
8	5/16	1/2-20	5/8	10	17	14	**5 BTX-S**	**5 BTX-SS**	**5 BTX-B**
10	3/8	9/16-18	11/16	11	18	18	**6 BTX-S**	**6 BTX-SS**	**6 BTX-B**
12	1/2	3/4-16	7/8	15	22	29	**8 BTX-S**	**8 BTX-SS**	**8 BTX-B**
14, 15, 16	5/8	7/8-14	1	18	25	54	**10 BTX-S**	**10 BTX-SS**	**10 BTX-B**
18	3/4	1 1/16-12	1 1/4	21	26	73	**12 BTX-S***	**12 BTX-SS***	**12 BTX-B***
22	7/8	1 3/16-12	1 3/8	24	28	100	**14 BTX-S**	**14 BTX-SS**	**14 BTX-B**
25	1	1 5/16-12	1 1/2	28	29	104	**16 BTX-S**	**16 BTX-SS**	**16 BTX-B**
28, 30, 32	1 1/4	1 5/8-12	2	34	31	240	**20 BTX-S**	**20 BTX-SS**	**20 BTX-B**
35, 38	1 1/2	1 7/8-12	2 1/4	41	36	325	**24 BTX-S**	**24 BTX-SS**	**24 BTX-B**
	2	2 1/2-12	2 7/8	55	45	549	**32 BTX-S**	**32 BTX-SS**	

Les produits sont conformes à notre gamme standard de livraison.

***L'écrou 12 BTX-S ne peut pas être utilisé avec une manchette pour tube métrique TXS20 ou avec des tubes de 20 mm (valable pour l'acier, l'acier inoxydable et le laiton).**

K

BMTX Ecrous 6 pans métrique

Triple-Lok® cône 37°
SAE 070110

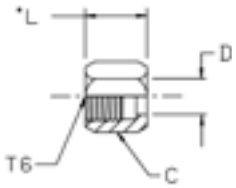

∅ ext. du tube mm	∅ ext. du tube in.	Filetage UN/UNF-2B T6	C mm	D mm	L mm	Poids (Acier) gr./pièce	Triple-Lok® Acier	Triple-Lok® Acier inox
6	1/4	7/16-20	14	8	16	11	**4BMTXS**	**4BMTXSS**
8	5/16	1/2-20	17	10	17	14	**5BMTXS**	**5BMTXSS**
10	3/8	9/16-18	19	11	18	18	**6BMTXS**	**6BMTXSS**
12	1/2	3/4-16	22	15	21	29	**8BMTXS**	**8BMTXSS**
14, 15, 16	5/8	7/8-14	27	18	25	42	**10BMTXS**	**10BMTXSS**
18, 20	3/4	1 1/16-12	32	22	26	73	**12BMTXS**	**12BMTXSS**
25	1	1 5/16-12	41	28	28	104	**16BMTXS**	**16BMTXSS**
28, 30, 32	1 1/4	1 5/8-12	50	34	31	240	**20BMTXS**	**20BMTXSS**
35, 38	1 1/2	1 7/8-12	60	41	36	325	**24BMTXS**	**24BMTXSS**
42		2 1/4	65	48	40	437	**28BMTXS**	**28BMTXSS**

Les produits sont conformes à notre gamme standard de livraison.

TX Manchettes

Triple-Lok® cône 37° manchette pour tubes métriques
SAE 070105 MS51533

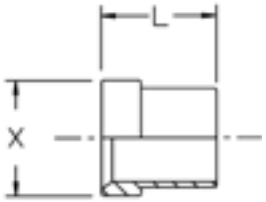

∅ ext. du tube mm	L mm	X mm	Poids (Acier) gr./pièce	Triple-Lok® Acier	Triple-Lok® Acier inox	Triple-Lok® Laiton
6	10	10	2	**TXS6**	**TXSS6**	**TXB6**
8	11	11	2	**TXS8**	**TXSS8**	**TXB8**
10	13	13	2	**TXS10**	**TXSS10**	**TXB10**
12	14	17	7	**TXS12**	**TXSS12**	**TXB12**
14	17	20	13	**TXS14**	**TXSS14**	**TXB14**
15	17	20	10	**TXS15**	**TXSS15**	**TXB15**
16	17	20	7	**TXS16**	**TXSS16**	**TXB16**
18	17	25	16	**TXS18**	**TXSS18**	**TXB18**
20	17	25	12	**TXS20**	**TXSS20**	**TXB20**
22	19	28	25	**TXS22**	**TXSS22**	**TXB22**
25	20	31	21	**TXS25**	**TXSS25**	**TXB25**
28	23	39	40	**TXS28**	**TXSS28**	**TXB28**
30	23	39	45	**TXS30**	**TXSS30**	**TXB30**
32	23	39	30	**TXS32**	**TXSS32**	**TXB32**
35	28	45	60	**TXS35**	**TXSS35**	**TXB35**
38	28	45	51	**TXS38**	**TXSS38**	**TXB38**
42	29	55	149	**TXS42**	**TXSS42**	**TXB42**

Les produits sont conformes à notre gamme standard de livraison.

TX Manchettes

Triple-Lok® 37° cône 37° manchette pour tubes pouces
SAE 070105 MS51533

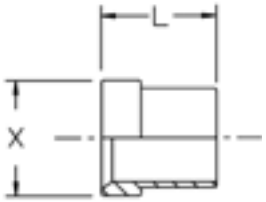

∅ ext. du tube in.	L mm	X mm	Poids (Acier) gr./pièce	Triple-Lok® Acier	Triple-Lok® Acier inox	Triple-Lok® Laiton
1/8	9	7	2	**2 TX-S**	**2 TX-SS**	**2 TX-B**
3/16	9	8	2	**3 TX-S**	**3 TX-SS**	**3 TX-B**
1/4	10	10	2	**4 TX-S**	**4 TX-SS**	**4 TX-B**
5/16	11	11	2	**5 TX-S**	**5 TX-SS**	**5 TX-B**
3/8	13	13	3	**6 TX-S**	**6 TX-SS**	**6 TX-B**
1/2	14	17	6	**8 TX-S**	**8 TX-SS**	**8 TX-B**
5/8	17	20	8	**10 TX-S**	**10 TX-SS**	**10 TX-B**
3/4	17	25	13	**12 TX-S**	**12 TX-SS**	**12 TX-B**
7/8	19	28	18	**14 TX-S**	**14 TX-SS**	**14 TX-B**
1	20	31	23	**16 TX-S**	**16 TX-SS**	**16 TX-B**
1 1/4	23	39	30	**20 TX-S**	**20 TX-SS**	**20 TX-B**
1 1/2	28	45	51	**24 TX-S**	**24 TX-SS**	**24 TX-B**
2	30	61	156	**32 TX-S**	**32 TX-SS**	**32 TX-B**

Les produits sont conformes à notre gamme standard de livraison.

HMTX Union tube – tube

Triple-Lok® cône 37°
SAE 070101 MS51501

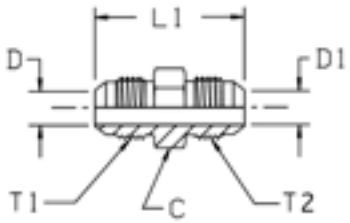

Tube 1 ∅ ext. mm	Tube 1 ∅ ext. in.	Tube 2 ∅ ext. mm	Tube 2 ∅ ext. in.	Filetage UN/UNF-2A T1	Filetage UN/UNF-2A T2	C mm	D mm	D1 mm	L1 mm	Poids (Acier) gr./pièce	Triple-Lok® Acier	Triple-Lok® Acier inox	Triple-Lok® Laiton	PN (bar) S	PN (bar) SS
	1/8		1/8	5/16-24	5/16-24	11	2	2	30	9	**2 HTX-S**			500	—
	3/16		3/16	3/8-24	3/8-24	11	3	3	31	10	**3 HTX-S**			500	—
6	1/4	6	1/4	7/16-20	7/16-20	13	4	4	35	16	**4HMTXS**	**4HMTXSS**	**4HMTXB**	500	350
6	1/4		1/8	7/16-20	5/16-24	13	5	2	32	12	**4-2 HTX-S**	**4-2HMTXSS**	**4-2HMTXB**	500	350
6	1/4		3/16	7/16-20	3/8-24	13	5	3	33	14	**4-3 HTX-S**	**4-3HMTXSS**	**4-3HMTXB**	500	350
8	5/16	8	5/16	1/2-20	1/2-20	14	6	6	35	18	**5HMTXS**	**5HMTXSS**	**5HMTXB**	420	350
8	5/16	6	1/4	1/2-20	7/16-20	14	6	5	35	18	**5-4 HTX-S**	**5-4HMTXSS**	**5-4HMTXB**	420	350
10	3/8	10	3/8	9/16-18	9/16-18	17	8	8	36	25	**6HMTXS**	**6HMTXSS**	**6HMTXB**	420	350
10	3/8	6	1/4	9/16-18	7/16-20	17	8	4	36	22	**6-4HMTXS**	**6-4HMTXSS**	**6-4HMTXB**	420	350
10	3/8	8	5/16	9/16-18	1/2-20	17	8	6	36	25	**6-5 HTX-S**	**6-5HMTXSS**	**6-5HMTXB**	420	350
12	1/2	12	1/2	3/4-16	3/4-16	19	10	10	41	52	**8HMTXS**	**8HMTXSS**	**8HMTXB**	420	350
12	1/2	6	1/4	3/4-16	7/16-20	21	10	5	39	45	**8-4 HTX-S**	**8-4HMTXSS**	**8-4HMTXB**	420	350
12	1/2	10	3/8	3/4-16	9/16-18	19	10	8	39	45	**8-6HMTXS**	**8-6HMTXSS**	**8-6HMTXB**	420	350
14, 15,16	5/8	14, 15,16	5/8	7/8-14	7/8-14	24	12	12	48	80	**10HMTXS**	**10HMTXSS**	**10HMTXB**	350	350
14, 15,16	5/8	10	3/8	7/8-14	9/16-18	24	13	8	43	60	**10-6HMTXS**	**10-6HMTXSS**	**10-6HMTXB**	350	350
14, 15,16	5/8	12	1/2	7/8-14	3/4-16	24	12	10	45	68	**10-8HMTXS**	**10-8HMTXSS**	**10-8HMTXB**	350	350
18, 20	3/4	18, 20	3/4	1 1/16-12	1 1/16-12	27	16	16	55	125	**12HMTXS**	**12HMTXSS**	**12HMTXB**	350	350
18, 20	3/4	12	1/2	1 1/16-12	3/4-16	29	16	10	50	101	**12-8 HTX-S**	**12-8HMTXSS**	**12-8HMTXB**	350	350
20	3/4	14, 15,16	5/8	1 1/16-12	7/8-14	27	16	12	52	113	**12-10HMTXS**	**12-10HMTXSS**	**12-10HMTXB**	350	350
22	7/8	22	7/8	1 3/16-12	1 3/16-12	32	18	18	56	156	**14 HTX-S**	**14HMTXSS**	**14HMTXB**	280	280
25	1	25	1	1 5/16-12	1 5/16-12	36	22	22	57	131	**16HMTXS**	**16HMTXSS**	**16HMTXB**	280	280
25	1	20	3/4	1 5/16-12	1 1/16-12	36	22	16	56	169	**16-12HMTXS**	**16-12HMTXSS**	**16-12HMTXB**	280	280
28, 30, 32	1 1/4	28, 30, 32	1 1/4	1 5/8-12	1 5/8-12	46	28	28	62	271	**20HMTXS**	**20HMTXSS**	**20HMTXB**	280	210
28, 30, 32	1 1/4	25	1	1 5/8-12	1 5/16-12	46	28	22	61	235	**20-16HMTXS**	**20-16HMTXSS**	**20-16HMTXB**	280	210
35, 38	1 1/2	35, 38	1 1/2	1 7/8-12	1 7/8-12	50	33	33	70	382	**24HMTXS**	**24HMTXSS**	**24HMTXB**	210	210
42		42		2 1/4-12	2 1/4-12	60	39	39	71	469	**28HMTXS**	**28HMTXSS**	**28HMTXB**	140	150
	2		2	2 1/2-12	2 1/2-12	67	45	45	87	785	**32 HTX-S**	**32HMTXSS**	**32HMTXB**	140	150

Les produits sont conformes à notre gamme standard de livraison.

Les versions métriques et pouces peuvent avoir des 6 pans de dimension différente.

$$\frac{\text{PN (bar)}}{10} = \text{PN (MPa)}$$

Les pressions nominales (PN) peuvent différer selon la matière: acier (S) et inox (SS).

Ces pressions sont à réduire de 35% pour les raccords en laiton.

K

EMTX Coude égal tube – tube

Triple-Lok® cône 37°
SAE 070201 MS51505

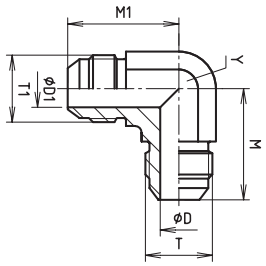

∅ ext. du tube mm	in.	Filetage UN/UNF-2A T	Filetage UN/UNF-2A T1	D mm	D1 mm	M mm	M1 mm	Y mm	Poids (Acier) gr./pièce	Triple-Lok® Acier	Triple-Lok® Acier inox	Triple-Lok® Laiton	PN (bar) S	PN (bar) SS
	1/8	5/16-24	5/16-24	2	2	20	20	11	18	**2 ETX-S**			500	—
	3/16	3/8-24	3/8-24	3	3	21	21	11	20	**3 ETX-S**			500	—
6	1/4	7/16-20	7/16-20	4	4	23	23	11	25	**4EMTXS**	**4EMTXSS**	**4 ETX-B**	500	350
8	5/16	1/2-20	1/2-20	6	6	24	24	13	32	**5EMTXS**	**5EMTXSS**	**5 ETX-B**	420	350
10	3/8	9/16-18	9/16-18	8	8	27	27	14	44	**6EMTXS**	**6EMTXSS**	**6 ETX-B**	420	350
10	3/8	9/16-18	7/16-20	8	4	27	27	14	40	**6-4 ETX-S**	**6-4EMTXSS**	**6-4 ETX-B**	420	350
12	1/2	3/4-16	3/4-16	10	10	32	32	19	88	**8EMTXS**	**8EMTXSS**	**8 ETX-B**	420	350
12	1/2	3/4-16	3/8-24	10	8	32	29	19	75	**8-6 ETX-S**	**8-6EMTXSS**		420	—
14, 15,16	5/8	7/8-14	7/8-14	12	12	37	37	22	139	**10EMTXS**	**10EMTXSS**	**10 ETX-B**	350	350
14, 15,16	5/8	7/8-14	3/4-16	12	10	37	34	22	120	**10-8 ETX-S**	**10-8EMTXSS**	**10-8 ETX-B**	350	350
18, 20	3/4	1 1/16-12	1 1/16-12	16	16	42	42	27	258	**12EMTXS**	**12EMTXSS**	**12 ETX-B**	350	350
18, 20	3/4	1 1/16-12	3/4-16	16	10	42	46	27	220	**12-8 ETX-S**	**12-8EMTXSS**		350	—
18, 20	3/4	1 1/16-12	7/8-14	16	12	42	39	27	240	**12-10 ETX-S**	**12-10EMTXSS**		350	—
22	7/8	1 3/16-12	1 3/16-12	18	18	44	44	30	273	**14 ETX-S**	**14EMTXSS**		280	—
22, 25	1	1 5/16-12	1 5/16-12	22	22	46	46	33	333	**16EMTXS**	**16EMTXSS**	**16 ETX-B**	280	280
22, 25	1	1 5/16-12	1 1/16-12	22	16	46	45	33	310	**16-12 ETX-S**	**16-12EMTXSS**	**16-12 ETX-B**	280	280
28, 30, 32	1 1/4	1 5/8-12	1 5/8-12	28	28	52	52	41	586	**20EMTXS**	**20EMTXSS**	**20 ETX-B**	280	210
35, 38	1 1/2	1 7/8-12	1 7/8-12	33	33	59	59	48	778	**24EMTXS**	**24EMTXSS**	**24 ETX-B**	210	140
42	1 3/4	2 1/4-12	2 1/4-12	39	39	74	74	63	1100	**28 ETX-S**			140	—
	2	2 1/2-12	2 1/2-12	45	45	78	78	64	1680	**32 ETX-S**			140	—

Les produits sont conformes à notre gamme standard de livraison.

Les versions métriques et pouces peuvent avoir des 6 pans de dimension différente.

$$\frac{\text{PN (bar)}}{10} = \text{PN (MPa)}$$

Les pressions nominales (PN) peuvent différer selon la matière: acier (S) et inox (SS).

Ces pressions sont à réduire de 35% pour les raccords en laiton.

JMTX Té égal tube – tube

Triple-Lok® cône 37°
SAE 070401 MS51510

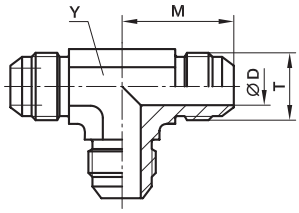

∅ ext. du tube mm	∅ ext. du tube in.	Filetage UN/UNF-2A T	D mm	M mm	Y mm	Poids (Acier) gr./pièce	Triple-Lok® Acier	Triple-Lok® Acier inox	Triple-Lok® Laiton	PN (bar) S	PN (bar) SS
	1/8	5/16-24	2	20	8	25	**2 JTX-S**			500	—
	3/16	3/8-24	3	21	11	30	**3 JTX-S**			500	—
6	1/4	7/16-20	4	23	11	33	**4JMTXS**	**4JMTXSS**	**4 JTX-B**	500	350
8	5/16	1/2-20	6	24	13	42	**5JMTXS**	**5JMTXSS**	**5 JTX-B**	420	350
10	3/8	9/16-18	8	27	14	53	**6JMTXS**	**6JMTXSS**	**6 JTX-B**	420	350
12	1/2	3/4-16	10	32	19	118	**8JMTXS**	**8JMTXSS**	**8 JTX-B**	420	350
14, 15,16	5/8	7/8-14	12	37	22	182	**10JMTXS**	**10JMTXSS**	**10 JTX-B**	350	350
18, 20	3/4	1 1/16-12	16	42	27	291	**12JMTXS**	**12JMTXSS**	**12 JTX-B**	350	350
22	7/8	1 3/16-12	18	44	33	403	**14 JTX-S**	**14JMTXSS**	**14 JTX-B**	280	245
25	1	1 5/16-12	22	46	33	415	**16JMTXS**	**16JMTXSS**	**16 JTX-B**	280	280
28, 30, 32	1 1/4	1 5/8-12	28	52	41	706	**20JMTXS**	**20JMTXSS**	**20 JTX-B**	280	210
35, 38	1 1/2	1 7/8-12	33	59	48	990	**24 JTX-S**	**24JMTXSS**	**24 JTX-B**	210	140
42	1 3/4	2 1/4-12	39	74	63	2270	**28 JTX-S**			140	—
	2	2 1/2-12	45	78	66	2450	**32 JTX-S**			140	—

Les produits sont conformes à notre gamme standard de livraison.

Les versions métriques et pouces peuvent avoir des 6 pans de dimension différente.

$\frac{\text{PN (bar)}}{10} = \text{PN (MPa)}$

Les pressions nominales (PN) peuvent différer selon la matière: acier (S) et inox (SS).

Ces pressions sont à réduire de 35% pour les raccords en laiton.

Té inégal sur demande.

K

KTX Croix égale tube – tube

Triple-Lok® cône 37°
SAE 070501 MS51517

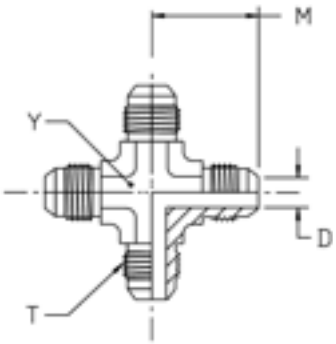

∅ ext. du tube mm	∅ ext. du tube in.	Filetage UN/UNF-2A T	D mm	M mm	Y mm	Poids (Acier) gr./pièce	Triple-Lok® Acier	Triple-Lok® Acier inox	Triple-Lok® Laiton	PN (bar) S	PN (bar) SS
6	1/4	7/16-20	4	23	11	41	**4 KTX-S**	**4 KTX-SS**	**4 KTX-B**	500	350
8	5/16	1/2-20	6	24	14	50	**5 KTX-S**	**5 KTX-SS**	**5 KTX-B**	420	350
10	3/8	9/16-18	8	27	14	68	**6 KTX-S**	**6 KTX-SS**	**6 KTX-B**	420	350
12	1/2	3/4-16	10	32	19	144	**8 KTX-S**	**8 KTX-SS**	**8 KTX-B**	420	350
14, 15,16	5/8	7/8-14	12	37	22	220	**10 KTX-S**	**10 KTX-SS**	**10 KTX-B**	350	350
18, 20	3/4	1 1/16-12	16	42	27	345	**12 KTX-S**	**12 KTX-SS**	**12 KTX-B**	350	350
25	1	1 5/16-12	22	46	33	588	**16 KTX-S**	**16 KTX-SS**	**16 KTX-B**	280	280

Les produits sont conformes à notre gamme standard de livraison.

Les versions métriques et pouces peuvent avoir des 6 pans de dimension différente.

$\frac{\text{PN (bar)}}{10} = \text{PN (MPa)}$

Les pressions nominales (PN) peuvent différer selon la matière: acier (S) et inox (SS).

Ces pressions sont à réduire de 35% pour les raccords en laiton.

WMTX Union égale traversée de cloison tube – tube

Triple-Lok® cône 37°
SAE 070601 MS51520

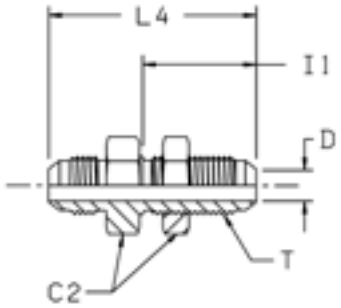

∅ ext. du tube mm	in.	Filetage UN/UNF-2A T	C2 mm	D mm	I1 mm	L4 mm	Poids (Acier) gr./pièce	Triple-Lok® Acier	Triple-Lok® Acier inox	Triple-Lok® Laiton	PN (bar) S	SS
6	1/4	7/16-20	17	4	31	53	41	**4WMTXWLNMS**	**4WMTXWLNMSS**	**4WMTXWLNMB**	500	350
8	5/16	1/2-20	19	6	31	53	49	**5WMTXWLNMS**	**5WMTXWLNMSS**	**5WMTXWLNMB**	420	350
10	3/8	9/16-18	22	8	33	55	64	**6WMTXWLNMS**	**6WMTXWLNMSS**	**6WMTXWLNMB**	420	350
12	1/2	3/4-16	24	10	37	62	111	**8WMTXWLNMS**	**8WMTXWLNMSS**	**8WMTXWLNMB**	420	350
14, 15,16	5/8	7/8-14	30	12	40	70	157	**10WMTXWLNMS**	**10WMTXWLNMSS**	**10WMTXWLNMB**	350	350
18, 20	3/4	1 1/16-12	36	16	44	79	254	**12WMTXWLNMS**	**12WMTXWLNMSS**	**12WMTXWLNMB**	350	350
22	7/8	1 3/16-12	38	18	45	80	296	**14 WTX-WLN-S**	**14WMTXWLNMSS**	**14WMTXWLNMB**	280	280
25	1	1 5/16-12	41	22	44	80	337	**16WMTXWLNMS**	**16WMTXWLNMSS**	**16WMTXWLNMB**	280	280
28, 30, 32	1 1/4	1 5/8-12	50	28	46	84	462	**20WMTXWLNMS**	**20WMTXWLNMSS**	**20WMTXWLNMB**	280	210
35, 38	1 1/2	1 7/8-12	55	33	46	89	695	**24WMTXWLNMS**	**24WMTXWLNMSS**	**24WMTXWLNMB**	210	140

Les produits sont conformes à notre gamme standard de livraison.

Les versions métriques et pouces peuvent avoir des 6 pans de dimension différente.

Pour la version sans contre-écrou rayer la terminaison «WLNM» (ex. 16WMTX)

$\frac{\text{PN (bar)}}{10}$ = PN (MPa)

Les pressions nominales (PN) peuvent différer selon la matière: acier (S) et inox (SS).

Ces pressions sont à réduire de 35% pour les raccords en laiton.

K

Epaisseur maximale de la traversée de cloison

Module	∅ ext. du tube in.	Métrique	Traversée de cloison droite Epaisseur max. mm	Traversée de cloison coudée Epaisseur max. mm
4	1/4	6	8,4	5,3
5	5/16	8	8,4	5,3
6	3/8	10	10,7	7,1
8	1/2	12	11,2	8,4
10	5/8	14–16	10,9	8,1
12	3/4	18–20	11,2	8,6
14	7/8		10,4	7,9
16	1	22–25	9,9	7,4
20	1 1/4	28–32	10,2	7,4
24	1 1/2	35–38	7,1	—
32	2		7,1	—

WEMTX Coude égal 90° traversée de cloison tube – tube

Triple-Lok® cône 37°
SAE 070701 MS51507

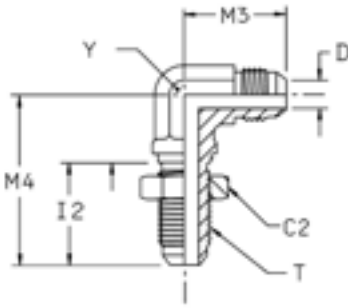

∅ ext. du tube mm	∅ ext. du tube in.	Filetage UN/UNF-2A T	C2 mm	D mm	I2 mm	M3 mm	M4 mm	Y mm	Poids (Acier) gr./pièce	Triple-Lok® Acier	Triple-Lok® Acier inox	Triple-Lok® Laiton	PN (bar) S	PN (bar) SS
6	1/4	7/16-20	17	4	26	25	40	11	44	**4 WETX-WLN-S**	**4 WETX-WLN-SS**	**4 WETX-WLN-B**	500	350
8	5/16	1/2-20	19	6	26	27	44	13	59	**5 WETX-WLN-S**	**5 WETX-WLN-SS**	**5 WETX-WLN-B**	420	350
10	3/8	9/16-18	22	8	28	28	46	14	72	**6WEMTXWLNMS**	**6 WETX-WLN-SS**	**6 WETX-WLN-B**	420	350
12	1/2	3/4-16	24	10	32	36	54	19	145	**8WEMTXWLNMS**	**8 WETX-WLN-SS**	**8 WETX-WLN-B**	420	350
14, 15,16	5/8	7/8-14	30	12	35	40	61	22	212	**10WEMTXWLNMS**	**10 WETX-WLN-SS**	**10 WETX-WLN-B**	350	350
18, 20	3/4	1 1/16-12	36	16	40	45	68	27	345	**12WEMTXWLNMS**	**12 WETX-WLN-SS**	**12 WETX-WLN-B**	350	350
22	7/8	1 3/16-12	38	18	40	49	71	33	370	**14 WETX-WLN-S**	**14 WETX-WLN-SS**		280	—
25	1	1 5/16-12	41	22	40	49	71	33	474	**16 WETX-WLN-S**	**16 WETX-WLN-SS**		280	—
28, 30, 32	1 1/4	1 5/8-12	48	28	41	55	80	41	753	**20 WETX-WLN-S**	**20 WETX-WLN-SS**		280	—

Les produits sont conformes à notre gamme standard de livraison.

Les versions métriques et pouces peuvent avoir des 6 pans de dimension différente.

Pour la version sans contre-écrou rayer la terminaison «WLNM» (ex. 16WETX)

$\frac{\text{PN (bar)}}{10} = \text{PN (MPa)}$

Les pressions nominales (PN) peuvent différer selon la matière: acier (S) et inox (SS).

Ces pressions sont à réduire de 35% pour les raccords en laiton.

Epaisseur maximale de la traversée de cloison

Module	∅ ext. du tube in.	∅ ext. du tube Métrique	Traversée de cloison droite Epaisseur max. mm	Traversée de cloison coudée Epaisseur max. mm
4	1/4	6	8,4	5,3
5	5/16	8	8,4	5,3
6	3/8	10	10,7	7,1
8	1/2	12	11,2	8,4
10	5/8	14–16	10,9	8,1
12	3/4	18–20	11,2	8,6
14	7/8		10,4	7,9
16	1	22–25	9,9	7,4
20	1 1/4	28–32	10,2	7,4
24	1 1/2	35–38	7,1	—
32	2		7,1	—

WNTX Coude égal 45° traversée de cloison tube – tube

Triple-Lok® cône 37°
SAE 070801 MS51509

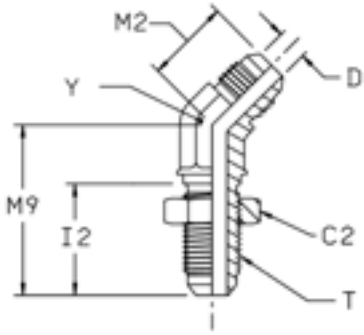

∅ ext. du tube mm	∅ ext. du tube in.	Filetage UN/UNF-2A T	C2 mm	D mm	I2 mm	M2 mm	M9 mm	Y mm	Poids (Acier) gr./pièce	Triple-Lok® Acier	Triple-Lok® Acier inox	PN (bar) S	PN (bar) SS
6	1/4	7/16-20	17	4	26	18	39	11	32	**4 WNTX-WLN-S**	**4 WNTX-WLN-SS**	500	350
8	5/16	1/2-20	19	6	26	20	42	14	41	**5 WNTX-WLN-S**		420	—
10	3/8	9/16-18	21	8	28	21	42	14	48	**6 WNTX-WLN-S**	**6 WNTX-WLN-SS**	420	350
12	1/2	3/4-16	25	10	32	25	49	19	105	**8 WNTX-WLN-S**	**8 WNTX-WLN-SS**	420	350
14, 15,16	5/8	7/8-14	29	12	35	28	55	22	152	**10 WNTX-WLN-S**	**10 WNTX-WLN-SS**	350	350
18, 20	3/4	1 1/16-12	35	16	40	33	62	27	245	**12 WNTX-WLN-S**	**12 WNTX-WLN-SS**	350	350
22, 25	1	1 5/16-12	41	22	40	37	65	33	355	**16 WNTX-WLN-S**	**16 WNTX-WLN-SS**	280	280
28, 30, 32	1 1/4	1 5/8-12	48	28	41	40	67	41	465	**20 WNTX-WLN-S**		280	—

Les produits sont conformes à notre gamme standard de livraison.

Les versions métriques et pouces peuvent avoir des 6 pans de dimension différente.

Pour la version sans contre-écrou rayer la terminaison «WLN» (ex. 16WNTX)

$\frac{\text{PN (bar)}}{10}$ = PN (MPa)

Les pressions nominales (PN) peuvent différer selon la matière: acier (S) et inox (SS).

K

Epaisseur maximale de la traversée de cloison

Module	∅ ext. du tube in.	∅ ext. du tube Métrique	Traversée de cloison droite Epaisseur max. mm	Traversée de cloison coudée Epaisseur max. mm
4	1/4	6	8,4	5,3
5	5/16	8	8,4	5,3
6	3/8	10	10,7	7,1
8	1/2	12	11,2	8,4
10	5/8	14–16	10,9	8,1
12	3/4	18–20	11,2	8,6
14	7/8		10,4	7,9
16	1	22–25	9,9	7,4
20	1 1/4	28–32	10,2	7,4
24	1 1/2	35–38	7,1	—
32	2		7,1	—

WJTX Té égal traversée de cloison tube – tube

Triple-Lok® cône 37°
SAE 070959 MS51515

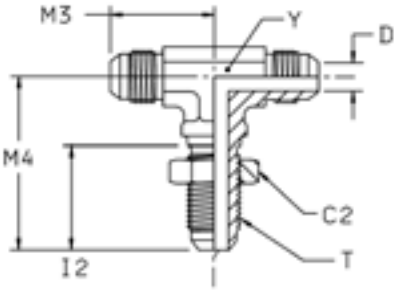

∅ ext. du tube mm	∅ ext. du tube in.	Filetage UN/UNF-2A T	C2 mm	D mm	I2 mm	M3 mm	M4 mm	Y mm	Poids (Acier) gr./pièce	Triple-Lok® Acier	Triple-Lok® Acier inox	PN (bar) S	PN (bar) SS
6	1/4	7/16-20	17	4	26	25	40	11	45	**4 WJTX-WLN-S**	**4 WJTX-WLN-SS**	500	350
10	3/8	9/16-18	21	8	28	28	46	14	71	**6 WJTX-WLN-S**	**6 WJTX-WLN-SS**	420	350
12	1/2	3/4-16	25	10	32	35	54	19	158	**8 WJTX-WLN-S**	**8 WJTX-WLN-SS**	420	350
14, 15,16	5/8	7/8-14	29	12	35	40	61	22	297	**10 WJTX-WLN-S**	**10 WJTX-WLN-SS**	350	350
18, 20	3/4	1 1/16-12	35	16	40	45	68	27	379	**12 WJTX-WLN-S**	**12 WJTX-WLN-SS**	350	350
22, 25	1	1 5/16-12	42	22	40	49	71	33	420	**16 WJTX-WLN-S**		280	—
28, 30, 32	1 1/4	1 5/8-12	48	28	41	55	79	41	500	**20 WJTX-WLN-S**		280	—

Les produits sont conformes à notre gamme standard de livraison.

Les versions métriques et pouces peuvent avoir des 6 pans de dimension différente.

Pour la version sans contre-écrou rayer la terminaison «WLN» (ex. 16 WJTX)

$\frac{\text{PN (bar)}}{10}$ = PN (MPa)

Les pressions nominales (PN) peuvent différer selon la matière: acier (S) et inox (SS).

Epaisseur maximale de la traversée de cloison

Module	∅ ext. du tube in.	∅ ext. du tube Métrique	Traversée de cloison droite Epaisseur max. mm	Traversée de cloison coudée Epaisseur max. mm
4	1/4	6	8,4	5,3
5	5/16	8	8,4	5,3
6	3/8	10	10,7	7,1
8	1/2	12	11,2	8,4
10	5/8	14–16	10,9	8,1
12	3/4	18–20	11,2	8,6
14	7/8		10,4	7,9
16	1	22–25	9,9	7,4
20	1 1/4	28–32	10,2	7,4
24	1 1/2	35–38	7,1	—
32	2		7,1	—

WJJTX Té égal renversé traversée de cloison tube – tube

Triple-Lok® cône 37°
SAE 070958 MS51516

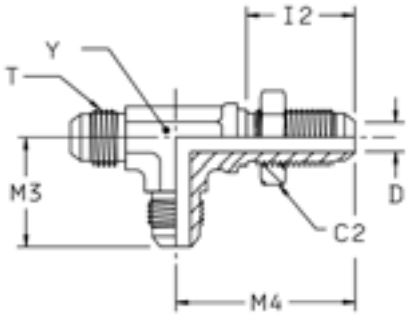

∅ ext. du tube mm	in.	Filetage UN/UNF-2A T	C2 mm	D mm	I2 mm	M3 mm	M4 mm	Y mm	Poids (Acier) gr./pièce	Triple-Lok® Acier	PN (bar)
6	1/4	7/16-20	17	4	26	25	40	11	58	**4 WJJTX-WLN-S**	500
10	3/8	9/16-18	21	8	28	28	46	14	75	**6 WJJTX-WLN-S**	420
12	1/2	3/4-16	25	10	32	35	54	19	158	**8 WJJTX-WLN-S**	420
14, 15,16	5/8	7/8-14	29	12	35	40	61	22	309	**10 WJJTX-WLN-S**	350
18, 20	3/4	1 1/16-12	35	16	40	45	68	27	340	**12 WJJTX-WLN-S**	350
22, 25	1	1 5/16-12	42	22	40	49	71	36	390	**16 WJJTX-WLN-S**	280
28, 30, 32	1 1/4	1 5/8-12	48	28	41	55	79	41	450	**20 WJJTX-WLN-S**	280

Les produits sont conformes à notre gamme standard de livraison.

Les versions métriques et pouces peuvent avoir des 6 pans de dimension différente.

K

Pour la version sans contre-écrou rayer la terminaison «WLN» (ex. 16 WJJTX)

$$\frac{\text{PN (bar)}}{10} = \text{PN (MPa)}$$

Epaisseur maximale de la traversée de cloison

Module	∅ ext. du tube in.	Métrique	Traversée de cloison droite Epaisseur max. mm	Traversée de cloison coudée Epaisseur max. mm
4	1/4	6	8,4	5,3
5	5/16	8	8,4	5,3
6	3/8	10	10,7	7,1
8	1/2	12	11,2	8,4
10	5/8	14–16	10,9	8,1
12	3/4	18–20	11,2	8,6
14	7/8		10,4	7,9
16	1	22–25	9,9	7,4
20	1 1/4	28–32	10,2	7,4
24	1 1/2	35–38	7,1	—
32	2		7,1	—

C6MX Coude à 90° orientable

Triple-Lok® cône 37° / Triple-Lok® femelle tournant 37°
SAE 070221 MS51521

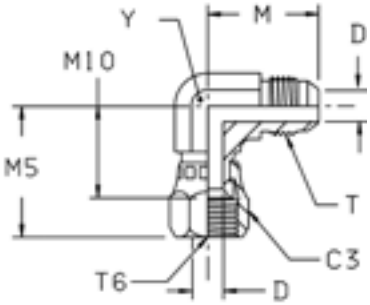

∅ ext. du tube mm	in.	Filetage UN/UNF-2A T	Filetage UN/UNF-2B T6	C3 mm	D mm	M mm	M5 mm	M10 mm	Y mm	Poids (Acier) gr./pièce	Triple-Lok® Acier	Triple-Lok® Acier inox	PN (bar) S	SS
	3/16	3/8-24	3/8-24	13	3	21	25	16	11	27	**3 C6X-S**		500	—
6	1/4	7/16-20	7/16-20	16	4	23	25	17	11	37	**4C6MXS**	**4C6MXSS**	500	350
8	5/16	1/2-20	1/2-20	17	6	24	27	17	13	43	**5C6MXS**	**5C6MXSS**	420	350
10	3/8	9/16-18	9/16-18	19	8	27	32	22	14	54	**6C6MXS**	**6C6MXSS**	350	350
12	1/2	3/4-16	3/4-16	22	10	32	35	24	19	105	**8C6MXS**	**8C6MXSS**	350	350
14, 15,16	5/8	7/8-14	7/8-14	27	12	37	41	28	22	162	**10C6MXS**	**10C6MXSS**	350	350
18, 20	3/4	1 1/16-12	1 1/16-12	32	16	42	44	30	27	260	**12C6MXS**	**12C6MXSS**	350	350
22	7/8	1 3/16-12	1 3/16-12	35	18	46	45	34	33	293	**14 C6X-S**		250	—
25	1	1 5/16-12	1 5/16-12	38	22	46	51	36	33	420	**16C6MXS**	**16C6MXSS**	250	250
28, 30, 32	1 1/4	1 5/8-12	1 5/8-12	50	28	52	59	43	41	679	**20 C6X-S**	**20C6MXSS**	250	210
35, 38	1 1/2	1 7/8-12	1 7/8-12	57	33	59	66	47	48	747	**24 C6X-S**	**24C6MXSS**	170	140
	2	2 1/2-12	2 1/2-12	73	45	78	89	62	66	920	**32 C6X-S**		110	—

Les produits sont conformes à notre gamme standard de livraison.

Les versions métriques et pouces peuvent avoir des 6 pans de dimension différente.

$$\frac{\text{PN (bar)}}{10} = \text{PN (MPa)}$$

Les pressions nominales (PN) peuvent différer selon la matière: acier (S) et inox (SS).

V6MX Coude à 45° orientable

Triple-Lok® cône 37° / Triple-Lok® femelle tournant 37°
SAE 070321 MS51522

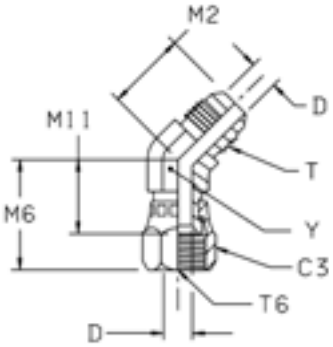

∅ ext. du tube mm	in.	Filetage UN/UNF-2A T	Filetage UN/UNF-2B T6	C3 mm	D mm	M2 mm	M6 mm	M11 mm	Y mm	Poids (Acier) gr./pièce	Triple-Lok® Acier	Triple-Lok® Acier inox	PN (bar) S	PN (bar) SS
6	1/4	7/16-20	7/16-20	14	4	18	24	15	11	30	**4 V6X-S**	**4 V6X-SS**	500	350
8	5/16	1/2-20	1/2-20	16	6	20	25	16	14	45	**5 V6X-S**	**5 V6X-SS**	420	350
10	3/8	9/16-18	9/16-18	19	8	21	28	19	14	47	**6 V6X-S**	**6 V6X-SS**	350	350
12	1/2	3/4-16	3/4-16	22	10	25	33	22	19	89	**8V6MXS**	**8 V6X-SS**	350	350
14, 15,16	5/8	7/8-14	7/8-14	27	12	28	37	24	22	131	**10 V6X-S**	**10 V6X-SS**	350	350
18, 20	3/4	1 1/16-12	1 1/16-12	32	16	33	38	24	27	203	**12 V6X-S**	**12 V6X-SS**	350	350
22	7/8	1 3/16-12	1 3/16-12	35	18	35	41	28	30	291	**14 V6X-S**		250	—
25	1	1 5/16-12	1 5/16-12	38	22	37	44	29	33	335	**16 V6X-S**	**16 V6X-SS**	250	250
28, 30, 32	1 1/4	1 5/8-12	1 5/8-12	51	27	40	52	36	41	572	**20 V6X-S**	**20 V6X-SS**	250	210
35, 38	1 1/2	1 7/8-12	1 7/8-12	57	33	45	58	39	48	715	**24 V6X-S**	**24 V6X-SS**	170	140
	2	2 1/2-12	2 1/2-12	72	45	56	70	50	66	960	**32 V6X-S**	**32 V6X-SS**	110	110

Les produits sont conformes à notre gamme standard de livraison.

Les versions métriques et pouces peuvent avoir des 6 pans de dimension différente.

$$\frac{\text{PN (bar)}}{10} = \text{PN (MPa)}$$

Les pressions nominales (PN) peuvent différer selon la matière: acier (S) et inox (SS).

K

S6MX Té orientable

Triple-Lok® cône 37° / Triple-Lok® femelle tournant 37°
SAE 070433 MS51524

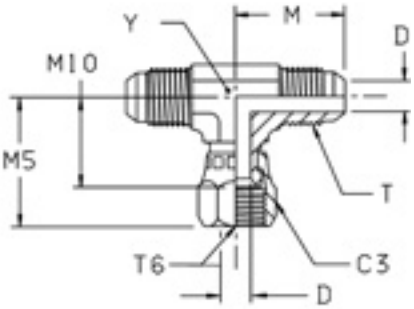

∅ ext. du tube mm	in.	Filetage UN/UNF-2A T	Filetage UN/UNF-2B T6	C3 mm	D mm	M mm	M5 mm	M10 mm	Y mm	Poids (Acier) gr./pièce	Triple-Lok® Acier	Triple-Lok® Acier inox	PN (bar) S	SS
6	1/4	7/16-20	7/16-20	16	4	23	25	17	11	44	**4 S6X-S**	**4 S6X-SS**	500	350
8	5/16	1/2-20	1/2-20	17	6	24	27	17	13	58	**5S6MXS**	**5 S6X-SS**	420	350
10	3/8	9/16-18	9/16-18	19	8	27	32	22	14	71	**6S6MXS**	**6 S6X-SS**	350	350
12	1/2	3/4-16	3/4-16	22	10	32	35	24	19	133	**8S6MXS**	**8 S6X-SS**	350	350
14, 15,16	5/8	7/8-14	7/8-14	27	12	37	41	28	22	203	**10S6MXS**	**10 S6X-SS**	350	350
18, 20	3/4	1 1/16-12	1 1/16-12	32	16	42	44	30	27	328	**12S6MXS**	**12 S6X-SS**	350	350
25	1	1 5/16-12	1 5/16-12	38	22	46	51	36	33	483	**16S6MXS**	**16 S6X-SS**	250	250
28, 30, 32	1 1/4	1 5/8-12	1 5/8-12	50	28	52	59	43	41	708	**20 S6X-S**	**20 S6X-SS**	250	210
35, 38	1 1/2	1 7/8-12	1 7/8-12	57	33	59	68	49	48	1100	**24 S6X-S**	**24 S6X-SS**	170	170

Les produits sont conformes à notre gamme standard de livraison.

Les versions métriques et pouces peuvent avoir des 6 pans de dimension différente.

$\frac{\text{PN (bar)}}{10} = \text{PN (MPa)}$

Les pressions nominales (PN) peuvent différer selon la matière: acier (S) et inox (SS).

R6MX Té renversé orientable

Triple-Lok® cône 37° / Triple-Lok® femelle tournant 37°
SAE 070432

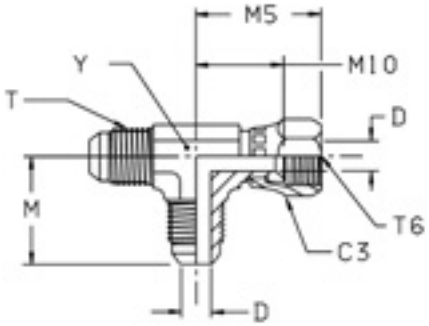

∅ ext. du tube mm	in.	Filetage UN/UNF-2A T	Filetage UN/UNF-2B T6	C3 mm	D mm	M mm	M5 mm	M10 mm	Y mm	Poids (Acier) gr./pièce	Triple-Lok® Acier	Triple-Lok® Acier inox	PN (bar) S	SS
6	1/4	7/16-20	7/16-20	16	4	23	25	17	11	44	**4 R6X-S**	**4 R6X-SS**	500	350
8	5/16	1/2-20	1/2-20	17	6	24	27	17	13	56	**5R6MXS**	**5 R6X-SS**	420	350
10	3/8	9/16-18	9/16-18	19	8	27	32	22	14	69	**6R6MXS**	**6 R6X-SS**	350	350
12	1/2	3/4-16	3/4-16	22	10	32	35	24	19	136	**8R6MXS**	**8 R6X-SS**	350	350
14, 15,16	5/8	7/8-14	7/8-14	27	12	37	41	28	22	207	**10R6MXS**	**10 R6X-SS**	350	350
18, 20	3/4	1 1/16-12	1 1/16-12	32	16	42	44	30	27	319	**12R6MXS**	**12 R6X-SS**	350	350
22	7/8	1 3/16-12	1 3/16-12	35	18	46	45	34	33	622	**14 R6X-S**	**14 R6X-SS**	250	250
25	1	1 5/16-12	1 5/16-12	38	22	46	51	36	33	489	**16R6MXS**	**16 R6X-SS**	250	250
28, 30, 32	1 1/4	1 5/8-12	1 5/8-12	50	28	52	59	43	41	712	**20R6MXS**	**20 R6X-SS**	250	210
35, 38	1 1/2	1 7/8-12	1 7/8-12	57	33	59	66	47	48	1100	**24 R6X-S**	**24 R6X-SS**	170	170

Les produits sont conformes à notre gamme standard de livraison.

Les versions métriques et pouces peuvent avoir des 6 pans de dimension différente.

$$\frac{\text{PN (bar)}}{10} = \text{PN (MPa)}$$

Les pressions nominales (PN) peuvent différer selon la matière: acier (S) et inox (SS).

K

BBMTX Union femelle orientable

Triple-Lok® femelle fixe 37° / Triple-Lok® femelle tournant 37°

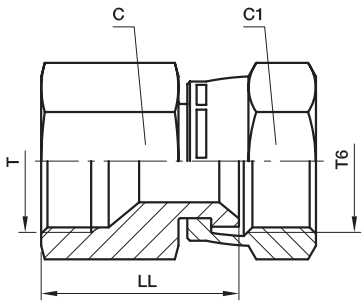

∅ ext. du tube mm	∅ ext. du tube in.	Filetage UN/UNF-2A T	Filetage UN/UNF-2B T6	C mm	C1 mm	LL mm	Poids (Acier) gr./pièce	Triple-Lok® Acier	Triple-Lok® Acier inox	PN (bar) S	PN (bar) SS
6	1/4	7/16-20	7/16-20	14	16	23	25	**4BBMTXS**	**4BBMTXSS**	500	350
8	5/16	1/2-20	1/2-20	17	17	26	32	**5BBMTXS**	**5BBMTXSS**	420	350
10	3/8	9/16-20	9/16-20	19	19	26	60	**6BBMTXS**	**6BBMTXSS**	350	350
12	1/2	3/4-16	3/4-16	22	22	32	87	**8BBMTXS**	**8BBMTXSS**	350	350
14, 15,16	5/8	7/8-14	7/8-14	27	27	36	150	**10BBMTXS**	**10BBMTXSS**	350	350
18, 20	3/4	1 1/16-12	1 1/16-12	32	32	37	221	**12BBMTXS**	**12BBMTXSS**	350	350
25	1	1 5/16-12	1 5/16-12	41	38	42	348	**16BBMTXS**	**16BBMTXSS**	250	250
28, 30, 32	1 1/4	1 5/8-12	1 5/8-12	50	50	47	955	**20BBMTXS**	**20BBMTXSS**	250	210
35, 38	1 1/2	1 7/8-12	1 7/8-12	60	60	54	1031	**24BBMTXS**	**24BBMTXSS**	170	140

Les produits sont conformes à notre gamme standard de livraison.

Les versions métriques et pouces peuvent avoir des 6 pans de dimension différente.

$$\frac{\text{PN (bar)}}{10} = \text{PN (MPa)}$$

Les pressions nominales (PN) peuvent différer selon la matière: acier (S) et inox (SS).

TRMTX Réductions de tubes

Triple-Lok® 37° cône 37° / Triple-Lok® femelle tournant*
SAE 070123 MS51534
*Forme A une seule pièce

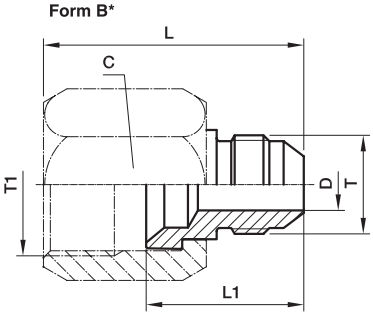

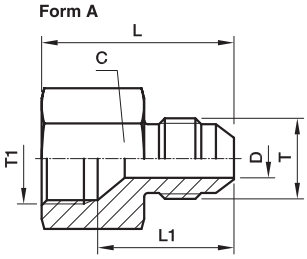

* Pour la forme B, un écrou BTX ou BTMX est obligatoire (à commander séparément)

Tube Métrique T1 ∅ ext.	Tube Métrique T ∅ ext.	Tube in. T1 ∅ ext.	Tube in. T ∅ ext.	Filetage UN/UNF-2B T1	Filetage UN/UNF-2A T	Typ	C mm	D mm	L mm	L1 mm	Poids (Acier) gr./pièce	Triple-Lok® Acier	Triple-Lok® Acier inox	Triple-Lok® Laiton	PN (bar) S	PN (bar) SS
		1/4	1/8	7/16-20	5/16-24	B	14	2	31	19	16	**4-2TRTXS**	**4-2TRMTXSS**		500	350
8	6	5/16	1/4	1/2-20	7/16-20	A	17	4	29	24	21	**5-4TRMTXS**	**5-4TRMTXSS**		420	350
10	6	3/8	1/4	9/16-18	7/16-20	B	19	4	36	23	35	**6-4TRTXS**	**6-4TRMTXSS**	**6-4 TRTX-B**	420	350
10	8	3/8	5/16	9/16-18	1/2-20	A	19	6	29	26	29	**6-5TRMTXS**	**6-5TRMTXSS**		420	350
12	6	1/2	1/4	3/4-16	7/16-20	B	22	4	38	23	38	**8-4TRTXS**	**8-4TRMTXSS**	**8-4 TRTX-B**	420	350
12	8	1/2	5/16	3/4-16	1/2-20	B	22	6	38	23	35	**8-5TRTXS**	**8-5TRMTXSS**		420	350
12	10	1/2	3/8	3/4-16	9/16-18	B	22	8	38	23	32	**8-6TRTXS**	**8-6TRMTXSS**	**8-6 TRTX-B**	420	350
14, 15, 16	6	5/8	1/4	7/8-14	7/16-20	B	27	4	45	26	83	**10-4TRTXS**	**10-4TRMTXSS**		350	350
14, 15, 16	8	5/8	5/16	7/8-14	1/2-20	B	27	6	41	26	80	**10-5TRTXS**	**10-5TRMTXSS**		350	350
14, 15, 16	10	5/8	3/8	7/8-14	9/16-20	B	27	8	41	29	78	**10-6TRTXS**	**10-6TRMTXSS**	**10-6 TRTX-B**	350	350
14, 15, 16	12	5/8	1/2	7/8-14	3/4-16	A	27	10	37	22	73	**10-8TRMTXS**	**10-8TRMTXSS**		350	350
18, 20	6	3/4	1/4	1 1/16-12	7/16-20	B	32	4	47	28	120	**12-4TRTXS**	**12-4TRMTXSS**	**12-4 TRTX-B**	350	350
18, 20	8	3/4	5/16	1 1/16-12	1/2-20	B	32	6	45	26	118	**12-5TRTXS**	**12-5TRMTXSS**		350	350
18, 20	10	3/4	3/8	1 1/16-12	9/16-20	B	32	8	47	25	115	**12-6TRTXS**	**12-6TRMTXSS**	**12-6 TRTX-B**	350	350
18, 20	12	3/4	1/2	1 1/16-12	3/4-16	B	32	10	50	27	128	**12-8TRTXS**	**12-8TRMTXSS**	**12-8 TRTX-B**	350	350
18, 20	14, 15, 16	3/4	5/8	1 1/16-12	7/8-14	A	32	12	42	26	119	**12-10TRMTXS**	**12-10TRMTXSS**		350	350
22	10	7/8	3/8	1 3/16-12	9/16-20	B	35	8	50	29	102	**14-6TRTXS**	**14-6TRMTXSS**		350	350
22	14, 15,16	7/8	5/8	1 3/16-12	7/8-14	B	35	12	55	34	120	**14-10TRTXS**	**14-10TRMTXSS**		350	350
22	18, 20	7/8	3/4	1 3/16-12	1 1/16-12	A	35	16	47	33	166	**14-12 TRTXN-S**	**14-12TRMTXSS**		350	350
25	6	1	1/4	1 5/16-12	7/16-20	B	41	4	53	31	205	**16-4TRTXS**	**16-4TRMTXSS**		310	350
25	10	1	3/8	1 5/16-12	9/16-18	B	41	8	48	31	215	**16-6TRTXS**	**16-6TRMTXSS**		310	350
25	12	1	1/2	1 5/16-12	3/4-16	B	41	10	49	29	228	**16-8TRTXS**	**16-8TRMTXSS**		310	350
25	14, 15, 16	1	5/8	1 5/16-12	7/8-14	B	41	12	52	30	239	**16-10TRTXS**	**16-10TRMTXSS**		310	350
25	18, 20	1	3/4	1 5/16-12	1 1/16-12	B	41	16	55	35	252	**16-12TRTXS**	**16-12TRMTXSS**		310	280
25	22	1	7/8	1 5/16-12	1 3/16-12	A	38	18	60	38	224	**16-14 TRTXN-S**	**16-14TRMTXSS**		310	280
28, 30, 32	14, 15, 16	1 1/4	5/8	1 5/8-12	7/8-14	B	50	12	59	32	380	**20-10TRTXS**	**20-10TRMTXSS**		280	280
28, 30, 32	18, 20	1 1/4	3/4	1 5/8-12	1 1/16-12	B	50	16	62	39	370	**20-12TRTXS**	**20-12TRMTXSS**		280	280
28, 30, 32	25	1 1/4	1	1 5/8-12	1 5/16-12	B	50	21	64	40	355	**20-16TRTXS**	**20-16TRMTXSS**		280	280
35, 38	20	1 1/2	3/4	1 7/8-12	1 1/16-12	B	60	16	63	41	520	**24-12TRTXS**	**24-12TRMTXSS**		210	280
35, 38	25	1 1/2	1	1 7/8-12	1 5/16-12	B	60	22	63	41	570	**24-16TRTXS**	**24-16TRMTXSS**		210	140
35, 38	28, 30, 32	1 1/2	1 1/4	1 7/8-12	1 5/8-12	B	60	27	70	43	614	**24-20TRTXS**	**24-20TRMTXSS**		210	140
42	35, 38			2 1/4-12	1 7/8-12	B	65	33	72	42	839	**28-24TRTXS**	**28-24TRMTXSS**		140	140
50	38	2	1 1/2	2 1/2-12	1 7/8-12	B	70	34	75	49	900	**32-24TRTXS**			140	—

Les produits sont conformes à notre gamme standard de livraison.

Les versions métriques et pouces peuvent avoir des 6 pans de dimension différente.

$$\frac{\text{PN (bar)}}{10} = \text{PN (MPa)}$$

Les pressions nominales (PN) peuvent différer selon la matière: acier (S) et inox (SS).

Ces pressions sont à réduire de 35% pour les raccords en laiton.

K

HMX6 Union femelle femelle orientable

Triple-Lok® femelle tournant 37°

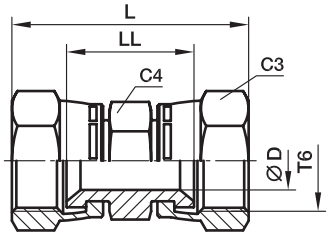

∅ ext. du tube mm	∅ ext. du tube in.	Filetage UN/UNF-2B T6	C3 mm	C4 mm	D mm	L mm	LL mm	Poids (Acier) gr./pièce	Triple-Lok® Acier	Triple-Lok® Acier inox	PN (bar) S	PN (bar) SS
6	1/4	7/16-20	14	14	5	38	20	27	**4 HX6-S**	**4HMX6SS**	500	500
8, 10	5/16, 3/8	9/16-18	18	18	8	45	26	35	**6 HX6-S**	**6HMX6SS**	350	350
12	1/2	3/4-16	22	22	10	51	30	64	**8 HX6-S**	**8HMX6SS**	350	350
14, 15,16	5/8	7/8-14	25	25	13	57	32	115	**10 HX6-S**	**10HMX6SS**	350	350
18, 20	3/4	1 1/16-12	32	32	16	62	33	185	**12 HX6-S**	**12HMX6SS**	350	350
25	1	1 5/16-12	41	41	22	68	38	235	**16 HX6-S**	**16HMX6SS**	250	250

Les produits sont conformes à notre gamme standard de livraison.

Les versions métriques et pouces peuvent avoir des 6 pans de dimension différente.

$$\frac{\text{PN (bar)}}{10} = \text{PN (MPa)}$$

Les pressions nominales (PN) peuvent différer selon la matière: acier (S) et inox (SS).

JX6 Té femelle orientable

Triple-Lok® femelle tournant 37°

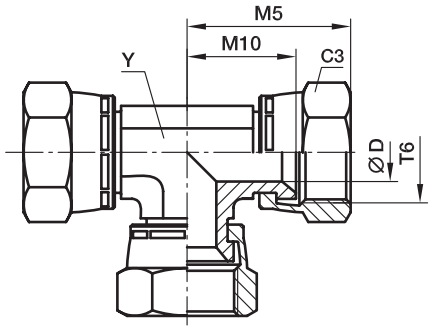

∅ ext. du tube mm	in.	Filetage UN/UNF-2B T6	C3 mm	D mm	M5 mm	M10 mm	Y mm	Poids (Acier) gr./pièce	Triple-Lok® Acier	PN (bar)
6	1/4	7/16-20	14	5	25	17	11	55	**4 JX6-S**	500
8, 10	5/16, 3/8	9/16-18	18	8	32	22	14	85	**6 JX6-S**	350
12	1/2	3/4-16	22	10	35	24	19	150	**8 JX6-S**	350
14, 15,16	5/8	7/8-14	25	13	41	29	19	220	**10 JX6-S**	350
18, 20	3/4	1 1/16-12	32	16	45	30	27	345	**12 JX6-S**	350
25	1	1 5/16-12	41	22	51	36	30	510	**16 JX6-S**	250

Les versions métriques et pouces peuvent avoir des 6 pans de dimension différente.

$\frac{\text{PN (bar)}}{10} = \text{PN (MPa)}$

K

F87OMX Union mâle métrique

Triple-Lok® cône 37° / Filetage mâle métrique – Joint torique (ISO 6149)

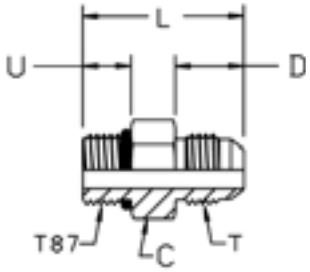

∅ ext. du tube mm	∅ ext. du tube in.	Filetage Métrique T87	Filetage UN/UNF-2A T	L mm	D mm	C mm	U mm	Poids (Acier) gr./pièce	Triple-Lok® Acier	Triple-Lok® Acier inox	PN (bar) S	PN (bar) SS
6	1/4	M 10×1,0	7/16-20	30	14	14	9	25	**4M10F87OMXS**	**4M10F87OMXSS**	500	350
8	5/16	M 10×1,0	1/2-20	30	14	14	9	30	**5M10F87OMXS**	**5M10F87OMXSS**	420	350
8	5/16	M 12×1,5	1/2-20	33	14	19	11	37	**5M12F87OMXS**	**5M12F87OMXSS**	420	350
8	5/16	M 14×1,5	1/2-20	34	14	19	11	40	**5M14F87OMXS**	**5M14F87OMXSS**	420	350
10	3/8	M 14×1,5	9/16-18	34	14	19	11	44	**6M14F87OMXS**	**6M14F87OMXSS**	420	350
10	3/8	M 16×1,5	9/16-18	36	14	22	12	53	**6M16F87OMXS**	**6M16F87OMXSS**	420	350
10	3/8	M 18×1,5	9/16-18	37	14	24	13	60	**6M18F87OMXS**	**6M18F87OMXSS**	350	350
12	1/2	M 14×1,5	3/4-16	36	17	19	11	41	**8M14F87OMXS**	**8M14F87OMXSS**	420	350
12	1/2	M 16×1,5	3/4-16	38	17	22	12	57	**8M16F87OMXS**	**8M16F87OMXSS**	420	350
12	1/2	M 18×1,5	3/4-16	39	17	24	13	71	**8M18F87OMXS**	**8M18F87OMXSS**	350	350
14, 15,16	5/8	M 14×1,5	7/8-14	41	19	24	11	73	**10M14F87OMXS**	**10M14F87OMXSS**	350	350
14, 15,16	5/8	M 18×1,5	7/8-14	43	19	24	13	75	**10M18F87OMXS**	**10M18F87OMXSS**	350	350
14, 15,16	5/8	M 22×1,5	7/8-14	44	19	27	13	98	**10M22F87OMXS**	**10M22F87OMXSS**	350	350
14, 15,16	5/8	M 27×2,0	7/8-14	46	19	32	16	75	**10M27F87OMXS**	**10M27F87OMXSS**	350	350
18, 20	3/4	M 22×1,5	1 1/16-12	48	22	27	13	104	**12M22F87OMXS**	**12M22F87OMXSS**	350	350
18, 20	3/4	M 27×2,0	1 1/16-12	51	22	32	16	158	**12M27F87OMXS**	**12M27F87OMXSS**	350	350
25	1	M 27×2,0	1 5/16-12	51	23	36	16	206	**16M27F87OMXS**	**16M27F87OMXSS**	280	280
25	1	M 33×2,0	1 5/16-12	53	23	41	16	273	**16M33F87OMXS**	**16M33F87OMXSS**	280	280
28, 30, 32	1 1/4	M 42×2,0	1 5/8-12	55	24	50	16	431	**20M42F87OMXS**	**20M42F87OMXSS**	280	210
35, 38	1 1/2	M 48×2,0	1 7/8-12	59	28	55	18	564	**24M48F87OMXS**	**24M48F87OMXSS**	210	140

Acier, acier inoxydable et laiton. Les raccords Triple-Lok® sont fournis en standard avec une joint NBR. Pour d'autres matières de joints, voir page K91.

Les produits sont conformes à notre gamme standard de livraison.

Les versions métriques et pouces peuvent avoir des 6 pans de dimension différente.

$$\frac{\text{PN (bar)}}{10} = \text{PN (MPa)}$$

Les pressions nominales (PN) peuvent différer selon la matière: acier (S) et inox (SS).

F5OMX Union mâle UNF

Triple-Lok® cône 37° / Filetage mâle UN/UNF – Joint torique (ISO 11926)
SAE 070120 MS51525

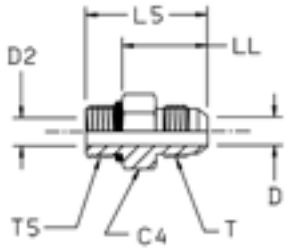

∅ ext. du tube mm	∅ ext. du tube in.	Filetage UN/UNF-2A T5	Filetage UN/UNF-2A T	C4 mm	D mm	D2 mm	L5 mm	LL mm	Poids (Acier) gr./pièce	Triple-Lok® Acier	Triple-Lok® Acier inox	PN (bar) S	PN (bar) SS
	1/8	5/16-24	5/16-24	11	2	2	27	19	8	**2 F5OX-S**		500	—
	3/16	3/8-24	3/8-24	13	3	3	28	20	10	**3 F5OX-S**		500	—
	3/16	5/16-24	3/8-24	13	3	2	28	20	9	**3-2 F5OX-S**		500	—
6	1/4	7/16-20	7/16-20	14	4	4	31	22	15	**4F5OMXS**	**4F5OMXSS**	500	350
6	1/4	3/8-24	7/16-20	14	5	3	30	23	12	**4-3 F5OX-S**	**4-3F5OMXSS**	500	350
6	1/4	1/2-20	7/16-20	16	4	6	31	22	25	**4-5 F5OX-S**	**4-5F5OMXSS**	420	350
6	1/4	9/16-18	7/16-20	17	4	4	33	23	27	**4-6F5OMXS**	**4-6F5OMXSS**	420	350
6	1/4	3/4-16	7/16-20	22	4	10	35	24	35	**4-8 F5OX-S**	**4-8F5OMXSS**	420	350
6	1/4	7/8-14	7/16-20	25	5	5	38	25	60	**4-10 F5OX-S**	**4-10F5OMXSS**	350	350
8	5/16	1/2-20	1/2-20	16	6	6	31	22	18	**5F5OMXS**	**5F5OMXSS**	420	350
8	5/16	7/16-20	1/2-20	14	6	5	31	22	18	**5-4 F5OX-S**	**5-4F5OMXSS**	420	350
8	5/16	9/16-18	1/2-20	17	6	6	33	23	25	**5-6 F5OX-S**	**5-6F5OMXSS**	420	350
8	5/16	3/4-16	1/2-20	22	6	6	35	24	40	**5-8 F5OX-S**	**5-8F5OMXSS**	420	350
10	3/8	9/16-18	9/16-18	17	8	8	33	23	25	**6F5OMXS**	**6F5OMXSS**	420	350
10	3/8	7/16-20	9/16-18	16	8	4	32	23	40	**6-4 F5OX-S**	**6-4F5OMXSS**	420	350
10	3/8	1/2-20	9/16-18	16	8	6	32	23	56	**6-5 F5OX-S**	**6-5F5OMXSS**	420	350
10	3/8	3/4-16	9/16-18	22	8	8	35	24	44	**6-8F5OMXS**	**6-8F5OMXSS**	420	350
10	3/8	7/8-14	9/16-18	25	8	12	38	25	85	**6-10 F5OX-S**	**6-10F5OMXSS**	350	350
10	3/8	1 1/16-12	9/16-18	32	8	16	42	27	100	**6-12 F5OX-S**	**6-12F5OMXSS**	350	350
12	1/2	3/4-16	3/4-16	22	10	10	38	27	58	**8F5OMXS**	**8F5OMXSS**	420	350
12	1/2	7/16-20	3/4-16	21	10	5	38	29	40	**8-4 F5OX-S**	**8-4F5OMXSS**	420	350
12	1/2	9/16-18	3/4-16	19	10	10	37	27	44	**8-6F5OMXS**	**8-6F5OMXSS**	420	350
12	1/2	7/8-14	3/4-16	27	10	10	41	28	73	**8-10F5OMXS**	**8-10F5OMXSS**	350	350
12	1/2	1 1/16-12	3/4-16	32	10	10	45	30	126	**8-12F5OMXS**	**8-12F5OMXSS**	350	350
12	1/2	1 5/16-12	3/4-16	41	10	10	45	30	160	**8-16 F5OX-S**	**8-16F5OMXSS**	310	310
14, 15,16	5/8	7/8-14	7/8-14	27	12	12	43	31	75	**10F5OMXS**	**10F5OMXSS**	350	350
14, 15,16	5/8	9/16-18	7/8-14	24	13	8	43	34	60	**10-6 F5OX-S**	**10-6F5OMXSS**	350	350
14, 15,16	5/8	3/4-16	7/8-14	24	12	10	42	31	65	**10-8F5OMXS**	**10-8F5OMXSS**	350	350
14, 15,16	5/8	1 1/16-12	7/8-14	32	12	12	47	32	132	**10-12F5OMXS**	**10-12F5OMXSS**	350	350
14, 15,16	5/8	1 5/16-12	7/8-14	41	13	13	48	33	170	**10-16 F5OX-S**	**10-16F5OMXSS**	310	310
18, 20	3/4	1 1/16-12	1 1/16-12	32	16	16	50	35	134	**12F5OMXS**	**12F5OMXSS**	350	350
18, 20	3/4	3/4-16	1 1/16-12	29	16	10	49	38	104	**12-8 F5OX-S**	**12-8F5OMXSS**	350	350
18, 20	3/4	7/8-14	1 1/16-12	27	16	12	48	35	108	**12-10F5OMXS**	**12-10F5OMXSS**	350	350
18, 20	3/4	1 3/16-12	1 1/16-12	35	16	16	50	35	170	**12-14 F5OX-S**	**12-14F5OMXSS**	310	310
18, 20	3/4	1 5/16-12	1 1/16-12	41	16	16	51	35	197	**12-16F5OMXS**	**12-16F5OMXSS**	310	310
18, 20	3/4	1 5/8-12	1 1/16-12	48	16	16	53	38	230	**12-20 F5OX-S**	**12-20F5OMXSS**	280	280
22	7/8	1 3/16-12	1 3/16-12	35	18	18	51	36	174	**14 F5OX-S**	**14F5OMXSS**	280	280
22	7/8	1 5/16-12	1 3/16-12	41	18	22	51	36	223	**14-16 F5OX-S**	**14-16F5OMXSS**	280	280
25	1	1 5/16-12	1 5/16-12	41	22	22	52	37	203	**16F5OMXS**	**16F5OMXSS**	280	280
25	1	3/4-16	1 5/16-12	35	22	10	45	34	160	**16-8 F5OX-S**	**16-8F5OMXSS**	280	280

Suite page K28

K

F5OMX Union mâle UNF

Triple-Lok® cône 37° / Filetage mâle UN/UNF – Joint torique (ISO 11926)
SAE 070120 MS51525

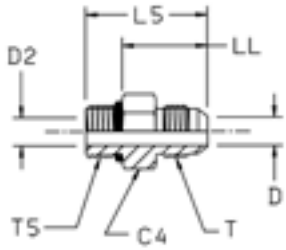

∅ ext. du tube mm	in.	Filetage UN/UNF-2A T5	Filetage UN/UNF-2A T	C4 mm	D mm	D2 mm	L5 mm	LL mm	Poids (Acier) gr./pièce	Triple-Lok® Acier	Triple-Lok® Acier inox	PN (bar) S	SS
25	1	7/8-14	1 5/16-12	35	22	12	53	40	183	**16-10 F5OX-S**	**16-10F5OMXSS**	280	280
25	1	1 1/16-12	1 5/16-12	36	22	16	52	37	204	**16-12F5OMXS**	**16-12F5OMXSS**	280	280
25	1	1 3/16-12	1 5/16-12	35	22	18	52	37	198	**16-14 F5OX-S**	**16-14F5OMXSS**	280	280
25	1	1 5/8-12	1 5/16-12	48	22	28	54	39	270	**16-20 F5OX-S**	**16-20F5OMXSS**	280	280
25	1	1 7/8-12	1 5/16-12	55	22	22	56	41	310	**16-24 F5OX-S**	**16-24F5OMXSS**	210	210
28, 30, 32	1 1/4	1 5/8-12	1 5/8-12	50	28	28	55	40	274	**20F5OMXS**	**20F5OMXSS**	280	210
28, 30, 32	1 1/4	1 1/16-12	1 5/8-12	43	28	16	58	43	250	**20-12 F5OX-S**	**20-12F5OMXSS**	280	210
28, 30, 32	1 1/4	1 5/16-12	1 5/8-12	43	28	22	59	44	280	**20-16 F5OX-S**	**20-16F5OMXSS**	280	210
35, 38	1 1/2	1 7/8-12	1 7/8-12	55	33	33	60	45	355	**24F5OMXS**	**24F5OMXSS**	210	140
35, 38	1 1/2	1 5/8-12	1 7/8-12	51	33	28	64	49	340	**24-20 F5OX-S**	**24-20F5OMXSS**	210	140
35, 38	1 1/2	2 1/2-12	1 7/8-12	70	34	34	64	49	400	**24-32 F5OX-S**		140	—
	2	2 1/2-12	2 1/2-12	70	45	45	71	56	650	**32 F5OX-S**		140	—
	2	1 7/8-12	2 1/2-12	68	45	34	75	60	600	**32-24 F5OX-S**		140	—

Acier, acier inoxydable et laiton. Les raccords Triple-Lok® sont fournis en standard avec une joint NBR. Pour d'autres matières de joints, voir page K91.

Les produits sont conformes à notre gамме standard de livraison.

Les versions métriques et pouces peuvent avoir des 6 pans de dimension différente.

$$\frac{\text{PN (bar)}}{10} = \text{PN (MPa)}$$

Les pressions nominales (PN) peuvent différer selon la matière: acier (S) et inox (SS).

FF5OMX Union mâle rallongée UNF

Triple-Lok® cône 37° / Filetage mâle UN/UNF – Joint torique (ISO 11926)
SAE 070122 MS51526

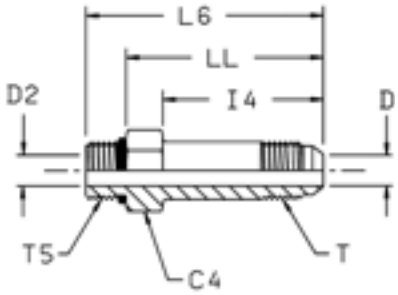

∅ ext. du tube mm	∅ ext. du tube in.	Filetage UN/UNF-2A T5	Filetage UN/UNF-2A T	C4 mm	D mm	D2 mm	I4 mm	L6 mm	LL mm	Poids (Acier) gr./pièce	Triple-Lok® Acier	Triple-Lok® Acier inox	PN (bar) S	PN (bar) SS
6	1/4	7/16-20	7/16-20	14	4	4	35	53	44	33	**4 FF5OX-S**	**4 FF5OX-SS**	500	500
10	3/8	9/16-18	9/16-18	17	8	8	40	59	49	53	**6 FF5OX-S**	**6 FF5OX-SS**	420	420
12	1/2	3/4-16	3/4-16	22	10	10	48	69	57	104	**8 FF5OX-S**	**8 FF5OX-SS**	420	420
14, 15,16	5/8	7/8-14	7/8-14	25	12	12	53	77	64	151	**10 FF5OX-S**	**10 FF5OX-SS**	350	350
18, 20	3/4	1 1/16-12	1 1/16-12	32	16	16	64	92	77	277	**12 FF5OX-S**	**12 FF5OX-SS**	350	350
18, 20	3/4	7/8-14	1 1/16-12	27	16	12	64	89	76	236	**12-10FF5OMXS**		350	—
25	1	1 5/16-12	1 5/16-12	41	21	21	72	101	86	458	**16 FF5OX-S**	**16 FF5OX-SS**	280	280
28, 30, 32	1 1/4	1 5/8-12	1 5/8-12	48	27	27	88	119	104	862	**20 FF5OX-S**	**20 FF5OX-SS**	280	280

Acier, acier inoxydable et laiton. Les raccords Triple-Lok® sont fournis en standard avec une joint NBR. Pour d'autres matières de joints, voir page K91.

Les produits sont conformes à notre gamme standard de livraison.

Les versions métriques et pouces peuvent avoir des 6 pans de dimension différente.

$$\frac{\text{PN (bar)}}{10} = \text{PN (MPa)}$$

Les pressions nominales (PN) peuvent différer selon la matière: acier (S) et inox (SS).

K

F42EDMX Union mâle BSPP

Triple-Lok® cône 37° /
Filetage mâle BSPP – Etanchéité ED (ISO 1179)

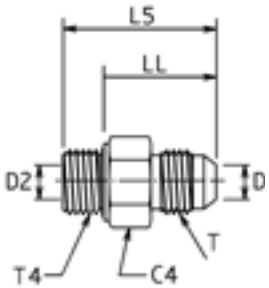

∅ ext. du tube mm	∅ ext. du tube in.	Filetage BSPP T4	Filetage UN/UNF-2A T	C4 mm	D mm	D2 mm	L5 mm	LL mm	Poids (Acier) gr./pièce	Triple-Lok® Acier	Triple-Lok® Acier inox	PN (bar) S	PN (bar) SS
6	1/4	1/8-28	7/16-20	14	4	4	30	22	20	**4F42EDMXS**	**4F42EDMXSS**	500	350
6	1/4	1/4-19	7/16-20	19	4	4	35	23	34	**4-4F42EDMXS**	**4-4F42EDMXSS**	420	350
6	1/4	3/8-19	7/16-20	22	4	4	36	24	47	**4-6F42EDMXS**	**4-6F42EDMXSS**	420	350
6	1/4	1/2-14	7/16-20	27	4	4	39	25	99	**4-8F42EDMXS**	**4-8F42EDMXSS**	350	350
6	1/4	3/4-14	7/16-20	32	4	18	43	27	88	**4-12F42EDMXS**	**4-12F42EDMXSS**	350	350
8	5/16	1/8-28	1/2-20	14	6	4	30	22	20	**5F42EDMXS**	**5F42EDMXSS**	420	350
8	5/16	1/4-19	1/2-20	19	6	6	35	23	30	**5-4F42EDMXS**	**5-4F42EDMXSS**	420	350
8	5/16	3/8-19	1/2-20	22	6	6	36	24	47	**5-6F42EDMXS**	**5-6F42EDMXSS**	420	350
10	3/8	1/4-19	9/16-18	19	8	6	35	23	28	**6F42EDMXS**	**6F42EDMXSS**	420	350
10	3/8	1/8-28	9/16-18	17	8	4	31	23	27	**6-2F42EDMXS**	**6-2F42EDMXSS**	420	350
10	3/8	3/8-19	9/16-18	22	8	8	36	24	40	**6-6F42EDMXS**	**6-6F42EDMXSS**	420	350
10	3/8	1/2-14	9/16-18	27	8	8	40	25	95	**6-8F42EDMXS**	**6-8F42EDMXSS**	350	350
10	3/8	3/4-14	9/16-18	32	8	18	42	26	100	**6-12F42EDMXS**	**6-12F42EDMXSS**	350	350
12	1/2	3/8-19	3/4-16	22	10	10	39	27	50	**8F42EDMXS**	**8F42EDMXSS**	420	350
12	1/2	1/4-19	3/4-16	19	10	6	39	27	40	**8-4F42EDMXS**	**8-4F42EDMXSS**	420	350
12	1/2	1/2-14	3/4-16	27	10	10	42	28	100	**8-8F42EDMXS**	**8-8F42EDMXSS**	350	350
12	1/2	3/4-14	3/4-16	32	10	10	46	30	100	**8-12F42EDMXS**	**8-12F42EDMXSS**	350	350
12	1/2	1-11	3/4-16	41	10	23	53	35	150	**8-16F42EDMXS**	**8-16F42EDMXSS**	280	280
14, 15, 16	5/8	1/2-14	7/8-14	27	12	12	45	31	103	**10F42EDMXS**	**10F42EDMXSS**	350	350
14, 15, 16	5/8	1/4-19	7/8-14	24	13	6	41	29	110	**10-4F42EDMXS**	**10-4F42EDMXSS**	350	350
14, 15, 16	5/8	3/8-19	7/8-14	24	12	9	43	31	65	**10-6F42EDMXS**	**10-6F42EDMXSS**	350	350
14, 15, 16	5/8	3/4-14	7/8-14	32	12	12	48	32	160	**10-12F42EDMXS**	**10-12F42EDMXSS**	350	350
14, 15, 16	5/8	1-11	7/8-14	41	13	13	51	33	205	**10-16F42EDMXS**	**10-16F42EDMXSS**	280	280
18, 20	3/4	3/4-14	1 1/16-12	32	16	16	51	35	165	**12F42EDMXS**	**12F42EDMXSS**	350	350
18, 20	3/4	3/8-19	1 1/16-12	27	16	9	50	38	105	**12-6F42EDMXS**	**12-6F42EDMXSS**	350	350
18, 20	3/4	1/2-14	1 1/16-12	27	16	14	49	35	118	**12-8F42EDMXS**	**12-8F42EDMXSS**	350	350
18, 20	3/4	1-11	1 1/16-12	41	16	16	54	35	292	**12-16F42EDMXS**	**12-16F42EDMXSS**	280	280
18, 20	3/4	1 1/4-11	1 1/16-12	50	16	30	62	42	220	**12-20F42EDMXS**	**12-20F42EDMXSS**	280	210
22	7/8	3/4-14	1 3/16-12	32	18	18	51	35	173	**14F42EDMXS**	**14F42EDMXSS**	280	280
25	1	1-11	1 5/16-12	41	22	22	55	37	262	**16F42EDMXS**	**16F42EDMXSS**	280	280
25	1	1/2-14	1 5/16-12	41	22	14	51	37	145	**16-8F42EDMXS**	**16-8F42EDMXSS**	280	280
25	1	3/4-14	1 5/16-12	36	22	18	53	37	217	**16-12F42EDMXS**	**16-12F42EDMXSS**	280	280
25	1	1 1/4-11	1 5/16-12	50	22	22	59	39	386	**16-20F42EDMXS**	**16-20F42EDMXSS**	280	280
28, 30, 32	1 1/4	1 1/4-11	1 5/8-12	50	28	28	60	40	375	**20F42EDMXS**	**20F42EDMXSS**	280	210
28, 30, 32	1 1/4	3/4-14	1 5/8-12	46	28	18	59	40	220	**20-12F42EDMXS**	**20-12F42EDMXSS**	280	210
28, 30, 32	1 1/4	1-11	1 5/8-12	46	28	23	62	44	255	**20-16F42EDMXS**	**20-16F42EDMXSS**	280	210
28, 30, 32	1 1/4	1 1/2-11	1 5/8-12	55	28	28	64	42	420	**20-24F42EDMXS**	**20-24F42EDMXSS**	210	140
35, 38	1 1/2	1 1/2-11	1 7/8-12	55	33	33	67	45	480	**24F42EDMXS**	**24F42EDMXSS**	210	140
35, 38	1 1/2	1-11	1 7/8-12	50	33	23	63	45	390	**24-16F42EDMXS**	**24-16F42EDMXSS**	210	210
35, 38	1 1/2	1 1/4-11	1 7/8-12	50	33	30	62	42	420	**24-20F42EDMXS**	**24-20F42EDMXSS**	210	210
42		1 1/2-11	2 1/4-12	60	39	36	71	49	746	**28-24F42EDMXS**	**28-24F42EDMXSS**	140	105

Acier, acier inoxydable et laiton. Les raccords Triple-Lok® sont fournis en standard avec une joint NBR. Pour d'autres matières de joints, voir page K91.

Les produits sont conformes à notre gamme standard de livraison. Les versions métriques et pouces peuvent avoir des 6 pans de dimension différente.

$$\frac{\text{PN (bar)}}{10} = \text{PN (MPa)}$$

Les pressions nominales (PN) peuvent différer selon la matière: acier (S) et inox (SS).

F4OMX Union mâle BSPP

Triple-Lok® cône 37° / Filetage mâle BSPP – Joint torique + bague de retenue (ISO 1179)

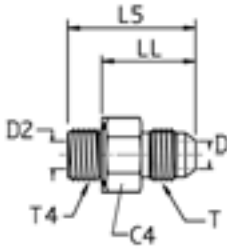

∅ ext. du tube mm	in.	Filetage BSPP T4	Filetage UN/UNF-2A T	C4 mm	D mm	D2 mm	L5 mm	LL mm	Poids (Acier) gr./pièce	Triple-Lok® Acier	Triple-Lok® Acier inox	PN (bar) S	SS
6	1/4	1/8-28	7/16-20	17	4	4	28	22	20	**4F4OMXS**	**4F4OMXSS**	350	350
6	1/4	1/4-19	7/16-20	19	4	4	32	23	34	**4-4F4OMXS**	**4-4F4OMXSS**	350	350
6	1/4	3/8-19	7/16-20	22	4	4	33	24	47	**4-6F4OMXS**	**4-6F4OMXSS**	350	350
6	1/4	1/2-14	7/16-20	30	4	4	39	26	99	**4-8F4OMXS**	**4-8F4OMXSS**	350	350
8	5/16	1/8-28	1/2-20	17	6	4	28	22	25	**5F4OMXS**	**5F4OMXSS**	350	350
8	5/16	1/4-19	1/2-20	19	6	6	32	23	30	**5-4F4OMXS**	**5-4F4OMXSS**	350	350
8	5/16	3/8-19	1/2-20	22	6	6	33	24	47	**5-6F4OMXS**	**5-6F4OMXSS**	350	350
10	3/8	1/4-19	9/16-18	19	8	6	33	23	28	**6F4OMXS**	**6F4OMXSS**	350	350
10	3/8	1/8-28	9/16-18	17	8	4	29	23	27	**6-2F4OMXS**	**6-2F4OMXSS**	350	350
10	3/8	3/8-19	9/16-18	22	8	8	33	24	40	**6-6F4OMXS**	**6-6F4OMXSS**	350	350
10	3/8	1/2-14	9/16-18	30	8	8	38	25	25	**6-8F4OMXS**	**6-8F4OMXSS**	350	350
10	3/8	3/4-14	9/16-18	36	8	8	40	25	100	**6-12F4OMXS**	**6-12F4OMXSS**	280	280
12	1/2	3/8-19	3/4-16	22	10	10	36	27	50	**8F4OMXS**	**8F4OMXSS**	350	350
12	1/2	1/4-19	3/4-16	19	10	6	35	26	40	**8-4F4OMXS**	**8-4F4OMXSS**	350	350
12	1/2	1/2-14	3/4-16	30	10	10	41	29	100	**8-8F4OMXS**	**8-8F4OMXSS**	350	350
12	1/2	3/4-14	3/4-16	36	10	10	42	30	100	**8-12F4OMXS**	**8-12F4OMXSS**	280	250
12	1/2	1-11	3/4-16	46	10	10	47	29	150	**8-16F4OMXS**	**8-16F4OMXSS**	280	250
14, 15, 16	5/8	1/2-14	7/8-14	30	12	12	43	31	103	**10F4OMXS**	**10F4OMXSS**	350	350
14, 15, 16	5/8	1/4-19	7/8-14	24	12	6	39	28	110	**10-4F4OMXS**	**10-4F4OMXSS**	350	350
14, 15, 16	5/8	3/8-19	7/8-14	24	12	9	39	30	65	**10-6F4OMXS**	**10-6F4OMXSS**	350	350
14, 15,16	5/8	3/4-14	7/8-14	36	12	12	45	32	160	**10-12F4OMXS**	**10-12F4OMXSS**	280	250
18, 20	3/4	3/4-14	1 1/16-12	36	16	16	48	35	165	**12F4OMXS**	**12F4OMXSS**	280	250
18, 20		3/8-19	1 1/16-12	27	16	9	44	34	97	**12-6F4OMXS**	**12-6F4OMXSS**	350	250
18, 20	3/4	1/2-14	1 1/16-12	30	16	12	47	34	118	**12-8F4OMXS**	**12-8F4OMXSS**	350	350
18, 20	3/4	1-11	1 1/16-12	46	16	16	53	37	292	**12-16F4OMXS**	**12-16F4OMXSS**	280	250
18, 20	3/4	1 1/4-11	1 1/16-12	50	16	16	53	34	220	**12-20F4OMXS**	**12-20F4OMXSS**	250	175
25	1	1-11	1 5/16-12	46	22	22	54	38	262	**16F4OMXS**	**16F4OMXSS**	280	250
25	1	1/2-14	1 5/16-12	36	22	12	49	34	145	**16-8F4OMXS**	**16-8F4OMXSS**	280	250
25	1	3/4-14	1 5/16-12	36	22	16	49	36	173	**16-12F4OMXS**	**16-12F4OMXSS**	280	250
25	1	1 1/4-11	1 5/16-12	50	22	22	55	39	386	**16-20F4OMXS**	**16-20F4OMXSS**	250	175
28, 30, 32	1 1/4	1 1/4-11	1 5/8-12	50	28	28	56	40	325	**20F4OMXS**	**20F4OMXSS**	250	175
28, 30, 32	1 1/4	3/4-14	1 5/8-12	46	28	16	51	36	220	**20-12F4OMXS**	**20-12F4OMXSS**	280	175
28, 30, 32	1 1/4	1-11	1 5/8-12	46	28	22	55	39	330	**20-16F4OMXS**	**20-16F4OMXSS**	280	210
28, 30, 32	1 1/4	1 1/2-11	1 5/8-12	55	28	28	57	41	480	**20-24F4OMXS**	**20-24F4OMXSS**	210	140
35, 38	1 1/2	1 1/2-11	1 7/8-12	55	33	33	61	45	480	**24F4OMXS**	**24F4OMXSS**	210	140
35, 38	1 1/2	1 1/4-11	1 7/8-12	50	33	28	60	44	420	**24-20F4OMXS**	**24-20F4OMXSS**	210	140
42		1 1/2-11	2 1/4	60	39	33	68	52	740	**28-24F4OMXS**	**28-24F4OMXSS**	140	105

Acier, acier inoxydable et laiton. Les raccords Triple-Lok® sont fournis en standard avec une joint NBR. Pour d'autres matières de joints, voir page K91.

Les produits sont conformes à notre gamme standard de livraison.

Les versions métriques et pouces peuvent avoir des 6 pans de dimension différente.

$$\frac{\text{PN (bar)}}{10} = \text{PN (MPa)}$$

Les pressions nominales (PN) peuvent différer selon la matière: acier (S) et inox (SS).

K

F82EDMX Union mâle métrique

Triple-Lok® cône 37° / Filetage mâle métrique – Etanchéité ED (ISO 9974)

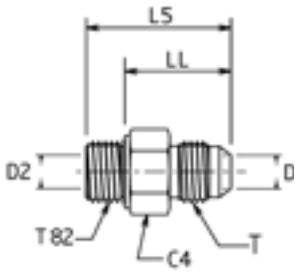

∅ ext. du tube mm	in.	Filetage Métrique T82	Filetage UN/UNF-2A T	C4 mm	D mm	D2 mm	L5 mm	LL mm	Poids (Acier) gr./pièce	Triple-Lok® Acier	Triple-Lok® Acier inox	PN (bar) S	SS
6	1/4	M 10×1,0	7/16-20	14	4	4	30	22	19	**4M10F82EDMXS**	**4M10F82EDMXSS**	500	350
6	1/4	M 12×1,5	7/16-20	17	4	4	34	22	30	**4M12F82EDMXS**	**4M12F82EDMXSS**	420	350
8	5/16	M 10×1,0	1/2-20	14	6	4	30	22	17	**5M10F82EDMXS**	**5M10F82EDMXSS**	420	350
8	5/16	M 12×1,5	1/2-20	17	6	5	34	22	28	**5M12F82EDMXS**	**5M12F82EDMXSS**	420	350
8	5/16	M 14×1,5	1/2-20	19	6	7	36	24	35	**5M14F82EDMXS**	**5M14F82EDMXSS**	420	350
10	3/8	M 12×1,5	9/16-18	17	8	5	35	23	33	**6M12F82EDMXS**	**6M12F82EDMXSS**	420	350
10	3/8	M 14×1,5	9/16-18	19	8	7	35	23	38	**6M14F82EDMXS**	**6M14F82EDMXSS**	420	350
10	3/8	M 16×1,5	9/16-18	22	8	8	36	24	53	**6M16F82EDMXS**	**6M16F82EDMXSS**	420	350
10	3/8	M 18×1,5	9/16-18	24	8	8	36	24	60	**6M18F82EDMXS**	**6M18F82EDMXSS**	350	350
10	3/8	M 22×1,5	9/16-18	27	8	8	39	25	68	**6M22F82EDMXS**	**6M22F82EDMXSS**	350	350
12	1/2	M 14×1,5	3/4-16	19	10	7	39	27	41	**8M14F82EDMXS**	**8M14F82EDMXSS**	420	350
12	1/2	M 16×1,5	3/4-16	22	10	9	39	27	57	**8M16F82EDMXS**	**8M16F82EDMXSS**	420	350
12	1/2	M 18×1,5	3/4-16	24	10	10	39	27	71	**8M18F82EDMXS**	**8M18F82EDMXSS**	350	350
12	1/2	M 22×1,5	3/4-16	27	10	10	42	28	70	**8M22F82EDMXS**	**8M22F82EDMXSS**	350	350
14, 15, 16	5/8	M 18×1,5	7/8-14	24	12	11	43	31	104	**10M18F82EDMXS**	**10M18F82EDMXSS**	350	350
14, 15, 16	5/8	M 20×1,5	7/8-14	27	11	11	46	32	90	**10M20F82EDMXS**	**10M20F82EDMXSS**	350	350
14, 15, 16	5/8	M 22×1,5	7/8-14	27	12	12	45	31	161	**10M22F82EDMXS**	**10M22F82EDMXSS**	350	350
18, 20	3/4	M 18×1,5	1 1/16-12	27	16	11	46	34	85	**12M18F82EDMXS**	**12M18F82EDMXSS**	350	350
18, 20	3/4	M 22×1,5	1 1/16-12	27	16	14	49	35	273	**12M22F82EDMXS**	**12M22F82EDMXSS**	350	350
18, 20	3/4	M 26×1,5	1 1/16-12	32	16	16	51	35	135	**12M26F82EDMXS**	**12M26F82EDMXSS**	350	350
18, 20	3/4	M 27×2,0	1 1/16-12	32	16	16	51	35	431	**12M27F82EDMXS**	**12M27F82EDMXSS**	350	350
25	1	M 26×1,5	1 5/16-12	41	22	18	55	39	350	**16M26F82EDMXS**	**16M26F82EDMXSS**	280	280
25	1	M 27×2,0	1 5/16-12	36	16	16	53	37	360	**16M27F82EDMXS**	**16M27F82EDMXSS**	280	280
25	1	M 33×2,0	1 5/16-12	41	22	22	55	37	431	**16M33F82EDMXS**	**16M33F82EDMXSS**	280	280
28, 30, 32	1 1/4	M 42×2,0	1 5/8-12	50	28	28	60	40	431	**20M42F82EDMXS**	**20M42F82EDMXSS**	280	210
35, 38	1 1/2	M 48×2,0	1 7/8-12	55	33	33	67	45	580	**24M48F82EDMXS**	**24M48F82EDMXSS**	210	140

Acier, acier inoxydable et laiton. Les raccords Triple-Lok® sont fournis en standard avec une joint NBR. Pour d'autres matières de joints, voir page K91.

Les produits sont conformes à notre gamme standard de livraison.

Les versions métriques et pouces peuvent avoir des 6 pans de dimension différente.

$$\frac{\text{PN (bar)}}{10} = \text{PN (MPa)}$$

Les pressions nominales (PN) peuvent différer selon la matière: acier (S) et inox (SS).

F8OMX Union mâle métrique

Triple-Lok® cône 37° / Filetage mâle métrique – Joint torique + bague de retenue

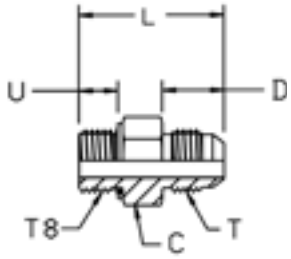

∅ ext. du tube mm	∅ ext. du tube in.	Filetage Métrique T8	Filetage UN/UNF-2A T	L mm	D mm	C mm	U mm	Poids (Acier) gr./pièce	Triple-Lok® Acier	Triple-Lok® Acier inox	PN (bar) S	PN (bar) SS
6	1/4	M 10×1,0	7/16-20	30	14	14	9	25	**4M10F8OMXS**	**4M10F8OMXSS**	350	350
6	1/4	M 12×1,5	7/16-20	33	14	17	11	35	**4M12F8OMXS**	**4M12F8OMXSS**	420	350
8	5/16	M 10×1,0	1/2-20	30	14	14	9	25	**5M10F8OMXS**	**5M10F8OMXSS**	350	350
8	5/16	M 12×1,5	1/2-20	33	14	19	11	35	**5M12F8OMXS**	**5M12F8OMXSS**	420	350
8	5/16	M 14×1,5	1/2-20	34	14	19	11	35	**5M14F8OMXS**	**5M14F8OMXSS**	350	350
10	3/8	M 12×1,5	9/16-18	34	14	17	11	35	**6M12F8OMXS**	**6M12F8OMXSS**	420	350
10	3/8	M 14×1,5	9/16-18	34	14	19	11	35	**6M14F8OMXS**	**6M14F8OMXSS**	350	350
10	3/8	M 16×1,5	9/16-18	36	14	22	12	51	**6M16F8OMXS**	**6M16F8OMXSS**	350	350
10	3/8	M 18×1,5	9/16-18	37	14	24	13	60	**6M18F8OMXS**	**6M18F8OMXSS**	250	350
12	1/2	M 14×1,5	3/4-16	36	17	19	11	38	**8M14F8OMXS**	**8M14F8OMXSS**	350	350
12	1/2	M 16×1,5	3/4-16	38	17	22	12	55	**8M16F8OMXS**	**8M16F8OMXSS**	350	350
12	1/2	M 18×1,5	3/4-16	39	17	24	13	66	**8M18F8OMXS**	**8M18F8OMXSS**	250	250
12	1/2	M 22×1,5	3/4-16	41	17	27	13	70	**8M22F8OMXS**	**8M22F8OMXSS**	250	250
14, 15, 16	5/8	M 18×1,5	7/8-14	43	19	24	13	71	**10M18F8OMXS**	**10M18F8OMXSS**	250	250
14, 15, 16	5/8	M 20×1,5	7/8-14	45	19	27	14	90	**10M20F8OMXS**	**10M20F8OMXSS**	250	250
14, 15, 16	5/8	M 22×1,5	7/8-14	44	19	27	13	98	**10M22F8OMXS**	**10M22F8OMXSS**	250	250
18, 20	3/4	M 18×1,5	1 1/16-12	51	22	27	13	85	**12M18F8OMXS**	**12M18F8OMXSS**	250	250
18, 20	3/4	M 22×1,5	1 1/16-12	48	22	27	13	104	**12M22F8OMXS**	**12M22F8OMXSS**	250	250
18, 20	3/4	M 24×1,5	1 1/16-12	45	22	30	12	120	**12M24F8OMXS**	**12M24F8OMXSS**	210	210
18, 20	3/4	M 27×2,0	1 1/16-12	51	22	32	16	154	**12M27F8OMXS**	**12M27F8OMXSS**	210	210
25	1	M 22×1,5	1 5/16-12	48	23	36	13	180	**16M22F8OMXS**	**16M22F8OMXSS**	250	250
25	1	M 26×1,5	1 5/16-12	52	23	36	17	202	**16M26F8OMXS**	**16M26F8OMXSS**	210	210
25	1	M 27×2,0	1 5/16-12	51	23	36	16	202	**16M27F8OMXS**	**16M27F8OMXSS**	210	210
25	1	M 33×2,0	1 5/16-12	53	23	41	16	267	**16M33F8OMXS**	**16M33F8OMXSS**	210	210
28, 30, 32	1 1/4	M 42×2,0	1 5/8-12	55	24	50	16	427	**20M42F8OMXS**	**20M42F8OMXSS**	210	210
35, 38	1 1/2	M 48×2,0	1 7/8-12	59	28	55	18	545	**24M48F8OMXS**	**24M48F8OMXSS**	140	140

Acier, acier inoxydable et laiton. Les raccords Triple-Lok® sont fournis en standard avec une joint NBR. Pour d'autres matières de joints, voir page K91.

Les produits sont conformes à notre gamme standard de livraison.

Les versions métriques et pouces peuvent avoir des 6 pans de dimension différente.

$$\frac{\text{PN (bar)}}{10} = \text{PN (MPa)}$$

Les pressions nominales (PN) peuvent différer selon la matière: acier (S) et inox (SS).

K

FMTX Union mâle NPT

Triple-Lok® cône 37° / Filetage mâle NPTF* (SAE J476)
SAE 070102 MS51500
*Acier inoxydable = Filetage NPT pour éviter le grippage

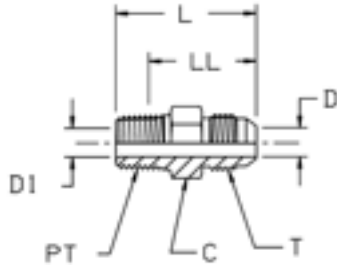

∅ ext. du tube mm	in.	Filetage NPT/NPTF PT	Filetage UN/UNF-2A T	C mm	D mm	D1 mm	L mm	LL mm	Poids (Acier) gr./pièce	Triple-Lok® Acier	Triple-Lok® Acier inox	Triple-Lok® Laiton	PN (bar) S	PN (bar) SS
	1/8	1/8-27	5/16-24	11	2	5	28	22	10	**2 FTX-S**			420	—
5	3/16	1/8-27	3/8-24	11	3	5	29	23	12	**3 FTX-S**			420	—
6	1/4	1/8-27	7/16-20	13	4	4	31	23	14	**4FMTXS**	**4FMTXSS**	**4FMTXB**	420	350
6	1/4	1/4-18	7/16-20	14	4	4	36	24	26	**4-4FMTXS**	**4-4FMTXSS**	**4-4FMTXB**	420	350
6	1/4	3/8-18	7/16-20	19	4	10	37	28	26	**4-6 FTX-S**	**4-6FMTXSS**	**4-6FMTXB**	420	350
6	1/4	1/2-14	7/16-20	22	4	14	43	31	26	**4-8 FTX-S**	**4-8FMTXSS**	**4-8FMTXB**	420	350
8	5/16	1/8-27	1/2-20	14	6	5	31	23	17	**5FMTXS**	**5FMTXSS**	**5FMTXB**	420	350
8	5/16	1/4-18	1/2-20	14	6	6	36	24	25	**5-4FMTXS**	**5-4FMTXSS**	**5-4FMTXB**	420	350
8	5/16	3/8-18	1/2-20	19	6	6	36	26	30	**5-6FMTXS**	**5-6FMTXSS**	**5-6FMTXB**	420	350
10	3/8	1/4-18	9/16-18	17	8	8	36	25	25	**6FMTXS**	**6FMTXSS**	**6FMTXB**	420	350
10	3/8	1/8-27	9/16-18	16	8	5	32	26	21	**6-2 FTX-S**	**6-2FMTXSS**	**6-2FMTXB**	420	350
10	3/8	3/8-18	9/16-18	19	8	8	36	25	39	**6-6FMTXS**	**6-6FMTXSS**	**6-6FMTXB**	420	350
10	3/8	1/2-14	9/16-18	22	8	8	43	28	47	**6-8FMTXS**	**6-8FMTXSS**	**6-8FMTXB**	420	350
12	1/2	3/8-18	3/4-16	19	10	10	39	27	45	**8FMTXS**	**8FMTXSS**	**8FMTXB**	420	350
12	1/2	1/4-18	3/4-16	19	10	7	39	27	42	**8-4FMTXS**	**8-4FMTXSS**	**8-4FMTXB**	420	350
12	1/2	1/2-14	3/4-16	22	10	10	46	30	74	**8-8FMTXS**	**8-8FMTXSS**	**8-8FMTXB**	420	350
12	1/2	3/4-14	3/4-16	27	10	10	47	31	121	**8-12FMTXS**	**8-12FMTXSS**	**8-12FMTXB**	380	350
14, 15, 16	5/8	1/2-14	7/8-14	24	12	12	48	33	77	**10FMTXS**	**10FMTXSS**	**10FMTXB**	350	350
14, 15, 16	5/8	3/8-18	7/8-14	24	12	10	43	31	63	**10-6FMTXS**	**10-6FMTXSS**	**10-6FMTXB**	350	350
14, 15, 16	5/8	3/4-14	7/8-14	27	12	12	50	34	122	**10-12FMTXS**	**10-12FMTXSS**	**10-12FMTXB**	350	350
18, 20	3/4	3/4-14	1 1/16-12	27	16	16	52	37	123	**12 FTX-S**	**12FMTXSS**	**12FMTXB**	350	350
18, 20	3/4	3/8-18	1 1/16-12	29	16	10	48	39	90	**12-6 FTX-S**	**12-6FMTXSS**	**12-6FMTXB**	350	350
18, 20	3/4	1/2-14	1 1/16-12	27	16	14	52	37	103	**12-8 FTX-S**	**12-8FMTXSS**	**12-8FMTXB**	350	350
18, 20	3/4	1-11,5	1 1/16-12	36	16	16	57	38	176	**12-16 FTX-S**	**12-16FMTXSS**	**12-16FMTXB**	310	280
22	7/8	3/4-14	1 3/16-12	32	18	18	53	41	137	**14 FTX-S**	**14FMTXSS**	**14FMTXB**	280	245
25	1	1-11,5	1 5/16-12	36	22	22	58	39	189	**16FMTXS**	**16FMTXSS**	**16FMTXB**	280	280
25	1	1/2-14	1 5/16-12	35	22	14	54	42	110	**16-8 FTX-S**	**16-8FMTXSS**	**16-8FMTXB**	280	280
25	1	3/4-14	1 5/16-12	36	22	18	54	38	149	**16-12FMTXS**	**16-12FMTXSS**	**16-12FMTXB**	280	280
28, 30, 32	1 1/4	1 1/4-11,5	1 5/8-12	46	28	28	62	42	315	**20FMTXS**	**20FMTXSS**	**20FMTXB**	210	210
28, 30, 32	1 1/4	1-11,5	1 5/8-12	46	28	24	61	42	248	**20-16 FTX-S**	**20-16FMTXSS**	**20-16FMTXB**	280	210
35, 38	1 1/2	1 1/2-11,5	1 7/8-12	50	33	33	68	48	430	**24FMTXS**	**24FMTXSS**	**24FMTXB**	210	140
35, 38	1 1/2	1-11,5	1 7/8-12	50	33	24	67	52	310	**24-16 FTX-S**	**24-16FMTXSS**	**24-16FMTXB**	210	140
35, 38	1 1/2	1 1/4-11,5	1 7/8-12	50	33	32	67	47	359	**24-20 FTX-S**	**24-20FMTXSS**	**24-20FMTXB**	210	140
35, 38	1 1/2	2-11,5	1 7/8-12	68	33	33	73	57	720	**24-32 FTX-S**	**24-32FMTXSS**	**24-32FMTXB**	140	140
	2	2-11,5	2 1/2-12	67	45	49	79	64	858	**32 FTX-S**	**32FMTXSS**	**32FMTXB**	140	105
	2	1 1/2-11,5	2 1/2-12	68	45	38	78	63	720	**32-24 FTX-S**	**32-24FMTXSS**	**32-24FMTXB**	140	105

Les produits sont conformes à notre gamme standard de livraison.

Les versions métriques et pouces peuvent avoir des 6 pans de dimension différente.

$$\frac{\text{PN (bar)}}{10} = \text{PN (MPa)}$$

Les pressions nominales (PN) peuvent différer selon la matière: acier (S) et inox (SS).

Ces pressions sont à réduire de 35% pour les raccords en laiton.

F3MX Union mâle BSPT

Triple-Lok® cône 37° / Filetage mâle BSPT (ISO 7)

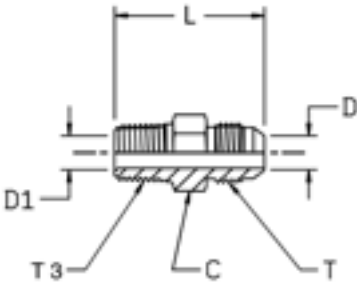

∅ ext. du tube mm	∅ ext. du tube in.	Filetage BSPT T3	Filetage UN/UNF-2A T	C mm	D mm	D1 mm	L mm	Poids (Acier) gr./pièce	Triple-Lok® Acier	Triple-Lok® Acier inox	PN (bar) S	PN (bar) SS
6	1/4	1/8-28	7/16-20	13	4	4	31	13	**4F3MXS**	**4F3MXSS**	315	315
6	1/4	1/4-19	7/16-20	14	4	4	36	25	**4-4F3MXS**	**4-4F3MXSS**	315	315
8	5/16	1/8-28	1/2-20	14	6	5	31	17	**5F3MXS**	**5F3MXSS**	315	315
8	5/16	1/4-19	1/2-20	14	6	6	36	24	**5-4F3MXS**	**5-4F3MXSS**	315	315
10	3/8	1/4-19	9/16-18	17	8	8	36	25	**6F3MXS**	**6F3MXSS**	315	315
10	3/8	3/8-19	9/16-18	19	8	8	36	37	**6-6F3MXS**	**6-6F3MXSS**	315	315
10	3/8	1/2-14	9/16-18	22	8	8	43	45	**6-8F3MXS**	**6-8F3MXSS**	315	315
12	1/2	3/8-19	3/4-16	19	10	10	39	43	**8F3MXS**	**8F3MXSS**	315	315
12	1/2	1/4-19	3/4-16	19	10	7	39	41	**8-4F3MXS**	**8-4F3MXSS**	315	315
12	1/2	1/2-14	3/4-16	22	10	10	46	71	**8-8F3MXS**	**8-8F3MXSS**	315	315
14, 15, 16	5/8	1/2-14	7/8-14	24	12	12	48	74	**10F3MXS**	**10F3MXSS**	315	315
14, 15, 16	5/8	3/8-19	7/8-14	24	12	10	43	61	**10-6F3MXS**	**10-6F3MXSS**	315	315
14, 15, 16	5/8	3/4-14	7/8-14	27	12	12	50	117	**10-12F3MXS**	**10-12F3MXSS**	160	160
18, 20	3/4	3/4-14	1 1/16-12	27	16	16	52	119	**12F3MXS**	**12F3MXSS**	160	160
18, 20	3/4	1/2-14	1 1/16-12	27	16	14	52	100	**12-8F3MXS**	**12-8F3MXSS**	315	315
18, 20	3/4	1-11	1 1/16-12	36	16	16	57	214	**12-16F3MXS**	**12-16F3MXSS**	160	160
25	1	1-11	1 5/16-12	36	22	22	58	185	**16F3MXS**	**16F3MXSS**	160	160
25	1	3/4-14	1 5/16-12	36	22	18	54	146	**16-12F3MXS**	**16-12F3MXSS**	160	160
28, 30, 32	1 1/4	1 1/4-11	1 5/8-12	46	28	28	62	309	**20F3MXS**	**20F3MXSS**	160	160
28, 30, 32	1 1/4	1-11	1 5/8-12	46	28	24	61	243	**20-16F3MXS**	**20-16F3MXSS**	160	160
35, 38	1 1/2	1 1/2-11	1 7/8-12	50	33	33	68	421	**24F3MXS**	**24F3MXSS**	160	140
35, 38	1 1/2	1 1/4-11	1 7/8-12	50	33	32	67	352	**24-20F3MXS**	**24-20F3MXSS**	160	140

Les produits sont conformes à notre gamme standard de livraison.

Les versions métriques et pouces peuvent avoir des 6 pans de dimension différente.

$$\frac{\text{PN (bar)}}{10} = \text{PN (MPa)}$$

Les pressions nominales (PN) peuvent différer selon la matière: acier (S) et inox (SS).

K

F687OMX Adapteur mâle JIC orientable métrique

Triple-Lok® femelle tournant 37° / Filetage mâle métrique – Joint torique (ISO 6149)

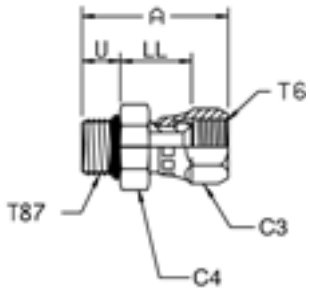

∅ ext. du tube mm	∅ ext. du tube in.	Filetage Métrique T87	Filetage UN/UNF-2B T6	A mm	LL mm	U mm	C3 mm	C4 mm	Poids (Acier) gr./pièce	Triple-Lok® Acier	Triple-Lok® Acier inox	PN (bar) S	PN (bar) SS
6	1/4	M 10×1,0	7/16-20	34	15	9	16	14	25	**4M10F687OMXS**	**4M10F687OMXSS**	500	350
6	1/4	M 12×1,5	7/16-20	38	15	11	16	17	30	**4M12F687OMXS**	**4M12F687OMXSS**	420	350
8	5/16	M 10×1,0	1/2-20	39	18	9	17	17	40	**5M10F687OMXS**	**5M10F687OMXSS**	420	350
8	5/16	M 12×1,5	1/2-20	44	17	11	17	17	64	**5M12F687OMXS**	**5M12F687OMXSS**	420	350
10	3/8	M 14×1,5	9/16-18	45	18	11	19	19	65	**6M14F687OMXS**	**6M14F687OMXSS**	350	350
10	3/8	M 16×1,5	9/16-18	46	19	12	19	22	75	**6M16F687OMXS**	**6M16F687OMXSS**	350	350
12	1/2	M 16×1,5	3/4-16	46	21	12	22	22	80	**8M16F687OMXS**	**8M16F687OMXSS**	350	350
12	1/2	M 18×1,5	3/4-16	47	21	13	22	24	90	**8M18F687OMXS**	**8M18F687OMXSS**	350	350
14, 15, 16	5/8	M 18×1,5	7/8-14	47	23	13	27	24	108	**10M18F687OMXS**	**10M18F687OMXSS**	350	350
14, 15, 16	5/8	M 22×1,5	7/8-14	49	23	13	27	27	115	**10M22F687OMXS**	**10M22F687OMXSS**	350	350
18, 20	3/4	M 22×1,5	1 1/16-12	53	25	13	32	27	183	**12M22F687OMXS**	**12M22F687OMXSS**	350	350
18, 20	3/4	M 27×2,0	1 1/16-12	54	24	16	32	32	197	**12M27F687OMXS**	**12M27F687OMXSS**	350	350
25	1	M 27×2,0	1 5/16-12	56	25	16	38	32	230	**16M27F687OMXS**	**16M27F687OMXSS**	250	280
25	1	M 33×2,0	1 5/16-12	58	27	16	38	41	250	**16M33F687OMXS**	**16M33F687OMXSS**	250	280
28, 30, 32	1 1/4	M 42×2,0	1 5/8-12	73	31	16	50	50	500	**20M42F687OMXS**	**20M42F687OMXSS**	250	210
35, 38	1 1/2	M 48×2,0	1 7/8-12	72	33	18	60	55	688	**24M48F687OMXS**	**24M48F687OMXSS**	170	140

Acier, acier inoxydable et laiton. Les raccords Triple-Lok® sont fournis en standard avec une joint NBR. Pour d'autres matières de joints, voir page K91.

Les produits sont conformes à notre gamme standard de livraison.

Les versions métriques et pouces peuvent avoir des 6 pans de dimension différente.

$$\frac{\text{PN (bar)}}{10} = \text{PN (MPa)}$$

Les pressions nominales (PN) peuvent différer selon la matière: acier (S) et inox (SS).

F65OMX Adapteur mâle JIC orientable UNF

Triple-Lok® femelle tournant 37° / Filetage mâle UN/UNF – Joint torique (ISO 11926)

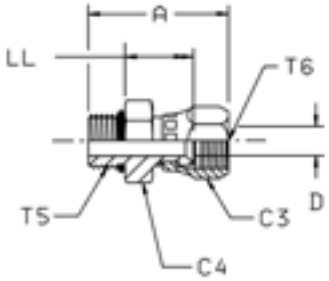

∅ ext. du tube mm	in.	Filetage UNF T5	Filetage UN/UNF-2B T6	A mm	C3 mm	C4 mm	D mm	LL mm	Poids (Acier) gr./pièce	Triple-Lok® Acier	PN (bar)
6	1/4	7/16-20	7/16-20	34	16	14	4	15	27	**4F65OMXS**	500
8	5/16	1/2-20	1/2-20	34	17	17	6	17	30	**5F65OMXS**	420
10	3/8	9/16-18	9/16-18	36	19	17	8	16	35	**6F65OMXS**	350
12	1/2	3/4-16	3/4-16	42	22	22	10	21	64	**8 F65OX-S**	350
14, 15, 16	5/8	7/8-14	7/8-14	47	27	27	12	23	112	**10 F65OX-S**	350
18, 20	3/4	1 1/16-12	1 1/16-12	52	32	32	16	24	183	**12F65OMXS**	350
25	1	1 5/16-12	1 5/16-12	55	38	41	22	27	234	**16F65OMXS**	250
28, 30, 32	1 1/4	1 5/8-12	1 5/8-12	63	50	50	28	32	500	**20 F65OX-S**	250

Acier, acier inoxydable et laiton. Les raccords Triple-Lok® sont fournis en standard avec une joint NBR. Pour d'autres matières de joints, voir page K91.

Les produits sont conformes à notre gamme standard de livraison.

Les versions métriques et pouces peuvent avoir des 6 pans de dimension différente.

$\frac{\text{PN (bar)}}{10} = \text{PN (MPa)}$

K

F642EDMX Adapteur mâle JIC orientable BSPP

Triple-Lok® femelle tournant 37° / Filetage mâle BSPP – Etanchéité ED (ISO 1179)

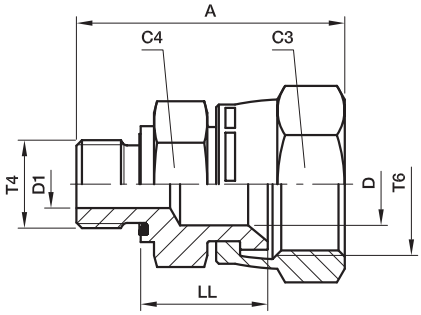

∅ ext. du tube mm	in.	Filetage BSPP T4	Filetage UN/UNF-2B T6	A mm	C3 mm	C4 mm	D mm	D1 mm	LL mm	Poids (Acier) gr./pièce	Triple-Lok® Acier	Triple-Lok® Acier inox	PN (bar) S	SS
6	1/4	1/8-28	7/16-20	32	16	14	4	4	15	30	**4F642EDMXS**	**4F642EDMXSS**	500	350
6	1/4	1/4-19	7/16-20	37	16	19	4	4	16	30	**4-4F642EDMXS**	**4-4F642EDMXSS**	420	350
8	5/16	1/8-28	1/2-20	34	17	14	6	4	17	28	**5F642EDMXS**	**5F642EDMXSS**	420	350
8	5/16	1/4-19	1/2-20	39	17	19	6	6	18	37	**5-4F642EDMXS**	**5-4F642EDMXSS**	420	350
10	3/8	1/4-19	9/16-18	40	19	19	8	6	18	41	**6F642EDMXS**	**6F642EDMXSS**	350	350
10	3/8	3/8-19	9/16-18	40	19	22	8	8	19	57	**6-6F642EDMXS**	**6-6F642EDMXSS**	350	350
12	1/2	3/8-19	3/4-16	44	22	22	10	9	21	62	**8F642EDMXS**	**8F642EDMXSS**	350	350
12	1/2	1/4-19	3/4-16	44	22	19	10	6	21	60	**8-4F642EDMXS**	**8-4F642EDMXSS**	350	350
12	1/2	1/2-14	3/4-16	48	22	27	10	10	23	75	**8-8F642EDMXS**	**8-8F642EDMXSS**	350	350
14, 15, 16	5/8	1/2-14	7/8-14	50	27	27	12	12	23	127	**10F642EDMXS**	**10F642EDMXSS**	350	350
14, 15, 16	5/8	3/8-19	7/8-14	48	27	22	12	9	23	84	**10-6F642EDMXS**	**10-6F642EDMXSS**	350	350
18, 20	3/4	3/4-14	1 1/16-12	55	32	32	16	16	24	183	**12F642EDMXS**	**12F642EDMXSS**	350	350
18, 20	3/4	1/2-14	1 1/16-12	53	32	27	16	14	25	170	**12-8F642EDMXS**	**12-8F642EDMXSS**	350	350
25	1	1-11	1 5/16-12	61	38	41	22	22	27	296	**16F642EDMXS**	**16F642EDMXSS**	250	250
25	1	3/4-14	1 5/16-12	59	38	36	22	18	27	254	**16-12F642EDMXS**	**16-12F642EDMXSS**	250	250
28, 30, 33	1 1/4	1 1/4-11	1 5/8-12	68	50	50	28	28	32	500	**20F642EDMXS**	**20F642EDMXSS**	250	210
28, 30, 32	1 1/4	1-11	1 5/8-12	70	50	41	28	23	36	440	**20-16F642EDMXS**	**20-16F642EDMXSS**	250	210
35, 38	1 1/2	1 1/2-11	1 7/8-12	77	60	55	33	33	36	739	**24F642EDMXS**	**24F642EDMXSS**	170	140
35, 38	1 1/2	1 1/4-11	1 7/8-12	72	60	50	33	30	33	627	**24-20F642EDMXS**	**24-20F642EDMXSS**	170	140

Acier, acier inoxydable et laiton. Les raccords Triple-Lok® sont fournis en standard avec une joint NBR. Pour d'autres matières de joints, voir page K91.

Les produits sont conformes à notre gamme standard de livraison.

Les versions métriques et pouces peuvent avoir des 6 pans de dimension différente.

$$\frac{\text{PN (bar)}}{10} = \text{PN (MPa)}$$

Les pressions nominales (PN) peuvent différer selon la matière: acier (S) et inox (SS).

F64OMX Adapteur mâle JIC orientable BSPP

Triple-Lok® femelle tournant 37° /
Filetage mâle BSPP – Joint torique + bague de retenue (ISO 1179)

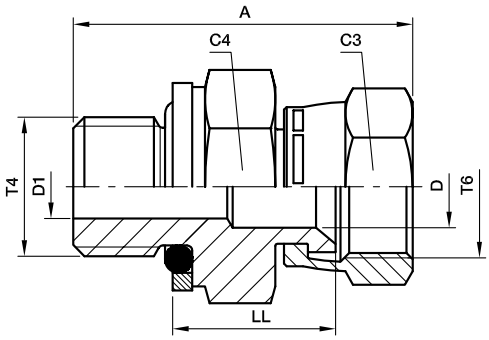

∅ ext. du tube mm	∅ ext. du tube in.	Filetage BSPP T4	Filetage UN/UNF-2B T6	A mm	C3 mm	C4 mm	D mm	D1 mm	LL mm	Poids (Acier) gr./pièce	Triple-Lok® Acier	Triple-Lok® Acier inox	PN (bar) S	PN (bar) SS
6	1/4	1/8-28	7/16-20	32	16	17	4	4	17	30	**4F64OMXS**	**4F64OMXSS**	350	350
6	1/4	1/4-19	7/16-20	34	16	19	4	4	16	30	**4-4F64OMXS**	**4-4F64OMXSS**	350	350
8	5/16	1/8-28	1/2-20	32	17	17	6	4	17	28	**5F64OMXS**	**5F64OMXSS**	350	350
8	5/16	1/4-19	1/2-20	36	17	19	6	6	18	37	**5-4F64OMXS**	**5-4F64OMXSS**	350	350
10	3/8	1/4-19	9/16-18	37	19	19	8	6	18	41	**6F64OMXS**	**6F64OMXSS**	350	350
10	3/8	3/8-19	9/16-18	38	19	22	8	8	19	57	**6-6F64OMXS**	**6-6F64OMXSS**	350	350
12	1/2	3/8-19	3/4-16	41	22	22	10	10	21	62	**8F64OMXS**	**8F64OMXSS**	350	350
12	1/2	1/4-19	3/4-16	40	22	19	10	6	20	57	**8-4F64OMXS**	**8-4F64OMXSS**	350	350
12	1/2	1/2-14	3/4-16	46	22	30	10	10	21	75	**8-8F64OMXS**	**8-8F64OMXSS**	350	350
14, 15, 16	5/8	1/2-14	7/8-14	49	27	30	12	12	24	127	**10F64OMXS**	**10F64OMXSS**	350	350
14, 15, 16	5/8	3/8-19	7/8-14	44	27	22	12	9	22	84	**10-6F64OMXS**	**10-6F64OMXSS**	350	350
18, 20	3/4	3/4-14	1 1/16-12	52	32	36	16	16	26	183	**12F64OMXS**	**12F64OMXSS**	280	280
18, 20	3/4	1/2-14	1 1/16-12	50	32	30	16	12	24	169	**12-8F64OMXS**	**12-8F64OMXSS**	350	350
25	1	1-11	1 5/16-12	59	38	46	22	22	28	296	**16F64OMXS**	**16F64OMXSS**	250	250
25	1	3/4-14	1 5/16-12	54	38	36	22	16	27	253	**16-12F64OMXS**	**16-12F64OMXSS**	250	250
28, 30, 32	1 1/4	1 1/4-11	1 5/8-12	64	50	50	28	28	32	500	**20F64OMXS**	**20F64OMXSS**	250	175
28, 30, 32	1 1/4	1-11	1 5/8-12	62	50	46	28	22	31	420	**20-16F64OMXS**	**20-16F64OMXSS**	250	175
35, 38	1 1/2	1 1/2-11	1 7/8-12	71	60	55	33	33	36	739	**24F64OMXS**	**24F64OMXSS**	170	140
35, 38	1 1/2	1 1/4-11	1 7/8-12	70	60	50	33	28	35	627	**24-20F64OMXS**	**24-20F64OMXSS**	170	140

Acier, acier inoxydable et laiton. Les raccords Triple-Lok® sont fournis en standard avec une joint NBR. Pour d'autres matières de joints, voir page K91.

Les produits sont conformes à notre gamme standard de livraison.

Les versions métriques et pouces peuvent avoir des 6 pans de dimension différente.

$$\frac{\text{PN (bar)}}{10} = \text{PN (MPa)}$$

Les pressions nominales (PN) peuvent différer selon la matière: acier (S) et inox (SS).

F682EDMX Adapteur mâle JIC orientable métrique

Triple-Lok® femelle tournant 37° / Filetage mâle métrique – Etanchéité ED (ISO 9974)

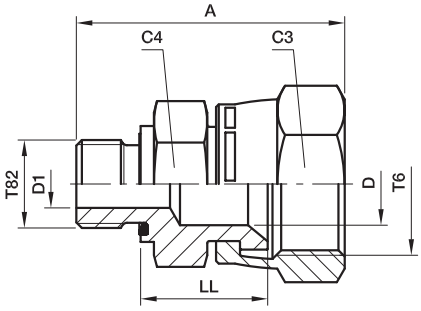

∅ ext. du tube mm	in.	Filetage Métrique T82	Filetage UN/UNF-2B T6	A mm	C4 mm	C3 mm	D mm	D1 mm	LL mm	Poids (Acier) gr./pièce	Triple-Lok® Acier	Triple-Lok® Acier inox	PN (bar) S	SS
6	1/4	M 10×1,0	7/16-20	32	14	16	4	4	15	28	**4M10F682EDMXS**	**4M10F682EDMXSS**	500	350
8	5/16	M 12×1,5	1/2-20	38	17	17	6	6	17	32	**5M12F682EDMXS**	**5M12F682EDMXSS**	420	350
10	3/8	M 14×1,5	9/16-18	40	19	19	8	7	18	42	**6M14F682EDMXS**	**6M14F682EDMXSS**	350	350
12	1/2	M 16×1,5	3/4-16	44	22	22	10	9	21	62	**8M16F682EDMXS**	**8M16F682EDMXSS**	350	350
12	1/2	M 18×1,5	3/4-16	44	24	22	10	11	21	70	**8M18F682EDMXS**	**8M18F682EDMXSS**	350	350
14, 15, 16	5/8	M 18×1,5	7/8-14	48	24	27	12	11	23	125	**10M18F682EDMXS**	**10M18F682EDMXSS**	350	350
14, 15, 16	5/8	M 22×1,5	7/8-14	50	27	27	12	14	23	155	**10M22F682EDMXS**	**10M22F682EDMXSS**	350	350
18, 20	3/4	M 22×1,5	1 1/16-12	53	27	32	16	14	25	160	**12M22F682EDMXS**	**12M22F682EDMXSS**	350	350
18, 20	3/4	M 27×2,0	1 1/16-12	55	32	32	16	16	24	172	**12M27F682EDMXS**	**12M27F682EDMXSS**	350	350
25	1	M 33×2,0	1 5/16-12	61	41	38	22	23	27	259	**16M33F682EDMXS**	**16M33F682EDMXSS**	250	250
28, 30, 32	1 1/4	M 42×2,0	1 5/8-12	68	50	50	28	30	32	484	**20M42F682EDMXS**	**20M42F682EDMXSS**	250	210

Acier, acier inoxydable et laiton. Les raccords Triple-Lok® sont fournis en standard avec une joint NBR. Pour d'autres matières de joints, voir page K91.

Les produits sont conformes à notre gamme standard de livraison.

Les versions métriques et pouces peuvent avoir des 6 pans de dimension différente.

$$\frac{\text{PN (bar)}}{10} = \text{PN (MPa)}$$

Les pressions nominales (PN) peuvent différer selon la matière: acier (S) et inox (SS).

F68OMX Adapteur mâle JIC orientable métrique

Triple-Lok® femelle tournant 37° / Filetage mâle métrique – Joint torique + bague de retenue

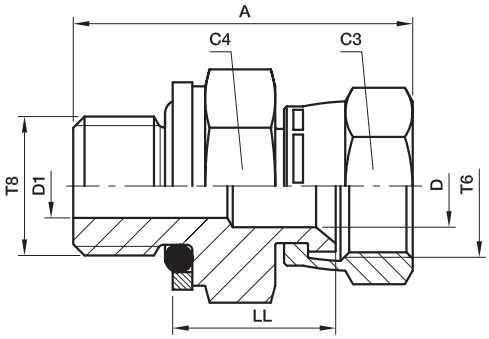

∅ ext. du tube mm	in.	Filetage Métrique T8	Filetage UN/UNF-2B T6	A mm	C3 mm	C4 mm	D mm	D1 mm	LL mm	Poids (Acier) gr./pièce	Triple-Lok® Acier	PN (bar)
6	1/4	M 10×1,0	7/16-20	34	16	14	4	4	16	28	**4M10F68OMXS**	350
8	5/16	M 12×1,5	1/2-20	38	17	17	6	6	18	32	**5M12F68OMXS**	420
10	3/8	M 14×1,5	9/16-18	39	19	19	8	8	20	42	**6M14F68OMXS**	350
12	1/2	M 16×1,5	3/4-16	42	22	22	10	8	22	62	**8M16F68OMXS**	350
12	1/2	M 18×1,5	3/4-16	44	22	24	10	10	23	62	**8M18F68OMXS**	250
14, 15, 16	5/8	M 18×1,5	7/8-14	47	27	24	12	11	25	127	**10M18F68OMXS**	250
14, 15, 16	5/8	M 22×1,5	7/8-14	48	27	27	12	12	24	155	**10M22F68OMXS**	250
18, 20	3/4	M 27×2,0	1 1/16-12	52	32	32	16	16	26	172	**12M27F68OMXS**	210
25	1	M 33×2,0	1 5/16-12	57	38	41	22	22	29	259	**16M33F68OMXS**	210
28, 30, 32	1 1/4	M 42×2,0	1 5/8-12	62	50	50	28	28	33	484	**20M42F68OMXS**	210

Acier, acier inoxydable et laiton. Les raccords Triple-Lok® sont fournis en standard avec une joint NBR. Pour d'autres matières de joints, voir page K91.

Les produits sont conformes à notre gamme standard de livraison.

Les versions métriques et pouces peuvent avoir des 6 pans de dimension différente.

$\frac{\text{PN (bar)}}{10} = \text{PN (MPa)}$

K

F6MX Adapteur mâle JIC orientable NPT

Triple-Lok® femelle tournant 37° / Filetage mâle NPT* (SAE J476)
*Acier inoxydable = Filetage NPT pour éviter le grippage

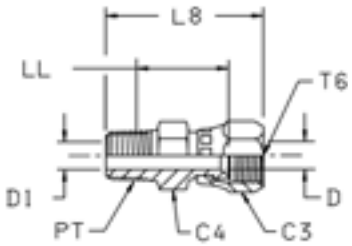

∅ ext. du tube mm	∅ ext. du tube in.	Filetage NPT/NPTF PT	Filetage UN/UNF-2B T6	C3 mm	C4 mm	D mm	D1 mm	L8 mm	LL mm	Poids (Acier) gr./pièce	Triple-Lok® Acier	Triple-Lok® Acier inox	PN (bar) S	PN (bar) SS
6	1/4	1/8-27	7/16-20	14	14	4	4	29	16	18	**4 F6X-S**	**4F6MXSS**	420	350
6	1/4	1/4-18	7/16-20	14	14	4	4	39	22	19	**4-4 F6X-S**	**4-4F6MXSS**	420	350
8	5/16	1/8-27	1/2-20	17	14	6	5	35	16	26	**5F6MXS**	**5F6MXSS**	420	350
8	5/16	1/4-18	1/2-20	16	16	6	7	40	22	37	**5-4 F6X-S**	**5-4F6MXSS**	420	350
10	3/8	1/4-18	9/16-18	17	17	8	8	40	24	30	**6 F6X-S**	**6F6MXSS**	350	350
10	3/8	3/8-18	9/16-18	17	19	7	7	40	24	48	**6-6 F6X-S**	**6-6F6MXSS**	350	350
12	1/2	3/8-18	3/4-16	22	22	10	10	43	24	50	**8 F6X-S**	**8F6MXSS**	350	350
12	1/2	1/4-18	3/4-16	22	19	10	7	44	27	46	**8-4F6MXS**	**8-4F6MXSS**	350	350
12	1/2	1/2-14	3/4-16	22	22	10	10	50	28	69	**8-8F6MXS**	**8-8F6MXSS**	350	350
14, 15, 16	5/8	1/2-14	7/8-14	25	25	12	12	52	27	75	**10 F6X-S**	**10F6MXSS**	350	350
14, 15, 16	5/8	3/8-18	7/8-14	27	22	12	10	47	25	67	**10-6F6MXS**	**10-6F6MXSS**	350	350
18, 20	3/4	3/4-14	1 1/16-12	32	27	16	16	55	29	125	**12 F6X-S**	**12F6MXSS**	350	350
18, 20	3/4	1/2-14	1 1/16-12	32	27	16	14	55	30	124	**12-8 F6X-S**	**12-8F6MXSS**	350	350
25	1	1-11,5	1 5/16-12	38	36	22	22	64	48	204	**16 F6X-S**	**16F6MXSS**	250	250
25	1	3/4-14	1 5/16-12	38	32	22	18	59	31	169	**16-12 F6X-S**	**16-12F6MXSS**	250	250
28, 30, 32	1 1/4	1 1/4-11,5	1 5/8-12	50	46	28	28	70	38	496	**20 F6X-S**	**20F6MXSS**	210	210
35, 38	1 1/2	1 1/2-11,5	1 7/8-12	58	58	34	34	78	43	750	**24 F6X-S**	**24F6MXSS**	170	170

Les produits sont conformes à notre gamme standard de livraison.

Les versions métriques et pouces peuvent avoir des 6 pans de dimension différente.

$$\frac{\text{PN (bar)}}{10} = \text{PN (MPa)}$$

Les pressions nominales (PN) peuvent différer selon la matière: acier (S) et inox (SS).

F63MX Adapteur mâle JIC orientable BSPT

Triple-Lok® femelle tournant 37° / Filetage mâle BSPT (ISO 7)

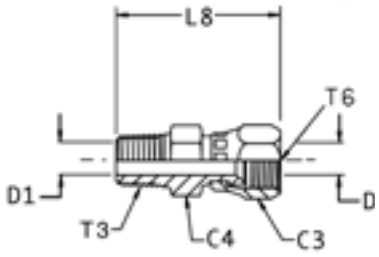

∅ ext. du tube mm	∅ ext. du tube in.	Filetage BSPT T3	Filetage UN/UNF-2B T6	C3 mm	C4 mm	D mm	D1 mm	L8 mm	Poids (Acier) gr./pièce	Triple-Lok® Acier	Triple-Lok® Acier inox	PN (bar) S	PN (bar) SS
6	1/4	1/8-28	7/16-20	16	13	4	4	34	18	**4F63MXS**	**4F63MXSS**	315	315
6	1/4	1/4-19	7/16-20	16	14	4	4	38	19	**4-4F63MXS**	**4-4F63MXSS**	315	315
8	5/16	1/4-19	1/2-20	17	14	6	6	39	37	**5-4F63MXS**	**5-4F63MXSS**	315	315
10	3/8	1/4-19	9/16-18	19	14	8	8	40	30	**6F63MXS**	**6F63MXSS**	315	315
10	3/8	3/8-19	9/16-18	19	19	8	8	41	48	**6-6F63MXS**	**6-6F63MXSS**	315	315
12	1/2	3/8-19	3/4-16	22	19	10	10	43	50	**8F63MXS**	**8F63MXSS**	315	315
12	1/2	1/4-19	3/4-16	22	19	10	7	41	46	**8-4F63MXS**	**8-4F63MXSS**	315	315
14, 15, 16	5/8	1/2-14	7/8-14	27	22	12	12	51	75	**10F63MXS**	**10F63MXSS**	315	315
14, 15, 16	5/8	3/8-19	7/8-14	27	22	12	10	46	67	**10-6F63MXS**	**10-6F63MXSS**	315	315
18, 20	3/4	3/4-14	1 1/16-12	32	30	16	16	55	125	**12F63MXS**	**12F63MXSS**	160	160
18, 20	3/4	1/2-14	1 1/16-12	32	27	16	14	55	120	**12-8F63MXS**	**12-8F63MXSS**	315	315
25	1	1-11	1 5/16-12	38	36	22	22	64	204	**16F63MXS**	**16F63MXSS**	160	160
25	1	3/4-14	1 5/16-12	38	32	22	18	59	165	**16-12F63MXS**	**16-12F63MXSS**	160	160
28, 30, 32	1 1/4	1 1/4-11	1 5/8-12	50	46	28	28	69	496	**20F63MXS**	**20F63MXSS**	160	160

Les produits sont conformes à notre gamme standard de livraison.

Les versions métriques et pouces peuvent avoir des 6 pans de dimension différente.

$$\frac{\text{PN (bar)}}{10} = \text{PN (MPa)}$$

Les pressions nominales (PN) peuvent différer selon la matière: acier (S) et inox (SS).

K

C87OMX Coude mâle à 90° métrique

Triple-Lok® cône 37° /
Filetage métrique – Joint torique (ISO 6149)

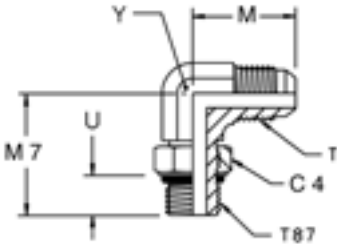

∅ ext. du tube mm	∅ ext. du tube in.	Filetage Métrique T87	Filetage UN/UNF-2A T	C4 mm	M mm	M7 mm	U mm	Y mm	Poids (Acier) gr./pièce	Triple-Lok® Acier	Triple-Lok® Acier inox	PN (bar) S	PN (bar) SS
6	1/4	M 10×1,0	7/16-20	14	23	27	9	11	17	**4M10C87OMXS**	**4M10C87OMXSS**	420	350
6	1/4	M 12×1,5	7/16-20	17	24	31	11	13	20	**4M12C87OMXS**	**4M12C87OMXSS**	420	350
8	5/16	M 10×1,0	1/2-20	14	24	26	9	13	22	**5M10C87OMXS**	**5M10C87OMXSS**	420	350
8	5/16	M 12×1,5	1/2-20	17	24	31	11	13	25	**5M12C87OMXS**	**5M12C87OMXSS**	420	350
10	3/8	M 14×1,5	9/16-18	19	27	34	11	14	31	**6M14C87OMXS**	**6M14C87OMXSS**	420	350
10	3/8	M 16×1,5	9/16-18	22	29	38	12	19	55	**6M16C87OMXS**	**6M16C87OMXSS**	350	350
10	1/2	M 16×1,5	3/4-16	22	32	38	12	19	65	**8M16C87OMXS**	**8M16C87OMXSS**	350	350
12	1/2	M 18×1,5	3/4-16	24	32	38	13	19	66	**8M18C87OMXS**	**8M18C87OMXSS**	350	350
14, 15, 16	5/8	M 18×1,5	7/8-14	24	37	42	13	22	99	**10M18C87OMXS**	**10M18C87OMXSS**	350	350
14, 15, 16	5/8	M 22×1,5	7/8-14	27	37	43	13	22	99	**10M22C87OMXS**	**10M22C87OMXSS**	350	350
18, 20	3/4	M 22×1,5	1 1/16-12	27	42	45	13	27	164	**12M22C87OMXS**	**12M22C87OMXSS**	350	350
18, 20	3/4	M 27×2,0	1 1/16-12	32	42	50	16	27	173	**12M27C87OMXS**	**12M27C87OMXSS**	350	350
25	1	M 27×2,0	1 5/16-12	32	46	53	16	33	287	**16M27C87OMXS**	**16M27C87OMXSS**	280	280
25	1	M 33×2,0	1 5/16-12	41	46	53	16	33	287	**16M33C87OMXS**	**16M33C87OMXSS**	280	280
28, 30, 32	1 1/4	M 42×2,0	1 5/8-12	50	52	58	16	41	575	**20M42C87OMXS**	**20M42C87OMXSS**	210	210
35, 38	1 1/2	M 48×2,0	1 7/8-12	55	59	64	17	48	874	**24M48C87OMXS**	**24M48C87OMXSS**	140	140

Acier, acier inoxydable et laiton. Les raccords Triple-Lok® sont fournis en standard avec une joint NBR. Pour d'autres matières de joints, voir page K91.

Les produits sont conformes à notre gamme standard de livraison.

Les versions métriques et pouces peuvent avoir des 6 pans de dimension différente.

$$\frac{\text{PN (bar)}}{10} = \text{PN (MPa)}$$

Les pressions nominales (PN) peuvent différer selon la matière: acier (S) et inox (SS).

C5OMX Coude mâle 90° cylindrique UNF

Triple-Lok® cône 37° /
Filetage ajustable UN/UNF – Joint torique (ISO 11926)
SAE 070220 MS51527

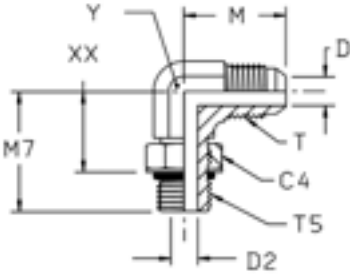

∅ ext. du tube mm	in.	Filetage UN/UNF-2A T5	Filetage UN/UNF-2A T	C4 mm	D mm	D2 mm	M mm	M7 mm	XX mm	Y mm	Poids (Acier) gr./pièce	Triple-Lok® Acier	Triple-Lok® Acier inox	PN (bar) S	PN (bar) SS
	1/8	5/16-24	5/16-24	11	2	2	20	24	15	11	25	**2 C5OX-S**		350	—
	3/16	3/8-24	3/8-24	13	3	3	21	24	16	11	30	**3 C5OX-S**		350	—
6	1/4	7/16-20	7/16-20	14	4	4	23	26	16	11	37	**4C5OMXS**	**4C5OMXSS**	420	350
6	1/4	9/16-18	7/16-20	17	4	8	27	32	21	14	43	**4-6 C5OX-S**	**4-6C5OMXSS**	420	350
8	5/16	1/2-20	1/2-20	17	6	6	24	29	18	13	47	**5C5OMXS**	**5C5OMXSS**	420	350
8	5/16	7/16-20	1/2-20	14	6	5	24	29	19	14	55	**5-4 C5OX-S**	**5-4C5OMXSS**	420	350
8	5/16	9/16-18	1/2-20	17	6	8	24	32	20	14	62	**5-6 C5OX-S**	**5-6C5OMXSS**	420	350
10	3/8	9/16-18	9/16-18	17	8	8	27	32	21	14	63	**6C5OMXS**	**6C5OMXSS**	420	350
10	3/8	7/16-20	9/16-18	14	8	4	27	30	20	14	99	**6-4 C5OX-S**	**6-4C5OMXSS**	420	350
10	3/8	1/2-20	9/16-18	16	8	6	27	30	18	14	99	**6-5 C5OX-S**	**6-5C5OMXSS**	420	350
10	3/8	3/4-16	9/16-18	22	8	10	29	37	24	19	125	**6-8C5OMXS**	**6-8C5OMXSS**	420	350
10	3/8	7/8-14	9/16-18	25	8	12	31	43	32	22	145	**6-10 C5OX-S**	**6-10C5OMXSS**	350	350
12	1/2	3/4-16	3/4-16	22	10	10	32	37	24	19	160	**8C5OMXS**	**8C5OMXSS**	420	350
12	1/2	7/16-20	3/4-16	14	10	5	32	32	22	19	150	**8-4 C5OX-S**	**8-4C5OMXSS**	420	350
12	1/2	9/16-18	3/4-16	17	10	8	32	34	23	19	130	**8-6 C5OX-S**	**8-6C5OMXSS**	420	350
12	1/2	7/8-14	3/4-16	27	10	13	34	43	29	22	180	**8-10C5OMXS**	**8-10C5OMXSS**	350	350
12	1/2	1 1/16-12	3/4-16	32	10	16	36	49	33	27	210	**8-12C5OMXS**	**8-12C5OMXSS**	350	350
12	1/2	1 5/16-12	3/4-16	41	10	22	39	52	36	33	380	**8-16 C5OX-S**	**8-16C5OMXSS**	280	280
14, 15, 16	5/8	7/8-14	7/8-14	27	12	13	37	43	29	22	186	**10C5OMXS**	**10C5OMXSS**	350	350
14, 15, 16	5/8	9/16-18	7/8-14	18	13	8	37	36	25	22	130	**10-6 C5OX-S**	**10-6C5OMXSS**	350	350
14, 15, 16	5/8	3/4-16	7/8-14	22	12	10	37	39	27	22	157	**10-8 C5OX-S**	**10-8C5OMXSS**	350	350
14, 15, 16	5/8	1 1/16-12	7/8-14	32	12	16	39	49	33	27	331	**10-12 C5OX-S**	**10-12C5OMXSS**	350	350
14, 15, 16	5/8	1 5/16-12	7/8-14	41	13	22	42	52	36	33	400	**10-16 C5OX-S**	**10-16C5OMXSS**	280	280
18, 20	3/4	1 1/16-12	1 1/16-12	32	16	16	42	49	33	27	301	**12C5OMXS**	**12C5OMXSS**	350	350
18, 20	3/4	3/4-16	1 1/16-12	22	16	10	42	41	30	27	297	**12-8 C5OX-S**	**12-8C5OMXSS**	350	350
18, 20	3/4	7/8-14	1 1/16-12	27	16	13	42	45	31	27	297	**12-10C5OMXS**	**12-10C5OMXSS**	350	350
18, 20	3/4	1 3/16-12	1 1/16-12	35	16	18	45	51	34	33	350	**12-14 C5OX-S**		280	—
18, 20	3/4	1 5/16-12	1 1/16-12	38	16	22	46	52	36	33	421	**12-16 C5OX-S**	**12-16C5OMXSS**	280	280
22	7/8	1 3/16-12	1 3/16-12	35	18	18	44	51	34	33	417	**14 C5OX-S**		280	—
25	1	1 5/16-12	1 5/16-12	41	22	22	46	52	36	33	426	**16C5OMXS**	**16C5OMXSS**	280	280
25	1	1 1/16-12	1 5/16-12	32	22	16	46	52	36	33	418	**16-12 C5OX-S**	**16-12C5OMXSS**	280	280
25	1	1 3/16-12	1 5/16-12	35	22	18	46	53	36	33	450	**16-14 C5OX-S**		280	—
25	1	1 5/8-12	1 5/16-12	48	22	28	51	57	41	41	546	**16-20 C5OX-S**	**16-20C5OMXSS**	280	210
25	1	1 7/8-12	1 5/16-12	55	22	34	55	61	44	48	600	**16-24 C5OX-S**	**16-24C5OMXSS**	210	210
28, 30, 32	1 1/4	1 5/8-12	1 5/8-12	50	28	28	52	57	41	41	674	**20 C5OX-S**	**20C5OMXSS**	280	210
28, 30, 32	1 1/4	1 5/16-12	1 5/8-12	41	28	22	52	57	41	41	650	**20-16 C5OX-S**	**20-16C5OMXSS**	280	280
28, 30, 32	1 1/4	1 7/8-12	1 5/8-12	55	28	34	56	61	44	48	920	**20-24 C5OX-S**	**20-24C5OMXSS**	210	210
35, 38	1 1/2	1 7/8-12	1 7/8-12	55	33	33	59	61	44	48	917	**24 C5OX-S**	**24C5OMXSS**	210	140
35, 38	1 1/2	1 5/8-12	1 7/8-12	48	34	28	59	61	44	48	920	**24-20 C5OX-S**	**24-20C5OMXSS**	210	140

Acier, acier inoxydable et laiton. Les raccords Triple-Lok® sont fournis en standard avec une joint NBR. Pour d'autres matières de joints, voir page K91.

Les produits sont conformes à notre gamme standard de livraison.

Les versions métriques et pouces peuvent avoir des 6 pans de dimension différente.

$$\frac{\text{PN (bar)}}{10} = \text{PN (MPa)}$$

Les pressions nominales (PN) peuvent différer selon la matière: acier (S) et inox (SS).

CC5OX Coude mâle 90° rallongé UNF

Triple-Lok® cône 37° / Filetage mâle UNF – Joint torique (ISO 11926)

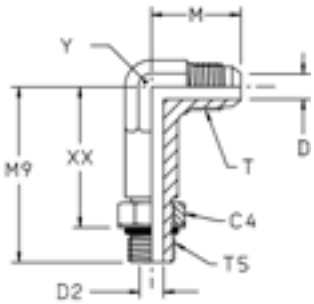

∅ ext. du tube mm	in.	Filetage UN/UNF-2A T5	Filetage UN/UNF-2A T	C4 mm	D mm	D2 mm	M mm	M9 mm	XX mm	Y mm	Poids (Acier) gr./pièce	Triple-Lok® Acier	PN (bar)
6	1/4	7/16-20	7/16-20	14	4	4	25	44	34	14	44	**4 CC5OX-S**	420
10	3/8	9/16-18	9/16-18	18	8	8	27	53	42	14	51	**6 CC5OX-S**	420
12	1/2	3/4-16	3/4-16	22	10	10	32	64	51	22	146	**8 CC5OX-S**	420
14, 15, 16	5/8	7/8-14	7/8-14	25	12	12	37	73	59	22	169	**10 CC5OX-S**	350
18, 20	3/4	1 1/16-12	1 1/16-12	32	16	16	42	85	68	27	291	**12 CC5OX-S**	350
25	1	1 5/16-12	1 5/16-12	38	21	21	46	95	78	33	481	**16 CC5OX-S**	280

Acier, acier inoxydable et laiton. Les raccords Triple-Lok® sont fournis en standard avec une joint NBR. Pour d'autres matières de joints, voir page K91.

Les produits sont conformes à notre gamme standard de livraison.

Les versions métriques et pouces peuvent avoir des 6 pans de dimension différente.

$$\frac{\text{PN (bar)}}{10} = \text{PN (MPa)}$$

C4OMX Coude mâle à 90° BSPP

Triple-Lok® cône 37° /
Filetage BSPP – Joint torique + bague de retenue (ISO 1179)

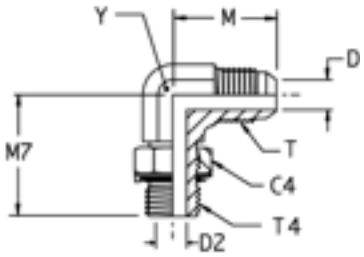

∅ ext. du tube mm	in.	Filetage BSPP T4	Filetage UN/UNF-2A T	C4 mm	D mm	D2 mm	M mm	M7 mm	Y mm	Poids (Acier) gr./pièce	Triple-Lok® Acier	Triple-Lok® Acier inox	PN (bar) S	SS
6	1/4	1/8-28	7/16-20	14	4	4	23	27	11	37	**4C4OMXS**	**4C4OMXSS**	250	250
6	1/4	1/4-19	7/16-20	19	4	8	27	32	14	43	**4-4C4OMXS**	**4-4C4OMXSS**	250	200
6	1/4	3/8-19	7/16-20	22	4	10	29	37	19	50	**4-6C4OMXS**	**4-6C4OMXSS**	250	200
8	5/16	1/8-28	1/2-20	14	6	4	24	27	13	47	**5C4OMXS**	**5C4OMXSS**	250	250
8	5/16	1/4-19	1/2-20	19	6	8	27	32	14	55	**5-4C4OMXS**	**5-4C4OMXSS**	250	200
8	5/16	3/8-19	1/2-20	22	6	10	29	37	19	57	**5-6C4OMXS**	**5-6C4OMXSS**	250	200
10	3/8	1/4-19	9/16-18	19	8	8	27	32	14	61	**6C4OMXS**	**6C4OMXSS**	250	200
10	3/8	1/8-28	9/16-18	14	8	4	27	28	14	52	**6-2C4OMXS**	**6-2C4OMXSS**	250	200
10	3/8	3/8-19	9/16-18	22	8	10	29	37	19	95	**6-6C4OMXS**	**6-6C4OMXSS**	250	200
10	3/8	1/2-14	9/16-18	27	8	12	31	43	22	80	**6-8C4OMXS**	**6-8C4OMXSS**	250	200
12	1/2	3/8-19	3/4-16	22	10	10	32	37	19	102	**8C4OMXS**	**8C4OMXSS**	250	200
12	1/2	1/4-19	3/4-16	19	10	8	32	37	19	91	**8-4C4OMXS**	**8-4C4OMXSS**	250	200
12	1/2	1/2-14	3/4-16	27	10	12	34	43	22	155	**8-8C4OMXS**	**8-8C4OMXSS**	250	200
12	1/2	3/4-14	3/4-16	36	10	16	36	50	27	205	**8-12C4OMXS**	**8-12C4OMXSS**	250	200
14, 15,16	5/8	1/2-14	7/8-14	27	12	12	37	43	22	164	**10C4OMXS**	**10C4OMXSS**	250	200
14, 15,16	5/8	3/8-19	7/8-14	22	12	10	37	36	22	190	**10-6C4OMXS**	**10-6C4OMXSS**	250	200
14, 15,16	5/8	3/4-14	7/8-14	36	12	16	39	50	27	217	**10-12C4OMXS**	**10-12C4OMXSS**	250	200
18, 20	3/4	3/4-14	1 1/16-12	36	16	16	42	50	27	295	**12C4OMXS**	**12C4OMXSS**	250	200
18, 20	3/4	1/2-14	1 1/16-12	27	16	12	42	50	27	245	**12-8C4OMXS**	**12-8C4OMXSS**	250	200
18, 20	3/4	1-11	1 1/16-12	41	16	22	45	52	33	317	**12-16C4OMXS**	**12-16C4OMXSS**	250	200
25	1	1-11	1 5/16-12	41	22	22	46	52	33	425	**16C4OMXS**	**16C4OMXSS**	250	200
25	1	3/4-14	1 5/16-12	36	22	16	46	47	33	405	**16-12C4OMXS**	**16-12C40MXSS**	250	200
28, 30, 32	1 1/4	1 1/4-11	1 5/8-12	50	28	28	52	57	41	697	**20C4OMXS**	**20C4OMXSS**	210	160
28, 30, 32	1 1/4	1-11	1 5/8-12	41	28	22	52	57	41	650	**20-16C4OMXS**	**20-16C4OMXSS**	250	160
35, 38	1 1/2	1 1/2-11	1 7/8-12	55	33	33	59	61	48	953	**24C4OMXS**	**24C4OMXSS**	140	140
35, 38	1 1/2	1 1/4-11	1 7/8-12	50	33	28	59	61	48	964	**24-20C4OMXS**	**24-20C4OMXSS**	210	140

Acier, acier inoxydable et laiton. Les raccords Triple-Lok® sont fournis en standard avec une joint NBR. Pour d'autres matières de joints, voir page K91.

Les produits sont conformes à notre gamme standard de livraison.

Les versions métriques et pouces peuvent avoir des 6 pans de dimension différente.

$$\frac{\text{PN (bar)}}{10} = \text{PN (MPa)}$$

Les pressions nominales (PN) peuvent différer selon la matière: acier (S) et inox (SS).

K

C8OMX Coude mâle à 90° métrique

Triple-Lok® cône 37° / Filetage mâle métrique – Joint torique + bague de retenue

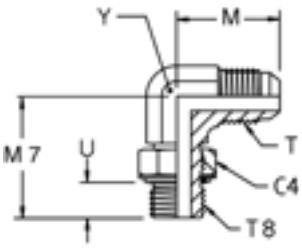

∅ ext. du tube mm	in.	Filetage Métrique T8	Filetage UN/UNF-2A T	M mm	Y mm	U mm	C4 mm	M7 mm	Poids (Acier) gr./pièce	Triple-Lok® Acier	PN (bar)
6	1/4	M 10×1,0	7/16-20	23	11	8	14	27	23	**4M10C8OMXS**	250
6	1/4	M 12×1,5	7/16-20	24	13	10	17	31	28	**4M12C8OMXS**	250
8	5/16	M 10×1,0	1/2-20	24	13	8	13	26	29	**5M10C8OMXS**	250
8	5/16	M 12×1,5	1/2-20	24	13	10	17	31	29	**5M12C8OMXS**	250
10	3/8	M 14×1,5	9/16-18	27	14	10	17	34	36	**6M14C8OMXS**	250
10	3/8	M 16×1,5	9/16-18	29	19	10	19	38	74	**6M16C8OMXS**	250
12	1/2	M 16×1,5	3/4-16	32	19	10	19	38	77	**8M16C8OMXS**	250
12	1/2	M 18×1,5	3/4-16	32	19	11	22	38	78	**8M18C8OMXS**	250
14, 15,16	5/8	M 18×1,5	7/8-14	37	22	11	22	42	104	**10M18C8OMXS**	250
14, 15,16	5/8	M 20×1,5	7/8-14	37	22	11	24	41	110	**10M20C8OMXS**	250
14, 15,16	5/8	M 22×1,5	7/8-14	37	22	12	27	43	119	**10M22C8OMXS**	250
18, 20	3/4	M 22×1,5	1 1/16-12	42	27	12	27	45	198	**12M22C8OMXS**	250
18, 20	3/4	M 27×2,0	1 1/16-12	42	27	14	32	50	208	**12M27C8OMXS**	175
25	1	M 27×2,0	1 5/16-12	46	33	14	32	53	333	**16M27C8OMXS**	175
25	1	M 33×2,0	1 5/16-12	46	33	14	38	53	333	**16M33C8OMXS**	140
28, 30, 32	1 1/4	M 42×2,0	1 5/8-12	52	41	14	50	58	575	**20M42C8OMXS**	140
35, 38	1 1/2	M 48×2,0	1 7/8-12	59	48	15	55	64	872	**24M48C8OMXS**	140

Acier, acier inoxydable et laiton. Les raccords Triple-Lok® sont fournis en standard avec une joint NBR. Pour d'autres matières de joints, voir page K91.

Les produits sont conformes à notre gamme standard de livraison.

Les versions métriques et pouces peuvent avoir des 6 pans de dimension différente.

$$\frac{\text{PN (bar)}}{10} = \text{PN (MPa)}$$

CMTX Coude mâle à 90° NPTF

Triple-Lok® cône 37° / Filetage mâle NPTF* (SAE J476)
SAE 070202 MS51504
*Acier inoxydable = Filetage NPT pour éviter le grippage

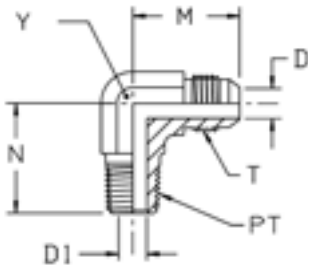

∅ ext. du tube mm	∅ ext. du tube in.	Filetage NPT/NPTF PT	Filetage UN/UNF-2A T	D mm	D1 mm	M mm	N mm	Y mm	Poids (Acier) gr./pièce	Triple-Lok® Acier	Triple-Lok® Acier inox	PN (bar) S	PN (bar) SS
	1/8	1/8-27	5/16-24	2	5	20	18	8	12	**2 CTX-S**		420	—
	3/16	1/8-27	3/8-24	3	5	21	18	10	15	**3 CTX-S**		420	—
6	1/4	1/8-27	7/16-20	4	5	23	20	11	23	**4CMTXS**	**4CMTXSS**	420	350
6	1/4	1/4-18	7/16-20	4	7	27	28	14	42	**4-4CMTXS**	**4-4CMTXSS**	420	350
6	1/4	3/8-18	7/16-20	4	10	29	31	19	26	**4-6 CTX-S**	**4-6CMTXSS**	420	350
6	1/4	1/2-14	7/16-20	4	14	31	37	22	30	**4-8 CTX-S**	**4-8CMTXSS**	420	350
8	5/16	1/8-27	1/2-20	6	5	24	20	13	29	**5CMTXS**	**5CMTXSS**	420	350
8	5/16	1/4-18	1/2-20	6	7	27	28	14	42	**5-4 CTX-S**	**5-4CMTXSS**	420	350
8	5/16	3/8-18	1/2-20	6	10	29	31	19	45	**5-6 CTX-S**	**5-6CMTXSS**	420	350
10	3/8	1/4-18	9/16-18	8	7	27	28	14	45	**6CMTXS**	**6CMTXSS**	420	350
10	3/8	1/8-27	9/16-18	8	5	27	23	14	55	**6-2 CTX-S**	**6-2CMTXSS**	420	350
10	3/8	3/8-18	9/16-18	8	10	29	31	19	76	**6-6CMTXS**	**6-6CMTXSS**	420	350
10	3/8	1/2-14	9/16-18	8	14	31	37	22	117	**6-8CMTXS**	**6-8CMTXSS**	420	350
12	1/2	3/8-18	3/4-16	10	10	32	31	19	86	**8CMTXS**	**8CMTXSS**	420	350
12	1/2	1/4-18	3/4-16	10	7	32	31	19	82	**8-4CMTXS**	**8-4CMTXSS**	420	350
12	1/2	1/2-14	3/4-16	10	14	34	37	22	125	**8-8CMTXS**	**8-8CMTXSS**	420	350
12	1/2	3/4-14	3/4-16	10	18	36	40	27	190	**8-12 CTX-S**	**8-12CMTXSS**	280	280
14, 15,16	5/8	1/2-14	7/8-14	12	14	37	37	22	129	**10CMTXS**	**10CMTXSS**	350	350
14, 15,16	5/8	3/8-18	7/8-14	12	10	37	33	22	127	**10-6 CTX-S**	**10-6CMTXSS**	350	350
14, 15,16	5/8	3/4-14	7/8-14	12	18	39	40	27	192	**10-12CMTXS**	**10-12CMTXSS**	280	280
18, 20	3/4	3/4-14	1 1/16-12	16	18	42	40	27	198	**12 CTX-S**	**12CMTXSS**	280	280
18, 20	3/4	1/2-14	1 1/16-12	16	14	42	40	27	204	**12-8 CTX-S**	**12-8CMTXSS**	350	350
18, 20	3/4	1-11,5	1 1/16-12	16	24	45	50	33	318	**12-16CMTXS**	**12-16CMTXSS**	210	210
22	7/8	3/4-14	1 3/16-12	18	18	46	43	31	260	**14 CTX-S**	**14CMTXSS**	280	245
25	1	1-11,5	1 5/16-12	22	24	46	50	33	328	**16 CTX-S**	**16CMTXSS**	210	210
25	1	3/4-14	1 5/16-12	22	18	46	45	33	318	**16-12 CTX-S**	**16-12CMTXSS**	280	280
25	1	1 1/4-11,5	1 5/16-12	22	32	54	61	45	477	**16-20 CTX-S**	**16-20CMTXSS**	170	170
28, 30, 32	1 1/4	1 1/4-11,5	1 5/8-12	28	32	52	61	45	549	**20 CTX-S**	**20CMTXSS**	170	170
28, 30, 32	1 1/4	1-11,5	1 5/8-12	28	24	52	60	41	536	**20-16CMTXS**	**20-16CMTXSS**	210	210
28, 30, 32	1 1/4	1 1/2-11,5	1 7/8-12	28	38	56	67	48	630	**20-24 CTX-S**	**20-24CMTXSS**	170	140
35, 38	1 1/2	1 1/2-11,5	1 7/8-12	33	38	59	67	48	747	**24 CTX-S**	**24CMTXSS**	170	140
35, 38	1 1/2	1 1/4-11,5	1 7/8-12	33	32	59	57	48	715	**24-20 CTX-S**	**24-20CMTXSS**	170	140
	2	2-11,5	2 1/2-12	45	49	78	76	64	1644	**32 CTX-S**		140	—
	2	1 1/2-11,5	2 1/2-12	45	38	78	75	66	1450	**32-24 CTX-S**		140	—

Les produits sont conformes à notre gamme standard de livraison.

Les versions métriques et pouces peuvent avoir des 6 pans de dimension différente.

$$\frac{\text{PN (bar)}}{10} = \text{PN (MPa)}$$

Les pressions nominales (PN) peuvent différer selon la matière: acier (S) et inox (SS).

K

CCTX Coude mâle à 90° rallongé NPTF

Triple-Lok® cône 37° / Filetage mâle NPTF* (SAE J476)
SAE 070202 MS51504
*Acier inoxydable = Filetage NPT pour éviter le grippage

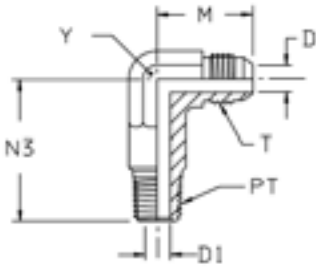

∅ ext. du tube mm	∅ ext. du tube in.	Filetage NPT/NPTF PT	Filetage UN/UNF-2A T	D mm	D1 mm	M mm	N3 mm	Y mm	Poids (Acier) gr./pièce	Triple-Lok® Acier	Triple-Lok® Acier inox	PN (bar) S	PN (bar) SS
6	1/4	1/8-27	7/16-20	5	5	23	30	11	28	**4 CCTX-S**	**4 CCTX-SS**	420	350
6	1/4	1/4-18	7/16-20	5	7	27	37	14	28	**4-4 CCTX-S**	**4-4 CCTX-SS**	420	350
8	5/16	1/8-27	1/2-20	6	5	24	30	14	35	**5 CCTX-S**	**5 CCTX-SS**	420	350
10	3/8	1/4-16	9/16-18	8	7	27	40	14	58	**6 CCTX-S**	**6 CCTX-SS**	420	350
10	3/8	3/8-18	9/16-18	8	11	29	46	19	58	**6-6 CCTX-S**	**6-6 CCTX-SS**	420	350
12	1/2	3/8-18	3/4-16	10	10	32	45	19	111	**8 CCTX-S**	**8 CCTX-SS**	420	350
12	1/2	1/2-14	3/4-16	10	14	34	55	22	136	**8-8 CCTX-S**	**8-8 CCTX-SS**	420	350
14, 15,16	5/8	1/2-14	7/8-14	13	14	37	55	22	183	**10 CCTX-S**	**10 CCTX-SS**	350	350
18, 20	3/4	3/4-14	1 1/16-12	16	18	42	61	27	253	**12 CCTX-S**	**12 CCTX-SS**	280	280
25	1	1-11,5	1 5/16-12	21	24	46	76	33	435	**16 CCTX-S**	**16 CCTX-SS**	210	210
28, 30, 32	1 1/4	1 1/4-11,5	1 5/8-12	28	32	52	93	41	1021	**20 CCTX-S**	**20 CCTX-SS**	170	170

Les produits sont conformes à notre gamme standard de livraison.

Les versions métriques et pouces peuvent avoir des 6 pans de dimension différente.

$$\frac{\text{PN (bar)}}{10} = \text{PN (MPa)}$$

Les pressions nominales (PN) peuvent différer selon la matière: acier (S) et inox (SS).

CCCTX Coude mâle à 90° très rallongé NPTF

Triple-Lok® cône 37° / Filetage mâle NPTF (SAE J476)
SAE 071602

*Acier inoxydable = Filetage NPT pour éviter le grippage

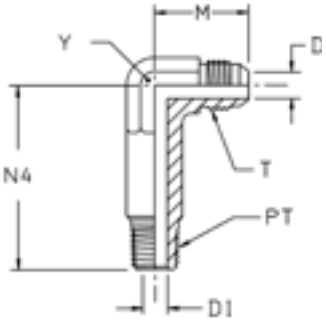

∅ ext. du tube mm	in.	Filetage NPT/NPTF PT	Filetage UN/UNF-2A T	D mm	D1 mm	M mm	N4 mm	Y mm	Poids (Acier) gr./pièce	Triple-Lok® Acier	PN (bar)
6	1/4	1/8-27	7/16-20	5	5	23	40	11	32	**4 CCCTX-S**	420
6	1/4	1/4-18	7/16-20	5	7	27	52	14	32	**4-4 CCCTX-S**	420
8	5/16	1/8-27	1/2-20	6	5	25	41	14	39	**5 CCCTX-S**	420
10	3/8	1/4-16	9/16-18	8	7	27	53	14	72	**6 CCCTX-S**	420
10	3/8	3/8-18	9/16-18	8	11	29	59	19	72	**6-6 CCCTX-S**	420
12	1/2	3/8-18	3/4-16	10	10	32	59	19	130	**8 CCCTX-S**	420
12	1/2	1/2-14	3/4-16	10	14	34	72	22	163	**8-8 CCCTX-S**	420
14, 15,16	5/8	1/2-14	7/8-14	13	14	37	72	22	212	**10 CCCTX-S**	350
18, 20	3/4	3/4-14	1 1/16-12	16	18	42	82	27	356	**12 CCCTX-S**	280
25	1	1-11,5	1 5/16-12	21	24	46	101	33	520	**16 CCCTX-S**	210
28, 30, 32	1 1/4	1 1/4-11,5	1 5/8-12	28	32	52	126	41	1196	**20 CCCTX-S**	170

Les produits sont conformes à notre gamme standard de livraison.

Les versions métriques et pouces peuvent avoir des 6 pans de dimension différente.

$\frac{\text{PN (bar)}}{10} = \text{PN (MPa)}$

K

C3MX Coude mâle à 90° BSPT

Triple-Lok® cône 37° / Filetage mâle BSPT (ISO 7)

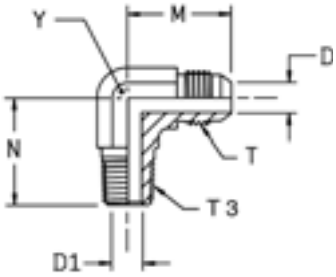

∅ ext. du tube mm	in.	Filetage BSPT T3	Filetage UN/UNF-2A T	D mm	D1 mm	M mm	N mm	Y mm	Poids (Acier) gr./pièce	Triple-Lok® Acier	Triple-Lok® Acier inox	PN (bar) S	SS
6	1/4	1/8-28	7/16-20	4	5	23	20	11	23	**4C3MXS**	**4C3MXSS**	315	315
6	1/4	1/4-19	7/16-20	4	7	27	28	14	42	**4-4C3MXS**	**4-4C3MXSS**	315	315
8	5/16	1/8-28	1/2-20	6	5	24	20	13	29	**5C3MXS**	**5C3MXSS**	315	315
8	5/16	1/4-19	1/2-20	6	7	27	28	14	42	**5-4C3MXS**	**5-4C3MXSS**	315	315
10	3/8	1/4-19	9/16-18	8	7	27	28	14	45	**6C3MXS**	**6C3MXSS**	315	315
10	3/8	3/8-19	9/16-18	8	10	29	31	19	76	**6-6C3MXS**	**6-6C3MXSS**	315	315
10	3/8	1/2-14	9/16-18	8	14	31	37	22	117	**6-8C3MXS**	**6-8C3MXSS**	315	315
12	1/2	3/8-19	3/4-16	10	10	32	31	19	86	**8C3MXS**	**8C3MXSS**	315	315
12	1/2	1/4-19	3/4-16	10	7	32	31	19	82	**8-4C3MXS**	**8-4C3MXSS**	315	315
12	1/2	1/2-14	3/4-16	10	14	34	37	22	125	**8-8C3MXS**	**8-8C3MXSS**	315	315
14, 15,16	5/8	1/2-14	7/8-14	12	14	37	37	22	129	**10C3MXS**	**10C3MXSS**	315	315
14, 15,16	5/8	3/8-19	7/8-14	12	10	37	33	22	127	**10-6C3MXS**	**10-6C3MXSS**	315	315
14, 15,16	5/8	3/4-14	7/8-14	12	18	39	40	27	192	**10-12C3MXS**	**10-12C3MXSS**	160	160
18, 20	3/4	3/4-14	1 1/16-12	16	18	42	40	27	198	**12C3MXS**	**12C3MXSS**	160	160
18, 20	3/4	1/2-14	1 1/16-12	16	14	42	40	27	204	**12-8C3MXS**	**12-8C3MXSS**	315	315
18, 20	3/4	1-11	1 1/16-12	16	24	45	50	33	251	**12-16C3MXS**	**12-16C3MXSS**	160	160
25	1	1-11	1 5/16-12	22	24	46	50	33	328	**16C3MXS**	**16C3MXSS**	160	160
25	1	3/4-14	1 5/16-12	22	18	46	45	33	318	**16-12C3MXS**	**16-12C3MXSS**	160	160
28, 30, 32	1 1/4	1 1/4-11	1 5/8-12	28	32	52	61	41	549	**20C3MXS**	**20C3MXSS**	160	160
28, 30, 32	1 1/4	1-11	1 5/8-12	28	24	52	60	41	536	**20-16C3MXS**	**20-16C3MXSS**	160	160
35, 38	1 1/2	1 1/2-11	1 7/8-12	33	38	59	67	48	747	**24C3MXS**	**24C3MXSS**	160	140

Les produits sont conformes à notre gamme standard de livraison.

Les versions métriques et pouces peuvent avoir des 6 pans de dimension différente.

$$\frac{\text{PN (bar)}}{10} = \text{PN (MPa)}$$

Les pressions nominales (PN) peuvent différer selon la matière: acier (S) et inox (SS).

V87OMX Coude mâle à 45° métrique

Triple-Lok® cône 37° / Filetage mâle métrique – joint torique (ISO 6149)

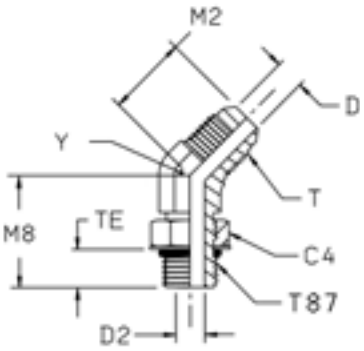

∅ ext. du tube mm	in.	Filetage Métrique T87	Filetage UN/UNF-2A T	C4 mm	D mm	D2 mm	M2 mm	M8 mm	TE mm	Y mm	Poids (Acier) gr./pièce	Triple-Lok® Acier	PN (bar)
6	1/4	M 10×1,0	7/16-20	14	4	5	18	27	9	11	17	**4M10V87OMXS**	420
4	1/4	M 12×1,0	7/16-20	17	4	6	20	28	11	13	25	**4M12V87OMXS**	420
8	5/16	M 10×1,0	1/2-20	14	6	5	18	27	9	13	31	**5M10V87OMXS**	420
8	5/16	M 12×1,5	1/2-20	17	6	6	20	28	11	13	25	**5M12V87OMXS**	420
10	3/8	M 14×1,5	9/16-18	19	8	8	21	28	11	14	31	**6M14V87OMXS**	420
10	3/8	M 16×1,5	9/16-18	22	8	9	22	32	12	19	58	**6M16V87OMXS**	350
10	3/8	M 18×1,5	9/16-18	24	8	11	22	33	13	19	66	**6M18V87OMXS**	350
12	1/2	M 16×1,5	3/4-16	22	10	9	25	33	12	19	65	**8M16V87OMXS**	350
12	1/2	M 18×1,5	3/4-16	24	10	11	25	33	13	19	66	**8M18V87OMXS**	350
14, 15,16	5/8	M 18×1,5	7/8-14	24	12	11	28	37	13	22	99	**10M18V87OMXS**	350
14, 15,16	5/8	M 22×1,5	7/8-14	27	12	14	28	38	13	22	99	**10M22V87OMXS**	350
18, 20	3/4	M 22×1,5	1 1/16-12	27	16	14	33	40	13	27	164	**12M22V87OMXS**	350
18, 20	3/4	M 27×2,0	1 1/16-12	32	16	18	33	46	16	27	173	**12M27V87OMXS**	350
25	1	M 33×2,0	1 5/16-12	41	22	23	37	46	16	33	287	**16M33V87OMXS**	280

Acier, acier inoxydable et laiton. Les raccords Triple-Lok® sont fournis en standard avec une joint NBR. Pour d'autres matières de joints, voir page K91.

Les produits sont conformes à notre gamme standard de livraison.

Les versions métriques et pouces peuvent avoir des 6 pans de dimension différente.

$$\frac{\text{PN (bar)}}{10} = \text{PN (MPa)}$$

K

V5OMX Coude mâle à 45° UNF

Triple-Lok® cône 37° / Filetage mâle UNF – joint torique (ISO 11926)
SAE 070320 MS51528

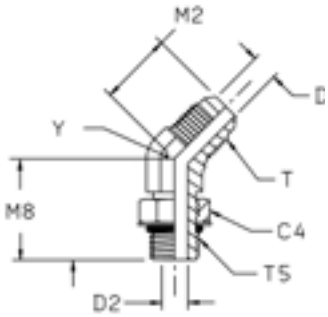

∅ ext. du tube mm	in.	Filetage UN/UNF-2A T5	Filetage UN/UNF-2A T	C4 mm	D mm	D2 mm	M2 mm	M8 mm	Y mm	Poids (Acier) gr./pièce	Triple-Lok® Acier	Triple-Lok® Acier inox	PN (bar) S	SS
6	1/4	7/16-20	7/16-20	14	4	5	18	27	11	34	**4 V5OX-S**	**4 V5OX-SS**	420	350
8	5/16	1/2-20	1/2-20	16	6	6	20	27	13	42	**5 V5OX-S**	**5 V5OX-SS**	420	350
10	3/8	9/16-18	9/16-18	17	8	8	21	29	14	52	**6 V5OX-S**	**6 V5OX-SS**	420	350
10	3/8	3/4-16	9/16-19	22	8	10	22	33	19	104	**6-8 V5OX-S**	**6-8 V5OX-SS**	420	350
12	1/2	3/4-16	3/4-16	22	10	10	25	33	19	104	**8 V5OX-S**	**8 V5OX-SS**	420	350
12	1/2	9/16-18	3/4-16	17	10	8	25	30	19	98	**8-6 V5OX-S**	**8-6 V5OX-SS**	420	350
12	1/2	7/8-14	3/4-16	25	10	12	25	39	22	148	**8-10 V5OX-S**	**8-10 V5OX-SS**	350	350
14, 15,16	5/8	7/8-14	7/8-14	27	12	13	28	39	22	157	**10V5OMXS**	**10 V5OX-SS**	350	350
14, 15,16	5/8	3/4-16	7/8-14	22	12	10	28	35	22	157	**10-8V5OMXS**	**10-8 V5OX-SS**	350	350
18, 20	3/4	1 1/16-12	1 1/16-12	32	16	16	33	44	27	258	**12 V5OX-S**	**12 V5OX-SS**	350	350
18, 20	3/4	7/8-14	1 1/16-12	25	16	12	33	40	27	227	**12-10 V5OX-S**	**12-10 V5OX-SS**	350	350
22	7/8	1 3/16-12	1 3/16-12	35	18	18	37	47	33	275	**14 V5OX-S**		280	—
25	1	1 5/16-12	1 5/16-12	38	22	22	37	47	33	375	**16 V5OX-S**	**16 V5OX-SS**	280	280
28, 30, 32	1 1/4	1 5/8-12	1 5/8-12	48	28	28	40	49	41	570	**20 V5OX-S**	**20 V5OX-SS**	280	210
35, 38	1 1/2	1 7/8-12	1 7/8-12	54	33	33	45	49	48	706	**24 V5OX-S**	**24 V5OX-SS**	210	140

Acier, acier inoxydable et laiton. Les raccords Triple-Lok® sont fournis en standard avec une joint NBR. Pour d'autres matières de joints, voir page K91.

Les produits sont conformes à notre gamme standard de livraison.

Les versions métriques et pouces peuvent avoir des 6 pans de dimension différente.

$$\frac{\text{PN (bar)}}{10} = \text{PN (MPa)}$$

Les pressions nominales (PN) peuvent différer selon la matière: acier (S) et inox (SS).

V4OMX Coude mâle à 45° BSPP

Triple-Lok® cône 37° / Filetage mâle BSPP – joint torique + bague de retenue (ISO 1179)

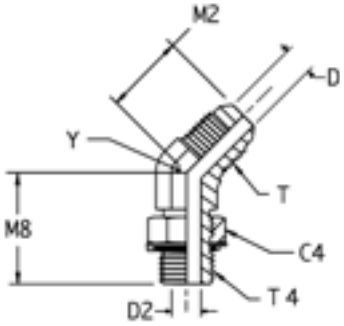

∅ ext. du tube mm	in.	Filetage BSPP T4	Filetage UN/UNF-2A T	C4 mm	D mm	D2 mm	M2 mm	M8 mm	Y mm	Poids (Acier) gr./pièce	Triple-Lok® Acier	PN (bar)
6	1/4	1/8-28	7/16-20	14	4	4	18	27	11	35	**4V4OMXS**	250
6	1/4	1/4-19	7/16-20	19	4	8	21	29	14	48	**4-4V4OMXS**	250
8	5/16	1/8-28	1/2-20	14	6	4	20	27	13	44	**5V4OMXS**	250
8	5/16	1/4-19	1/2-20	19	6	8	21	27	14	51	**5-4V4OMXS**	250
10	3/8	1/4-19	9/16-18	19	8	8	21	29	14	55	**6V4OMXS**	250
10	3/8	3/8-19	9/16-18	22	8	10	22	33	19	70	**6-6V4OMXS**	250
10	3/8	1/2-14	9/16-18	27	8	12	22	39	22	92	**6-8V4OMXS**	250
12	1/2	3/8-19	3/4-16	22	10	10	25	33	19	104	**8V4OMXS**	250
12	1/2	1/2-14	3/4-16	27	10	12	25	39	22	148	**8-8V4OMXS**	250
14, 15,16	5/8	1/2-14	7/8-14	27	10	12	28	39	22	165	**10V4OMXS**	250
14, 15,16	5/8	3/4-14	7/8-14	36	12	16	30	44	27	235	**10-12V4OMXS**	250
18, 20	3/4	3/4-14	1 1/16-12	36	16	16	33	44	27	270	**12V4OMXS**	250
25	1	1-11	1 5/16-12	41	22	22	37	47	33	394	**16V4OMXS**	250
28, 30, 32	1 1/4	1 1/4-11	1 5/8-12	50	28	28	40	48	41	599	**20V4OMXS**	210
35, 38	1 1/2	1 1/2-11	1 7/8-12	55	33	33	45	48	48	750	**24V4OMXS**	140

Acier, acier inoxydable et laiton. Les raccords Triple-Lok® sont fournis en standard avec une joint NBR. Pour d'autres matières de joints, voir page K91.

Les produits sont conformes à notre gamme standard de livraison.

Les versions métriques et pouces peuvent avoir des 6 pans de dimension différente.

$$\frac{\text{PN (bar)}}{10} = \text{PN (MPa)}$$

K

V8OMX Coude mâle à 45° métrique

Triple-Lok® cône 37° / Filetage mâle métrique – Joint torique + bague de retenue

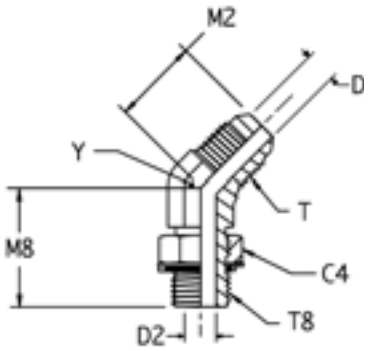

∅ ext. du tube mm	in.	Filetage Métrique T8	Filetage UN/UNF-2A T	C4 mm	D mm	D2 mm	M2 mm	M8 mm	Y mm	Poids (Acier) gr./pièce	Triple-Lok® Acier	PN (bar)
6	1/4	M 10×1,0	7/16-20	14	4	5	18	27	11	23	**4M10V8OMXS**	250
6	1/4	M 12×1,5	7/16-20	17	4	6	20	27	13	25	**4M12V8OMXS**	250
8	5/16	M 12×1,5	1/2-20	17	6	6	20	28	13	28	**5M12V8OMXS**	250
10	3/8	M 14×1,5	9/16-18	17	8	8	21	28	14	36	**6M14V8OMXS**	250
12	1/2	M 16×1,5	3/4-16	19	10	9	25	33	19	68	**8M16V8OMXS**	250
12	1/2	M 18×1,5	3/4-16	22	10	11	25	33	19	78	**8M18V8OMXS**	250
14, 15,16	5/8	M 22×1,5	7/8-14	27	12	14	28	38	22	119	**10M22V8OMXS**	250
18, 20	3/4	M 27×2,0	1 1/16-12	32	16	18	33	46	27	208	**12M27V8OMXS**	175
25	1	M 33×2,0	1 5/16-12	38	22	23	37	46	33	333	**16M33V8OMXS**	140

Acier, acier inoxydable et laiton. Les raccords Triple-Lok® sont fournis en standard avec une joint NBR. Pour d'autres matières de joints, voir page K91.

Les produits sont conformes à notre gamme standard de livraison.

Les versions métriques et pouces peuvent avoir des 6 pans de dimension différente.

$\frac{\text{PN (bar)}}{10} = \text{PN (MPa)}$

VMTX Coude mâle à 45° NPT

Triple-Lok® cône 37° / Filetage mâle NPTF* (SAE J476)
SAE 070302 MS51508
*Acier inoxydable = Filetage NPT

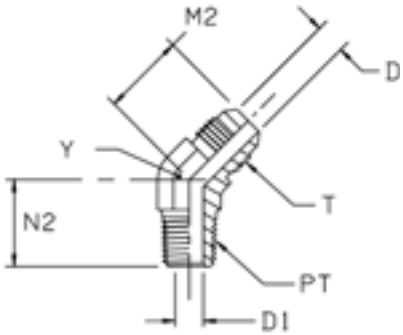

∅ ext. du tube mm	in.	Filetage NPT/NPTF PT	Filetage UN/UNF-2A T	D mm	D1 mm	M2 mm	N2 mm	Y mm	Poids (Acier) gr./pièce	Triple-Lok® Acier	Triple-Lok® Acier inox	Triple-Lok® Laiton	PN (bar) S	PN (bar) SS
	3/16	1/8-27	3/8-24	3	5	18	14	11	15	**3 VTX-S**	**3 VTX-SS**	**3 VTX-B**	420	350
6	1/4	1/8-27	7/16-20	4	5	18	16	11	18	**4 VTX-S**	**4 VTX-SS**	**4 VTX-B**	420	350
6	1/4	1/4-18	7/16-20	4	7	21	22	14	30	**4-4 VTX-S**	**4-4 VTX-SS**	**4-4 VTX-B**	420	350
8	5/16	1/8-27	1/2-20	6	5	20	16	13	22	**5VMTXS**	**5 VTX-SS**	**5 VTX-B**	420	350
8	5/16	1/4-18	1/2-20	6	7	21	22	14	31	**5-4 VTX-S**	**5-4 VTX-SS**	**5-4 VTX-B**	420	350
10	3/8	1/4-16	9/16-18	8	7	21	22	14	27	**6 VTX-S**	**6 VTX-SS**	**6 VTX-B**	420	350
10	3/8	1/8-27	9/16-18	8	5	21	17	14	23	**6-2 VTX-S**	**6-2 VTX-SS**	**6-2 VTX-B**	420	350
10	3/8	3/8-18	9/16-18	8	10	22	24	19	52	**6-6 VTX-S**	**6-6 VTX-SS**	**6-6 VTX-B**	420	350
10	3/8	1/2-14	9/16-18	8	14	22	30	22	74	**6-8VMTXS**	**6-8 VTX-SS**	**6-8 VTX-B**	420	350
12	1/2	1/4-16	3/4-16	10	7	25	24	19	62	**8-4 VTX-S**	**8-4 VTX-SS**	**8-4 VTX-B**	420	350
12	1/2	3/8-18	3/4-16	10	10	25	24	19	61	**8 VTX-S**	**8 VTX-SS**	**8 VTX-B**	420	350
12	1/2	1/2-14	3/4-18	10	14	25	30	22	92	**8-8 VTX-S**	**8-8 VTX-SS**	**8-8 VTX-B**	420	350
12	1/2	3/4-14	3/4-18	10	18	26	31	27	144	**8-12 VTX-S**	**8-12 VTX-SS**	**8-12 VTX-B**	280	280
14, 15,16	5/8	1/2-14	7/8-14	12	14	28	30	22	92	**10 VTX-S**	**10 VTX-SS**	**10 VTX-B**	350	350
14, 15,16	5/8	3/8-18	7/8-14	12	10	28	25	22	94	**10-6 VTX-S**	**10-6 VTX-SS**	**10-6 VTX-B**	350	350
14, 15,16	5/8	3/4-14	7/8-14	12	18	30	31	27	156	**10-12VTMXS**	**10-12 VTX-SS**		280	280
18, 20	3/4	3/4-14	1 1/16-12	16	18	33	31	27	148	**12 VTX-S**	**12 VTX-SS**	**12 VTX-B**	280	280
18, 20	3/4	1/2-14	1 1/16-12	16	14	36	31	27	144	**12-8VMTXS**	**12-8 VTX-SS**	**12-8 VTX-B**	350	350
18, 20	3/4	1-11,5	1 1/16-12	16	24	36	38	33	169	**12-16 VTX-S**	**12-16 VTX-SS**	**12-16 VTX-B**	210	210
22	7/8	3/4-14	1 3/16-12	18	18	35	32	33	197	**14 VTX-S**	**14 VTX-B**		280	280
25	1	1-11,5	1 5/16-12	22	24	37	38	33	239	**16 VTX-S**	**16 VTX-SS**	**16 VTX-B**	210	210
25	1	3/4-14	1 5/16-12	22	18	37	33	33	213	**16-12 VTX-S**	**16-12 VTX-SS**	**16-12 VTX-B**	280	280
28, 30, 32	1 1/4	1 1/4-11,5	1 5/8-12	28	32	40	42	41	385	**20VMTXS**	**20 VTX-SS**	**20 VTX-B**	170	170
35, 38	1 1/2	1 1/2-11,5	1 7/8-12	33	38	45	45	48	495	**24 VTX-S**	**24 VTX-SS**	**24 VTX-B**	170	140

Les produits sont conformes à notre gamme standard de livraison.

Les versions métriques et pouces peuvent avoir des 6 pans de dimension différente.

$\frac{\text{PN (bar)}}{10} = \text{PN (MPa)}$

Les pressions nominales (PN) peuvent différer selon la matière: acier (S) et inox (SS).

Ces pressions sont à réduire de 35% pour les raccords en laiton.

V3MX Coude mâle à 45° BSPT

Triple-Lok® cône 37° / Filetage mâle BSPT (ISO 7)

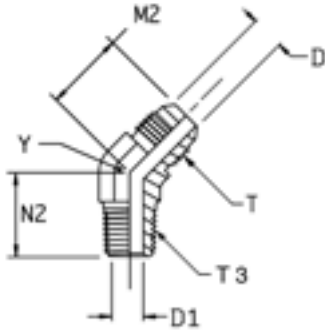

∅ ext. du tube mm	in.	Filetage BSPT T3	Filetage UN/UNF-2A T	D mm	D1 mm	M2 mm	N2 mm	Y mm	Poids (Acier) gr./pièce	Triple-Lok® Acier	PN (bar)
6	1/4	1/8-27	7/16-20	4	5	18	16	11	18	**4V3MXS**	315
6	1/4	1/4-18	7/16-20	4	7	21	22	14	30	**4-4V3MXS**	315
8	5/16	1/8-27	1/2-20	6	5	20	16	13	22	**5V3MXS**	315
8	5/16	1/4-18	1/2-20	6	7	21	22	14	31	**5-4V3MXS**	315
10	3/8	1/4-16	9/16-18	8	7	21	22	14	27	**6V3MXS**	315
10	3/8	3/8-18	9/16-18	8	10	22	24	19	52	**6-6V3MXS**	315
10	3/8	1/2-14	9/16-18	8	14	22	30	22	74	**6-8V3MXS**	315
12	1/2	3/8-18	3/4-16	10	10	25	24	19	61	**8V3MXS**	315
12	1/2	1/2-14	3/4-16	10	14	25	30	22	92	**8-8V3MXS**	315
14, 15,16	5/8	1/2-14	7/8-14	12	14	28	30	22	92	**10V3MXS**	315
18, 20	3/4	3/4-14	1 1/16-12	16	18	33	31	27	148	**12V3MXS**	160
25	1	1-11	1 5/16-12	22	24	37	38	33	239	**16V3MXS**	160
28, 30, 32	1 1/4	1 1/4-11	1 5/8-12	28	32	40	42	41	385	**20V3MXS**	160
35, 38	1 1/2	1 1/2-11	1 7/8-12	33	38	45	45	48	495	**24V3MXS**	160

Les produits sont conformes à notre gamme standard de livraison.

Les versions métriques et pouces peuvent avoir des 6 pans de dimension différente.

$$\frac{\text{PN (bar)}}{10} = \text{PN (MPa)}$$

S87OMX Té mâle métrique

Triple-Lok® cône 37° / Filetage mâle métrique – Joint torique (ISO 6149)

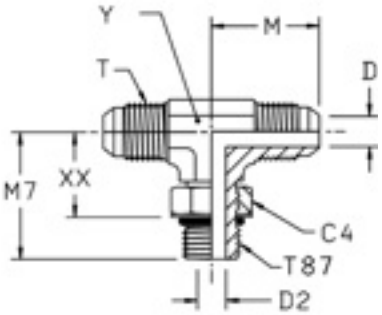

∅ ext. du tube mm	in.	Filetage Métrique T87	Filetage UN/UNF-2A T	C4 mm	D mm	D2 mm	M mm	M7 mm	XX mm	Y mm	Poids (Acier) gr./pièce	Triple-Lok® Acier	PN (bar)
6	1/4	M 10×1,0	7/16-20	14	4	5	23	27	16	11	27	**4M10S87OMXS**	420
8	5/16	M 12×1,5	1/2-20	17	6	6	24	31	19	13	42	**5M12S87OMXS**	420
10	3/8	M 14×1,5	9/16-18	19	8	8	27	34	21	14	53	**6M14S87OMXS**	420
12	1/2	M 16×1,5	3/4-16	22	10	9	32	38	24	19	113	**8M16S87OMXS**	350
12	1/2	M 18×1,5	3/4-16	24	10	11	32	38	24	19	114	**8M18S87OMXS**	350
14, 15,16	5/8	M 18×1,5	7/8-14	24	12	11	37	42	28	22	174	**10M18S87OMXS**	350
14, 15,16	5/8	M 22×1,5	7/8-14	27	12	14	37	43	29	22	175	**10M22S87OMXS**	350
18, 20	3/4	M 22×1,5	1 1/16-12	27	16	14	42	45	32	27	295	**12M22S87OMXS**	350
18, 20	3/4	M 27×2,0	1 1/16-12	32	16	18	42	48	33	27	304	**12M27S87OMXS**	350
25	1	M 27×2,0	1 5/16-12	32	22	18	46	53	36	33	491	**16M27S87OMXS**	280
25	1	M 33×2,0	1 5/16-12	41	22	23	46	53	38	33	530	**16M33S87OMXS**	280

Acier, acier inoxydable et laiton. Les raccords Triple-Lok® sont fournis en standard avec une joint NBR. Pour d'autres matières de joints, voir page K91.

Les produits sont conformes à notre gamme standard de livraison.

Les versions métriques et pouces peuvent avoir des 6 pans de dimension différente.

$\frac{\text{PN (bar)}}{10} = \text{PN (MPa)}$

K

S5OMX Té mâle UNF

Triple-Lok® cône 37° / Filetage mâle UNF – Joint torique (ISO 11926)
SAE 070429 MS51529

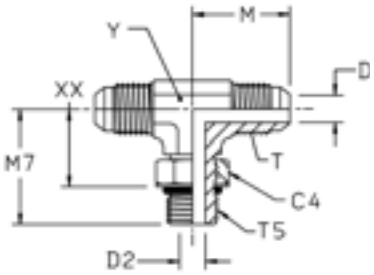

∅ ext. du tube mm	in.	Filetage UN/UNF-2A T5	Filetage UN/UNF-2A T	C4 mm	D mm	D2 mm	M mm	M7 mm	XX mm	Y mm	Poids (Acier) gr./pièce	Triple-Lok® Acier	Triple-Lok® Acier inox	PN (bar) S	PN (bar) SS
6	1/4	7/16-20	7/16-20	14	4	5	23	26	16	11	46	**4S5OMXS**	**4 S5OX-SS**	420	350
8	5/16	1/2-20	1/2-20	16	6	6	25	29	18	14	66	**5 S5OX-S**	**5 S5OX-SS**	420	350
10	3/8	9/16-18	9/16-18	17	8	8	27	32	21	14	76	**6S5OMXS**	**6 S5OX-SS**	420	350
12	1/2	3/4-16	3/4-16	22	10	10	32	37	24	19	150	**8S5OMXS**	**8 S5OX-SS**	420	350
14, 15,16	5/8	7/8-14	7/8-14	27	12	13	37	43	29	22	224	**10S5OMXS**	**10 S5OX-SS**	350	350
18, 20	3/4	1 1/16-12	1 1/16-12	32	16	16	42	49	33	27	367	**12 S5OX-S**	**12 S5OX-SS**	350	350
25	1	1 5/16-12	1 5/16-12	38	22	22	46	52	36	33	506	**16 S5OX-S**	**16 S5OX-SS**	280	280
28, 30, 32	1 1/4	1 5/8-12	1 5/8-12	48	28	28	52	57	41	42	1053	**20 S5OX-S**	**20 S5OX-SS**	280	280
35, 38	1 1/2	1 7/8-12	1 7/8-12	55	34	34	59	61	44	48	1296	**24 S5OX-S**		210	—
	2	2 1/2-12	2 1/2-12	70	45	45	78	73	57	66	2000	**32 S5OX-S**		140	—

Acier, acier inoxydable et laiton. Les raccords Triple-Lok® sont fournis en standard avec une joint NBR. Pour d'autres matières de joints, voir page K91.

Les produits sont conformes à notre gamme standard de livraison.

Les versions métriques et pouces peuvent avoir des 6 pans de dimension différente.

$$\frac{\text{PN (bar)}}{10} = \text{PN (MPa)}$$

Les pressions nominales (PN) peuvent différer selon la matière: acier (S) et inox (SS).

S4OMX Té mâle BSPP

Triple-Lok® cône 37° /
Filetage BSPP – Joint torique + bague de retenue (ISO 1179)

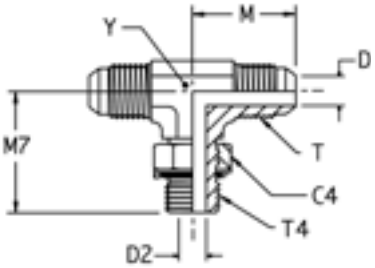

∅ ext. du tube mm	in.	Filetage BSPP T4	Filetage UN/UNF-2A T	C4 mm	D mm	D2 mm	M mm	M7 mm	Y mm	Poids (Acier) gr./pièce	Triple-Lok® Acier	Triple-Lok® Acier inox	PN (bar) S	SS
6	1/4	1/8-28	7/16-20	14	4	4	23	27	11	47	**4S4OMXS**	**4S4OMXSS**	250	250
10	3/8	1/4-19	9/16-18	19	8	8	27	32	14	78	**6S4OMXS**	**6S4OMXSS**	250	200
12	1/2	3/8-19	3/4-16	22	10	10	32	37	19	154	**8S4OMXS**	**8S4OMXSS**	250	200
12	1/2	1/2-14	3/4-16	27	10	12	34	44	22	186	**8-8-8S4OMXS**	**8-8-8S4OMXSS**	250	200
14, 15,16	5/8	1/2-14	7/8-14	27	12	12	37	43	22	231	**10S4OMXS**	**10S4OMXSS**	250	200
18, 20	3/4	3/4-14	1 1/16-12	36	16	16	42	50	27	379	**12S4OMXS**	**12S4OMXSS**	250	200
25	1	1-11	1 5/16-12	41	22	22	46	52	33	569	**16S4OMXS**	**16S4OMXSS**	250	200
28, 30, 32	1 1/4	1 1/4-11	1 5/8-12	50	28	28	52	57	41	1075	**20S4OMXS**	**20S4OMXSS**	210	160

Acier, acier inoxydable et laiton. Les raccords Triple-Lok® sont fournis en standard avec une joint NBR. Pour d'autres matières de joints, voir page K91.

Les produits sont conformes à notre gamme standard de livraison.

Les versions métriques et pouces peuvent avoir des 6 pans de dimension différente.

$\frac{\text{PN (bar)}}{10} = \text{PN (MPa)}$

Les pressions nominales (PN) peuvent différer selon la matière: acier (S) et inox (SS).

K

S8OMX Té mâle métrique

Triple-Lok® cône 37° / Filetage mâle métrique – Joint torique + bague de retenue

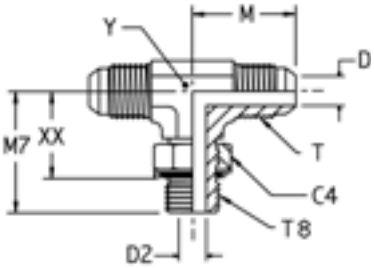

∅ ext. du tube mm	in.	Filetage Métrique T8	Filetage UN/UNF-2A T	C4 mm	D mm	D2 mm	M mm	M7 mm	XX mm	Y mm	Poids (Acier) gr./pièce	Triple-Lok® Acier	PN (bar)
6	1/4	M 10×1,0	7/16-20	14	4	5	23	27	19	11	27	**4M10S8OMXS**	250
8	5/16	M 12×1,5	1/2-20	17	6	6	24	31	21	13	42	**5M12S8OMXS**	250
10	3/8	M 14×1,5	9/16-18	17	8	8	27	34	24	14	53	**6M14S8OMXS**	250
12	1/2	M 16×1,5	3/4-16	19	10	9	32	38	28	19	95	**8M16S8OMXS**	250
12	1/2	M 18×1,5	3/4-16	22	10	11	32	38	27	19	114	**8M18S8OMXS**	250
14, 15,16	5/8	M 22×1,5	7/8-14	27	12	14	37	43	31	22	175	**10M22S8OMXS**	250
18, 20	3/4	M 27×2,0	1 1/16-12	32	16	18	42	50	36	27	304	**12M27S8OMXS**	175
25	1	M 33×2,0	1 5/16-12	38	22	23	46	53	39	33	491	**16M33S8OMXS**	140

Acier, acier inoxydable et laiton. Les raccords Triple-Lok® sont fournis en standard avec une joint NBR. Pour d'autres matières de joints, voir page K91.

Les produits sont conformes à notre gamme standard de livraison.

Les versions métriques et pouces peuvent avoir des 6 pans de dimension différente.

$\frac{\text{PN (bar)}}{10} = \text{PN (MPa)}$

SMTX Té mâle NPTF

Triple-Lok® cône 37° / Filetage mâle NPTF* (SAE J476)
SAE 070425 MS51512
*Acier inoxydable = Filetage NPT pour éviter le grippage

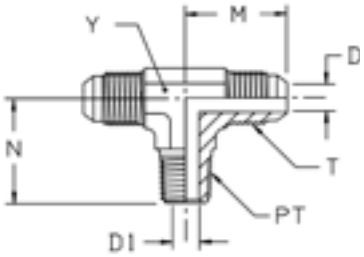

∅ ext. du tube mm	∅ ext. du tube in.	Filetage NPT/NPTF PT	Filetage UN/UNF-2A T	D mm	D1 mm	M mm	N mm	Y mm	Poids (Acier) gr./pièce	Triple-Lok® Acier	Triple-Lok® Acier inox	Triple-Lok® Laiton	PN (bar) S	PN (bar) SS
	3/16	1/8-27	3/8-24	3	5	21	18	11	25	**3 STX-S**	**3 STX-SS**	**3 STX-B**	420	350
6	1/4	1/8-27	7/16-20	4	5	23	20	11	31	**4 STX-S**	**4 STX-SS**	**4 STX-B**	420	350
6	1/4	1/4-18	7/16-20	4	7	27	28	14	49	**4-4-4 STX-S**	**4-4-4 STX-SS**	**4-4-4 STX-B**	420	350
8	5/16	1/8-27	1/2-20	6	5	24	20	14	37	**5 STX-S**	**5 STX-SS**	**5 STX-B**	420	350
10	3/8	1/4-16	9/16-18	8	7	27	28	14	57	**6SMTXS**	**6 STX-SS**	**6 STX-B**	420	350
10	3/8	3/8-18	9/16-18	8	10	29	31	19	77	**6-6-6 STX-S**	**6-6-6 STX-SS**	**6-6-6 STX-B**	420	350
12	1/2	3/8-18	3/4-16	10	10	32	31	19	113	**8 STX-S**	**8 STX-SS**	**8 STX-B**	420	350
12	1/2	1/2-14	3/4-16	10	14	34	37	22	164	**8-8-8 STX-S**	**8-8-8 STX-SS**	**8-8-8 STX-B**	420	350
14, 15,16	5/8	1/2-14	7/8-14	12	14	37	37	22	173	**10 STX-S**	**10 STX-SS**	**10 STX-B**	350	350
18, 20	3/4	3/4-14	1 1/16-12	16	18	42	40	27	272	**12 STX-S**	**12 STX-SS**	**12 STX-B**	280	280
22	7/8	3/4-14	1 3/16-12	18	18	46	43	33	323	**14 STX-S**			280	—
25	1	1-11,5	1 5/16-12	21	24	46	50	33	413	**16 STX-S**	**16 STX-SS**	**16 STX-B**	210	210
28, 30, 32	1 1/4	1 1/4-11,5	1 5/8-12	27	32	52	61	41	681	**20 STX-S**	**20 STX-SS**	**20 STX-B**	170	170
	2	1 1/2-11,5	1 7/8-12	33	38	34	67	48	905	**24 STX-S**	**24 STX-SS**	**24 STX-B**	170	170

Les produits sont conformes à notre gamme standard de livraison.

Les versions métriques et pouces peuvent avoir des 6 pans de dimension différente.

$$\frac{\text{PN (bar)}}{10} = \text{PN (MPa)}$$

Les pressions nominales (PN) peuvent différer selon la matière: acier (S) et inox (SS).

Ces pressions sont à réduire de 35% pour les raccords en laiton.

K

S3MX Té mâle BSPT

Triple-Lok® cône 37° / Filetage mâle BSPT (ISO 7)

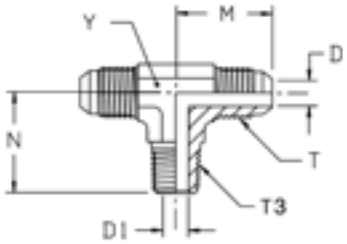

∅ ext. du tube mm	∅ ext. du tube in.	Filetage BSPT T3	Filetage UN/UNF-2A T	D mm	D1 mm	M mm	N mm	Y mm	Poids (Acier) gr./pièce	Triple-Lok® Acier	Triple-Lok® Acier inox	PN (bar) S	PN (bar) SS
6	1/4	1/8-28	7/16-20	4	5	23	20	11	30	**4S3MXS**	**4S3MXSS**	315	315
10	3/8	1/4-19	9/16-18	8	7	27	28	14	55	**6S3MXS**	**6S3MXSS**	315	315
12	1/2	3/8-19	3/4-16	10	10	32	31	19	111	**8S3MXS**	**8S3MXSS**	315	315
14, 15,16	5/8	1/2-14	7/8-14	12	14	37	37	22	169	**10S3MXS**	**10S3MXSS**	315	315
18, 20	3/4	3/4-14	1 1/16-12	16	18	42	40	27	267	**12S3MXS**	**12S3MXSS**	160	160
25	1	1-11	1 5/16-12	22	24	46	50	33	407	**16S3MXS**	**16S3MXSS**	160	160

Les produits sont conformes à notre gamme standard de livraison.

Les versions métriques et pouces peuvent avoir des 6 pans de dimension différente.

$$\frac{\text{PN (bar)}}{10} = \text{PN (MPa)}$$

Les pressions nominales (PN) peuvent différer selon la matière: acier (S) et inox (SS).

R87OMX Té mâle renversé métrique

Triple-Lok® cône 37° / Filetage mâle métrique – Joint torique (ISO 6149)

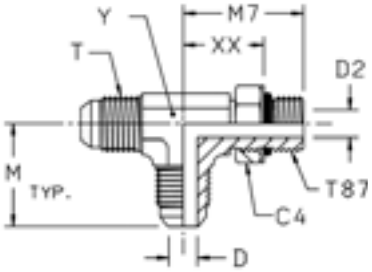

∅ ext, du tube mm	in,	Filetage métrique T87	Filetage UN/UNF-2A T	C4 mm	D mm	D2 mm	M mm	M7 mm	XX mm	Y mm	Poids (Acier) gr,/pièce	Triple-Lok® Acier	PN (bar)
6	1/4	M 10×1,0	7/16-20	14	4	5	23	27	16	11	27	**4M10R87OMXS**	420
10	3/8	M 14×1,5	9/16-18	19	8	8	27	34	21	14	53	**6M14R87OMXS**	420
10	3/8	M 18×1,5	9/16-18	24	8	11	29	38	24	19	90	**6M18R87OMXS**	350
12	1/2	M 16×1,5	3/4-16	22	10	9	32	38	24	19	113	**8M16R87OMXS**	350
12	1/2	M 18×1,5	3/4-16	24	10	11	32	37	24	19	114	**8M18R87OMXS**	350
14, 15,16	5/8	M 18×1,5	7/8-14	24	12	11	37	42	29	22	174	**10M18R87OMXS**	350
14, 15,16	5/8	M 22×1,5	7/8-14	27	12	14	37	43	29	22	175	**10M22R87OMXS**	350
18, 20	3/4	M 22×1,5	1 1/16-12	27	16	14	42	45	32	27	295	**12M22R87OMXS**	350
18, 20	3/4	M 27×2,0	1 1/16-12	32	16	18	42	51	33	27	315	**12M27R87OMXS**	350
25	1	M 33×2,0	1 5/16-12	41	22	23	46	53	40	33	495	**16M33R87OMXS**	280

Acier, acier inoxydable et laiton. Les raccords Triple-Lok® sont fournis en standard avec une joint NBR. Pour d'autres matières de joints, voir page K91.

Les produits sont conformes à notre gamme standard de livraison,

Les versions métriques et pouces peuvent avoir des 6 pans de dimension différente,

$\frac{\text{PN (bar)}}{10} = \text{PN (MPa)}$

K

R5OMX Té mâle renversé UNF

Triple-Lok® cône 37° / Filetage mâle UNF – Joint torique (ISO 11926)
SAE 070428 MS51530

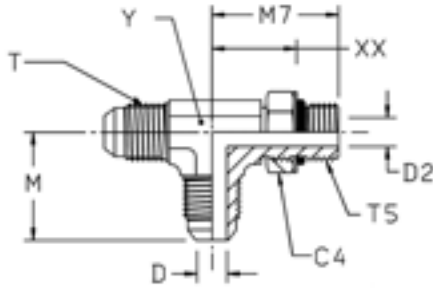

∅ ext. du tube mm	in.	Filetage UN/UNF-2A T5	Filetage UN/UNF-2A T	C4 mm	D mm	D2 mm	M mm	M7 mm	XX mm	Y mm	Poids (Acier) gr./pièce	Triple-Lok® Acier	Triple-Lok® Acier inox	PN (bar) S	PN (bar) SS
6	1/4	7/16-20	7/16-20	14	4	4	23	26	16	11	46	**4 R5OX-S**	**4 R5OX-SS**	420	350
8	5/16	1/2-20	1/2-20	16	6	6	25	29	18	14	66	**5 R5OX-S**	**5 R5OX-SS**	420	350
10	3/8	9/16-18	9/16-18	17	8	8	27	32	21	14	76	**6R5OMXS**	**6 R5OX-SS**	420	350
12	1/2	3/4-16	3/4-16	22	10	10	32	37	24	19	151	**8R5OMXS**	**8 R5OX-SS**	420	350
14, 15,16	5/8	7/8-14	7/8-14	25	12	12	37	43	29	22	226	**10 R5OX-S**	**10 R5OX-SS**	350	350
18, 20	3/4	1 1/16-12	1 1/16-12	32	16	16	42	49	33	27	372	**12 R5OX-S**	**12 R5OX-SS**	350	350
25	1	1 5/16-12	1 5/16-12	38	22	22	46	52	36	33	557	**16 R5OX-S**	**16 R5OX-SS**	280	280
28, 30, 32	1 1/4	1 5/8-12	1 5/8-12	48	28	28	52	57	41	41	1053	**20 R5OX-S**	**20 R5OX-SS**	280	280
35, 38	1 1/2	1 7/8-12	1 7/8-12	54	33	33	59	61	44	48	1296	**24 R5OX-S**	**24 R5OX-SS**	210	210
	2	2 1/2-12	2 1/2-12	70	45	45	78	73	57	66	2000	**32 R5OX-S**	**32 R5OX-SS**	140	140

Acier, acier inoxydable et laiton. Les raccords Triple-Lok® sont fournis en standard avec une joint NBR. Pour d'autres matières de joints, voir page K91.

Les produits sont conformes à notre gamme standard de livraison.

Les versions métriques et pouces peuvent avoir des 6 pans de dimension différente.

$$\frac{\text{PN (bar)}}{10} = \text{PN (MPa)}$$

Les pressions nominales (PN) peuvent différer selon la matière: acier (S) et inox (SS).

R4OMX Té mâle renversé BSPP

Triple-Lok® cône 37° /
Filetage BSPP – joint torique + bague de retenue (ISO 1179)

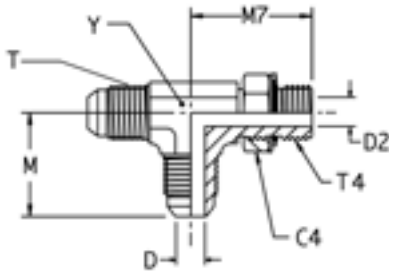

∅ ext. du tube mm	∅ ext. du tube in.	Filetage BSPP T4	Filetage UN/UNF-2A T	C4 mm	D mm	D2 mm	M mm	M7 mm	Y mm	Poids (Acier) gr./pièce	Triple-Lok® Acier	Triple-Lok® Acier inox	PN (bar) S	PN (bar) SS
6	1/4	1/8-28	7/16-20	14	4	4	23	27	11	47	**4R4OMXS**	**4R4OMXSS**	250	200
10	3/8	1/4-19	9/16-18	19	8	8	27	32	14	78	**6R4OMXS**	**6R4OMXSS**	250	200
12	1/2	3/8-19	3/4-16	22	10	10	32	37	19	154	**8R4OMXS**	**8R4OMXSS**	250	200
14, 15,16	5/8	1/2-14	7/8-14	27	12	12	37	43	22	231	**10R4OMXS**	**10R4OMXSS**	250	200
18, 20	3/4	3/4-14	1 1/16-12	36	16	16	42	50	27	379	**12R4OMXS**	**12R4OMXSS**	250	200
25	1	1-11	1 5/16-12	41	22	22	46	52	33	569	**16R4OMXS**	**16R4OMXSS**	250	200
28, 30, 32	1 1/4	1 1/4-11	1 5/8-12	50	28	28	52	57	41	1075	**20R4OMXS**	**20R4OMXSS**	210	160

Acier, acier inoxydable et laiton. Les raccords Triple-Lok® sont fournis en standard avec une joint NBR. Pour d'autres matières de joints, voir page K91.

Les produits sont conformes à notre gamme standard de livraison.

Les versions métriques et pouces peuvent avoir des 6 pans de dimension différente.

$$\frac{\text{PN (bar)}}{10} = \text{PN (MPa)}$$

Les pressions nominales (PN) peuvent différer selon la matière: acier (S) et inox (SS).

K

R8OMX Té mâle métrique

Triple-Lok® cône 37° / Filetage mâle métrique – joint torique + bague de retenue

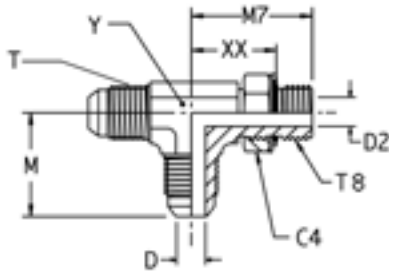

∅ ext. du tube mm	in.	Filetage métrique T87	Filetage UN/UNF-2A T	C4 mm	D mm	D2 mm	M mm	M7 mm	XX mm	Y mm	Poids (Acier) gr./pièce	Triple-Lok® Acier	PN (bar)
6	1/4	M 10×1,0	7/16-20	14	4	5	23	27	19	11	27	**4M10R8OMXS**	250
8	5/16	M 12×1,5	1/2-20	17	6	6	24	31	21	13	42	**5M12R8OMXS**	250
10	3/8	M 14×1,5	9/16-18	17	8	8	27	34	24	14	53	**6M14R8OMXS**	250
12	1/2	M 16×1,5	3/4-16	19	10	9	32	38	28	19	95	**8M16R8OMXS**	250
12	1/2	M 18×1,5	3/4-16	22	10	10	32	38	27	19	114	**8M18R8OMXS**	250
14, 15,16	5/8	M 22×1,5	7/8-14	27	12	14	37	43	31	22	175	**10M22R8OMXS**	250
18, 20	3/4	M 27×2,0	1 1/16-12	32	16	18	42	50	36	27	304	**12M27R8OMXS**	175
25	1	M 33×2,0	1 5/16-12	38	22	23	46	53	39	33	491	**16M33R8OMXS**	140

Acier, acier inoxydable et laiton. Les raccords Triple-Lok® sont fournis en standard avec une joint NBR. Pour d'autres matières de joints, voir page K91.

Les produits sont conformes à notre gamme standard de livraison.

Les versions métriques et pouces peuvent avoir des 6 pans de dimension différente.

$\frac{\text{PN (bar)}}{10} = \text{PN (MPa)}$

RMTX Té mâle renversé NPTF

Triple-Lok® cône 37° / Filetage mâle NPTF* (SAE J476)
SAE 070424 MS51511
*Acier inoxydable = Filetage NPT pour éviter le grippage

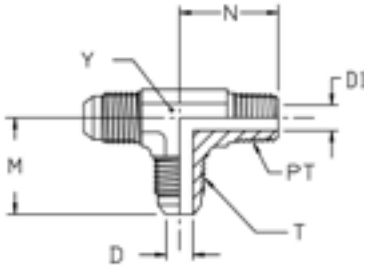

∅ ext. du tube mm	in.	Filetage NPT/NPTF PT	Filetage UN/UNF-2A T	D mm	D1 mm	M mm	N mm	Y mm	Poids (Acier) gr./pièce	Triple-Lok® Acier	Triple-Lok® Acier inox	Triple-Lok® Laiton	PN (bar) S	PN (bar) SS
	3/16	1/8-27	3/8-24	3	5	21	18	11	25	**3 RTX-S**	**3 RTX-SS**		420	350
6	1/4	1/8-27	7/16-20	4	5	23	20	11	31	**4 RTX-S**	**4 RTX-SS**	**4 RTX-B**	420	350
6	1/4	1/4-18	7/16-20	4	7	27	28	14	49	**4-4-4 RTX-S**	**4-4-4 RTX-SS**	**4-4-4 RTX-B**	420	350
8	5/16	1/8-27	1/2-20	6	5	25	21	14	37	**5 RTX-S**	**5 RTX-SS**	**5 RTX-B**	420	350
10	3/8	1/4-16	9/16-18	8	7	27	28	14	57	**6 RTX-S**	**6 RTX-SS**	**6 RTX-B**	420	350
10	3/8	3/8-18	9/16-18	8	10	29	31	19	77	**6-6-6 RTX-S**	**6-6-6 RTX-SS**	**6-6-6 RTX-B**	420	350
12	1/2	3/8-18	3/4-16	10	10	32	31	19	109	**8 RTX-S**	**8 RTX-SS**	**8 RTX-B**	420	350
12	1/2	1/2-14	3/4-16	10	14	34	37	22	163	**8-8-8RMTXS**	**8-8-8 RTX-SS**	**8-8-8 RTX-B**	420	350
14, 15,16	5/8	1/2-14	7/8-14	12	14	37	37	22	172	**10 RTX-S**	**10 RTX-SS**	**10 RTX-B**	350	350
18, 20	3/4	3/4-14	1 1/16-12	16	18	42	40	27	268	**12 RTX-S**	**12 RTX-SS**	**12 RTX-B**	280	280
22	7/8	3/4-14	1 3/16-12	18	18	46	43	33	323	**14 RTX-S**			280	—
25	1	1-11,5	1 5/16-12	21	24	46	50	33	413	**16 RTX-S**	**16 RTX-SS**	**16 RTX-B**	210	210
28, 30, 32	1 1/4	1 1/4-11,5	1 5/8-12	27	32	52	61	41	681	**20 RTX-S**	**20 RTX-SS**	**20 RTX-B**	170	170
35, 38	1 1/2	1 1/2-11,5	1 7/8-12	33	38	59	67	48	905	**24 RTX-S**	**24 RTX-SS**		170	140

Les produits sont conformes à notre gamme standard de livraison.

Les versions métriques et pouces peuvent avoir des 6 pans de dimension différente.

$$\frac{\text{PN (bar)}}{10} = \text{PN (MPa)}$$

Les pressions nominales (PN) peuvent différer selon la matière: acier (S) et inox (SS).

Ces pressions sont à réduire de 35% pour les raccords en laiton.

K

R3MX Té mâle renversé BSPT

Triple-Lok® cône 37° / Filetage mâle BSPT (ISO 7)

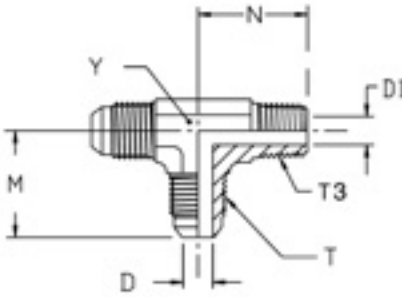

∅ ext. du tube mm	∅ ext. du tube in.	Filetage BSPT T3	Filetage UN/UNF-2A T	D mm	D1 mm	M mm	N mm	Y mm	Poids (Acier) gr./pièce	Triple-Lok® Acier	Triple-Lok® Acier inox	PN (bar) S	PN (bar) SS
6	1/4	1/8-28	7/16-20	4	5	23	20	11	30	**4R3MXS**	**4R3MXSS**	315	315
8	5/16	1/8-28	1/2-20	6	5	24	20	13	36	**5R3MXS**	**5R3MXSS**	315	315
10	3/8	1/4-19	9/16-18	8	7	27	28	14	55	**6R3MXS**	**6R3MXSS**	315	315
12	1/2	3/8-19	3/4-16	10	10	32	31	19	107	**8R3MXS**	**8R3MXSS**	315	315
14, 15,16	5/8	1/2-14	7/8-14	12	14	37	37	22	170	**10R3MXS**	**10R3MXSS**	315	315

Les produits sont conformes à notre gamme standard de livraison.

Les versions métriques et pouces peuvent avoir des 6 pans de dimension différente.

$\frac{\text{PN (bar)}}{10} = \text{PN (MPa)}$

Les pressions nominales (PN) peuvent différer selon la matière: acier (S) et inox (SS).

G4MX Union femelle BSPP

Triple-Lok® cône 37° / Filetage femelle BSPP (ISO 1179-1)

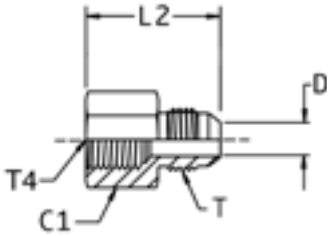

∅ ext. du tube mm	∅ ext. du tube in.	Filetage BSPP T4	Filetage UN/UNF-2A T	C1 mm	D mm	L2 mm	Poids (Acier) gr./pièce	Triple-Lok® Acier	Triple-Lok® Acier inox	PN (bar) S	PN (bar) SS
6	1/4	1/8-28	7/16-20	17	4	30	15	**4G4MXS**	**4G4MXSS**	315	315
6	1/4	1/4-19	7/16-20	19	4	35	42	**4-4G4MXS**	**4-4G4MXSS**	400	350
8	5/16	1/8-28	1/2-20	17	6	30	22	**5G4MXS**	**5G4MXSS**	315	315
8	5/16	1/4-19	1/2-20	19	6	35	40	**5-4G4MXS**	**5-4G4MXSS**	400	350
10	3/8	1/4-19	9/16-18	19	8	36	40	**6G4MXS**	**6G4MXSS**	400	350
10	3/8	3/8-19	9/16-18	22	8	37	50	**6-6G4MXS**	**6-6G4MXSS**	350	350
12	1/2	3/8-19	3/4-16	22	10	40	64	**8G4MXS**	**8G4MXSS**	350	350
12	1/2	1/2-14	3/4-16	30	10	46	116	**8-8G4MXS**	**8-8G4MXSS**	400	350
14, 15,16	5/8	1/2-14	7/8-14	30	12	48	121	**10G4MXS**	**10G4MXSS**	350	350
18, 20	3/4	3/4-14	1 1/16-12	36	16	52	188	**12G4MXS**	**12G4MXSS**	315	315
25	1	1 11	1 5/16-12	46	22	60	340	**16G4MXS**	**16G4MXSS**	280	280
28, 30, 32	1 1/4	1 1/4-11	1 5/8-12	50	28	63	438	**20G4MXS**	**20G4MXSS**	210	210
35, 38	1 1/2	1 1/2-11	1 7/8-12	55	33	67	526	**24G4MXS**	**24G4MXSS**	140	140

Les produits sont conformes à notre gamme standard de livraison.

Les versions métriques et pouces peuvent avoir des 6 pans de dimension différente.

$$\frac{\text{PN (bar)}}{10} = \text{PN (MPa)}$$

Les pressions nominales (PN) peuvent différer selon la matière: acier (S) et inox (SS).

K

GMTX Union femelle NPTF

Triple-Lok® cône 37° / Filetage femelle NPTF* (SAE J476)
SAE 070103 MS51503
*Acier inoxydable = Filetage NPT pour éviter le grippage

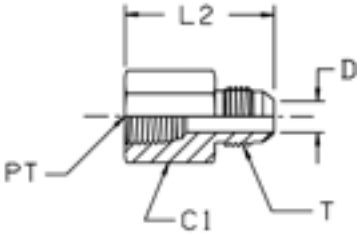

∅ ext. du tube mm	in.	Filetage NPT/NPTF PT	Filetage UN/UNF-2A T	C1 mm	D mm	L2 mm	Poids (Acier) gr./pièce	Triple-Lok® Acier	Triple-Lok® Acier inox	PN (bar) S	SS
6	1/4	1/8-27	7/16-20	14	4	30	42	**4 GTX-S**	**4GMTXSS**	420	350
6	1/4	1/4-18	7/16-20	19	4	36	40	**4-4GMTXS**	**4-4GMTXSS**	420	350
6	1/4	3/8-18	7/16-20	22	5	37	40	**4-6 GTX-S**	**4-6GMTXSS**	420	350
6	1/4	1/2-14	7/16-20	29	5	37	42	**4-8 GTX-S**	**4-8GMTXSS**	350	350
8	5/16	1/8-27	1/2-20	14	6	30	40	**5 GTX-S**	**5GMTXSS**	420	350
8	5/16	1/4-18	1/2-20	19	6	35	42	**5-4 GTX-S**	**5-4GMTXSS**	420	350
10	3/8	1/4-18	9/16-18	19	8	36	40	**6GMTXS**	**6GMTXSS**	420	350
10	3/8	3/8-18	9/16-18	22	8	37	62	**6-6 GTX-S**	**6-6GMTXSS**	420	350
10	3/8	1/2-14	9/16-18	29	8	45	90	**6-8 GTX-S**	**6-8GMTXSS**	350	350
12	1/2	3/8-18	3/4-16	22	10	40	45	**8 GTX-S**	**8GMTXSS**	420	350
12	1/2	1/4-18	3/4-16	21	10	36	80	**8-4 GTX-S**	**8-4GMTXSS**	420	350
12	1/2	1/2-14	3/4-16	29	10	46	116	**8-8 GTX-S**	**8-8GMTXSS**	350	350
12	1/2	3/4-14	3/4-16	35	10	48	150	**8-12 GTX-S**	**8-12GMTXSS**	280	280
14, 15,16	5/8	1/2-14	7/8-14	29	12	48	121	**10 GTX-S**	**10GMTXSS**	350	350
14, 15,16	5/8	3/4-14	7/8-14	35	13	51	182	**10-12 GTX-S**	**10-12GMTXSS**	280	280
18, 20	3/4	3/4-14	1 1/16-12	35	16	52	188	**12 GTX-S**	**12GMTXSS**	280	280
18, 20	3/4	1/2-14	1 1/16-12	29	16	49	133	**12-8 GTX-S**	**12-8GMTXSS**	350	350
22	7/8	3/4-14	1 3/16-12	35	18	52	201	**14 GTX-S**	**14GMTXSS**	210	210
25	1	1-11,5	1 5/16-12	41	22	59	280	**16 GTX-S**	**16GMTXSS**	210	210
28, 30, 32	1 1/4	1 1/4-11,5	1 5/8-12	51	27	63	408	**20 GTX-S**	**20GMTXSS**	170	170
35, 38	1 1/2	1 1/2-11,5	1 7/8-12	60	33	67	370	**24 GTX-S**	**24GMTXSS**	140	140
	2	2-11,5	2 1/2-12	73	44	75	1262	**32 GTX-S**		140	—

Les produits sont conformes à notre gamme standard de livraison.

Les versions métriques et pouces peuvent avoir des 6 pans de dimension différente.

$\frac{\text{PN (bar)}}{10} = \text{PN (MPa)}$

Les pressions nominales (PN) peuvent différer selon la matière: acier (S) et inox (SS).

WGMTX Union femelle traversée de cloison NPTF

Triple-Lok® cône 37° / Filetage femelle NPTF* (SAE J476)
*Acier inoxydable = Filetage NPT pour éviter le grippage

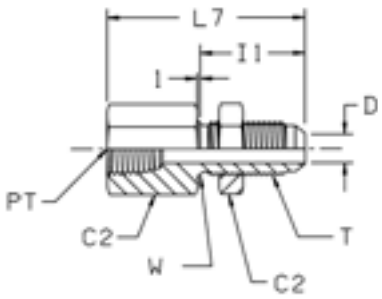

∅ ext. du tube mm	∅ ext. du tube in.	Filetage NPT/NPTF PT	Filetage UN/UNF-2A T	C2 mm	D mm	I1 mm	L7 mm	W mm	Poids (Acier) gr./pièce	Triple-Lok® Acier	Triple-Lok® Acier inox	PN (bar) S	PN (bar) SS
6	1/4	1/8-27	7/16-20	17	4	31	47	11	42	**4 WGTX-WLN-S**	**4WGMTXWLNMSS**	420	350
6	1/4	1/4-18	7/16-20	19	4	34	54	11	62	**4-4 WGTX-WLN-S**	**4-4WGMTXWLNMSS**	420	350
10	3/8	1/4-18	9/16-18	21	8	33	52	14	72	**6 WGTX-WLN-S**	**6WGMTXWLNMSS**	420	350
12	1/2	3/8-18	3/4-16	25	10	37	59	19	117	**8 WGTX-WLN-S**	**8WGMTXWLNMSS**	420	350
14, 15,16	5/8	1/2-14	7/8-14	29	12	40	68	22	179	**10 WGTX-WLN-S**	**10WGMTXWLNMSS**	350	350
18, 20	3/4	3/4-14	1 1/16-12	35	16	45	74	27	284	**12 WGTX-WLN-S**	**12WGMTXWLNMSS**	280	280
25	1	1-11,5	1 5/16-12	41	21	45	79	33	415	**16 WGTX-WLN-S**	**16WGMTXWLNMSS**	210	210

Les produits sont conformes à notre gamme standard de livraison.

Les versions métriques et pouces peuvent avoir des 6 pans de dimension différente.

Pour la version sans contre-écrou rayer la terminaison «WLNM» (ex. 10 WGTX)

$\frac{\text{PN (bar)}}{10}$ = PN (MPa)

Les pressions nominales (PN) peuvent différer selon la matière: acier (S) et inox (SS).

K

Epaisseur maximale de la traversée de cloison

Module	∅ ext. du tube in.	∅ ext. du tube Métrique	Traversée de cloison droite Epaisseur max. mm	Traversée de cloison coudée Epaisseur max. mm
4	1/4	6	8,4	5,3
5	5/16	8	8,4	5,3
6	3/8	10	10,7	7,1
8	1/2	12	11,2	8,4
10	5/8	14–16	10,9	8,1
12	3/4	18–20	11,2	8,6
14	7/8		10,4	7,9
16	1	22–25	9,9	7,4
20	1 1/4	28–32	10,2	7,4
24	1 1/2	35–38	7,1	—
32	2		7,1	—

DMTX Coude femelle à 90° NPTF

Triple-Lok® Cône 37° / Filetage femelle NPTF* (SAE J476)
SAE 070203 MS51506
*Acier inoxydable = Filetage NPT pour éviter le grippage

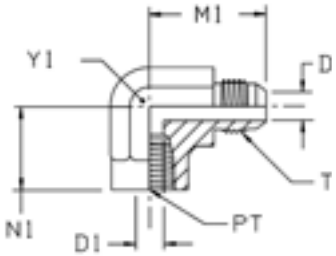

∅ ext. du tube mm	in.	Filetage NPT/NPTF PT	Filetage UN/UNF-2A T	D mm	D1 mm	M1 mm	N1 mm	Y1 mm	Poids (Acier) gr./pièce	Triple-Lok® Acier	Triple-Lok® Acier inox	Triple-Lok® Laiton	PN (bar) S	PN (bar) SS
6	1/4	1/8-27	7/16-20	4	8	27	17	14	33	**4 DTX-S**	**4 DTX-SS**	**4 DTX-B**	350	350
6	1/4	1/4-18	7/16-20	4	11	31	22	19	70	**4-4 DTX-S**	**4-4 DTX-SS**	**4-4 DTX-B**	350	350
8	5/16	1/8-27	1/2-20	6	8	27	17	14	33	**5 DTX-S**	**5 DTX-SS**	**5 DTX-B**	350	350
8	5/16	1/4-18	1/2-20	6	11	29	22	19	67	**5-4 DTX-S**	**5-4 DTX-SS**	**5-4 DTX-B**	350	350
10	3/8	1/4-18	9/16-18	8	11	31	22	19	67	**6 DTX-S**	**6 DTX-SS**	**6 DTX-B**	350	350
10	3/8	1/8-27	9/16-18	8	8	31	17	14	39	**6-2 DTX-S**	**6-2 DTX-SS**	**6-2 DTX-B**	350	350
10	3/8	3/8-18	9/16-18	8	14	33	26	22	103	**6-6 DTX-S**	**6-6 DTX-SS**	**6-6 DTX-B**	310	310
12	1/2	3/8-18	3/4-16	10	14	36	26	22	115	**8 DTX-S**	**8 DTX-SS**	**8 DTX-B**	310	310
12	1/2	1/4-18	3/4-16	10	11	36	26	19	190	**8-4 DTX-S**	**8-4 DTX-SS**	**8-4 DTX-B**	350	350
12	1/2	1/2-14	3/4-16	10	18	39	31	27	178	**8-8DMTXS**	**8-8 DTX-SS**	**8-8 DTX-B**	210	210
14, 15,16	5/8	1/2-14	7/8-14	12	18	42	31	27	180	**10 DTX-S**	**10 DTX-SS**	**10 DTX-B**	210	210
18, 20	3/4	3/4-14	1 1/16-12	16	23	48	35	33	315	**12DMTXS**	**12 DTX-SS**	**12 DTX-B**	210	210
18, 20	3/4	1/2-14	1 1/16-12	16	18	48	34	27	175	**12-8 DTX-S**	**12-8 DTX-SS**	**12-8 DTX-B**	210	210
22	7/8	3/4-14	1 3/16-12	18	23	47	36	33	285	**14 DTX-S**	**14 DTX-SS**		125	125
25	1	1-11,5	1 5/16-12	21	29	55	41	41	506	**16 DTX-S**	**16 DTX-SS**	**16 DTX-B**	125	125
28, 30, 32	1 1/4	1 1/4-11,5	1 5/8-12	27	37	59	43	48	619	**20 DTX-S**	**20 DTX-SS**	**20 DTX-B**	100	100
35, 38	1 1/2	1 1/2-11,5	1 7/8-12	33	43	73	53	64	1725	**24 DTX-S**	**24 DTX-SS**		100	100

Les produits sont conformes à notre gamme standard de livraison.

Les versions métriques et pouces peuvent avoir des 6 pans de dimension différente.

$\frac{\text{PN (bar)}}{10} = \text{PN (MPa)}$

Les pressions nominales (PN) peuvent différer selon la matière: acier (S) et inox (SS).

Ces pressions sont à réduire de 35% pour les raccords en laiton.

OTX Té femelle NPTF

Triple-Lok® cône 37° / Filetage femelle NPTF* (SAE J476)
SAE 070427 MS51513
*Acier inoxydable = Filetage NPT pour éviter le grippage

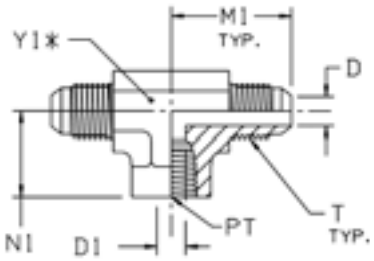

∅ ext. du tube mm	in.	Filetage NPT/NPTF PT	Filetage UN/UNF-2A T	D mm	D1 mm	M1 mm	N1 mm	Y1 mm	Poids (Acier) gr./pièce	Triple-Lok® Acier	Triple-Lok® Acier inox	Triple-Lok® Laiton	PN (bar) S	PN (bar) SS
6	1/4	1/8-27	7/16-20	4	8	27	17	14	53	**4 OTX-S**	**4 OTX-SS**	**4 OTX-B**	350	350
6	1/4	1/4-18	7/16-20	4	11	29	22	19	90	**4-4-4 OTX-S**	**4-4-4 OTX-SS**	**4-4-4 OTX-B**	350	350
8	5/16	1/8-27	1/2-20	6	8	27	17	14	53	**5 OTX-S**	**5 OTX-SS**	**5 OTX-B**	350	350
10	3/8	1/4-18	9/16-18	8	11	32	22	19	98	**6 OTX-S**	**6 OTX-SS**	**6 OTX-B**	350	350
12	1/2	3/8-18	3/4-16	10	14	36	26	22	145	**8 OTX-S**	**8 OTX-SS**	**8 OTX-B**	310	310
14, 15,16	5/8	1/2-14	7/8-14	12	18	42	32	27	240	**10 OTX-S**	**10 OTX-SS**	**10 OTX-B**	210	210
18, 20	3/4	3/4-14	1 1/16-12	16	23	48	35	33	390	**12 OTX-S**	**12 OTX-SS**	**12 OTX-B**	210	210
25	1	1-11,5	1 5/16-12	21	29	55	41	41	745	**16 OTX-S**	**16 OTX-SS**	**16 OTX-B**	125	125
28, 30, 32	1 1/4	1 1/4-11,5	1 5/8-12	27	37	59	43	48	930	**20 OTX-S**	**20 OTX-SS**		100	100
35, 38	1 1/2	1 1/2-11,5	1 7/8-12	33	43	73	53	64	2255	**24 OTX-S**	**24 OTX-SS**		100	100

Les produits sont conformes à notre gamme standard de livraison.

Les versions métriques et pouces peuvent avoir des 6 pans de dimension différente.

$\frac{\text{PN (bar)}}{10} = \text{PN (MPa)}$

Les pressions nominales (PN) peuvent différer selon la matière: acier (S) et inox (SS).

Ces pressions sont à réduire de 35% pour les raccords en laiton.

K

MTX Té femelle renversé NPTF

Triple-Lok® cône 37° / Filetage femelle NPTF* (SAE J476)
SAE 070426 MS51514
*Acier inoxydable = Filetage NPT pour éviter le grippage

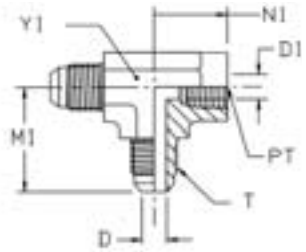

∅ ext. du tube mm	∅ ext. du tube in.	Filetage NPT/NPTF PT	Filetage UN/UNF-2A T	D mm	D1 mm	M1 mm	N1 mm	Y1 mm	Poids (Acier) gr./pièce	Triple-Lok® Acier	Triple-Lok® Acier inox	Triple-Lok® Laiton	PN (bar) S	PN (bar) SS
6	1/4	1/8-27	7/16-20	4	8	27	17	14	45	**4 MTX-S**	**4 MTX-SS**	**4 MTX-B**	350	350
6	1/4	1/4-18	7/16-20	4	11	29	22	19	10	**4-4-4 MTX-S**	**4-4-4 MTX-SS**	**4-4-4 MTX-B**	350	350
10	3/8	1/4-18	9/16-18	8	11	32	22	19	88	**6 MTX-S**	**6 MTX-SS**	**6 MTX-B**	350	350
12	1/2	3/8-18	3/4-16	10	14	36	26	22	125	**8 MTX-S**	**8 MTX-SS**	**8 MTX-B**	310	310
14, 15,16	5/8	1/2-14	7/8-14	12	18	42	32	27	210	**10 MTX-S**	**10 MTX-SS**	**10 MTX-B**	210	210
18, 20	3/4	3/4-14	1 1/16-12	16	23	48	35	33	280	**12 MTX-S**	**12 MTX-SS**	**12 MTX-B**	210	210
22	7/8	3/4-14	1 3/16-12	18	23	47	36	33	446	**14 MTX-S**			210	—
25	1	1-11,5	1 5/16-12	21	29	55	41	41	620	**16 MTX-S**	**16 MTX-SS**		125	125
28, 30, 32	1 1/4	1 1/4-11,5	1 5/8-12	27	37	59	43	48	805	**20 MTX-S**	**20 MTX-SS**		100	100

Les produits sont conformes à notre gamme standard de livraison.

Les versions métriques et pouces peuvent avoir des 6 pans de dimension différente.

$\frac{\text{PN (bar)}}{10} = \text{PN (MPa)}$

Les pressions nominales (PN) peuvent différer selon la matière: acier (S) et inox (SS).

Ces pressions sont à réduire de 35% pour les raccords en laiton.

G6X Union femelle NPTF écrou tournant

Triple-Lok® femelle tournant 37° / Filetage femelle NPTF* (SAE J476)
*Acier inoxydable = Filetage NPT pour éviter le grippage

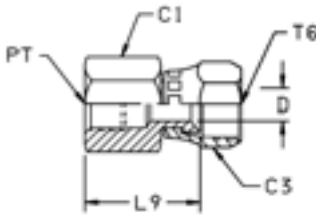

∅ ext. du tube mm	∅ ext. du tube in.	Filetage NPT/NPTF PT	Filetage UN/UNF-2B T6	C1 mm	C3 mm	D mm	L9 mm	Poids (Acier) gr./pièce	Triple-Lok® Acier	Triple-Lok® Acier inox	PN (bar) S	PN (bar) SS
6	1/4	1/8-27	7/16-20	14	14	5	23	29	**4 G6X-S**	**4 G6X-SS**	420	420
6	1/4	1/4-18	7/16-20	19	14	5	27	33	**4-4 G6X-S**	**4-4 G6X-SS**	420	420
10	3/8	1/4-18	9/16-18	19	17	8	27	38	**6 G6X-S**	**6 G6X-SS**	350	350
10	3/8	3/8-18	9/16-18	22	17	7	30	45	**6-6 G6X-S**	**6-6 G6X-SS**	350	350
12	1/2	3/8-18	3/4-16	22	22	10	31	47	**8 G6X-S**	**8 G6X-SS**	350	350
12	1/2	1/2-14	3/4-16	29	22	10	38	99	**8-8 G6X-S**	**8-8 G6X-SS**	350	350
14, 15,16	5/8	1/2-14	7/8-14	29	25	12	37	99	**10 G6X-S**	**10 G6X-SS**	350	350
18, 20	3/4	3/4-14	1 1/16-12	35	32	16	38	147	**12 G6X-S**	**12 G6X-SS**	280	280
25	1	1-11,5	1 5/16-12	41	38	21	47	248	**16 G6X-S**	**16 G6X-SS**	210	210
28, 30, 32	1 1/4	1 1/4-11,5	1 5/8-12	50	50	28	55	370	**20 G6X-S**	**20 G6X-SS**	170	170
35, 38	1 1/2	1 1/2-11,5	1 7/8-12	60	58	34	57	510	**24 G6X-S**	**24 G6X-SS**	140	140

Les produits sont conformes à notre gamme standard de livraison.

Les versions métriques et pouces peuvent avoir des 6 pans de dimension différente.

$\frac{\text{PN (bar)}}{10} = \text{PN (MPa)}$

Les pressions nominales (PN) peuvent différer selon la matière: acier (S) et inox (SS).

K

G4MXMO Raccord pour manomètre

Triple-Lok® cône 37° / Filetage femelle BSPP pour manomètre (ISO 1179-1)

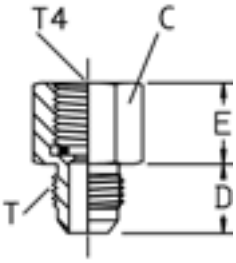

∅ ext. du tube mm	∅ ext. du tube in.	Filetage BSPP T4	Filetage UN/UNF-2A T	D mm	E mm	C mm	Poids (Acier) gr./pièce	Triple-Lok® Acier	Triple-Lok® Acier inox	PN (bar) S	PN (bar) SS
6	1/4	1/4-19	7/16-20	14	17	17	86	**4-4G4MXSMO**	**4-4G4MXSSMO**	350	350
6	1/4	1/2-14	7/16-20	14	27	27	246	**4-8G4MXSMO**	**4-8G4MXSSMO**	315	315
8	5/16	1/4-19	1/2-20	14	14	17	49	**5-4G4MXSMO**	**5-4G4MXSSMO**	350	350
8	5/16	1/2-14	1/2-20	14	27	27	246	**5-8G4MXSMO**	**5-8G4MXSSMO**	315	315
10	3/8	1/4-19	9/16-18	14	14	17	49	**6G4MXSMO**	**6G4MXSSMO**	350	350
10	3/8	1/2-14	9/16-18	14	21	27	239	**6-8G4MXSMO**	**6-8G4MXSSMO**	315	315
12	1/2	1/4-19	3/4-16	17	14	19	74	**8-4G4MXSMO**	**8-4G4MXSSMO**	400	350
12	1/2	1/2-14	3/4-16	17	21	27	263	**8-8G4MXSMO**	**8-8G4MXSSMO**	315	315

Cet élément est à utiliser avec la bague de retenue cuivre. Pour d'autres matières de joints, voir page K91.

Les produits sont conformes à notre gamme standard de livraison.

Les versions métriques et pouces peuvent avoir des 6 pans de dimension différente.

$$\frac{\text{PN (bar)}}{10} = \text{PN (MPa)}$$

Les pressions nominales (PN) peuvent différer selon la matière: acier (S) et inox (SS).

TT4MX Raccords pour prise de pression

Triple-Lok® femelle 37° / Filetage femelle BSPP (ISO 1179-1)
pour les prises de pression EMA3

Forme A

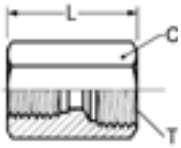

Forme B*

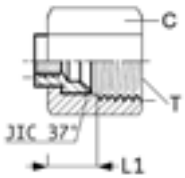

* Pour la forme B un écrou BTX ou BTMX et obligatoire (à commander séparément)

∅ ext. du tube T mm	in.	Filetage BSPP	Filetage UN/UNF-2B T	Form	L mm	L1 mm	C mm	Poids (Acier) gr./pièce	Triple-Lok® Acier	Triple-Lok® Acier inox	PN (bar) S	SS
6	1/4	1/4-19	7/16-20	A	29	–	19	42	**4TT4MXS**	**4TT4MXSS**	400	350
8	5/16	1/4-19	1/2-20	A	29	–	19	46	**5TT4MXS**	**5TT4MXSS**	400	350
10	3/8	1/4-19	9/16-18	A	29	–	19	43	**6TT4MXS**	**6TT4MXSS**	400	350
12	1/2	1/4-19	3/4-16	A	32	–	22	62	**8TT4MXS**	**8TT4MXSS**	400	350
14, 15, 16	5/8	1/4-19	7/8-14	A	32	–	27	102	**10TT4MXS**	**10TT4MXSS**	350	350
18, 20	3/4	1/4-19	1 1/16-12	B	–	13	32	42	**12TT4XS**	**12TT4XSS**	350	350
25	1	1/4-19	1 5/16-12	B	–	13	41	56	**16TT4XS**	**16TT4XSS**	280	280
28, 30, 32	1 1/4	1/4-19	1 5/8-12	B	–	15	50	98	**20TT4XS**	**20TT4XSS**	280	210
35, 38	1 1/2	1/4-19	1 7/8-12	B	–	18	60	185	**24TT4XS**	**24TT4XSS**	210	210

Les produits sont conformes à notre gamme standard de livraison.

Les versions métriques et pouces peuvent avoir des 6 pans de dimension différente.

$\frac{\text{PN (bar)}}{10} = \text{PN (MPa)}$

Les pressions nominales (PN) peuvent différer selon la matière: acier (S) et inox (SS).

K

TTP4MX Raccords pour prise de pression

Triple-Lok® femelle 37° / Prise de pression EMA3

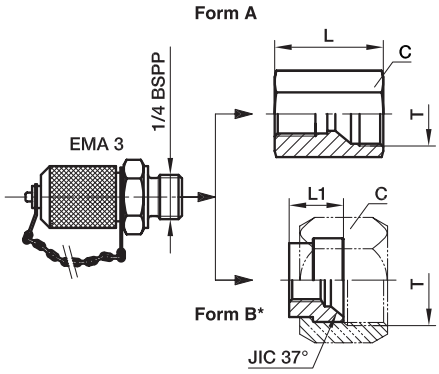

* Les pièces de la forme B sont livrées avec l'écrou BMTXS.

∅ ext. du tube T mm	in.	Filetage BSPP	Filetage UN/UNF-2B T	Form	L mm	L1 mm	C mm	Poids (Acier) gr./pièce	Triple-Lok® Acier	PN (bar)
6	1/4	1/4-19	7/16-20	A	29	–	19	132	**4TTP4MXS**	400
8	5/16	1/4-19	1/2-20	A	29	–	19	136	**5TTP4MXS**	400
10	3/8	1/4-19	9/16-18	A	29	–	19	133	**6TTP4MXS**	400
12	1/2	1/4-19	3/4-16	A	32	–	22	152	**8TTP4MXS**	400
14, 15, 16	5/8	1/4-19	7/8-14	A	32	–	27	192	**10TTP4MXS**	350
18, 20	3/4	1/4-19	1 1/16-12	B	–	13	32	132	**12TTP4XS**	350
25	1	1/4-19	1 5/16-12	B	–	13	41	146	**16TTP4XS**	280
28, 30, 32	1 1/4	1/4-19	1 5/8-12	B	–	15	50	188	**20TTP4XS**	280
35, 38	1 1/2	1/4-19	1 7/8-12	B	–	18	60	275	**24TTP4XS**	210

Les produits sont conformes à notre gamme standard de livraison.

Les versions métriques et pouces peuvent avoir des 6 pans de dimension différente.

$$\frac{\text{PN (bar)}}{10} = \text{PN (MPa)}$$

R6O4MX Raccords pour prise de pression

Mâle / femelle orientable Triple-Lok® cône 37° / Filetage femelle BSPP (ISO 1179-1)

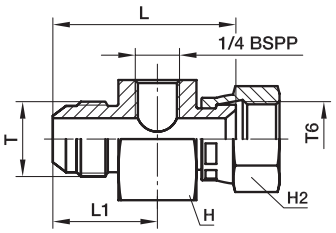

∅ ext. du tube T mm	in.	Filetage UN/UNF-2A T	Filetage UN/UNF-2B T6	L mm	L1 mm	H mm	H2 mm	Poids (Acier) gr./pièce	Triple-Lok® Acier	PN (bar)
6	1/4	7/16-20	7/16-20	45	26	36	16	180	**4-4R6O4MXS**	500
8	5/16	1/2-20	1/2-20	46	26	36	17	200	**5-4R6O4MXS**	420
10	3/8	9/16-18	9/16-18	47	26	36	19	210	**6-4R6O4MXS**	350
12	1/2	3/4-16	3/4-16	50	28	36	22	218	**8-4R6O4MXS**	350
14, 15, 16	5/8	7/8-14	7/8-14	54	31	36	27	247	**10-4R6O4MXS**	350
18, 20	3/4	1 1/16-12	1 1/16-12	56	34	41	32	326	**12-4R6O4MXS**	350
25	1	1 5/16-12	1 5/16-12	60	35	46	38	416	**16-4R6O4MXS**	250
28, 30, 32	1 1/4	1 5/8-12	1 5/8-12	64	36	50	50	601	**20-4R6O4MXS**	250
35, 38	1 1/2	1 7/8-12	1 7/8-12	69	39	60	60	905	**24-4R6O4MXS**	170

Les produits sont conformes à notre gamme standard de livraison.

Les versions métriques et pouces peuvent avoir des 6 pans de dimension différente.

$\frac{\text{PN (bar)}}{10} = \text{PN (MPa)}$

K

R6P4MX Raccords pour prise de pression

Mâle / femelle orientable Triple-Lok® cône 37° / Prise de pression EMA3

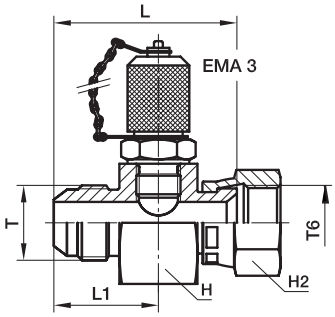

∅ ext. du tube T mm	in.	Filetage UN/UNF-2A T	Filetage UN/UNF-2B T6	L mm	L1 mm	H mm	H2 mm	Poids (Acier) gr./pièce	Triple-Lok® Acier	PN (bar)
6	1/4	7/16-20	7/16-20	45	26	36	16	270	**4-4R6P4MXS**	500
8	5/16	1/2-20	1/2-20	46	26	36	17	290	**5-4R6P4MXS**	420
10	3/8	9/16-18	9/16-18	47	26	36	19	300	**6-4R6P4MXS**	350
12	1/2	3/4-16	3/4-16	50	28	36	22	308	**8-4R6P4MXS**	350
14, 15, 16	5/8	7/8-14	7/8-14	54	31	36	27	337	**10-4R6P4MXS**	350
18, 20	3/4	1 1/16-12	1 1/16-12	56	34	41	32	416	**12-4R6P4MXS**	350
25	1	1 5/16-12	1 5/16-12	60	35	46	38	506	**16-4R6P4MXS**	250
28, 30, 32	1 1/4	1 5/8-12	1 5/8-12	64	36	50	50	691	**20-4R6P4MXS**	250
35, 38	1 1/2	1 7/8-12	1 7/8-12	69	39	60	60	995	**24-4R6P4MXS**	170

Les produits sont conformes à notre gamme standard de livraison.

Les versions métriques et pouces peuvent avoir des 6 pans de dimension différente.

$$\frac{\text{PN (bar)}}{10} = \text{PN (MPa)}$$

K6OO4MX Raccords pour prise de pression

Mâle / femelle orientable Triple-Lok® cône 37° / 2 Filetages femelles BSPP

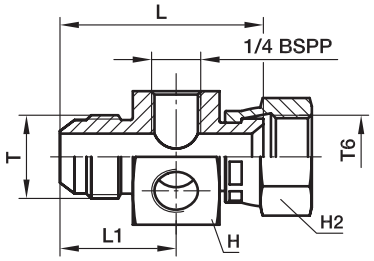

∅ ext. du tube T mm	in.	Filetage UN/UNF-2A T	Filetage UN/UNF-2B T6	L mm	L1 mm	H mm	H2 mm	Poids (Acier) gr./pièce	Triple-Lok® Acier	PN (bar)
6	1/4	7/16-20	7/16-20	45	26	36	16	170	**4-4K6OO4MXS**	500
8	5/16	1/2-20	1/2-20	46	26	36	17	190	**5-4K6OO4MXS**	420
10	3/8	9/16-18	9/16-18	47	26	36	19	200	**6-4K6OO4MXS**	350
12	1/2	3/4-16	3/4-16	50	28	36	22	208	**8-4K6OO4MXS**	350
14, 15, 16	5/8	7/8-14	7/8-14	54	31	36	27	237	**10-4K6OO4MXS**	350
18, 20	3/4	1 1/16-12	1 1/16-12	56	34	41	32	316	**12-4K6OO4MXS**	350
25	1	1 5/16-12	1 5/16-12	60	35	46	38	406	**16-4K6OO4MXS**	250

Les produits sont conformes à notre gamme standard de livraison.

Les versions métriques et pouces peuvent avoir des 6 pans de dimension différente.

$\frac{\text{PN (bar)}}{10} = \text{PN (MPa)}$

K

K6PP4MX Raccords pour prise de pression

Mâle / femelle orientable Triple-Lok® cône 37° / Prise de pression EMA3 & 1 bouchon d'étanchéité VSTI

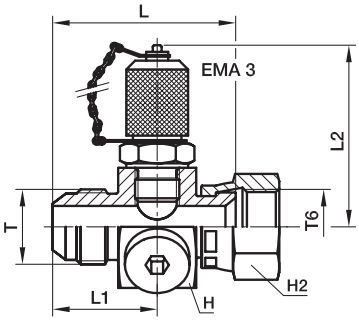

∅ ext. du tube T mm	in.	Filetage UN/UNF-2A T	Filetage UN/UNF-2B T6	L mm	L1 mm	L2 mm	H mm	H2 mm	Poids (Acier) gr./pièce	Triple-Lok® Acier	PN (bar)
6	1/4	7/16-20	7/16-20	45	26	54	36	16	270	**4-4K6PP4MXS**	500
8	5/16	1/2-20	1/2-20	46	26	54	36	17	290	**5-4K6PP4MXS**	420
10	3/8	9/16-18	9/16-18	47	26	54	36	19	300	**6-4K6PP4MXS**	350
12	1/2	3/4-16	3/4-16	50	28	54	36	22	308	**8-4K6PP4MXS**	350
14, 15, 16	5/8	7/8-14	7/8-14	54	31	54	36	27	337	**10-4K6PP4MXS**	350
18, 20	3/4	1 1/16-12	1 1/16-12	56	34	54	41	32	416	**12-4K6PP4MXS**	350
25	1	1 5/16-12	1 5/16-12	60	35	54	46	38	506	**16-4K6PP4MXS**	250

Les produits sont conformes à notre gamme standard de livraison.

Les versions métriques et pouces peuvent avoir des 6 pans de dimension différente.

$$\frac{\text{PN (bar)}}{10} = \text{PN (MPa)}$$

FNMTX Bouchons

Triple-Lok® Bouchon femelle
SAE 070112 MS51532

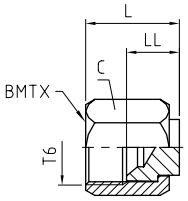

∅ ext. du tube mm	∅ ext. du tube in.	Filetage UN/UNF-2B T6	C mm	LL mm	L mm	Poids (Acier) gr./pièce	Triple-Lok® Acier	Triple-Lok® Acier inox	Triple-Lok® Laiton	PN (bar) S	PN (bar) SS
	1/8	5/16-24	10	10	15	10	**2 FNTX-S**			500	—
	3/16	3/8-24	11	10	17	11	**3 FNTX-S**			500	—
6	1/4	7/16-20	14	9	17	14	**4FNMTXS**	**4FNMTXSS**	**4 FNTX-B**	500	350
8	5/16	1/2-20	17	10	20	19	**5FNMTXS**	**5FNMTXSS**	**5 FNTX-B**	420	350
10	3/8	9/16-18	19	12	21	31	**6FNMTXS**	**6FNMTXSS**	**6 FNTX-B**	420	350
12	1/2	3/4-16	22	14	24	45	**8FNMTXS**	**8FNMTXSS**	**8 FNTX-B**	420	350
14, 15, 16	5/8	7/8-14	27	14	27	75	**10FNMTXS**	**10FNMTXSS**	**10 FNTX-B**	350	350
18, 20	3/4	1 1/16-12	32	17	32	114	**12FNMTXS**	**12FNMTXSS**	**12 FNTX-B**	350	350
22	7/8	1 3/16-12	35	16	32	133	**14 FNTX-S**	**14FNMTXSS**	**14 FNTX-B**	310	280
25	1	1 5/16-12	41	16	33	200	**16FNMTXS**	**16FNMTXSS**	**16 FNTX-B**	310	280
28, 30, 32	1 1/4	1 5/8-12	50	19	35	272	**20FNMTXS**	**20FNMTXSS**	**20 FNTX-B**	280	210
35, 38	1 1/2	1 7/8-12	60	24	43	553	**24FNMTXS**	**24FNMTXSS**	**24 FNTX-B**	210	140
	2	2 1/2-12	73	28	51	930	**32 FNTX-S**			140	—

Les produits sont conformes à notre gamme standard de livraison.

Les versions métriques et pouces peuvent avoir des 6 pans de dimension différente.

$$\frac{\text{PN (bar)}}{10} = \text{PN (MPa)}$$

Les pressions nominales (PN) peuvent différer selon la matière: acier (S) et inox (SS).

Ces pressions sont à réduire de 35% pour les raccords en laiton.

K

PNMTX Bouchons

Triple-Lok® cône 37°
SAE 070109 MS51518

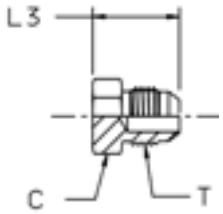

∅ ext. du tube mm	in.	Filetage UN/UNF-2A T	C mm	L3 mm	Poids (Acier) gr./pièce	Triple-Lok® Acier	Triple-Lok® Acier inox	PN (bar) S	SS
	1/8	5/16-24	11	18	9	**2 PNTX-S**		500	—
	3/16	3/8-24	11	19	10	**3 PNTX-S**		500	—
6	1/4	7/16-20	13	20	10	**4PNMTXS**	**4PNMTXSS**	500	350
8	5/16	1/2-20	14	20	14	**5PNMTXS**	**5PNMTXSS**	420	350
10	3/8	9/16-18	17	21	19	**6PNMTXS**	**6PNMTXSS**	420	350
12	1/2	3/4-16	19	24	39	**8PNMTXS**	**8PNMTXSS**	420	350
14, 15, 16	5/8	7/8-14	24	28	60	**10PNMTXS**	**10PNMTXSS**	350	350
18, 20	3/4	1 1/16-12	27	33	93	**12PNMTXS**	**12PNMTXSS**	350	350
22	7/8	1 3/16-12	32	33	95	**14 PNTX-S**	**14PNMTXSS**	280	280
25	1	1 5/16-12	36	34	98	**16 PNTX-S**	**16PNMTXSS**	280	280
28, 30, 32	1 1/4	1 5/8-12	46	37	269	**20 PNTX-S**	**20PNMTXSS**	280	210
35, 38	1 1/2	1 7/8-12	51	42	360	**24 PNTX-S**	**24PNMTXSS**	210	140
	2	2 1/2-12	67	52	470	**32 PNTX-S**		140	—

Les produits sont conformes à notre gamme standard de livraison.

Les versions métriques et pouces peuvent avoir des 6 pans de dimension différente.

$$\frac{\text{PN (bar)}}{10} = \text{PN (MPa)}$$

Les pressions nominales (PN) peuvent différer selon la matière: acier (S) et inox (SS).

XHMLO Adapteur mâle Triple-Lok® / O-Lok®

Triple-Lok® cône 37° / O-Lok® cône ORFS 90°

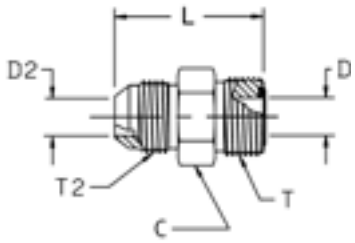

∅ ext. du tube T2/T mm	in.	Filetage UN/UNF-2A T2	Filetage UN/UNF-2A T	D mm	D2 mm	L mm	C mm	Poids (Acier) gr./pièce	Triple-Lok® Acier	Triple-Lok® Acier inox	PN (bar) S	SS
6	1/4	7/16-20	9/16-18	5	5	32	16	29	**4 XHLO-S**	**4XHMLOSS**	500	350
8, 10	5/16, 3/8	9/16-18	11/16-16	7	7	34	19	45	**6 XHLO-S**	**6XHMLOSS**	420	350
12	1/2	3/4-16	13/16-16	10	10	39	22	70	**8 XHLO-S**	**8XHMLOSS**	420	350
14, 15, 16	5/8	7/8-14	1-14	13	13	47	27	119	**10 XHLO-S**	**10XHMLOSS**	350	350
18, 20	3/4	1 1/16-12	1 3/16-12	16	16	52	32	181	**12 XHLO-S**	**12XHMLOSS**	350	350
22, 25	1	1 5/16-12	1 7/16-12	21	21	55	38	265	**16 XHLO-S**	**16XHMLOSS**	280	280
28, 30, 32	1 1/4	1 5/8-12	1 11/16-12	26	26	58	45	383	**20 XHLO-S**	**20XHMLOSS**	280	210
35, 38	1 1/2	1 7/8-12	2-12	32	32	63	54	562	**24 XHLO-S**	**24XHMLOSS**	210	140

Acier, acier inoxydable et laiton. Les raccords Triple-Lok® sont fournis en standard avec une joint NBR. Pour d'autres matières de joints, voir page K91.

Les produits sont conformes à notre gamme standard de livraison.

Les versions métriques et pouces peuvent avoir des 6 pans de dimension différente.

$\frac{\text{PN (bar)}}{10}$ = PN (MPa)

Les pressions nominales (PN) peuvent différer selon la matière: acier (S) et inox (SS).

K

XHML6 Adapteur Triple-Lok® / O-Lok® tournant

Triple-Lok® cône 37° / O-Lok® femelle tournant ORFS

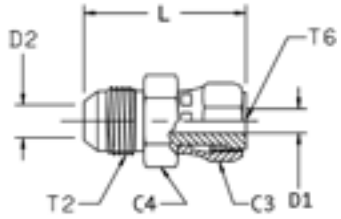

∅ ext. du tube T2/T6 mm	in.	Filetage UN/UNF-2A T2	Filetage UN/UNF-2B T6	C3 mm	D1 mm	D2 mm	L mm	C4 mm	Poids (Acier) gr./pièce	Triple-Lok® Acier	Triple-Lok® Acier inox	PN (bar) S	SS
6	1/4	7/16-20	9/16-18	17	4	4	38	16	29	**4 XHL6-S**	**4XHML6SS**	500	350
8, 10	5/16, 3/8	9/16-18	11/16-16	21	7	7	41	19	46	**6 XHL6-S**	**6XHML6SS**	420	350
12	1/2	3/4-16	13/16-16	24	9	9	48	22	73	**8 XHL6-S**	**8XHML6SS**	420	350
14, 15, 16	5/8	7/8-14	1-14	29	12	12	56	27	126	**10 XHL6-S**	**10XHML6SS**	350	350
18, 20	3/4	1 1/16-12	1 3/16-12	35	14	14	64	32	205	**12 XHL6-S**	**12XHML6SS**	350	350
22, 25	1	1 5/16-12	1 7/16-12	41	20	20	68	38	285	**16 XHL6-S**	**16XHML6SS**	280	280
28, 30, 32	1 1/4	1 5/8-12	1 11/16-12	48	26	26	71	43	360	**20 XHL6-S**	**20XHML6SS**	280	280

Les produits sont conformes à notre gamme standard de livraison.

Les versions métriques et pouces peuvent avoir des 6 pans de dimension différente.

$\frac{\text{PN (bar)}}{10} = \text{PN (MPa)}$

Les pressions nominales (PN) peuvent différer selon la matière: acier (S) et inox (SS).

LOHMX6 Adapteur O-Lok® / Triple-Lok® tournant

Triple-Lok® femelle tournant 37° / O-Lok® mâle ORFS

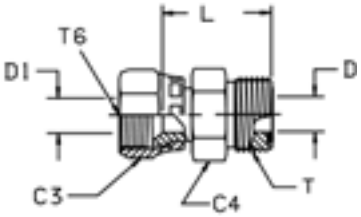

∅ ext. du tube T6/T mm	in.	Filetage UN/UNF-2B T6	Filetage UN/UNF-2A T	C3 mm	D mm	D1 mm	C4 mm	L mm	Poids (Acier) gr./pièce	Triple-Lok® Acier	Triple-Lok® Acier inox	PN (bar) S	SS
6	1/4	7/16-20	9/16-18	14	5	5	16	26	26	**4 LOHX6-S**	**4LOHMX6SS**	500	350
8, 10	5/16, 3/8	9/16-18	11/16-16	18	7	7	19	29	40	**6 LOHX6-S**	**6LOHMX6SS**	350	350
12	1/2	3/4-16	13/16-16	22	10	10	22	34	63	**8 LOHX6-S**	**8LOHMX6SS**	350	350
14, 15, 16	5/8	7/8-14	1-14	25	13	13	27	39	103	**10 LOHX6-S**	**10LOHMX6SS**	350	350
18, 20	3/4	1 1/16-12	1 3/16-12	32	16	16	32	41	162	**12 LOHX6-S**	**12LOHMX6SS**	350	350
22, 25	1	1 5/16-12	1 7/16-12	38	21	21	38	46	229	**16 LOHX6-S**	**16LOHMX6SS**	250	250

Acier, acier inoxydable et laiton. Les raccords Triple-Lok® sont fournis en standard avec une joint NBR. Pour d'autres matières de joints, voir page K91.

Les produits sont conformes à notre gamme standard de livraison.

Les versions métriques et pouces peuvent avoir des 6 pans de dimension différente.

$$\frac{\text{PN (bar)}}{10} = \text{PN (MPa)}$$

Les pressions nominales (PN) peuvent différer selon la matière: acier (S) et inox (SS).

K

WLNM Ecrou traversée de cloison

Ecrou traversée de cloison
SAE 080118 MS51860

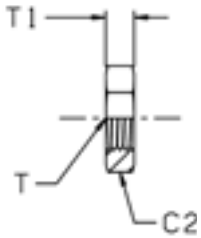

Filetage UN/UNF-2B T	C2 mm	T1 mm	Poids (Acier) gr./pièce	Triple-Lok® Acier	Triple-Lok® Acier inox	Triple-Lok® Laiton
3/8-24	17	6	9	**3 WLN-S**		
7/16-20	17	7	9	**4WLNMS**	**4WLNMSS**	**4WLNMB**
1/2-20	19	7	9	**5WLNMS**	**5WLNMSS**	**5WLNMB**
9/16-18	22	7	11	**6WLNMS**	**6WLNMSS**	**6WLNMB**
3/4-16	24	8	18	**8WLNMS**	**8WLNMSS**	**8WLNMB**
7/8-14	30	9	24	**10WLNMS**	**10WLNMSS**	**10WLNMB**
1 1/16-12	36	10	42	**12WLNMS**	**12WLNMSS**	**12WLNMB**
1 3/16-12	38	10	45	**14 WLN-S**	**14WLNMSS**	**14WLNMB**
1 5/16-12	41	10	49	**16WLNMS**	**16WLNMSS**	**16WLNMB**
1 5/8-12	50	10	50	**20WLNMS**	**20WLNMSS**	**20WLNMB**
1 7/8-12	55	10	68	**24WLNMS**	**24WLNMSS**	**24WLNMB**
2 1/2-12	70	10	80	**32 WLN-S**		

Les produits sont conformes à notre gamme standard de livraison.

Les versions métriques et pouces peuvent avoir des 6 pans de dimension différente.

Pièces de rechange – Bagues de retenue et joints

Filetages mâles BSPP – ISO 1179

BSPP Filetage	ED Joint d'étanchéité Référence NBR	ED Joint d'étanchéité Référence FKM	Joint torique Référence* NBR	Joint torique Référence* FKM	∅ int. joint torique × section (mm)	Bague retenue Référence Acier	Bague retenue Référence Acier inox	Bague retenue Référence Cuivre
1/8	**ED10X1X**	**ED10X1VITX**	**6-002-N552-9**	**6-002-V894-9**	8,00 × 2,00	**8207-1/8**	**8207SS1/8**	**–**
1/4	**ED14X1.5X**	**ED14X1.5VITX**	**2-111-N552-9**	**2-111-V894-9**	10,77 × 2,62	**8207-1/4**	**8207SS1/4A**	**M25180**
3/8	**ED3/8X**	**ED3/8VITX**	**2-113-N552-9**	**2-113-V894-9**	13,94 × 2,62	**8207-3/8**	**8207SS3/8A**	**–**
1/2	**ED1/2X**	**ED1/2VITX**	**5-256-N552-9**	**5-256-V894-9**	17,96 × 2,62	**8207-1/2**	**8207SS1/2**	**M25182**
3/4	**ED26X1.5X**	**ED26X1.5VITX**	**2-119-N552-9**	**2-119-V894-9**	23,47 × 2,62	**8207-3/4**	**8207SS3/4**	**–**
1	**ED33X2X**	**ED33X2VITX**	**2-217-N552-9**	**2-217-V894-9**	29,74 × 3,53	**8207-1**	**8207SS1A**	**–**
1 1/4	**ED42X2X**	**ED42X2VITX**	**2-222-N552-9**	**2-222-V894-9**	37,69 × 3,53	**8207-1-1/4**	**8207SS1 1/4**	**–**
1 1/2	**ED48X2X**	**ED48X2VITX**	**2-224-N552-9**	**2-224-V894-9**	44,04 × 3,53	**8207-1-1/2**	**8207SS1 1/2**	**–**
ex: F42EDMX / F4OMX / C4OMX / V4OMX etc.								

* Les joints toriques sont toujours à utiliser avec la bague de retenue

Filetages mâles métriques – ISO 9974

Métr. Filetage	ED Joint d'étanchéité Référence NBR	ED Joint d'étanchéité Référence FKM	Joint torique Référence* NBR	Joint torique Référence* FKM	∅ int. joint torique × section (mm)	Bague retenue Référence Acier	Bague retenue Référence Acier inox
M 10×1,0	**ED10X1X**	**ED10X1VITX**	**6-074-N552-9**	**6-074-V894-9**	8,00 × 1,50	**M10RR**	**RRM10X1SS**
M 12×1,5	**ED12X1.5X**	**ED12x1.5VITX**	**2-012-N552-9**	**2-012-V894-9**	9,25 × 1,78	**M12RR**	**RRM12X1.5SS**
M 14×1,5	**ED14X1.5X**	**ED14X1.5VITX**	**2-013-N552-9**	**2-013-V894-9**	10,82 × 1,78	**M14RR**	**RRM14X1.5SS**
M 16×1,5	**ED16X1.5X**	**ED16X1.5VITX**	**3-907-N552-9**	**3-907-V894-9**	13,46 × 2,08	**M16RR**	**RRM16X1.5SS**
M 18×1,5	**ED18X1.5X**	**ED18X1.5VITX**	**2-114-N552-9**	**2-114-V894-9**	15,54 × 2,62	**M18RR**	**RRM18X1.5SS**
M 22×2,0	**ED22X1.5X**	**ED22X1.5VITX**	**2-018-N552-9**	**2-018-V894-9**	18,77 × 1,78	**M22RR**	**RRM22X1.5SS**
M 27×2,0	**ED26X1.5X****	**ED26X1.5VITX**	**2-119-N552-9**	**2-119-V894-9**	23,47 × 2,62	**M27RR**	**RRM27X2SS**
M 33×2,0	**ED33X2X**	**ED33X2VITX**	**2-122-N552-9**	**2-122-V894-9**	28,24 × 2,62	**M33RR**	**RRM33X2SS**
M 42×2,0	**ED42X2X**	**ED42X2VITX**	**2-128-N552-9**	**2-128-V894-9**	37,77 × 2,62	**M42RR**	**RRM42X2SS**
M 48×2,0	**ED48X2X**	**ED48X2VITX**	**2-132-N552-9**	**2-132-V894-9**	44,12 × 2,62	**M48RR**	**RRM48X2SS**
ex. F82EDMX / F8OMX / C8OMX / V8OMX etc.							

*Les joints toriques sont toujours à utiliser avec la bague de retenue

**Bague de support identique pour M 26×1,5 et M 27×2,0

Filetages mâles UN / UNF – ISO 11926

UN / UNF Filetage	Dimen-sion	Joint torique Référence NBR	Joint torique Référence FKM	∅ int. joint torique × section (mm)
5/16-24	2	**3-902-N552-9**	**3-902-V894-9**	6,07 × 1,63
3/8-24	3	**3-903-N552-9**	**3-903-V894-9**	7,65 × 1,63
7/16-20	4	**3-904-N552-9**	**3-904-V894-9**	8,92 × 1,83
1/2-20	5	**3-905-N552-9**	**3-905-V894-9**	10,52 × 1,83
9/16-18	6	**3-906-N552-9**	**3-906-V894-9**	11,89 × 1,98
3/4-16	8	**3-908-N552-9**	**3-908-V894-9**	16,36 × 2,21
7/8-14	10	**3-910-N552-9**	**3-910-V894-9**	19,18 × 2,46
1 1/16-12	12	**3-912-N552-9**	**3-912-V894-9**	23,47 × 2,95
1 3/16-12	14	**3-914-N552-9**	**3-914-V894-9**	26,59 × 2,95
1 5/16-12	16	**3-916-N552-9**	**3-916-V894-9**	29,74 × 2,95
1 5/8-12	20	**3-920-N552-9**	**3-920-V894-9**	37,47 × 3,00
1 7/8-12	24	**3-924-N552-9**	**3-924-V894-9**	43,69 × 3,00
2 1/2-12	32	**3-932-N552-9**	**3-932-V894-9**	59,36 × 3,00
ex. F5OMX / C5OMX / R5OMX etc.				

Filetages mâles métriques – ISO 6149

Métr. Filetage	Joint torique Référence NBR	Joint torique Référence FKM	∅ int. joint torique × section (mm)
M 10×1,0	**6-345-N552-9**	**6-345-V894-9**	8,20 × 1,50
M 12×1,5	**6-346-N552-9**	**6-346-V894-9**	9,40 × 2,10
M 14×1,5	**6-347-N552-9**	**6-347-V894-9**	11,40 × 2,10
M 16×1,5	**6-348-N552-9**	**6-348-V894-9**	13,40 × 2,10
M 18×1,5	**6-349-N552-9**	**6-349-V894-9**	15,40 × 2,10
M 22×1,5	**6-350-N552-9**	**6-350-V894-9**	19,40 × 2,10
M 27×2,0	**6-351-N552-9**	**6-351-V894-9**	23,70 × 2,80
M 33×2,0	**6-352-N552-9**	**6-352-V894-9**	29,70 × 2,80
M 42×2,0	**6-353-N552-9**	**6-353-V894-9**	38,70 × 2,80
M 48×2,0	**6-354-N552-9**	**6-354-V894-9**	46,70 × 2,80
ex. F87OMX / S87OMX etc.			

Autres matières de joints disponibles sur demande

Parker

Ermeto Original
Raccords à souder

Index

Unions mâle à souder	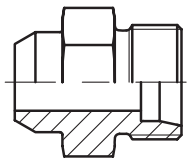 **AS** P. L3 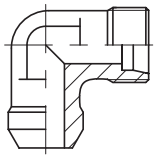 **WAS** P. L4
Unions à souder	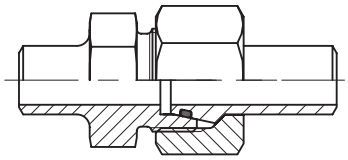 **ASK** P. L5
Traversées de cloison à souder	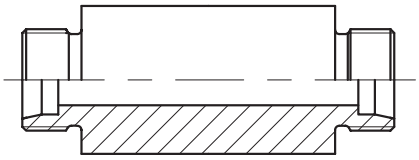 **ESV** P. L6
Embouts à souder avec joint torique	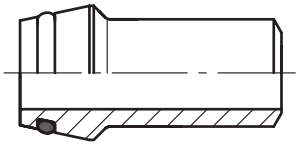 **SKA** P. L7 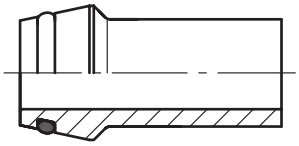 **SKA-ORB** P. L10
Réductions à souder avec joint torique	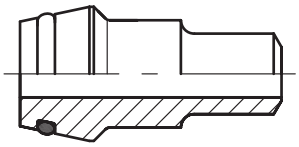 **SKAR** P. L8/9
Coudes à souder	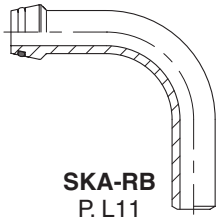 **SKA-RB** P. L11
Joint torique	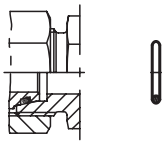 **Joint torique** P. L12

AS Union mâle à souder

Tube / Union à souder

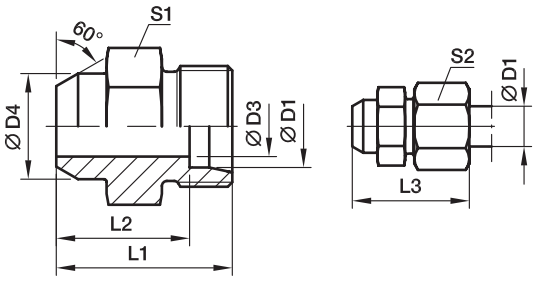

Séries	D1	D3	D4	L1	L2	L3	S1	S2	Poids gr./pièce	Référence	PN (bar)[1] Acier	PN (bar)[1] Acier inox
L[3])	06	4	10	21	14,0	29	12	14	11	**AS06L**	315	315
	08	6	12	23	16,0	31	14	17	15	**AS08L**	315	315
	10	8	14	25	18,0	33	17	19	22	**AS10L**	315	315
	12	10	16	25	18,0	33	19	22	25	**AS12L**	315	315
	15	12	19	29	22,0	37	22	27	44	**AS15L**	315	315
	18	15	22	31	23,5	40	27	32	67	**AS18L**	315	315
	22	19	27	36	28,5	45	32	36	98	**AS22L**	160	160
	28	24	32	38	30,5	47	41	41	165	**AS28L**	160	160
	35	30	40	43	32,5	54	46	50	232	**AS35L**	160	160
	42	36	46	46	35,0	58	55	60	342	**AS42L**	160	160
S[4])	06	4	11	26	19,0	34	14	17	21	**AS06S**	630	630
	08	5	13	28	21,0	36	17	19	31	**AS08S**	630	630
	10	7	15	30	22,5	39	19	22	41	**AS10S**	630	630
	12	8	17	32	24,5	41	22	24	93	**AS12S**	630	630
	14	10	19	35	27,0	45	24	27	55	**AS14S**	630	630
	16	12	21	35	26,5	45	27	30	82	**AS16S**	400	400
	20	16	26	40	29,5	51	32	36	131	**AS20S**	400	400
	25	20	31	44	32,0	56	41	46	219	**AS25S**	400	400
	30	25	36	49	35,5	62	46	50	297	**AS30S**	400	400
	38	32	44	54	38,0	69	55	60	448	**AS38S**	315	315

[1]) Pression mentionnée = article existant

[3]) L = Série légère; [4]) S = Série lourde

$\frac{\text{PN (bar)}}{10}$ = PN (MPa)

Fourni sans écrou ni bague, pour livraison en raccord complet, voir page I7.

*Référence raccord: compléter les références avec les **suffixes** correspondant à la matière choisie.

Références complémentaires		
Matière	Suffixes correspondant à la surface et à la matière	Exemple
Acier		AS16SX
Acier inox	71X	AS16S71X

WAS Coude à souder

Tube / Coude à souder

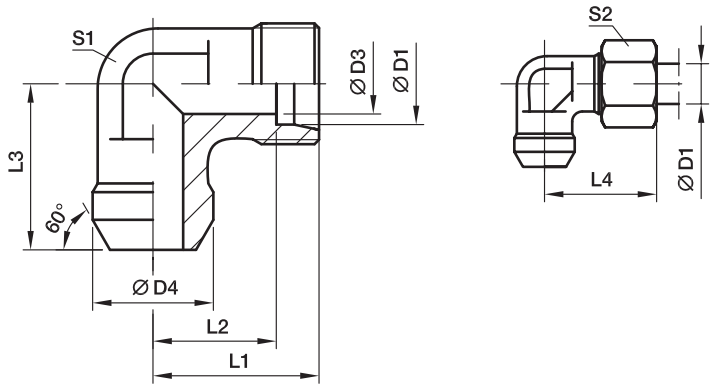

Séries	D1	D3	D4	L1	L2	L3	L4	S1	S2	Poids gr./pièce	Référence	PN (bar)[1]) Acier	PN (bar)[1]) Acier inox
L[3])	06	4	10	19	12,0	19	27	12	14	20	**WAS06L**	315	315
	08	6	12	21	14,0	23	29	12	17	25	**WAS08L**	315	315
	10	8	14	22	15,0	24	30	14	19	34	**WAS10L**	315	315
	12	10	16	24	17,0	25	32	17	22	45	**WAS12L**	315	315
	15	12	19	28	21,0	30	36	19	27	81	**WAS15L**	315	315
	18	15	22	31	23,5	33	40	24	32	113	**WAS18L**	315	315
	22	19	27	35	27,5	37	44	27	36	151	**WAS22L**	160	160
	28	24	32	38	30,5	42	47	36	41	271	**WAS28L**	160	160
	35	30	40	45	34,5	49	56	41	50	113	**WAS35L**	160	160
	42	36	46	51	40,0	57	63	50	60	420	**WAS42L**	160	160
S[4])	06	4	11	23	16,0	23	31	12	17	31	**WAS06S**	630	630
	08	5	13	24	17,0	24	32	14	19	44	**WAS08S**	630	630
	10	7	15	25	17,5	25	34	17	22	59	**WAS10S**	630	630
	12	8	17	29	21,5	29	38	17	24	78	**WAS12S**	630	630
	14	10	19	30	22,0	30	40	19	27	98	**WAS14S**	630	630
	16	12	21	33	24,5	33	43	24	30	133	**WAS16S**	400	400
	20	16	26	37	26,5	37	48	27	36	192	**WAS20S**	400	400
	25	20	31	42	30,0	42	54	36	46	351	**WAS25S**	400	400
	30	25	36	49	35,5	49	62	41	50	525	**WAS30S**	400	400
	38	32	44	57	41,0	57	72	50	60	785	**WAS38S**	315	315

[1]) Pression mentionnée = article existant

[3]) L = Série légère; [4]) S = Série lourde

$$\frac{\text{PN (bar)}}{10} = \text{PN (MPa)}$$

Fourni sans écrou ni bague, pour livraison en raccord complet et/ou autre matière de joint, voir page I7.

*Référence raccord: compléter les références avec les **suffixes** correspondant à la matière choisie.

Références complémentaires		
Matière	Suffixes correspondant à la surface et à la matière	Exemple
Acier		WAS16SX
Acier inox	71X	WAS16S71X

ASK Union à souder pour tubes

Extrémité à souder / Extrémité à souder

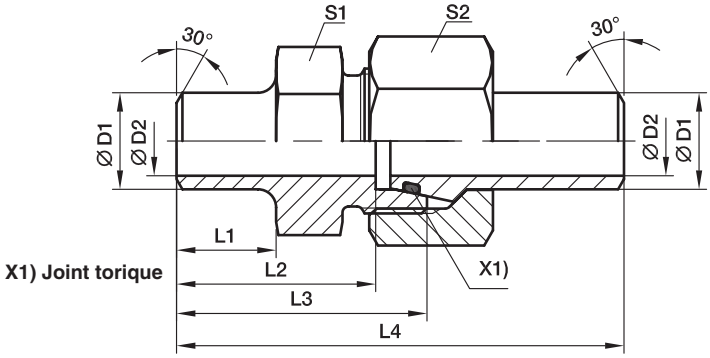

Séries	D1	D2	L1	L2	L3	L4	S1	S2	Tube recommandé	Poids gr./pièce	Référence	PN (bar)[1] Acier	PN (bar)[1] Acier inox
S[4])	10	8	10,0	24,5	32,0	58,0	19	22	10×1,0	75	**ASK610X1S**	249	242
	10	7	10,0	24,5	32,0	58,0	19	22	10×1,5	81	**ASK610X1.5S**	358	349
	10	6	10,0	24,5	32,0	58,0	19	22	10×2,0	86	**ASK610X2S**	460	447
	12	9	15,0	29,5	37,0	63,0	22	24	12×1,5	106	**ASK612X1.5S**	305	297
	12	8	15,0	29,5	37,0	63,0	22	24	12×2,0	107	**ASK612X2S**	393	383
	12	7	15,0	29,5	37,0	63,0	22	24	12×2,5	109	**ASK612X2.5S**	476	463
	16	13	16,5	33,0	41,5	73,5	27	30	16×1,5	166	**ASK616X1.5S**	234	228
	16	12	16,5	33,0	41,5	73,5	27	30	16×2,0	175	**ASK616X2S**	305	297
	16	11	16,5	33,0	41,5	73,5	27	30	16×2,5	184	**ASK616X2.5S**	372	362
	16	10	16,5	33,0	41,5	73,5	27	30	16×3,0	193	**ASK616X3S**	400	400
	20	16	19,0	36,5	47,0	83,5	32	36	20×2,0	301	**ASK620X2S**	249	242
	20	15	19,0	36,5	47,0	83,5	32	36	20×2,5	311	**ASK620X2.5S**	305	297
	20	14	19,0	36,5	47,0	83,5	32	36	20×3,0	316	**ASK620X3S**	358	349
	20	12	19,0	36,5	47,0	83,5	32	36	20×4,0	322	**ASK620X4S**	400	400
	25	19	19,5	39,5	51,5	92,5	41	46	25×3,0	551	**ASK625X3S**	294	286
	25	17	19,5	39,5	51,5	92,5	41	46	25×4,0	559	**ASK625X4S**	379	369
	25	15	19,5	39,5	51,5	92,5	41	46	25×5,0	589	**ASK625X5S**	400	400
	30	24	23,0	44,5	58,0	101,5	46	50	30×3,0	671	**ASK630X3S**	249	242
	30	22	23,0	44,5	58,0	101,5	46	50	30×4,0	679	**ASK630X4S**	323	314
	30	20	23,0	44,5	58,0	101,5	46	50	30×5,0	726	**ASK630X5S**	393	383
	30	18	23,0	44,5	58,0	101,5	46	50	30×6,0	791	**ASK630X6S**	400	400
	38	30	22,0	44,0	60,0	108,0	55	60	38×4,0	988	**ASK638X4S**	261	254
	38	28	22,0	44,0	60,0	108,0	55	60	38×5,0	1044	**ASK638X5S**	315	311
	38	26	22,0	44,0	60,0	108,0	55	60	38×6,0	1108	**ASK638X6S**	315	315
	38	24	22,0	44,0	60,0	108,0	55	60	38×7,0	1205	**ASK638X7S**	315	315

[1]) Pression mentionnée = article existant

[4]) S = Série lourde

$\frac{\text{PN (bar)}}{10}$ = PN (MPa)

*Référence raccord: compléter les références avec les **suffixes** correspondant à la matière choisie.

Références complémentaires			
Matière	Suffixes correspondant à la surface et à la matière	Exemple	Matière d'étanchéité standard (pas de suffixe nécessaire)
Acier		ASK616X2S	NBR
Acier inox	71	ASK616X2S71	VIT

ESV Union égale traversée de cloison à souder

Cône EO 24° / Cône EO 24°

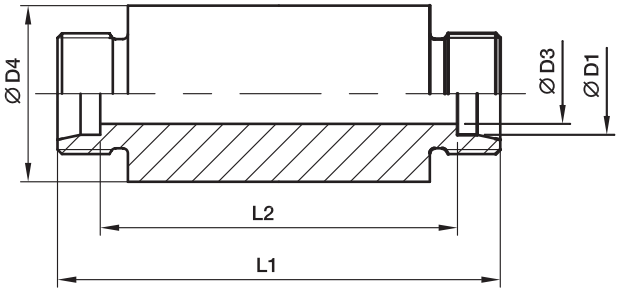

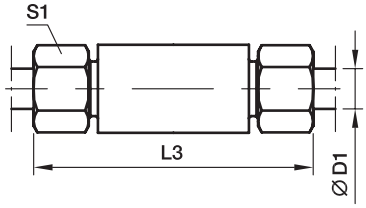

Séries	D1	D3	D4	L1	L2	L3	S1	Poids gr./pièce	Référence	PN (bar)[1] Acier	PN (bar)[1] Acier inox
L[3])	06	4	18	70	56	85	14	103	**ESV06L**	500	315
	08	6	20	70	56	85	17	121	**ESV08L**	500	315
	10	8	22	72	58	87	19	142	**ESV10L**	500	315
	12	10	25	72	58	87	22	176	**ESV12L**	400	315
	15	12	28	84	70	100	27	262	**ESV15L**	400	315
	18	15	32	84	69	101	32	333	**ESV18L**	400	315
	22	19	36	88	73	105	36	394	**ESV22L**	250	160
	28	24	40	88	73	106	41	448	**ESV28L**	250	160
	35	30	50	92	71	114	50	713	**ESV35L**	250	160
	42	36	60	92	70	115	60	997	**ESV42L**	250	160
S[4])	06	4	20	74	60	89	17	135	**ESV06S**	800	630
	08	5	22	74	60	89	19	163	**ESV08S**	800	630
	10	7	25	74	59	91	22	201	**ESV10S**	800	630
	12	8	28	74	59	91	24	249	**ESV12S**	630	630
	14	10	30	88	72	107	27	337	**ESV14S**	630	630
	16	12	35	88	71	107	30	441	**ESV16S**	630	400
	20	16	38	92	71	114	36	509	**ESV20S**	420	400
	25	20	45	96	72	120	46	720	**ESV25S**	420	400
	30	25	50	100	73	126	50	873	**ESV30S**	420	400
	38	32	60	104	72	133	60	1248	**ESV38S**	420	315

[1]) Pression mentionnée = article existant

[3]) L = Série légère; [4]) S = Série lourde

$\frac{\text{PN (bar)}}{10}$ = PN (MPa)

Fourni sans écrou ni bague, pour livraison en raccord complet et/ou autre matière de joint, voir page I7.

*Référence raccord: compléter les références avec les **suffixes** correspondant àa la matière choisie.

Références complémentaires		
Matière	Suffixes correspondant à la surface et à la matière	Exemple
Acier		ESV16SX
Acier inox	71X	ESV16S71X

SKA Embout à souder avec joint torique

Cône EO 24° avec joint torique / Extrémité à souder

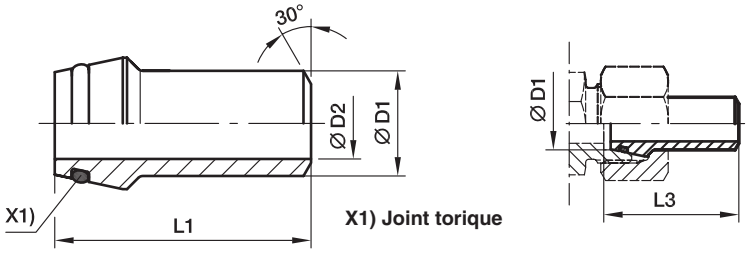

Séries	D1	D2	L1	L3	Tube recommandé	Poids gr./pièce	Référence	PN (bar)[1] Acier	PN (bar)[1] Acier inox
L[3])/S[4])	06	3,0	31,0	31,5	06×1,5	7	**SKA06X1.5**	528	539
	08	4,5	31,0	31,5	08×1,5	11	**SKA08X1.5**	414	424
	08	4,0	31,0	31,5	08×2,0	11	**SKA08X2**	528	539
	10	8,0	32,5	33,5	10×1,0	13	**SKA10X1**	249	242
	10	7,0	32,5	33,5	10×1,5	13	**SKA10X1.5**	358	349
	10	6,0	32,5	33,5	10×2,0	16	**SKA10X2**	460	447
	12	9,0	32,5	33,5	12×1,5	21	**SKA12X1.5**	305	297
	12	8,0	32,5	33,5	12×2,0	20	**SKA12X2**	393	383
	12	7,0	32,5	33,5	12×2,5	22	**SKA12X2.5**	476	463
L[3])	15	11,0	34,0	34,5	15×2,0	29	**SKA15X2**	315	315
	15	10,0	34,0	34,5	15×2,5	31	**SKA15X2.5**	315	315
	18	13,0	35,5	36,5	18×2,5	40	**SKA18X2.5**	315	315
	22	17,0	38,5	39,5	22×2,5	57	**SKA22X2.5**	160	160
	28	23,0	41,5	42,5	28×2,5	73	**SKA28X2.5**	160	160
	28	22,0	41,5	42,5	28×3,0	89	**SKA28X3**	160	160
	35	28,0	47,5	49,5	35×3,5	140	**SKA35X3.5**	160	160
	35	27,0	47,5	49,5	35×4,0	150	**SKA35X4**	160	160
	42	36,0	47,5	50,0	42×3,0	155	**SKA42X3**	160	160
	42	34,0	47,5	50,0	42×4,0	190	**SKA42X4**	160	160
S[4])	14	10,0	38,5	39,5	14×2,0	26	**SKA14X2**	343	334
	14	8,0	38,5	39,5	14×3,0	33	**SKA14X3**	487	474
	16	13,0	39,0	40,5	16×1,5	32	**SKA16X1.5**	234	228
	16	12,0	39,0	40,5	16×2,0	31	**SKA16X2**	305	297
	16	11,0	39,0	40,5	16×2,5	38	**SKA16X2.5**	372	362
	16	10,0	39,0	40,5	16×3,0	41	**SKA16X3**	400	400
	20	16,0	45,0	47,0	20×2,0	57	**SKA20X2**	249	242
	20	15,0	45,0	47,0	20×2,5	57	**SKA20X2.5**	305	297
	20	14,0	45,0	47,0	20×3,0	64	**SKA20X3**	358	349
	20	13,0	45,0	47,0	20×3,5	71	**SKA20X3.5**	400	400
	20	12,0	45,0	47,0	20×4,0	78	**SKA20X4**	400	400
	25	19,0	49,5	53,0	25×3,0	89	**SKA25X3**	294	286
	25	18,0	49,5	53,0	25×3,5	100	**SKA25X3.5**	337	328
	25	17,0	49,5	53,0	25×4,0	111	**SKA25X4**	379	369
	25	15,0	49,5	53,0	25×5,0	125	**SKA25X5**	400	400
	30	24,0	52,0	57,0	30×3,0	113	**SKA30X3**	249	242
	30	22,0	52,0	57,0	30×4,0	141	**SKA30X4**	323	314
	30	20,0	52,0	57,0	30×5,0	166	**SKA30X5**	393	383
	30	18,0	52,0	57,0	30×6,0	188	**SKA30X6**	400	400
	38	32,0	56,5	64,0	38×3,0	163	**SKA38X3**	200	195
	38	30,0	56,5	64,0	38×4,0	209	**SKA38X4**	261	254
	38	28,0	56,5	64,0	38×5,0	247	**SKA38X5**	315	315
	38	26,0	56,5	64,0	38×6,0	270	**SKA38X6**	315	315
	38	24,0	56,5	64,0	38×7,0	270	**SKA38X7**	315	315

[1]) Pression mentionnée = article existant

[3]) L = Série légère; [4]) S = Série lourde

$\frac{\text{PN (bar)}}{10}$ = PN (MPa)

*Référence raccord: compléter les références avec les **suffixes** correspondant à la matière choisie.

Références complémentaires			
Matière	Suffixes correspondant à la surface et à la matière	Exemple	Matière d'étanchéité standard (pas de suffixe nécessaire)
Acier		SKA16X2	NBR
Acier inox	71	SKA16X271	VIT

L

SKAR Réduction à souder avec joint torique

Cône EO 24° avec joint torique / Extrémité à souder

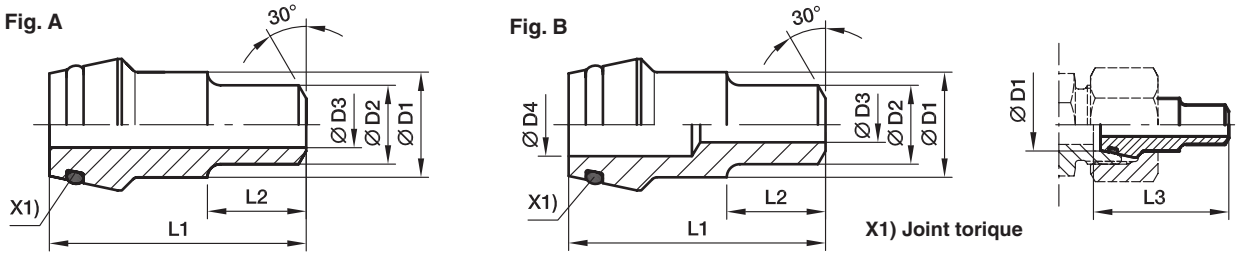

Séries	D1	D2	D3	D4	L1	L2	L3	Fig.	Poids gr./pièce	Référence	PN (bar)[1] Acier	PN (bar)[1] Acier inox
L[3])/S[4])	08	06	3		31,0	12	31,5	A	14	**SKAR08/06X1.5**	528	539
	10	06	3	5	32,5	12	33,5	B	15	**SKAR10/06X1.5**	528	539
	10	08	5		32,5	12	33,5	A	16	**SKAR10/08X1.5**	414	424
	10	08	4		32,5	12	33,5	A	17	**SKAR10/08X2**	528	539
	12	08	5		32,5	14	33,5	A	18	**SKAR12/08X1.5**	414	424
	12	08	4	6	32,5	14	33,5	B	20	**SKAR12/08X2**	528	539
	12	10	7		32,5	14	33,5	A	18	**SKAR12/10X1.5**	358	349
S[4])	16	10	6		39,0	15	40,5	A	43	**SKAR16/10X2**	400	400
	16	12	9		39,0	15	40,5	A	45	**SKAR16/12X1.5**	305	297
	16	12	8		39,0	15	40,5	A	47	**SKAR16/12X2**	393	383
	16	12	7		39,0	15	40,5	A	49	**SKAR16/12X2.5**	400	400
	20	12	9		45,0	17	47,0	A	76	**SKAR20/12X1.5**	305	297
	20	12	8		45,0	17	47,0	A	78	**SKAR20/12X2**	393	383
	20	12	7		45,0	17	47,0	A	80	**SKAR20/12X2.5**	400	400
	20	12	6		45,0	17	47,0	A	86	**SKAR20/12X3**	400	400
	20	16	12		45,0	17	47,0	A	74	**SKAR20/16X2**	305	297
	20	16	11		45,0	17	47,0	A	76	**SKAR20/16X2.5**	372	362
	20	16	10		45,0	17	47,0	A	78	**SKAR20/16X3**	400	400
	25	12	9		49,5	20	53,0	A	117	**SKAR25/12X1.5**	305	297
	25	12	8		49,5	20	53,0	A	121	**SKAR25/12X2**	393	383
	25	12	7		49,5	20	53,0	A	125	**SKAR25/12X2.5**	400	400
	25	12	6	15	49,5	20	53,0	B	129	**SKAR25/12X3**	400	400
	25	16	12		49,5	20	53,0	A	115	**SKAR25/16X2**	305	297
	25	16	11		49,5	20	53,0	A	120	**SKAR25/16X2.5**	372	362
	25	16	10		49,5	20	53,0	A	123	**SKAR25/16X3**	400	400
	25	20	16		49,5	20	53,0	A	94	**SKAR25/20X2**	249	242
	25	20	15		49,5	20	53,0	A	104	**SKAR25/20X2.5**	305	297
	25	20	14		49,5	20	53,0	A	114	**SKAR25/20X3**	358	349
	25	20	12		49,5	20	53,0	A	124	**SKAR25/20X4**	400	400
	30	12	9	22	52,0	22	57,0	B	135	**SKAR30/12X1.5**	305	297
	30	12	8	22	52,0	22	57,0	B	145	**SKAR30/12X2**	323	383
	30	12	6	22	52,0	22	57,0	B	155	**SKAR30/12X3**	400	400
	30	16	12		52,0	22	57,0	A	166	**SKAR30/16X2**	305	297
	30	16	11		52,0	22	57,0	A	176	**SKAR30/16X2.5**	323	362
	30	20	16		52,0	22	57,0	A	149	**SKAR30/20X2**	249	242
	30	20	15		52,0	22	57,0	A	159	**SKAR30/20X2.5**	305	297
	30	20	14		52,0	22	57,0	A	169	**SKAR30/20X3**	358	349
	30	20	12		52,0	22	57,0	A	184	**SKAR30/20X4**	400	400
	30	25	20		52,0	22	57,0	A	141	**SKAR30/25X2.5**	249	242
	30	25	19		52,0	22	57,0	A	156	**SKAR30/25X3**	294	286
	30	25	17		52,0	22	57,0	A	168	**SKAR30/25X4**	379	369

SKAR Réduction à souder avec joint torique

Cône EO 24° avec joint torique / Extrémité à souder

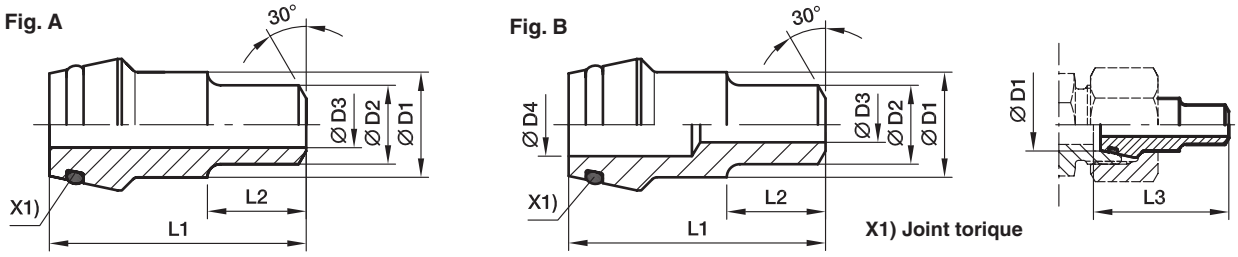

Séries	D1	D2	D3	D4	L1	L2	L3	Fig.	Poids gr./pièce	Référence	PN (bar)[1] Acier	PN (bar)[1] Acier inox
S[4])	38	12	9	28	56,5	26	64,0	B	219	**SKAR38/12X1.5**	305	297
	38	12	8	28	56,5	26	64,0	B	234	**SKAR38/12X2**	315	315
	38	12	6	28	56,5	26	64,0	B	249	**SKAR38/12X3**	315	315
	38	16	12		56,5	26	64,0	A	279	**SKAR38/16X2**	305	297
	38	16	11		56,5	26	64,0	A	294	**SKAR38/16X2.5**	315	315
	38	16	10		56,5	26	64,0	A	309	**SKAR38/16X3**	315	315
	38	20	16		56,5	26	64,0	A	263	**SKAR38/20X2**	249	242
	38	20	15		56,5	26	64,0	A	278	**SKAR38/20X2.5**	305	297
	38	20	14		56,5	26	64,0	A	293	**SKAR38/20X3**	315	315
	38	20	12		56,5	26	64,0	A	299	**SKAR38/20X4**	315	315
	38	25	20		56,5	26	64,0	A	242	**SKAR38/25X2.5**	249	242
	38	25	19		56,5	26	64,0	A	262	**SKAR38/25X3**	294	286
	38	25	17		56,5	26	64,0	B	285	**SKAR38/25X4**	315	315
	38	30	24		56,5	26	64,0	A	256	**SKAR38/30X3**	249	242
	38	30	22		56,5	26	64,0	A	286	**SKAR38/30X4**	315	315
	38	30	20		56,5	26	64,0	A	316	**SKAR38/30X5**	315	315

[1]) Pression mentionnée = article existant

[3]) L = Série légère; [4]) S = Série lourde

$\frac{\text{PN (bar)}}{10}$ = PN (MPa)

L

*Référence raccord: compléter les références avec les **suffixes** correspondant à la matière choisie.

Références complémentaires			
Matière	Suffixes correspondant à la surface et à la matière	Exemple	Matière d'étanchéité standard (pas de suffixe nécessaire)
Acier		SKAR16/12X2	NBR
Acier inox	71	SKAR16/12X271	VIT

SKA-ORB Embout à souder orbital avec joint torique

Cône EO 24° avec joint torique / Extrémité à souder orbitale

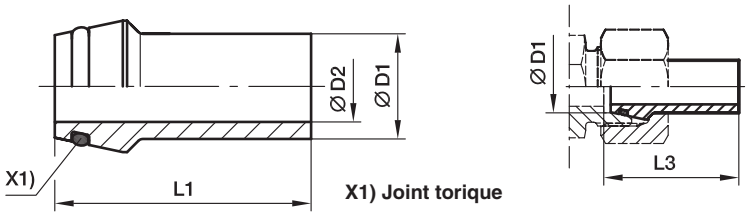

Séries	D1	D2	L1	L3	Tube recommandé	Poids gr./pièce	Référence	PN (bar)[1] Acier inox
L[3])/S[4])	10	6,0	37,5	38,5	10×1,5	13	**SKA10X1.5ORB**	358
	12	8,0	37,5	38,5	12×1,5	21	**SKA12X1.5ORB**	305
	12	8,0	37,5	38,5	12×2,0	255	**SKA12X2ORB**	393
L[3])	18	13,0	38,0	39,0	18×2,0	43	**SKA18X2ORB**	290
	22	17,0	38,5	39,5	22×2,0	50	**SKA22X2ORB**	250
	28	22,0	41,5	42,5	28×2,0	69	**SKA28X2ORB**	204
	42	36,0	47,5	50,0	42×3,0	160	**SKA42X3ORB**	182
S[4])	16	12,0	39,0	40,5	16×2,0	310	**SKA16X2ORB**	305
	20	14,0	45,0	47,0	20×3,0	640	**SKA20X3ORB**	358
	25	19,0	49,5	53,0	25×3,0	890	**SKA25X3ORB**	294

[1]) Pression mentionnée = article existant

[3]) L = Série légère; [4]) S = Série lourde

$\frac{\text{PN (bar)}}{10}$ = PN (MPa)

*Référence raccord: compléter les références avec les **suffixes** correspondant à la matière choisie.

Références complémentaires			
Matière	Suffixes correspondant à la surface et à la matière	Exemple	Matière d'étanchéité standard (pas de suffixe nécessaire)
Acier inox	71	SKA16X2ORB71	VIT

SKA-RB Embout à souder 90° avec joint torique

Cône EO 24° avec joint torique / Extrémité à souder

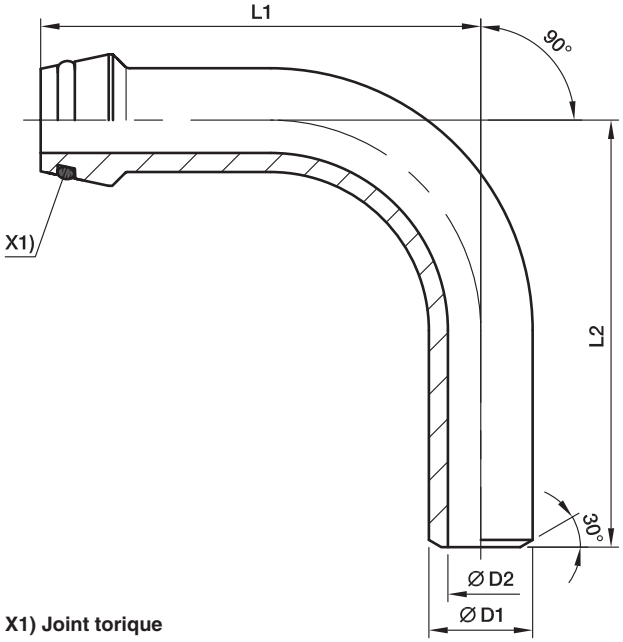

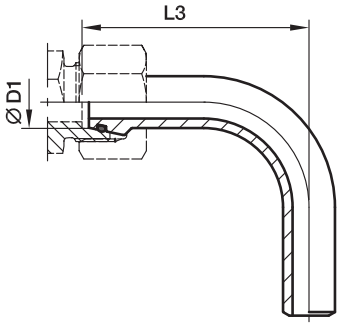

X1) Joint torique

Séries	D1	D2	L1	L2	L3	Tube recommandé	Poids gr./pièce	Référence	PN (bar)[1] Acier	PN (bar)[1] Acier inox
S[4])	10	6	49	45	50,0	10×2,0	38	**SKA10X2RB**	460	447
	12	7	51	50	52,0	12×2,5	50	**SKA12X2.5RB**	476	463
	16	10	67	60	68,5	16×3,0	105	**SKA16X3RB**	400	400
	20	12	85	65	87,0	20×4,0	217	**SKA20X4RB**	400	400
	25	17	85	85	88,5	25×4,0	295	**SKA25X4RB**	379	369
	25	15	85	85	88,5	25×5,0	353	**SKA25X5RB**	400	400
	30	22	111	110	116,0	30×4,0	469	**SKA30X4RB**	323	314
	30	20	111	110	116,0	30×5,0	568	**SKA30X5RB**	393	383
	38	28	136	130	143,5	38×5,0	876	**SKA38X5RB**	315	315
	38	26	136	130	143,5	38×6,0	1045	**SKA38X6RB**	315	315

[1]) Pression mentionnée = article existant

[4]) S = Série lourde

$\frac{\text{PN (bar)}}{10}$ = PN (MPa)

L

*Référence raccord: compléter les références avec les **suffixes** correspondant à la matière choisie.

Références complémentaires			
Matière	Suffixes correspondant à la surface et à la matière	Exemple	Matière d'étanchéité standard (pas de suffixe nécessaire)
Acier		SKA16X3RB	NBR
Acier inox	71	SKA16X3RB71	VIT

OR Joint torique pour embout à souder

Pour les types: SKA, SKAR, SKA-RB

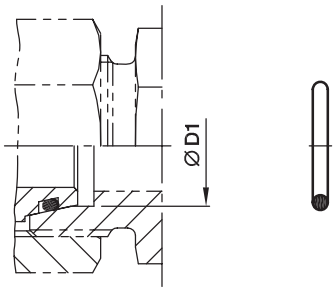

Séries	D1	Joint torique NBR Dureté 90 Shore	Joint torique FKM Dureté 90 Shore
L[3])	06	**OR4.5X1.5X**	**OR4.5X1.5VITX**
	08	**OR6.5X1.5X**	**OR6.5X1.5VITX**
	10	**OR8.5X1.5X**	**OR8X1.5VITX**
	12	**OR10.5X1.5X**	**OR10X1.5VITX**
	15	**OR12.5X1.5X**	**OR12X2VITX**
	18	**OR16X2X**	**OR15X2VITX**
	22	**OR20X2X**	**OR20X2VITX**
	28	**OR26X2X**	**OR26X2VITX**
	35	**OR32X2.5X**	**OR32X2.5VITX**
	42	**OR39X2.5X**	**OR38X2.5VITX**
S[4])	06	**OR4.5X1.5X**	**OR4.5X1.5VITX**
	08	**OR6.5X1.5X**	**OR6.5X1.5VITX**
	10	**OR8.5X1.5X**	**OR8X1.5VITX**
	12	**OR10.5X1.5X**	**OR10X1.5VITX**
	14	**OR12X2X**	**OR12X2VITX**
	16	**OR14X2X**	**OR13X2VITX**
	20	**OR17X2.5X**	**OR16.3X2.4VITX**
	25	**OR22X2.5X**	**OR20.3X2.4VITX**
	30	**OR27X2.5X**	**OR25.3X2.4VITX**
	38	**OR35X2.5X**	**OR33.3X2.4VITX**

[3]) L = Série légère; [4]) S = Série lourde

Parker

Ermeto Original
Brides hydrauliques haute pression

Table des matières

Page

Introduction **4**
Design et construction **4**
Méthode d'assemblage **5**
Principe des connexions par brides **6**
Assemblage **7**
Caractéristiques techniques **8**
Références des vis et joints **9**
Caractéristiques, avantages et bénéfices **10**
Comment commander? **11**
Index **12**
Brides SAE **15**
Brides d'adaptation SAE
Cône EO 24° 20
Cône BSPP 60° 24
Filetage NPT 26
O-Lok® ORFS 27
Triple-Lok® 37° 30
A souder (Butt welding) 33
A braser (Socket welding) 38
Brides 4 trous SAE
Taraudage BSPP 41
Femelle NPT 45
Femelle métrique 48
Cône EO 24° 50
Filetage BSPP cône 60° 52
Triple-Lok® 37° 54
O-Lok® ORFS 56
A souder (Butt welding) 58
A braser (Socket welding) 61
Ensemble brides SAE 65
Accessoires brides SAE **68**
Brides pour pompes à engrenage
Cône EO 24° 76
Filetage O-Lok® ORFS 79
Cône O-Lok® 90° 80
Filetage mâle femelle BSPP 81
A braser (Socket welding) 83
Brides spéciales 84
Brides aluminium 87
Brides carrées ISO 6164 ..... **89**
Brides carrées Cetop **94**

M

Introduction

Les connexions par brides à 4 trous selon ISO 6162-1/2 et SAE J518 sont considérées comme des connexions à étanchéité éprouvée. Les raccordements sont particulièrement appropriés aux grandes dimensions, aux hautes pressions et aux montages dans des lieux étroits.

Les connexions à implantation comme les filetages droits SAE avec étanchéité à joint torique ou ISO 6149 sont couramment utilisées à 6000 PSI et plus et jusqu'à la taille 12 (M27). Au delà de ces tailles, la pression effective diminue rapidement et le couple de serrage augmente nettement.

Les connexions par brides à 4 trous par contre, rendent possible le raccordement des grandes dimensions pour les pressions élevées avec un couple de serrage acceptable. Grâce à de faibles couples de serrage par rapport aux connexions à implantation usuelles, les connexions par brides à 4 trous offrent un avantage considérable, précisément dans des lieux de montage étroits (Les grandes clefs plates ne sont plus nécessaires).

Design et conception

Les brides Parker sont conçues pour permettre tous types de liaison de tubes et tuyaux.

Raccords à brides – Toutes les brides Parker ont des gorges pour joint torique et des trous d'implantation conformes aux normes ISO 6162-1 (SAE J518 code 61) et ISO 6162-2 (SAE J518 code 62).
Pour les adapteurs à brides et les brides pleines forgées à 4 trous, la gorge du joint torique est conforme aux normes ISO 6162-1 (SAE J518 code 61) et ISO 6162-2 (SAE J518 code 62). Les trous de passage des brides pleines à 4 trous pour montage des vis sont aussi conformes aux normes ISO 6162-1 (SAE J518 code 61) et ISO 6162-2 (SAE J518 code 62).

Les **contre-brides** ont une face plane sans gorge pour joint torique et les trous présentent un filetage (métrique ou UNC). Les contre-brides sont toujours utilisées en relation avec une bride à gorge pour joint torique, voir figure 1.

Demi-brides – Les demi-brides sont prévues pour fournir une force de contact aux adapteurs à bride. Ceux-ci sont utilisés dans l'hydraulique comme deux moitiés ou comme des demi-brides non partagées. Les demi-brides non partagées sont aussi fabriquées avec filetages métriques ou UNC. Celles-ci sont appropriées à la connexion d'un tube (tuyau) à un autre tube (tuyau).
Les demi-brides Parker sont forgées et présentent une grande résistance avec une longévité remarquable. La conception des demi-brides correspond aux normes ISO 6162-1 (SAE J518 code 61) et ISO 6162-2 (SAE J518 code 62). Les demi-brides assurent un montage facile et sûr des connexions hydrauliques en des lieux étroits. En outre, le démontage d'un adapteur à bride même relié à un tuyau est un avantage supplémentaire grâce au desserrement des 4 vis indépendantes, et la possibilité d'éliminer seulement une demi-bride.

Fig. 1 – Connexion bride/contre-bride

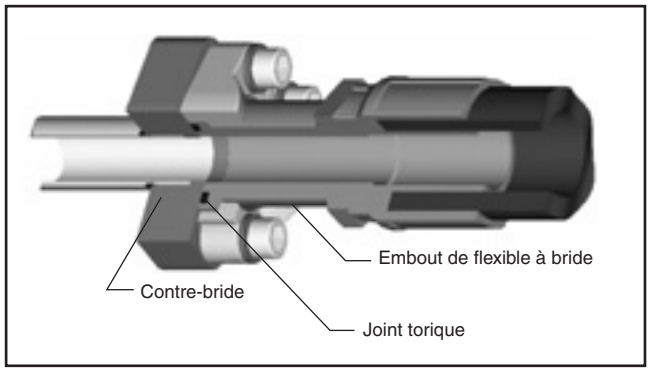

Blocs de connexion avec raccordement à brides – Ces blocs de raccordements à brides offrent la possibilité de relier deux ou trois tubes (tuyaux) avec un raccordement à bride à 4 trous. Ceux-ci sont conçus en bloc-L ou bloc-T.

Plaque d'assemblage – Les plaques d'assemblage sont utilisées comme plaques intermédiaires afin de connecter deux brides à gorge pour joint torique, donnant l'aspect d'un raccord de deux tuyaux à une connexion bridée. L'usage de la plaque d'assemblage permet de réaliser une connexion «tube à tube» ou «tube à tuyau» à étanchéité du joint torique des deux côtés avec le montage de deux adapteurs identiques.

Plaques à brides et branchement des appareils de mesure – Ces brides offrent la possibilité, de connecter plusieurs appareils de mesure grâce au raccordement défini du filetage d'implantation. La plaque à brides est montée entre une contre-bride et une bride avec joint torique.

Brides aveugles – Les brides aveugles permettent l'obturation d'un raccordement bridé. Elles sont conçues comme bouchons bridés à demi-brides ou bride pleine sans demi-brides.

Méthodes de raccordement – Brides à 4 trous

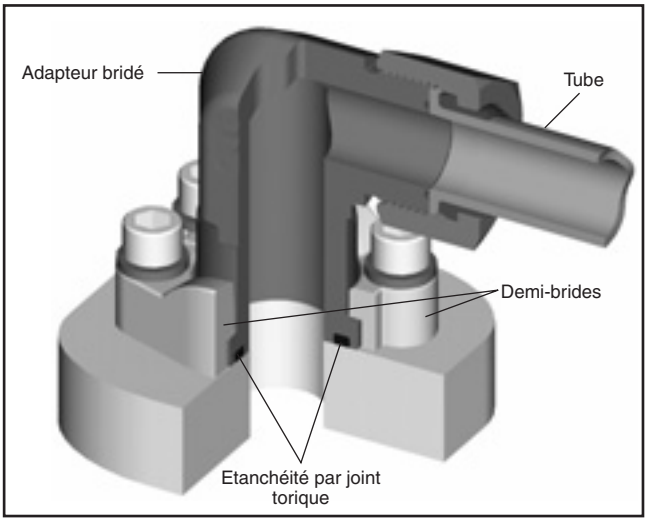

Connexion des tubes et des tuyaux à l'aide d'adapteurs: Les adapteurs bridés à raccordement fileté permettent la connexion des tubes et des tuyaux à une bride à 4 trous via les connexions filetées standard à l'exemple du cône EO à 24°, O-Lok® (ORFS), Triple-Lok® (Evasement à 37°) etc.

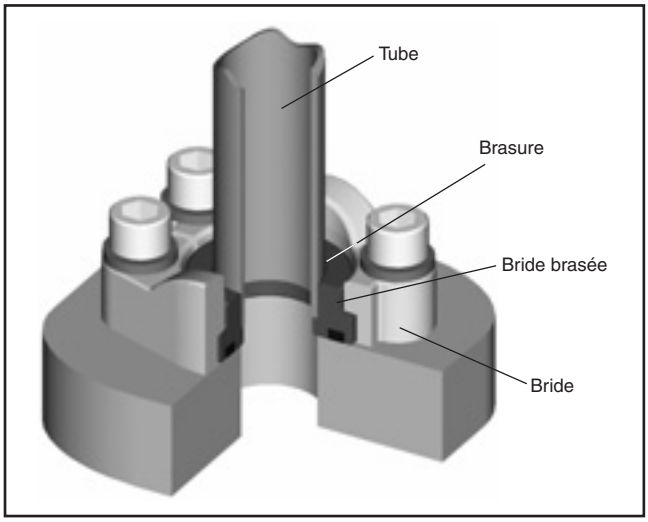

Connexion des tubes par brasure: Les brides brasées permettent de connecter directement des tubes par brasure sur la bride à 4 trous et un raccordement à une connexion ISO 6162-1 et ISO 6162-2 (SAE J518 code 61 et 62).

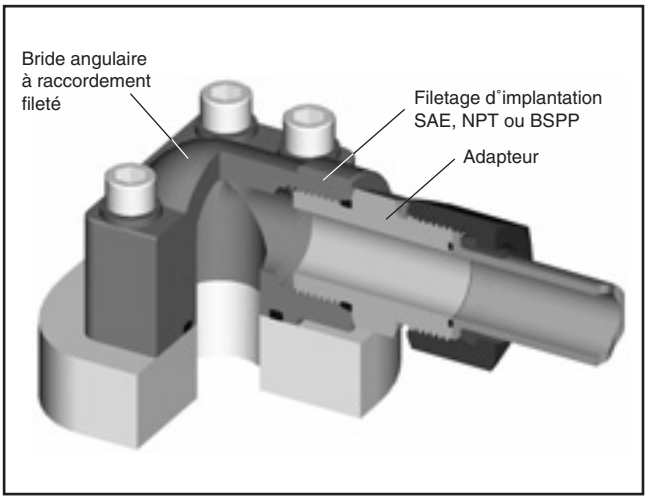

Connexion de tubes et tuyaux par l'intermédiaire d'adapteurs: Les brides à raccordement fileté garantissent la connexion à des adapteurs SAE, NPT, BSPP etc. Un opérateur a la possibilité par l'usage d'adapteurs appropriés ou de tubes filetés de connecter directement un tube à un tuyau.

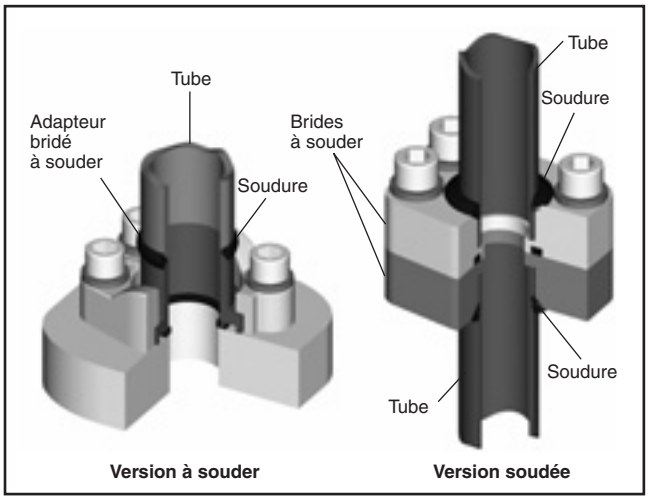

Connexion des tubes par soudage: Les connexions à brides avec raccordement à souder rendent possible la connexion des tubes aux brides par le soudage.

M

Fonctionnement des brides

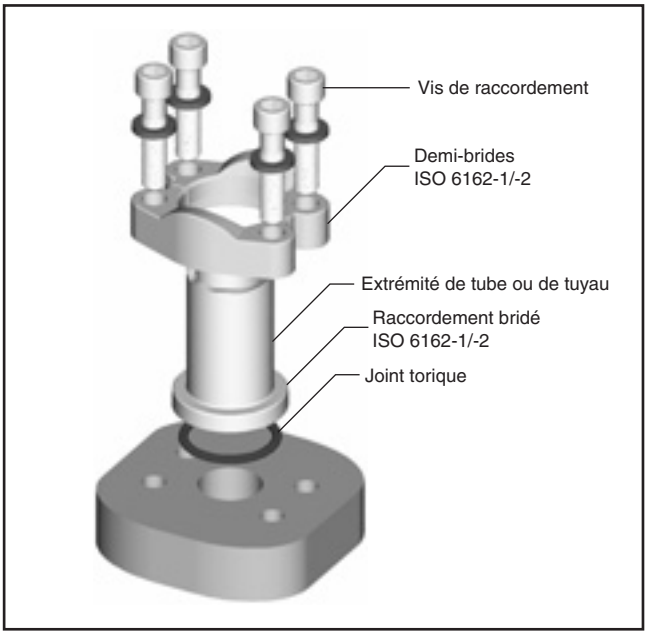

Les connexions bridées à 4 trous selon ISO 6162-1 et ISO 6162-2 (SAE J518) sont des connexions éprouvées exemptes de fuites, spécialement conçues pour de grands raccordements. Ce type de connexions hydrauliques a de ce fait acquis une popularité mondiale.

La simplicité de la connexion est à la base de son succès. Comme illustré à la figure ci-dessous, un joint torique (85 ou 90 shores) assure l'étanchéité. Les forces de support sont tenues par les vis et les demi-brides.

L'étanchéité par joint torique est obtenue par la compression du joint torique entre la bride à 4 trous et la contre-bride. Sous charge de compression, l'extrusion du joint torique est évitée grâce à un contact métal/métal entre le raccordement bridé à 4 trous et l'adapteur de bride. La force nécessaire à la compression du joint est fournie par le serrage des 4 quatre vis en liaison avec les demi-brides.

Ce design simple réunit plusieurs avantages par rapport aux raccordements de filetage NPT, SAE, BSPP, ISO 6149 etc.:

- Capacité de la connexion des tubes jusqu'à 5″ de diamètre extérieur (ISO 6162-1, SAE J518 code)
- Pour le serrage des vis, il est requis des couples de serrage nettement plus faibles comparés aux raccordements de filetage équivalents.
- De faibles couples de serrage signifient aussi l'usage de petites clefs plates, assurant une meilleure performance dans des lieux d'assemblage étroits.
- Application jusqu'à 420 bars (6000 PSI) pour les tailles de bride 1/2″ jusqu'à 2″ (ISO 6162-2, SAE J518 code 62)
- Juste un point d'étanchéité entre le montage du tube/tuyau au raccordement bridé
- Démontage simple grâce à l'usage des demi-brides

Toutefois, les connexions à brides présentent un inconvénient – les brides occupent un espace assez grand, particulièrement lorsque plusieurs raccordements bridés sont positionnés côte à côte.

Montage des brides

Montage des brides

- Adapteur de bride SAE
- Bride pleine à 4 trous SAE
- Brides de pompes à engrenages
- Brides carrées CETOP

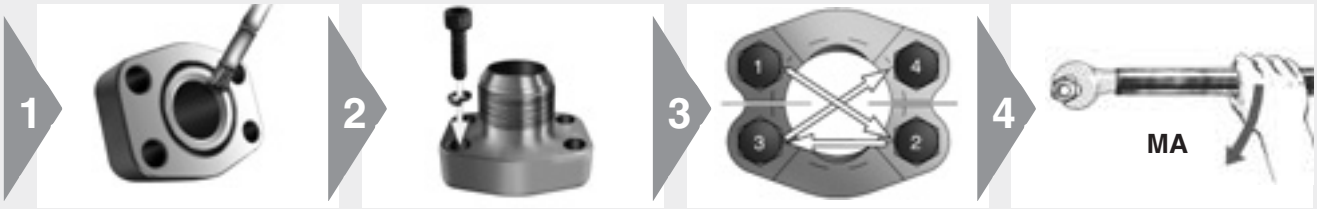

1
- S'assurer que la surface du joint est exempte de bavures, éraflures ou de particules étrangères
- Lubrification du joint torique avec fluide du système ou par un autre fluide compatible

2
- Positionnement de la bride ou de l'adapteur de bride avec les demi-brides
- Placement de la rondelle de blocage sur la vis

3
- Serrer fortement les vis
- Définir diagonalement de 1 à 4 le couple de serrage en étapes conformément aux indications des tableaux ci-dessous

4
- Couple de serrage conforme aux tableaux exposés ci-dessous

Bride série 3000 PSI (code 61): couple de serrage recommandé

DN **Séries**	Bride **Séries**	Vis pouce **(J518)**	Couple **Nm[1])**	Vis métrique **(ISO 6162)**	Couple **Nm[1])**
13	1/2	5/16-18	24	M8	24
19	3/4	3/8-16	43	M10	50
25	1	3/8-16	43	M10	50
32	1 1/4	7/16-14	70	M10	50
38	1 1/2	1/2-13	105	M12	92
51	2	1/2-13	105	M12	92
64	2 1/2	1/2-13	105	M12	92
76	3	5/8-11	210	M16	210
89	3 1/2	5/8-11	210	M16	210
102	4	5/8-11	210	M16	210
127	5	5/8-11	210	M16	210

Bride série 6000 PSI (code 62): couple de serrage recommandé

DN **Séries**	Bride **Séries**	Vis pouce **(J518)**	Couple **Nm[1])**	Vis métrique **(ISO 6162)**	Couple **Nm[1])**
13	1/2	5/16-18	24	M8	24
19	3/4	3/8-16	43	M10	50
25	1	7/16-14	70	M12	92
32	1 1/4	1/2-13	105	M12	130
38	1 1/2	5/8-11	210	M16	210
51	2	3/4-10	360	M20	400

Bride hydraulique: couple de serrage recommandé

Trou de perçage **(LK)**	Vis	Couples de serrage **Nm[1])**
LK30	M6	10
LK35	M6	10
LK40	M6	10
LK51	M10	49
LK55	M8	25
LK56	M10	49
LK62	M10	49
LK72.5	M12	85

1) Tolérance: max. 10 %
min. 0 %

M

Caractéristiques techniques

Vis de brides

Brides SAE selon les normes ISO 6162-1 et -2 (SAE J518)

– Vis métriques selon les normes
  DIN 912-8.8 (ISO 4762-8.8) ou
  DIN 912-10.9 (ISO 4762-10.9)[1]
– Vis UNC selon la norme ASA B 18.3

Brides carrées selon les normes ISO 6164 (1994) et Cetop

– Vis métriques selon les normes
  DIN 912-8.8 (ISO 4762-8.8) ou
  DIN 912-10.9 (ISO 4762-10.9)[1]

Brides de pompes à engrenages

– Vis métriques selon les normes
  DIN 912-8.8 (ISO 4762-8.8)

1 Les vis à l'indice de qualité 10.9/12.9 sont utilisées, si l'acier destiné aux brides est traité!

Joints utilisés

Matières

Les brides selon les normes **SAE J518 (ISO 6162-1 et 2), ISO 6164, Cetop et toutes les brides de pompes à engrenages** dans ce catalogue réalisent une étanchéité à l'aide de joints torique. Les joints Parker sont disponibles au choix sous les matières suivantes:

– NBR (ex. Perbunan) dureté shore 90 est la matière standard pour les brides en **acier.**
– FKM dureté shore 85 ou 90 est la matière standard pour les brides en **acier inoxydable.**

Perbunan = référence de la firme Bayer

Dimensions

Les dimensions du joint torique des brides carrées selon ISO 6164, brides carrées selon Cetop et brides de pompes à engrenages sont indiquées aux pages respectives du catalogue. Pour toutes les brides selon **SAE J518 (ISO 6162-1 et 2),** les dimensions du joint torique sont conformes au tableau ci-contre:

Séries	Dimension de tube (In,)	ISO 3601-1 Joint torique	SAE J515 Joint torique	SAE J515 Numéro Dim, de joint torique
13	1/2	19,0×3,55	18,64×3,53	210
19	3/4	25,0×3,55	24,99×3,53	214
25	1	32,5×3,55	32,92×3,53	219
32	1 1/4	37,5×3,55	37,69×3,53	222
38	1 1/2	47,5×3,55	47,22×3,53	225
51	2	56,0×3,55	56,74×3,53	228
64	2 1/2	69,0×3,55	69,44×3,53	232
76	3	85,0×3,55	85,32×3,53	237
89	3 1/2	97,5×3,55	98,02×3,53	241
102	4	112,0×3,55	110,72×3,53	245
127	5	136,0×3,55	136,12×3,53	253

Pression

La pression maximale de service recommandée est mentionnée pour chaque article. Tenez compte S.V.P. de l'indication de pression avant usage. Toutes les données de pression sont pour des températures d'utilisation entre –20° celsius et +100° celsius (température ambiante de –40° celsius et +120° celsius) Hors de ces plages de température, les propriétés physiques de la matière utilisée sont influencées et la pression de service réduite.
Les pressions maximales de service se rapportent exclusivement à la connexion par bride. Les données de pression des constructeurs sont à prendre en considération pour les tubes utilisés, les raccords et les appareillages.

Matériaux

Brides SAE selon ISO 6162-1 et -2 (SAE 518)

Les demi-brides, les adapteurs de bride et les brides pleines forgées en **acier,** sont fabriquées à partir du matériau St52.3 ou d'autres matériaux équivalents. Le matériau 1.4401 (316) ou d'autres matériaux équivalents sont utilisés pour les demi-brides, adapteurs de bride et brides pleines forgées en inox. Pour des applications spéciales, il est possible de produire des adapteurs de bride en matériau 1.4571 (316 Ti).

Brides carrées selon ISO 6164 (1994) et Cetop

en acier:	ST52.3, C40 ou matériaux équivalents
en acier inoxydable:	1.4571 (316Ti) ou matériaux équivalents

Pompes à engrenages

en acier forgé:	GTW40 ou matériaux équivalents
en acier:	ST52.3, 11SMnPb30 ou matériaux équivalents

L'usage d'autres matériaux est indiqué aux pages respectives du catalogue.

Protection de surface

Les différentes possibilités de commande pour les traitement de surfaces sont indiquées aux pages respectives du catalogue!

Variantes de surfaces:

1. Lubrifiées
2. Protection de surface argentée zinguée de type A3K selon DIN EN ISO 4042
3. Protection de surface exempte de Cr(VI) de type CF avec une meilleure résistance à la corrosion que protection de surface jaune zinguée (A3C)

Référence pour vis et joints toriques

Vis pour brides

selon ISO 6162-1 et -2 (SAE J518)

Séries			Vis pour demi-brides		Vis pour brides pleines	
Série	ISO	SAE	Réf. de commande métr.	Réf. de commande UNC	Réf. de commande métr.	Réf. de commande UNC
3000 PSI	13	1/2	**ZYLS8X25VZX**	**UNC5/16-18X11/4**	**ZYLS8X30VZX**	**UNC5/16-18X11/4**
3000 PSI	19	3/4	**ZYLS10X30VZX**	**UNC3/8-16X11/4**	**ZYLS10X35VZX**	**UNC3/8-16X11/2**
3000 PSI	25	1	**ZYLS10X30VZX**	**UNC3/8-16X11/4**	**ZYLS10X35VZX**	**UNC3/8-16X11/2**
3000 PSI	32	1 1/4	**ZYLS10X30VZX**	**UNC7/16-14X11/2**	**ZYLS10X40VZX**	**UNC7/16-14X11/2**
3000 PSI	32	1 1/4	**ZYLS10X35VZX ***	**—**	**—**	**—**
3000 PSI	32	1 1/4	**ZYLS12X35VZX ***	**—**	**—**	**—**
3000 PSI	38	1 1/2	**ZYLS12X35VZX**	**UNC1/2-13X11/2**	**ZYLS12X45VZX**	**UNC1/2-13X13/4**
3000 PSI	38	1 1/2	**ZYLS14X35VZX ***	**—**	**—**	**—**
3000 PSI	51	2	**ZYLS12X35VZX**	**UNC1/2-13X11/2**	**ZYLS12X45VZX**	**UNC1/2-13X13/4**
3000 PSI	51	2	**ZYLS14X35VZX ***	**—**	**—**	**—**
3000 PSI	64	2 1/2	**ZYLS12X40VZX**	**UNC1/2-13X11/2 ***	**ZYLS12X45VZX**	**UNC1/2-13X13/4**
3000 PSI	64	2 1/2	**ZYLS14X35VZX ***	**UNC1/2-13X13/4**	**—**	**—**
3000 PSI	76	3	**ZYLS16X50VZX**	**UNC5/8-11X2 ***	**ZYLS16X55VZX**	**UNC5/8-11X21X4**
3000 PSI	76	3	**ZYLS16X45VZX ***	**UNC5/8-11X13/4**	**—**	**—**
3000 PSI	89	3 1/2	**ZYLS16X50VZX**	**UNC5/8-11X2 ***	**ZYLS16X55VZX**	**UNC5/8-11X21X4**
3000 PSI	89	3 1/2	**ZYLS16X45VZX ***	**—**	**—**	**—**
3000 PSI	102	4	**ZYLS16X50VZX**	**UNC5/8-11X2**	**ZYLS16X55VZX**	**UNC5/8-11X21X4**
3000 PSI	102	4	**ZYLS16X45VZX ***	**—**	**—**	**—**
3000 PSI	127	5	**ZYLS16X50VZX ***	**UNC5/8-11X21/4**	**ZYLS16X55VZX**	**UNC5/8-11X21X4**
3000 PSI	127	5	**ZYLS16X55VZX**	**UNC5/8-11X2 ***	**—**	**—**
Série	ISO	SAE	métr.	UNC	métr.	UNC
6000 PSI	13	1/2	**ZYLS8X30VZX**	**UNC5/16-18X11/4**	**ZYLS8X30VZX**	**UNC5/16-18X11/4**
6000 PSI	19	3/4	**ZYLS10X35VZX**	**UNC3/8-16X11/2**	**ZYLS10X35VZX**	**UNC3/8-16X11/2**
6000 PSI	25	1	**ZYLS12X45VZX**	**UNC7/16-14X11/2 ***	**ZYLS12X45VZX**	**UNC7/16-14X11/2**
6000 PSI	25	1	**—**	**UNC7/16-14X13/4**	**—**	**—**
6000 PSI	32	1 1/4	**ZYLS14X50VZX ***	**UNC1/2-13X13/4**	**ZYLS14X50VZX**	**UNC1/2-13X13/4**
6000 PSI	32	1 1/4	**ZYLS12X45VZX**	**—**	**—**	**—**
6000 PSI	38	1 1/2	**ZYLS16X55VZX**	**UNC5/8-11X21/4**	**ZYLS16X55VZX**	**UNC5/8-11X21X4**
6000 PSI	38	1 1/2	**—**	**UNC5/8-11X2 ***	**—**	**—**
6000 PSI	51	2	**ZYLS20X65VZX**	**UNC3/4-10X23/4**	**ZYLS20X70VZX**	**UNC3/4-10X23X4**
6000 PSI	51	2	**ZYLS20X70VZ**	**UNC3/4-10X21/2 ***	**—**	**—**
6000 PSI	64	2 1/2	**ZYLS24X75VZX**	**—**	**ZYLS24X90VZX**	**—**
6000 PSI	76	3	**ZYLS30X90VZX**	**—**	**ZYLS30X110VZX**	**—**

* = Vis non conformes aux normes ISO 6162-1 et ISO 6162-2.

Vis pour brides hydrauliques

(BFG, BFW)

Type	Vis Référence	Description
BFG (10L-28L)	**ZYLS6X22VZX**	4 pièces
BFG (20S)	**ZYLS8X25VZX**	4 pièces

Type		LK	Vis Référence	Vis Référence	Description
BFW	10L	35	**ZYLS6X22VZX**	**ZYLS6X35VZX**	2 pièces de chaque vis
BFW	12L	35	**ZYLS6X22VZX**	**ZYLS6X35VZX**	2 pièces de chaque vis
BFW	15L	35	**ZYLS6X22VZX**	**ZYLS6X35VZX**	2 pièces de chaque vis
BFW	16S	35	**ZYLS6X22VZX**	**ZYLS6X40VZX**	2 pièces de chaque vis
BFW	20S	35	**ZYLS6X22VZX**	**ZYLS6X45VZX**	2 pièces de chaque vis
BFW	15L	40	**ZYLS6X22VZX**	**–**	4 pièces
BFW	18L	40	**ZYLS6X22VZX**	**–**	4 pièces
BFW	22L	40	**ZYLS6X22VZX**	**–**	4 pièces
BFW	28L	40	**ZYLS6X20VZX**	**ZYLS6X50VZX**	2 pièces de chaque vis
BFW	35L	40	**ZYLS6X22VZX**	**ZYLS6X60VZX**	2 pièces de chaque vis
BFW	20S	40	**ZYLS6X22VZX**	**ZYLS6X45VZX**	2 pièces de chaque vis
BFW	35L	55	**ZYLS8X25VZX**	**ZYLS8X60VZX**	2 pièces de chaque vis
BFW	42L	55	**ZYLS8X25VZX**	**ZYLS8X70VZX**	2 pièces de chaque vis
BFW	20S	55	**ZYLS8X25VZX**	**ZYLS8X50VZX**	2 pièces de chaque vis
BFW	25S	55	**ZYLS8X25VZX**	**ZYLS8X55VZX**	2 pièces de chaque vis
BFW	30S	55	**ZYLS8X25VZX**	**ZYLS8X50VZX**	2 pièces de chaque vis

Joints toriques pour brides

SAE J518

ISO (DN)	SAE (in.)	Joint torique NBR Référence	Joint torique FKM Référence
13	1/2	**OR18.64X3.53X**	**OR18.64X3.53VITX**
19	3/4	**OR25X3.53X**	**OR25X3.53VITX**
25	1	**OR32.92X3.53X**	**OR32.92X3.53VITX**
32	1 1/4	**OR37.69X3.53X**	**OR37.69X3.53VITX**
38	1 1/2	**OR47.22X3.53X**	**OR47.22X3.53VITX**
51	2	**OR56.75X3.53X**	**OR56.75X3.53VITX**
64	2 1/2	**OR69.44X3.53X**	**OR69.44X3.53VITX**
76	3	**OR85.32X3.53X**	**OR85.32X3.53VITX**
89	3 1/2	**OR98.02X3.53X**	**OR98.02X3.53VITX**
102	4	**OR110.72X3.53X**	**OR110.72X3.53VITX**
127	5	**OR136.12X3.53X**	**OR136.12X3.53VITX**

Joints toriques pour brides hydrauliques (BFG, BFW)

LK	Dim. de joint tor.	Référence
35	20×2,5	**OR20X2.5X**
40	26×2,5	**OR26X2.5X**
55	32×2,5	**OR32X2.5X**

M

Caractéristiques et avantages

1. **Fabrication** – Les brides code 61/62 sont conformes aux normes SAE J518 et ISO 6162-1/-2. Ce standard international règle et contrôle les dimensions et tolérances des raccordements de code 61/62.

2. **Configurations disponibles des brides** – Plus de 60 configurations différentes de brides sont standards en plusieurs tailles. La large palette de brides offre une très grande flexibilité, adaptée à la conception parfaite d'une installation hydraulique.

3. **Matériaux** – Toutes les configurations de brides sont disponibles en acier. Une grande partie de la gamme est également disponible en acier inoxydable.

4. **Tailles disponibles** – La plupart des configurations de brides sont disponibles en standards de 1/2″ jusqu'à 2″ et parfois jusqu'à la taille 5″.

5. **Construction** – Parker offre une ligne de produits forgée complète en acier, garantissant ainsi un usage universel dans presque toutes les applications.

6. **Dimensions optimisées** – Les brides forgées présentent un design compact contrairement aux brides usinées.

7. **Plages de température** – Les brides code 61/62 et les composants sont utilisables jusqu'à 420 bar (6000 PSI). La pression de service admissible est indiquée aux pages respectives du catalogue pour la taille correspondante.

8. **Brides avec accessoires** – Afin d'éviter des erreurs de commande et de montage, Parker propose toutes les brides avec accessoires inclus (vis, joint torique et le cas échéant demi-brides).

9. **Accessoires de montage** – La valeur minimale de dureté des vis utilisées pour nos pièces complètes est de 8.8, leur garantissant une longue durée de vie.

Références

Brides monobloc SAE

WFS Adapteur bride SAE coude 90°

Bride SAE / EO 24° cône
(ISO 6162-1/-2)

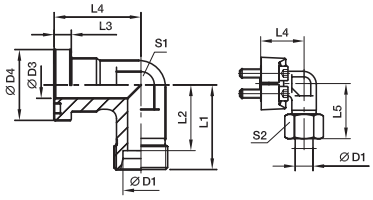

Série 3000 PS

Séries SAE (in.)	Séries ISO (DN)	D1[2]	D3	D4	L1	L2	L3	L4	L5	S1	S2	Vis (métr.)	Vis (unc.)	Poids (Acier) kg/pièce	Référence*	PN (bar)[1] CF	PN (bar)[1] 71
1/2	13	12S	12	30,2	50	42,5	6,7	44	58,5	22	24	M 08×25	5/16×1 1/4	0,38	**WFS32/12S**	210	210
1/2	13	15L	12	30,2	36	29,0	6,7	36	44,0	24	27	M 08×25	5/16×1 1/4	0,40	**WFS32/15L**	315	315
1/2	13	16S	12	30,2	38	29,5	6,7	36	48,0	24	30	M 08×25	5/16×1 1/4	0,43	**WFS32/16S**	350	350
1/2	13	18L	12	30,2	50	42,5	6,7	44	59,0	22	32	M 08×25	5/16×1 1/4	0,44	**WFS32/18L**	315	315
3/4	19	16S	19	38,1	64	55,5	6,7	53	73,5	27	30	M 10×30	3/8×1 1/4	0,60	**WFS33/16S**	350	350
3/4	19	18L	19	38,1	39	31,5	6,7	42	48,0	30	32	M 10×30	3/8×1 1/4	0,66	**WFS33/18L**	315	315
3/4	19	22L	19	38,1	41	33,5	6,7	42	50,0	30	36	M 10×30	3/8×1 1/4	0,66	**WFS33/22L**	160	160
3/4	19	20S	17	38,1	43	32,5	6,7	42	54,0	30	36	M 10×30	3/8×1 1/4	0,76	**WFS34/22L**	350	350
3/4	19	25S	17	38,1	45	33,0	6,7	42	57,0	30	46	M 10×30	3/8×1 1/4	0,89	**WFS34/28L**	350	350
1	25	20S	20	44,5	65	54,5	8,0	60	77,0	34	36	M 10×30	3/8×1 1/4	0,7[illegible]	**WFS34/25S**	[illegible]	350
1	25	22L	18	44,5	65	57,5	8,0	60	74,0	34	36	M 10×30	3/8×1 1/4	[illegible]	**WFS34/30S**	[illegible]	160
1	25	28L	25	44,5	44	36,5	8,0	45	53,0	36	41	M 10×30	3/8×1 1/4	[illegible]	**WFS35/35L/10[3]**	[illegible]	160
1	25	25S	20	44,5	48	36,5	8,0	45	57,0	36	46	M 10×30	3/8×1 1/4	[illegible]	[illegible]	[illegible]	[illegible]
1	25	30S	24	44,5	50	36,5	8,0	45	63,0	36	50	M 10×30	3/8×1 1/4	[illegible]	[illegible]	[illegible]	[illegible]
1 1/4	32	35L	32	50,8	57	46,5	8,0	50	68,0	41	50	M 10×35	3/8×1 1/4	[illegible]	[illegible]	[illegible]	[illegible]
1 1/4	32	25S	27	50,8	55	43,0	8,0	60	67,0	41	46	M 10×35	3/8×1 1/4	[illegible]	[illegible]	[illegible]	[illegible]
1 1/4	32	30S	28	50,8	57	43,5	8,0	50	70,0	41	50	M 10×35	3/8×1 1/4	[illegible]	[illegible]	[illegible]	[illegible]
1 1/4	32	38S	28	50,8	59	43,0	8,0	50	74,0	46	60	M 10×35	3/8×1 1/4	1[illegible]	[illegible]	[illegible]	200
1 1/4	32	35L	32	50,8	57	46,5	8,0	50	68,0	41	50	M 12×40	7/16×1 1/2	1,1[illegible]	[illegible]	[illegible]	160
1 1/4	32	25S	27	50,8	55	43,0	8,0	50	67,0	41	46	M 12×40	7/16×1 1/2	1,35	[illegible]	200	200
1 1/4	32	30S	28	50,8	57	43,5	8,0	50	70,0	41	50	M 12×40	7/16×1 1/2	1,40	[illegible]	200	200
1 1/4	32	38S	28	50,8	59	43,0	8,0	50	74,0	41	60	M 12×40	7/16×1 1/2	1,53	**WFS35/38S**	200	200
1 1/2	38	35L	30	60,3	78	67,5	8,0	66	83,0	50	50	M 12×35	1/2×1 1/2	1,55	**WFS36/35L**	160	160
1 1/2	38	42L	36	60,3	58	47,0	8,0	55	70,0	50	60	M 12×35	1/2×1 1/2	1,60	**WFS36/42L**	160	160
1 1/2	38	38S	36	60,3	64	48,0	8,0	55	79,0	50	60	M 12×35	1/2×1 1/2	1,95	**WFS36/38S**	200	200

[1] Pression mentionnée = article existant

[2] L = Série légère; S = Série lourde

$\frac{PN\ (bar)}{10}$ = PN (MPa)

Fourni sans écrou ni bague, pour livraison en raccord complet et/ou autre matière de joint, voir page M11.

[3] Référence bride assemblé avec FHS35/10CFX et vis M10×35.

*Référence raccord: complété correspondant à la matière d

Matière	Référen	Exemple excl. adapteur de bride	Exemple Demi-brides, kit métrique à vis et joint torique inclus	Matières d'étanchéité standard (pas de suffixe nécessaire)
Acier, zingué, sans Cr(VI)		WFS32/16SCFX	WFS32/16SOMDCF	NBR
Acier inox	7[illegible]	WFS32/16S71X	WFS32/16SOMD71	VIT

Catalogue 4100-9/FR

Les variantes de commande mentionnées dans le tableau sont détaillées au bas de la page correspondante du catalogue.

Comment commander facilement

Etape 1
Sélection du type

1. Toutes les tailles disponibles de brides de notre gamme sont clairement énumérées à l'index au début de ce catalogue.

2. Ouvrez maintenant la page correspondante pour obtenir des informations détaillées sur le produit de votre choix.

3. Sélectionnez la taille désirée de la bride!
   La référence, imprimée en caractère gras, est mentionné dans la partie droite du tableau de mesures.
   Exemple: **WFS34/30S**

Etape 2
Sélection de la matière et de la surface

La référence doit être complétée du suffixe correspondant à la matière et à l'état de surface.
Cette abréviation se retrouve dans le tableau au bas de chaque page.
Exemple: WFS34/30S + **CFX = WFS34/30SCFX**

4. **Commande de la bride seule**
   Exemple: bride sans joint, ni vis.
   WFS34/30S + **CFX = WFS34/30SCFX**

5. **Commande de la bride complète**
   Exemple: commande avec demi-brides, jeux de vis métriques et joint torique.
   WFS34/30S + **OMD**CF **= WFS34/30SOMDCF**

6. **Commande avec écrou et bague inclus**
   Exemple: Bride avec demi-brides inclues, jeux de vis métriques, joint torique, écrou et bague taillante
   WFS34/30S + **CF = WFS34/30SCF**

7. **Commande avec écrou de fonction EO2**
   Exemple: Bride avec demi-brides inclues, jeux de vis métriques, joint torique et écrou de fonction
   WFS34/30 **(+Z)** S **+ CF = WFS34/30ZSCF**

8. **Autres joints d'étanchéité**
   Exemple: Bride en acier avec demi-brides inclues, jeux de vis métriques et joint torique en **FKM**
   WFS34/30S + **VIT**OMDCF = **WFS34/30SVITOMDCF**

   Exemple: Bride en acier inoxydable avec demi-brides inclues, jeux de vis métriques et joint torique en **NBR** (ex. Perbunan)
   WFS34/30S + **NBR**OMD71 **= WFS34/30SNBROMD71**

   Perbunan = référence de la firme Bayer

M

Brides SAE

FHS – P. M15

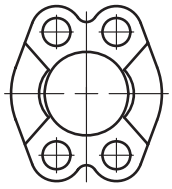
FUS – P. M16

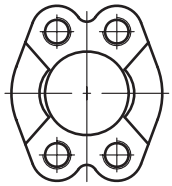
FUSM – P. M17

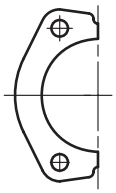
FHSF – P. M18

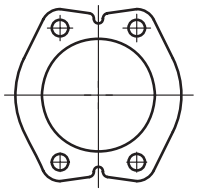
FUSF – P. M19

Adapteur de bride SAE

EO 24° cône

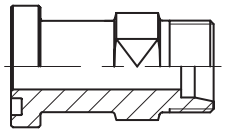
GFS – P. M20

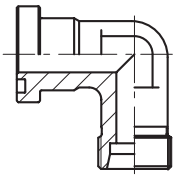
WFS – P. M22

Raccordement BSPP 60°

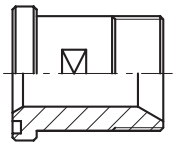
GFS-G – P. M24

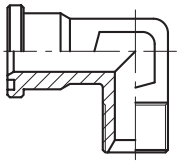
WFS-G – P. M25

Filetage NPT

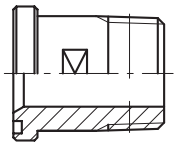
GFS-N – P. M26

Raccordement O-Lok® ORFS

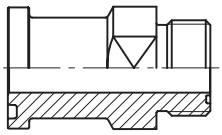
L(O)HQ – P. M27

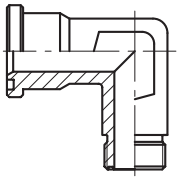
L(O)EMQ – P. M28

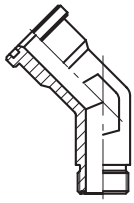
L(O)VQ – P. M29

Raccordement évasé Triple-Lok® 37°

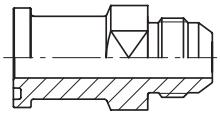
XHQ – P. M30

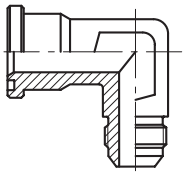
XEMQ – P. M31

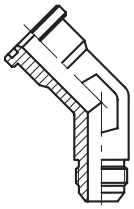
XVQ – P. M32

Brides à souder (Butt welding)

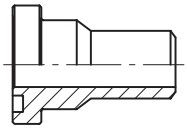
ASR – P. M33

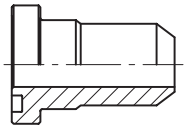
AS – P. M34

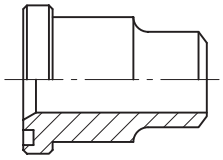
ASL – P. M36

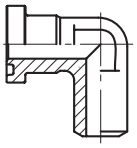
WAS – P. M37

Brides à braser (Socket welding)

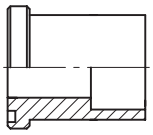
ES – P. M38

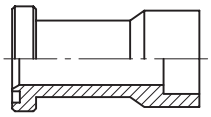
ESL – P. M40

Bride pleine SAE

Taraudage BSPP

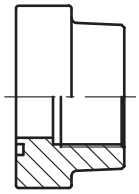
PFF-G – P. M41

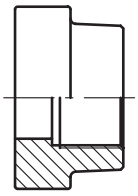
PCFF-G – P. M42

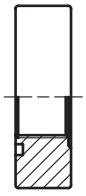
PAFSF-G – P. M43

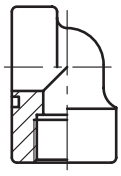
PEFF-G – P. M44

Taraudage NPT

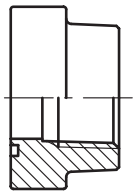
PFF-N – P. M45

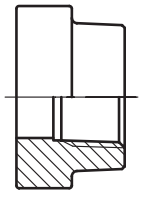
PCFF-N – P. M46

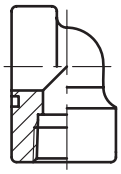
PEFF-N – P. M47

Taraudage métr. et UN/UNF

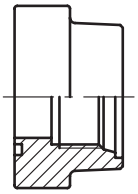
PAFS-M – P. M48

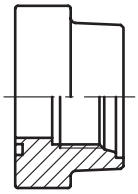
PAFS-U – P. M49

Raccordement EO 24°

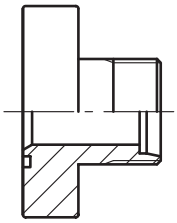
PFF-..S/L – P. M50

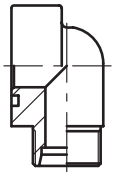
PAFG-90M – P. M51

Raccordement BSPP 60°

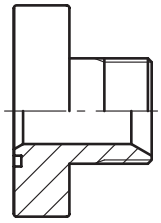

PAFG-G – P. M52

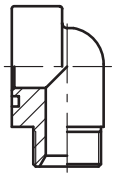

PAFG-90G – P. M53

Raccordement évasé Triple-Lok® 37°

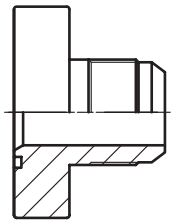

PAFG-X – P. M54

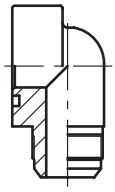

PAFG-90X – P. M55

Raccordement O-Lok® ORFS

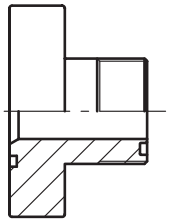

PAFG-L – P. M56

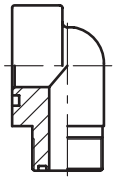

PAFG-90L – P. M57

Brides à souder (Butt welding)

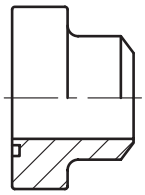

PAFS-B – P. M58

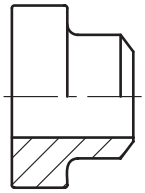

PGFS-B – P. M59

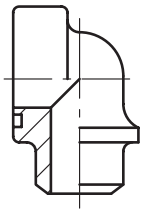

PAFS-90B – P. M60

Brides à braser (Socket welding)

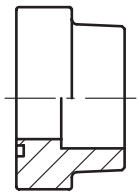

PAFS-S – P. M61

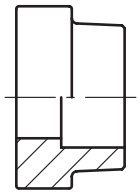

PGFS-S – P. M62

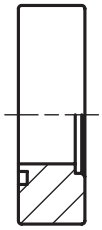

PAFSF-S – P. M63

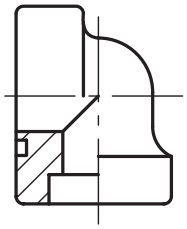

PAFS-90S – P. M64

Ensemble brides complètes

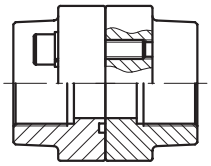

PDFS-G – P. M65

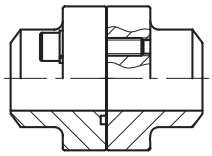

PDFS-B – P. M66

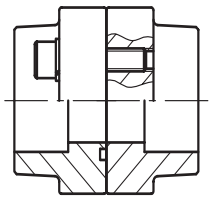

PDFS-S – P. M67

Accessoires bride SAE

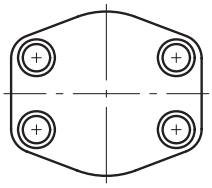

PCFF – P. M68

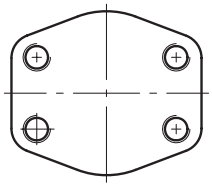

PCCFF – P. M69

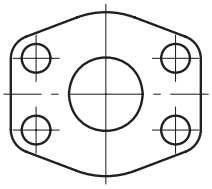

CPM – P. M70

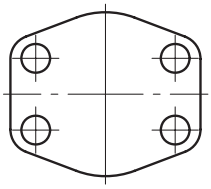

AP – P. M71

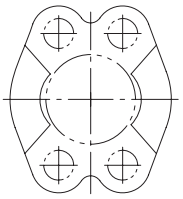

PMQ flat – P. M72

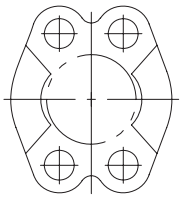

PMQ – P. M73

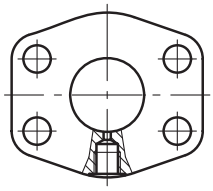

PAGL-(G/M) – P. M74

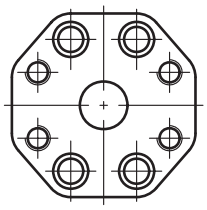

PRF – P. M75

M

Bride de pompe à engrenages

Raccordement EO 24°

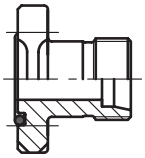
BFG – P. M76

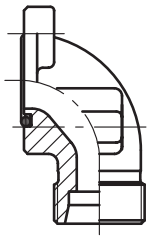
BFW – P. M77

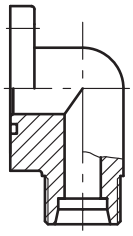
BFW3 – P. M78

O-Lok® cône

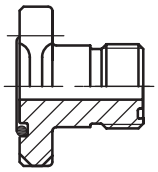
BFGL – P. M79

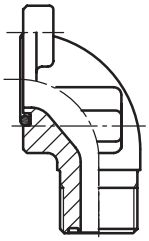
BFWL – P. M80

Filetages mâle/femelle BSPP

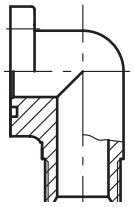
BFW-G – P. M81

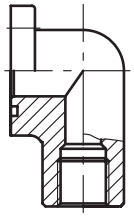
BFW-GI – P. M82

Raccordement souder

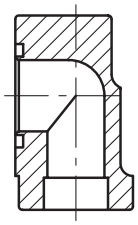
BFW-S – P. M83

Bride de pompe à engrenages

Brides spéciales

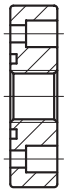
PF – P. M84

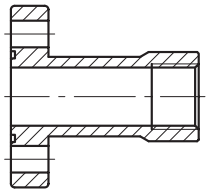
PFL – P. M84

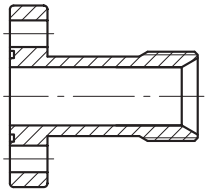
PFE – P. M85

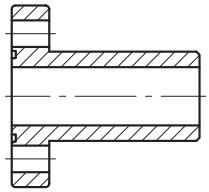
PFB – P. M85

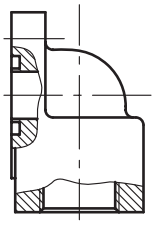
BFW3-G – P. M86

Brides aluminium

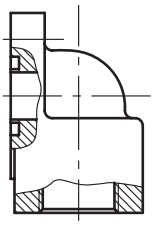
PWDS-G – P. M87

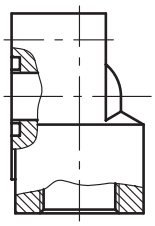
PWDA – P. M88

Brides carrées ISO 6164

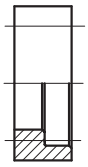
PSFC – P. M89

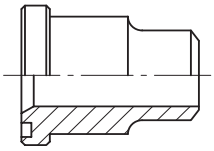
PSFA-B – P. M90

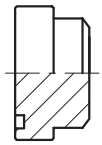
PSFP – P. M91

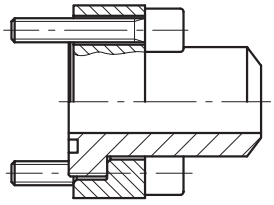
PSF-B – P. M92

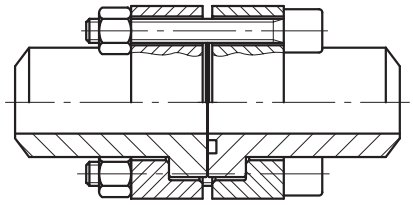
PDSF-B – P. M93

Brides carrées CETOP

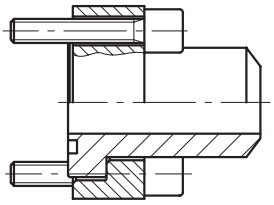
PCF-B – P. M94

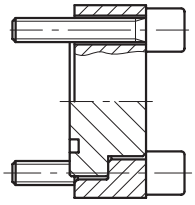
PPCF – P. M95

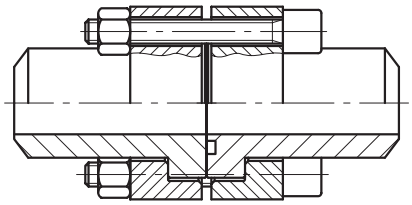
PDCF-B – P. M96

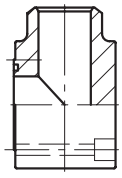
PLCF-B – P. M97

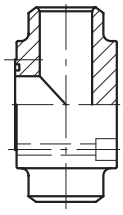
PTCF-B – P. M98

FHS Demi-brides SAE

ISO 6162-1/-2

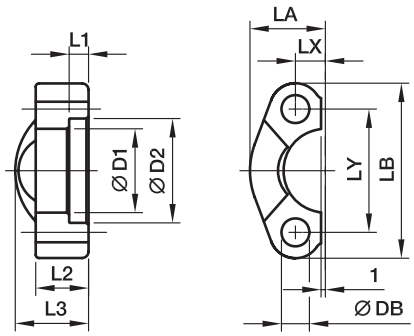

Série 3000 PS

Séries SAE (in.)	Séries ISO (DN)	D1	D2	L1	L2	L3	LA	LB	LX	LY	DB	Vis (métr.)	Vis (unc.)	Poids (Acier) kg/pièce	Référence*	PN (bar)[1] CF	PN (bar)[1] SS
1/2	13	24,3	31,0	6,2	13	19	23,0	54,0	8,7	38,1	9,0	M 08×25	5/16×1 1/4	0,07	**FHS32**	345	345
3/4	19	32,2	38,9	6,2	14	22	25,9	65,0	11,1	47,6	11,0	M 10×30	3/8×1 1/4	0,09	**FHS33**	345	345
1	25	38,5	45,2	7,5	16	24	29,2	69,9	13,1	52,4	11,0	M 10×30	3/8×1 1/4	0,11	**FHS34**	345	345
1 1/4	32	43,7	51,6	7,5	16	22	36,3	79,4	15,1	58,7	11,0	M 10×35	–	0,15	**FHS35/10**	276	276
1 1/4	32	43,7	51,6	7,5	16	22	36,3	79,4	15,1	58,7	12,0	–	7/16×1 1/2	0,15	**FHS35/12**	276	276
1 1/4	32	43,7	51,6	7,5	16	22	36,3	79,4	15,1	58,7	12,5	M 12×35	–	0,15	**FHS35**	276	276
1 1/2	38	50,8	61,1	7,5	16	25	41,1	93,8	17,9	69,9	13,0	M 12×35	1/2×1 1/2	0,23	**FHS36**	207	207
1 1/2	38	50,8	61,1	7,5	16	25	41,1	93,8	17,9	69,9	14,5	M 14×35	–	0,23	**FHS36/14**	207	207
2	51	62,8	72,3	9,0	16	26	48,2	101,6	21,4	77,8	13,0	M 12×35	1/2×1 1/2	0,25	**FHS38/12**	207	207
2	51	62,8	72,3	9,0	16	26	48,2	101,6	21,4	77,8	14,5	M 14×35	–	0,25	**FHS38**	207	207
2 1/2	64	74,9	84,9	9,0	19	38	54,1	114,3	25,4	88,9	13,0	M 12×40	1/2×1 3/4	0,37	**FHS310**	172	172
2 1/2	64	74,9	84,9	9,0	19	38	54,1	114,3	25,4	88,9	14,5	M 14×40	–	0,37	**FHS310/14**	172	172
3	76	90,9	102,4	9,0	22	41	65,3	135,0	31,0	106,4	17,0	M 16×45	5/8×1 3/4	0,65	**FHS312**	138	138
3 1/2	89	102,4	115,0	10,7	22	28	68,6	152,4	34,9	120,7	17,0	M 16×45	5/8×2	0,75	**FHS314**	34	34
4	102	115,1	127,8	10,7	25	35	74,9	162,0	38,9	130,2	17,0	M 16×50	5/8×2	0,84	**FHS316**	34	34
5	127	140,5	153,2	10,7	28	41	89,4	184,2	46,0	152,4	17,0	M 16×50	5/8×2 1/4	1,25	**FHS320**	34	34

Série 6000 PS

1/2	13	24,6	32,5	7,2	16	22	24,0	56,4	9,1	40,5	9,0	M 08×30	5/16×1 1/4	0,08	**FHS62**	420	420
3/4	19	32,5	42,0	8,3	19	28	30,0	72,0	11,9	50,8	11,0	M 10×35	3/8×1 1/2	0,18	**FHS63**	420	420
1	25	38,8	48,4	9,0	24	33	34,8	81,0	13,9	57,2	13,0	M 12×45	–	0,27	**FHS64**	420	420
1	25	38,9	48,4	9,0	24	33	34,8	81,0	13,9	57,2	12,0	–	7/16×1 3/4	0,27	**FHS64/12**	420	420
1 1/4	32	44,5	54,8	9,8	27	38	38,6	95,3	15,9	66,6	15,0	M 14×50	–	0,27	**FHS65**	420	420
1 1/4	32	44,5	54,8	9,8	27	38	38,6	95,3	15,9	66,6	13,0	M 12×45	1/2×1 3/4	0,27	**FHS65/12**	420	420
1 1/2	38	51,6	64,3	12,1	30	43	47,5	112,8	18,3	79,3	17,0	M 16×55	5/8×2 1/4	0,40	**FHS66**	420	420
2	51	67,6	80,2	12,1	37	52	56,9	133,4	22,2	96,8	22,0	M 20×65	3/4×2 3/4	0,40	**FHS68**	420	420
2 1/2	64	90,0	108,0	20,0	45	45	75,1	180,0	29,4	123,8	25,0	M 24×75	–	0,68	**FHS610**	420	420
3	76	115,0	132,5	25,0	55	55	99,1	215,0	35,7	152,4	31,5	M 30×90	–	1,05	**FHS612**	420	420

[1]) Pression mentionnée = article existant

$$\frac{\text{PN (bar)}}{10} = \text{PN (MPa)}$$

*Référence raccord: compléter les références avec les **suffixes** correspondant à la matière choisie.

Références complémentaires			
Matière	Suffixes correspondant à la surface et à la matière	Exemple	Description
Acier, zingué, sans Cr(VI)	CF	FHS32CFX	Excl. des demi-brides
Acier inox	SS	FHS32SSX	Excl. des demi-brides

FUS Brides monobloc SAE

ISO 6162-1/-2

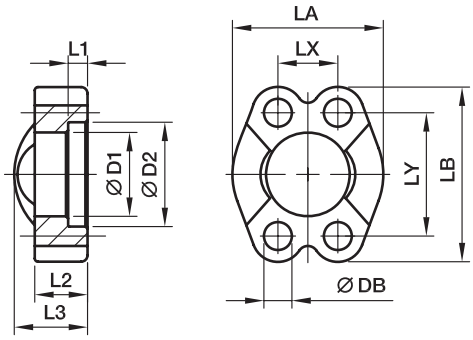

Série 3000 PS

Séries SAE (in.)	Séries ISO (DN)	D1	D2	L1	L2	L3	LA	LB	LX	LY	DB	Vis (métr.)	Vis (unc.)	Poids (Acier) kg/pièce	Référence*	PN (bar)[1] CF	PN (bar)[1] SS
1/2	13	24,3	31,0	6,2	13	19	46	54,0	17,5	38,1	8,8	M 08×25	5/16×1 1/4	0,15	**FUS32**	345	345
3/4	19	32,2	38,9	6,2	14	22	52	65,0	22,3	47,6	10,5	M 10×30	3/8×1 1/4	0,17	**FUS33**	345	345
1	25	38,5	45,2	7,5	16	24	59	69,9	26,2	52,4	10,5	M 10×30	3/8×1 1/4	0,22	**FUS34**	345	345
1 1/4	32	43,7	51,6	7,5	16	22	73	79,4	30,2	58,7	10,5	M 10×35	–	0,30	**FUS35/10**	276	276
1 1/4	32	43,7	51,6	7,5	16	22	73	79,4	30,2	58,7	12,0	–	7/16×1 1/2	0,29	**FUS35/12**	276	276
1 1/4	32	43,7	51,6	7,5	16	22	73	79,4	30,2	58,7	12,5	M 12×35	–	0,29	**FUS35**	276	276
1 1/2	38	50,8	61,1	7,5	16	25	83	93,8	35,8	69,9	13,5	M 12×35	1/2×1 1/2	0,45	**FUS36**	207	207
1 1/2	38	50,8	61,1	7,5	16	25	83	93,8	35,8	69,9	14,5	M 14×35	–	0,44	**FUS36/14**	207	207
2	51	62,8	72,3	9,0	16	26	97	101,6	42,8	77,8	13,5	M 12×35	1/2×1 1/2	0,50	**FUS38/12**	207	207
2	51	62,8	72,3	9,0	16	26	97	101,6	42,8	77,8	14,5	M 14×35	–	0,49	**FUS38**	207	207
2 1/2	64	74,9	84,9	9,0	19	38	109	114,3	50,8	88,9	13,5	M 12×40	1/2×1 3/4	0,74	**FUS310**	172	172
2 1/2	64	74,9	84,9	9,0	19	38	109	114,3	50,8	88,9	14,5	M 14×40	–	0,73	**FUS310/14**	172	172
3	76	90,9	102,4	9,0	22	41	131	135,0	61,9	106,4	17,0	M 16×45	5/8×1 3/4	1,30	**FUS312**	138	138
3 1/2	89	102,4	115,0	10,7	22	28	140	152,4	69,9	120,7	17,0	M 16×45	5/8×2	1,50	**FUS314**	34	34
4	102	115,1	127,8	10,7	25	35	150	162,0	77,8	130,2	17,0	M 16×50	5/8×2	1,65	**FUS316**	34	34
5	127	140,5	153,2	10,7	28	41	180	184,2	92,1	152,4	17,0	M 16×50	5/8×2 1/4	2,50	**FUS320**	34	34

Série 6000 PS

1/2	13	24,6	32,5	7,2	16	22	48	56,4	18,2	40,5	8,8	M 08×30	5/16×1 1/4	0,16	**FUS62**	420	420
3/4	19	32,5	42,0	8,3	19	28	60	71,4	23,8	50,8	10,5	M 10×35	3/8×1 1/2	0,35	**FUS63**	420	420
1	25	38,8	48,4	9,0	24	33	70	81,0	27,8	57,2	13,0	M 12×45	–	0,53	**FUS64**	420	420
1	25	38,9	48,4	9,0	24	33	70	81,0	27,8	57,2	12,0	–	7/16×1 3/4	0,53	**FUS64/12**	420	420
1 1/4	32	44,5	54,8	9,8	27	38	78	95,3	31,8	66,6	15,0	M 14×50	–	0,80	**FUS65**	420	420
1 1/4	32	44,5	54,8	9,8	27	38	78	95,3	31,8	66,6	13,5	M 12×45	1/2×1 3/4	0,80	**FUS65/12**	420	420
1 1/2	38	51,6	64,3	12,1	30	43	96	112,8	36,5	79,3	17,0	M 16×55	5/8×2 1/4	1,35	**FUS66**	420	420
2	51	67,6	80,2	12,1	37	52	114	133,4	44,5	96,8	21,0	M 20×65	3/4×2 3/4	2,10	**FUS68**	420	420
2 1/2	64	90,0	108,9	20,5	45	45	150	180,0	58,7	123,8	25,0	M 24×75	–	4,10	**FUS610**	420	420
3	76	115,0	132,5	25,5	55	55	178	215,0	71,4	152,4	32,0	M 30×90	–	8,60	**FUS612**	420	420

[1]) Pression mentionnée = article existant

$$\frac{\text{PN (bar)}}{10} = \text{PN (MPa)}$$

*Référence raccord: compléter les références avec les **suffixes** correspondant à la matière choisie.

Références complémentaires			
Matière	Suffixes correspondant à la surface et à la matière	Exemple	Description
Acier, zingué, sans Cr(VI)	CF	FUS32CFX	Excl. bride monobloc
Acier inox	SS	FUS32SSX	Excl. bride monobloc

FUSM Brides SAE monobloc – trous de fixation métrique

ISO 6162-1/-2

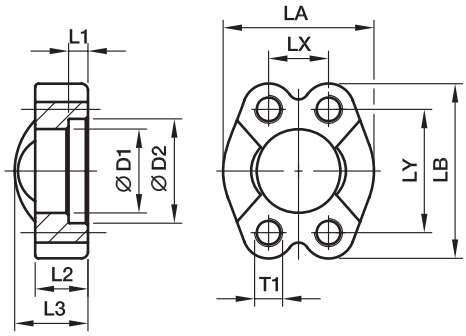

Série 3000 PS

Séries SAE (in.)	Séries ISO (DN)	D1	D2	L1	L2	L3	LA	LB	LX	LY	T1	Poids (Acier) kg/pièce	Référence*	PN (bar)[1] CF	PN (bar)[1] SS
1/2	13	24,3	31,0	6,2	13	20	46	54,0	17,5	38,1	**M 8**	0,15	**FUSM32**	345	345
3/4	19	32,1	38,9	6,2	14	22	52	65,0	22,3	47,6	**M10**	0,17	**FUSM33**	345	345
1	25	38,5	45,2	7,5	16	24	59	69,9	26,2	52,4	**M10**	0,22	**FUSM34**	345	345
1 1/4	32	43,7	51,6	7,5	16	22	73	79,4	30,2	58,7	**M10**	0,30	**FUSM35/10**	276	276
1 1/4	32	43,7	51,6	7,5	16	22	73	79,4	30,2	58,7	**M12**	0,29	**FUSM35/12**	276	276
1 1/2	38	50,8	61,1	7,5	16	25	83	93,8	35,7	69,9	**M12**	0,45	**FUSM36**	207	207
1 1/2	38	50,8	61,1	7,5	16	25	83	93,8	35,7	69,9	**M14**	0,44	**FUSM36/14**	207	207
2	51	62,8	72,3	9,0	16	26	97	101,6	42,9	77,8	**M12**	0,50	**FUSM38/12**	207	207
2	51	62,8	72,3	9,0	16	26	97	101,6	42,9	77,8	**M14**	0,49	**FUSM38**	207	207
2 1/2	64	74,9	84,9	9,0	19	38	109	114,3	50,8	88,9	**M12**	0,74	**FUSM310**	172	172
2 1/2	64	74,9	84,9	9,0	19	38	109	114,3	50,8	88,9	**M14**	0,73	**FUSM310/14**	172	172
3	76	90,9	102,4	9,0	22	41	131	135,0	61,9	106,4	**M16**	1,30	**FUSM312**	138	138
3 1/2	89	102,4	115,0	10,7	23	28	140	152,4	69,9	120,7	**M16**	1,50	**FUSM314**	34	34
4	102	115,1	127,8	10,7	25	35	150	162,0	77,8	130,2	**M16**	1,65	**FUSM316**	34	34
5	127	140,5	153,2	10,7	28	41	180	184,2	92,1	152,4	**M16**	2,50	**FUSM320**	34	34

Série 6000 PS

1/2	13	24,6	32,5	7,2	16	22	48	56,4	18,2	40,5	**M 8**	0,16	**FUSM62**	420	420
3/4	19	32,5	42,0	8,2	19	28	60	71,4	23,8	50,8	**M10**	0,35	**FUSM63**	420	420
1	25	38,9	48,4	9,0	24	33	70	81,0	27,8	57,2	**M12**	0,53	**FUSM64**	420	420
1 1/4	32	44,5	54,8	9,8	27	38	78	95,3	31,8	66,6	**M14**	0,80	**FUSM65**	420	420
1 1/2	38	51,6	64,3	12,1	30	43	96	112,8	36,5	79,3	**M16**	1,35	**FUSM66**	420	420
2	51	67,6	80,2	12,1	37	52	114	133,4	44,5	96,8	**M20**	2,10	**FUSM68**	420	420
2 1/2	64	90,0	108,9	20,5	45	45	150	180,0	58,7	123,8	**M24**	4,10	**FUSM610**	420	420
3	76	115,0	132,5	25,5	55	55	178	215,0	71,4	152,4	**M30**	8,60	**FUSM612**	420	420

[1]) Pression mentionnée = article existant

$$\frac{\text{PN (bar)}}{10} = \text{PN (MPa)}$$

M

*Référence raccord: compléter les références avec les **suffixes** correspondant à la matière choisie.

Références complémentaires			
Matière	Suffixes correspondant à la surface et à la matière	Exemple Excl. bride monobloc avec filetage métr.	Description
Acier, zingué, sans Cr(VI)	CF	FUSM32CFM	Excl. bride monobloc
Acier inox	SS	FUSM32SSM	Excl. bride monobloc

FHSF Demi-brides SAE planes

ISO 6162-1/-2

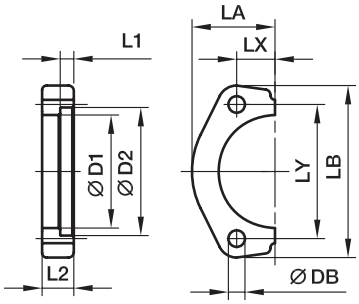

Série 3000 PS

Séries SAE (in.)	Séries ISO (DN)	D1	D2	L1	L2	LA	LB	LX	LY	DB	Vis (métr.)	Vis (unc.)	Poids (Acier) kg/pièce	Référence*	PN (bar)[1] CF
1/2	13	24,3	31,0	6,2	13	22,8	56	8,7	38,1	9,0	M 08×25	5/16×1 1/4	0,06	**FHSF32**	345
3/4	19	32,1	38,9	6,2	14	25,9	65	11,1	47,6	11,0	M 10×30	3/8×1 1/4	0,07	**FHSF33**	345
1	25	38,5	45,3	7,5	16	29,2	70	13,1	52,4	11,0	M 10×30	3/8×1 1/4	0,10	**FHSF34**	345
1 1/4	32	43,7	51,6	7,5	16	36,6	79	15,1	58,7	11,0	M 10×35	–	0,15	**FHSF35/10**	276
1 1/4	32	43,7	51,6	7,5	16	36,6	79	15,1	58,7	12,5	M 12×35	7/16×1 1/2	0,14	**FHSF35/12**	276
1 1/2	38	50,8	61,1	7,5	16	41,1	94	17,9	69,9	13,0	M 12×35	1/2×1 1/2	0,18	**FHSF36**	207
1 1/2	38	50,8	61,1	7,5	16	41,1	94	17,9	69,9	14,5	M 14×35	–	0,17	**FHSF36/14**	207
2	51	62,8	72,3	9,0	16	48,2	104	21,4	77,8	13,0	M 12×35	1/2×1 1/2	0,22	**FHSF38**	207
2	51	62,8	72,3	9,0	16	48,2	104	21,4	77,8	14,5	M 14×35	–	0,21	**FHSF38/14**	207
2 1/2	64	74,9	84,9	9,0	19	53,0	114	25,4	88,9	13,5	M 12×40	1/2×1 3/4	0,58	**FHSF310**	172
2 1/2	64	74,9	84,9	9,0	19	53,0	114	25,4	88,9	14,5	M 14×40	–	0,57	**FHSF310/14**	172
3	76	90,9	102,4	9,0	22	64,3	135	31,0	106,4	17,0	M 16×45	5/8×1 3/4	0,98	**FHSF312**	138

Série 6000 PS

1/2	13	24,6	32,5	7,2	16	23,6	56	9,1	40,5	9,0	M 08×30	5/16×1 1/4	0,08	**FHSF62**	420
3/4	19	32,5	42,0	8,3	20	30,0	71	11,9	50,8	11,0	M 10×35	3/8×1 1/2	0,16	**FHSF63**	420
1	25	38,8	48,4	9,0	25	34,8	81	13,9	57,2	13,0	M 12×45	–	0,25	**FHSF64**	420
1 1/4	32	44,5	54,8	9,8	27	38,6	95	15,9	66,6	15,0	M 14×50	1/2×1 3/4	0,34	**FHSF65**	420
1 1/2	38	51,6	64,3	12,1	30	47,5	113	18,3	79,3	17,0	M 16×55	5/8×2 1/4	0,55	**FHSF66**	420
2	51	67,6	80,2	12,1	37	56,9	133	22,2	96,8	21,0	M 20×65	3/4×2 3/4	1,02	**FHSF68**	420

[1]) Pression mentionnée = article existant

$$\frac{\text{PN (bar)}}{10} = \text{PN (MPa)}$$

Matériau pour acier: C60

*Référence raccord: compléter les références avec les **suffixes** correspondant à la matière choisie.

Références complémentaires			
Matière	Suffixes correspondant à la surface et à la matière	Exemple	Description
Acier, zingué, sans Cr(VI)	CF	FHSF32CF	Excl. des demi-brides

FUSF Brides monobloc SAE plane

ISO 6162-1/-2

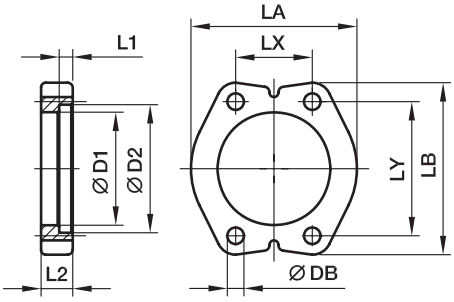

Série 3000 PS

Séries SAE (in.)	Séries ISO (DN)	D1	D2	L1	L2	LA	LB	LX	LY	DB	Vis (métr.)	Vis (unc.)	Poids (Acier) kg/pièce	Référence*	PN (bar)[1] CF
1/2	13	24,3	31,0	6,2	13	46	56	17,4	38,1	9,0	M 08×25	5/16×1 1/4	0,13	**FUSF32**	345
3/4	19	32,1	38,9	6,2	14	52	65	22,2	47,6	11,0	M 10×30	3/8×1 1/4	0,15	**FUSF33**	345
1	25	38,5	45,3	7,5	16	59	70	26,2	52,4	11,0	M 10×30	3/8×1 1/4	0,21	**FUSF34**	345
1 1/4	32	43,7	51,6	7,5	16	73	79	30,2	58,7	11,0	M 10×35	7/16×1 1/2	0,31	**FUSF35/10**	276
1 1/4	32	43,7	51,6	7,5	16	73	79	30,2	58,7	12,5	M 12×35	–	0,28	**FUSF35/12**	276
1 1/2	38	50,8	61,1	7,5	16	83	94	35,8	69,9	13,0	M 12×35	1/2×1 1/2	0,35	**FUSF36**	207
1 1/2	38	50,8	61,1	7,5	16	83	94	35,8	69,9	14,5	M 14×35	–	0,33	**FUSF36/14**	207
2	51	62,8	72,3	9,0	16	97	104	42,8	77,8	13,5	M 12×35	1/2×1 1/2	0,43	**FUSF38/12**	207
2	51	62,8	72,3	9,0	16	97	104	42,8	77,8	14,5	M 14×35	–	0,41	**FUSF38**	207
2 1/2	64	74,9	84,9	9,0	19	109	114	50,8	88,9	13,5	M 12×40	1/2×1 3/4	1,15	**FUSF310**	172
2 1/2	64	74,9	84,9	9,0	19	109	114	50,8	88,9	14,5	M 14×40	–	1,43	**FUSF310/14**	172
3	76	90,9	102,4	9,0	22	131	135	61,9	106,4	17,0	M 16×45	5/8×1 3/4	1,95	**FUSF312**	138

Série 6000 PS

1/2	13	24,6	32,5	7,2	16	48	56	18,2	40,5	9,0	M 08×30	5/16×1 1/4	0,15	**FUSF62**	420
3/4	19	32,5	42,0	8,3	20	60	71	23,8	50,8	11,0	M 10×35	3/8×1 1/2	0,31	**FUSF63**	420
1	25	38,8	48,4	9,0	25	70	81	27,8	57,2	13,0	M 12×45	–	0,49	**FUSF64**	420
1 1/4	32	44,5	54,8	9,8	27	78	95	31,8	66,6	15,0	M 14×50	1/2×1 3/4	0,67	**FUSF65**	420
1 1/2	38	51,6	64,3	12,1	30	95	113	36,5	79,3	17,0	M 16×55	5/8×2 1/4	1,08	**FUSF66**	420
2	51	67,6	80,2	12,1	37	114	133	44,5	96,8	21,0	M 20×65	3/4×2 3/4	2,03	**FUSF68**	420

[1]) Pression mentionnée = article existant

$$\frac{\text{PN (bar)}}{10} = \text{PN (MPa)}$$

Matériau pour acier: C60

*Référence raccord: compléter les références avec les **suffixes** correspondant à la matière choisie.

Références complémentaires			
Matière	Suffixes correspondant à la surface et à la matière	Exemple	Description
Acier, zingué, sans Cr(VI)	CF	FUSF32CF	Excl. bride pleine

GFS Adapteur droit bride SAE

Bride SAE / EO 24° cône
(ISO 6162-1/-2)

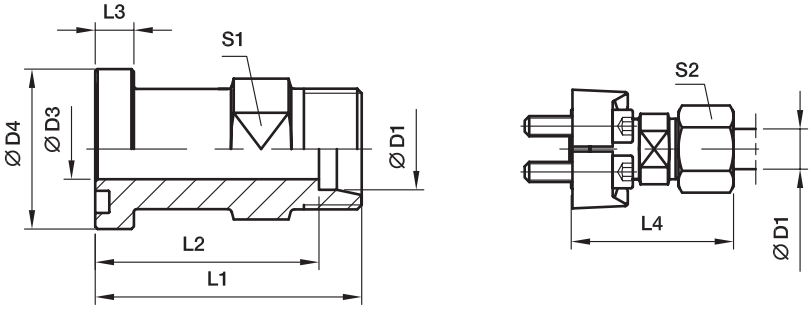

Série 3000 PS

Séries SAE (in.)	Séries ISO (DN)	D1[2])	D3	D4	L1	L2	L3	L4	S1	S2	Vis (métr.)	Vis (unc.)	Poids (Acier) kg/pièce	Référence*	PN (bar)[1]) CF	PN (bar)[1]) 71
1/2	13	15L	12,0	30,2	48,0	41,0	6,7	56,0	24	27	M 08×25	5/16×1 1/4	0,36	**GFS32/15L**	315	315
1/2	13	16S	12,0	30,2	50,0	41,5	6,7	60,0	24	30	M 08×25	5/16×1 1/4	0,40	**GFS32/16S**	350	350
1/2	13	18L	14,0	30,2	50,0	42,5	6,7	61,0	19	32	M 08×25	5/16×1 1/4	0,42	**GFS32/18L**	315	315
3/4	19	16S	12,0	38,1	55,0	46,5	6,7	64,5	27	30	M 10×30	3/8×1 1/4	0,52	**GFS33/16S**	350	350
3/4	19	18L	17,0	38,1	53,0	45,5	6,7	62,0	30	32	M 10×30	3/8×1 1/4	0,59	**GFS33/18L**	315	315
3/4	19	22L	19,0	38,1	53,0	45,5	6,7	62,0	30	36	M 10×30	3/8×1 1/4	0,59	**GFS33/22L**	160	160
3/4	19	28L	19,0	38,1	55,0	41,0	6,7	64,0	32	41	M 10×30	3/8×1 1/4	0,60	**GFS33/28L**	160	160
3/4	19	20S	17,0	38,1	57,0	46,5	6,7	68,0	30	36	M 10×30	3/8×1 1/4	0,65	**GFS33/20S**	350	350
3/4	19	25S	17,0	38,1	57,0	45,0	6,7	69,0	30	46	M 10×30	3/8×1 1/4	0,78	**GFS33/25S**	350	350
1	25	20S	25,0	44,5	60,0	48,5	8,0	71,0	32	36	M 10×30	3/8×1 1/4	0,70	**GFS34/20S**	350	350
1	25	28L	24,0	44,5	54,0	46,5	8,0	63,0	36	41	M 10×30	3/8×1 1/4	0,73	**GFS34/28L**	160	160
1	25	25S	20,0	44,5	58,0	46,5	8,0	60,0	36	46	M 10×30	3/8×1 1/4	0,84	**GFS34/25S**	350	350
1	25	30S	24,0	44,5	63,0	49,5	8,0	76,0	36	50	M 10×30	3/8×1 1/4	0,94	**GFS34/30S**	250	250
1	25	42L	24,0	44,5	76,0	65,0	8,0	87,5	41	60	M 10×30	3/8×1 1/4	0,95	**GFS34/42L**	160	160
1 1/4	32	35L	32,0	50,8	58,0	47,5	8,0	69,0	41	50	M 10×35	–	0,96	**GFS35/35L/10[3])**	160	160
1 1/4	32	25S	27,0	50,8	60,0	48,0	8,0	72,0	41	46	M 10×35	–	1,11	**GFS35/25S/10**	200	200
1 1/4	32	30S	28,5	50,8	62,0	48,5	8,0	75,0	41	50	M 10×35	–	1,13	**GFS35/30S/10**	200	200
1 1/4	32	38S	28,0	50,8	66,0	50,0	8,0	81,0	46	60	M 10×35	–	1,36	**GFS35/38S/10**	200	200
1 1/4	32	28L	23,0	50,8	60,0	52,5	8,0	67,0	36	41	M 12×40	7/16×1 1/2	1,12	**GFS35/28L**	160	160
1 1/4	32	35L	32,0	50,8	58,0	47,5	8,0	69,0	41	50	M 12×40	7/16×1 1/2	1,02	**GFS35/35L**	160	160
1 1/4	32	25S	27,0	50,8	60,0	48,0	8,0	72,0	41	46	M 12×40	7/16×1 1/2	1,17	**GFS35/25S**	200	200
1 1/4	32	30S	28,5	50,8	62,0	48,5	8,0	75,0	41	50	M 12×40	7/16×1 1/2	1,20	**GFS35/30S**	200	200
1 1/4	32	38S	28,0	50,8	66,0	50,0	8,0	81,0	46	60	M 12×40	7/16×1 1/2	1,41	**GFS35/38S**	200	200
1 1/2	38	35L	30,0	60,3	65,0	54,5	8,0	76,0	46	50	M 12×35	1/2×1 1/2	1,20	**GFS36/35L**	160	160
1 1/2	38	42L	36,0	60,3	64,0	53,0	8,0	76,0	46	60	M 12×35	1/2×1 1/2	1,36	**GFS36/42L**	160	160
1 1/2	38	38S	32,0	60,3	70,0	54,0	8,0	85,0	46	60	M 12×35	1/2×1 1/2	1,63	**GFS36/38S**	200	200

[1]) Pression mentionnée = article existant

[2]) L = Série légère; S = Série lourde

$\frac{\text{PN (bar)}}{10}$ = PN (MPa)

Fourni sans écrou ni bague,
pour livraison en raccord complet
et/ou autre matière de joint, voir page M11.

[3]) Référence bride assemblé avec FHS35/10CFX et vis M10×35.

*Référence raccord: compléter les références avec les **suffixes** correspondant à la matière choisie.

Références complémentaires					
Matière	Suffixes correspondant à la surface et à la matière	Exemple excl. adapteur de bride	Exemple Demi-brides, kit métrique à vis et joint torique inclus	Exemple Demi-brides, kit à vis UNC et joint torique inclus	Matières d'étanchéité standard (pas de suffixe nécessaire)
Acier, zingué, sans Cr(VI)	CF	GFS32/16SCFX	GFS32/16SOMDCF	GFS32/16SOMDCFU	NBR
Acier inox	71	GFS32/16S71X	GFS32/16SOMD71	–	VIT

GFS Adapteur droit bride SAE

Bride SAE / EO 24° cône
(ISO 6162-1/-2)

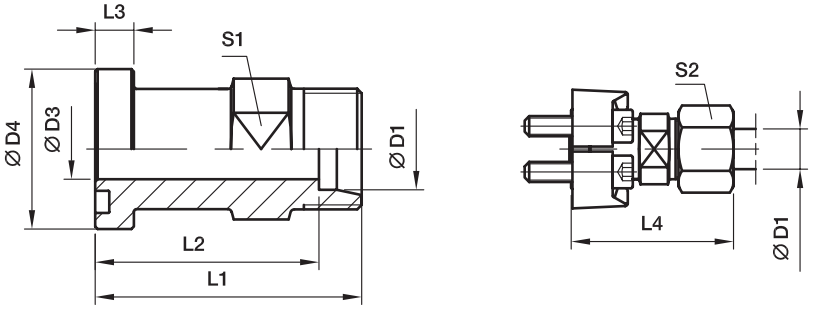

Série 6000 PS

Séries SAE (in.)	Séries ISO (DN)	D1[2])	D3	D4	L1	L2	L3	L4	S1	S2	Vis (métr.)	Vis (unc.)	Poids (Acier) kg/pièce	Référence*	PN (bar)[1]) CF	PN (bar)[1]) 71
1/2	13	12S	8	31,8	50,0	42,5	7,7	57,5	19	24	M 08×30	5/16×1 1/4	0,35	**GFS62/12S**	420	420
1/2	13	14S	10	31,8	50,0	42,0	7,7	59,5	19	27	M 08×30	5/16×1 1/4	0,39	**GFS62/14S**	420	420
1/2	13	16S	12	31,8	53,0	44,5	7,7	62,5	24	30	M 08×30	5/16×1 1/4	0,47	**GFS62/16S**	420	420
3/4	19	16S	17	41,3	59,0	50,5	8,7	68,5	30	30	M 10×35	3/8×1 1/2	0,79	**GFS63/16S**	420	420
3/4	19	20S	17	41,3	61,0	50,5	8,7	72,0	30	36	M 10×35	3/8×1 1/2	0,86	**GFS63/20S**	420	400
3/4	19	25S	17	41,3	63,0	51,0	8,7	75,0	30	46	M 10×35	3/8×1 1/2	0,97	**GFS63/25S**	420	400
3/4	19	30S	18	41,3	76,0	62,0	8,7	89,0	30	50	M 10×35	3/8×1 1/2	1,15	**GFS63/30S**	420	400
3/4	19	38S	18	41,3	85,0	69,0	8,7	99,5	41	60	M 10×35	3/8×1 1/2	1,15	**GFS63/38S**	315	315
1	25	20S	16	47,6	75,0	64,5	9,5	88,0	36	36	M 12×45	7/16×1 3/4	0,97	**GFS64/20S**	420	400
1	25	25S	20	47,6	72,0	60,0	9,5	84,0	36	46	M 12×45	7/16×1 3/4	1,42	**GFS64/25S**	420	400
1	25	30S	24	47,6	74,0	62,0	9,5	87,0	36	50	M 12×45	7/16×1 3/4	1,40	**GFS64/30S**	420	400
1	25	38S	24	47,6	84,5	68,0	9,5	99,0	46	60	M 12×45	7/16×1 3/4	1,40	**GFS64/38S**	315	315
1 1/4	32	25S	20	54,0	80,0	68,0	10,2	92,0	41	46	M 14×50	1/2×1 3/4	1,85	**GFS65/25S**	420	400
1 1/4	32	30S	30	54,0	79,0	65,5	10,2	92,0	41	50	M 12×45	–	1,95	**GFS65/30S/12[3])**	420	400
1 1/4	32	38S	30	54,0	83,0	67,0	10,2	97,5	46	60	M 12×45	–	2,16	**GFS65/38S/12**	315	315
1 1/4	32	30S	30	54,0	79,0	65,5	10,2	92,0	41	50	M 14×50	1/2×1 3/4	1,90	**GFS65/30S**	420	400
1 1/4	32	38S	30	54,0	83,0	67,0	10,2	97,5	46	60	M 14×50	1/2×1 3/4	2,10	**GFS65/38S**	315	315
1 1/2	38	30S	30	63,5	90,0	74,0	12,5	103,0	46	50	M 16×55	5/8×2 1/4	2,10	**GFS66/30S**	420	400
1 1/2	38	38S	30	63,5	89,0	73,0	12,5	103,5	46	60	M 16×55	5/8×2 1/4	3,06	**GFS66/38S**	315	315

[1]) Pression mentionnée = article existant

[2]) S = Série lourde

$\frac{\text{PN (bar)}}{10}$ = PN (MPa)

Fourni sans écrou ni bague,
pour livraison en raccord complet
et/ou autre matière de joint, voir page M11.

[3]) Référence bride assemblé avec FHS65/12CFX et vis M12×45.

M

*Référence raccord: compléter les références avec les **suffixes** correspondant à la matière choisie.

Références complémentaires					
Matière	Suffixes correspondant à la surface et à la matière	Exemple excl. adapteur de bride	Exemple Demi-brides, kit métrique à vis et joint torique inclus	Exemple Demi-brides, kit à vis UNC et joint torique inclus	Matières d'étanchéité standard (pas de suffixe nécessaire)
Acier, zingué, sans Cr(VI)	CF	GFS62/16SCFX	GFS62/16SOMDCF	GFS62/16SOMDCFU	NBR
Acier inox	71	GFS62/16S71X	GFS62/16SOMD71	–	VIT

WFS Adapteur bride SAE coude 90°

Bride SAE / EO 24° cône
(ISO 6162-1/-2)

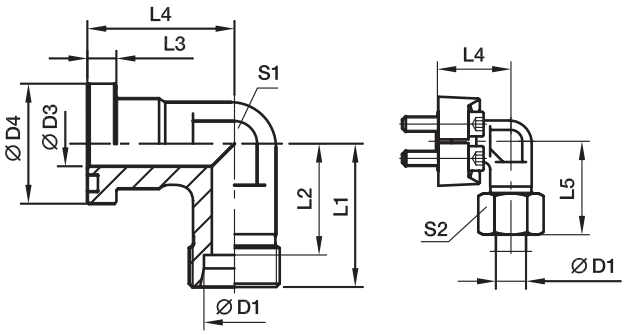

Série 3000 PS

Séries SAE (in.)	Séries ISO (DN)	D1[2])	D3	D4	L1	L2	L3	L4	L5	S1	S2	Vis (métr.)	Vis (unc.)	Poids (Acier) kg/pièce	Référence*	PN (bar)[1]) CF	PN (bar)[1]) 71
1/2	13	12S	12	30,2	50	42,5	6,7	44	58,5	22	24	M 08×25	5/16×1 1/4	0,38	**WFS32/12S**	210	210
1/2	13	15L	12	30,2	36	29,0	6,7	36	44,0	24	27	M 08×25	5/16×1 1/4	0,40	**WFS32/15L**	315	315
1/2	13	16S	12	30,2	38	29,5	6,7	36	48,0	24	30	M 08×25	5/16×1 1/4	0,43	**WFS32/16S**	350	350
1/2	13	18L	12	30,2	50	42,5	6,7	44	59,0	22	32	M 08×25	5/16×1 1/4	0,44	**WFS32/18L**	315	315
3/4	19	16S	19	38,1	64	55,5	6,7	53	73,5	27	30	M 10×30	3/8×1 1/4	0,60	**WFS33/16S**	350	350
3/4	19	18L	19	38,1	39	31,5	6,7	42	48,0	30	32	M 10×30	3/8×1 1/4	0,66	**WFS33/18L**	315	315
3/4	19	22L	19	38,1	41	33,5	6,7	42	50,0	30	36	M 10×30	3/8×1 1/4	0,66	**WFS33/22L**	160	160
3/4	19	20S	17	38,1	43	32,5	6,7	42	54,0	30	36	M 10×30	3/8×1 1/4	0,76	**WFS33/20S**	350	350
3/4	19	25S	17	38,1	45	33,0	6,7	42	57,0	30	46	M 10×30	3/8×1 1/4	0,89	**WFS33/25S**	350	350
1	25	20S	20	44,5	65	54,5	8,0	60	77,0	34	36	M 10×30	3/8×1 1/4	0,78	**WFS34/20S**	350	350
1	25	22L	18	44,5	65	57,5	8,0	60	74,0	34	36	M 10×30	3/8×1 1/4	0,81	**WFS34/22L**	160	160
1	25	28L	25	44,5	44	36,5	8,0	45	53,0	36	41	M 10×30	3/8×1 1/4	0,85	**WFS34/28L**	160	160
1	25	25S	20	44,5	48	36,5	8,0	45	57,0	36	46	M 10×30	3/8×1 1/4	0,95	**WFS34/25S**	350	350
1	25	30S	24	44,5	50	36,5	8,0	45	63,0	36	50	M 10×30	3/8×1 1/4	1,06	**WFS34/30S**	250	250
1 1/4	32	35L	32	50,8	57	46,5	8,0	50	68,0	41	50	M 10×35	3/8×1 1/4	1,15	**WFS35/35L/10[3])**	160	160
1 1/4	32	25S	27	50,8	55	43,0	8,0	60	67,0	41	46	M 10×35	3/8×1 1/4	1,35	**WFS35/25S/10**	200	200
1 1/4	32	30S	28	50,8	57	43,5	8,0	50	70,0	41	50	M 10×35	3/8×1 1/4	1,40	**WFS35/30S/10**	200	200
1 1/4	32	38S	28	50,8	59	43,0	8,0	50	74,0	46	60	M 10×35	3/8×1 1/4	1,53	**WFS35/38S/10**	200	200
1 1/4	32	35L	32	50,8	57	46,5	8,0	50	68,0	41	50	M 12×40	7/16×1 1/2	1,15	**WFS35/35L**	160	160
1 1/4	32	25S	27	50,8	55	43,0	8,0	50	67,0	41	46	M 12×40	7/16×1 1/2	1,35	**WFS35/25S**	200	200
1 1/4	32	30S	28	50,8	57	43,5	8,0	50	70,0	41	50	M 12×40	7/16×1 1/2	1,40	**WFS35/30S**	200	200
1 1/4	32	38S	28	50,8	59	43,0	8,0	50	74,0	41	60	M 12×40	7/16×1 1/2	1,53	**WFS35/38S**	200	200
1 1/2	38	35L	30	60,3	78	67,5	8,0	66	83,0	50	50	M 12×35	1/2×1 1/2	1,55	**WFS36/35L**	160	160
1 1/2	38	42L	36	60,3	58	47,0	8,0	55	70,0	50	60	M 12×35	1/2×1 1/2	1,60	**WFS36/42L**	160	160
1 1/2	38	38S	36	60,3	64	48,0	8,0	55	79,0	50	60	M 12×35	1/2×1 1/2	1,95	**WFS36/38S**	200	200

[1]) Pression mentionnée = article existant

[2]) L = Série légère; S = Série lourde

$\frac{\text{PN (bar)}}{10}$ = PN (MPa)

Fourni sans écrou ni bague,
pour livraison en raccord complet
et/ou autre matière de joint, voir page M11.

[3]) Référence bride assemblé avec FHS35/10CFX et vis M10×35.

*Référence raccord: compléter les références avec les **suffixes** correspondant à la matière choisie.

Références complémentaires					
Matière	Suffixes correspondant à la surface et à la matière	Exemple excl. adapteur de bride	Exemple Demi-brides, kit métrique à vis et joint torique inclus	Exemple Demi-brides, kit à vis UNC et joint torique inclus	Matières d'étanchéité standard (pas de suffixe nécessaire)
Acier, zingué, sans Cr(VI)	CF	WFS32/16SCFX	WFS32/16SOMDCF	WFS32/16SOMDCFU	NBR
Acier inox	71	WFS32/16S71X	WFS32/16SOMD71	–	VIT

WFS Adapteur bride SAE coude 90°

Bride SAE / EO 24° cône
(ISO 6162-1/-2)

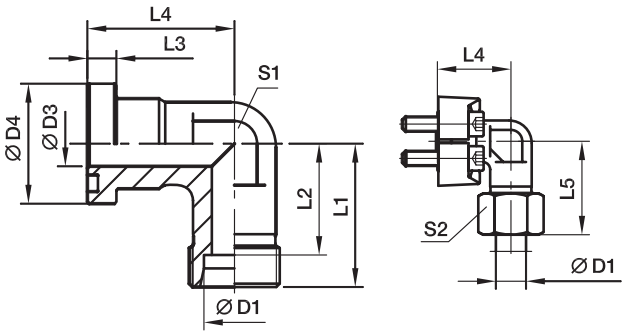

Série 6000 PS

Séries SAE (in.)	Séries ISO (DN)	D1[2])	D3	D4	L1	L2	L3	L4	L5	S1	S2	Vis (métr.)	Vis (unc.)	Poids (Acier) kg/pièce	Référence*	PN (bar)[1]) CF	PN (bar)[1]) 71
1/2	13	12S	12	31,8	50	42,5	7,7	44	58,5	22	24	M 08×30	5/16×1 1/4	0,37	**WFS62/12S**	420	420
1/2	13	14S	12	31,8	50	42,0	7,7	44	59,5	22	27	M 08×30	5/16×1 1/4	0,39	**WFS62/14S**	420	420
1/2	13	16S	12	31,8	38	29,5	7,7	39	48,0	24	30	M 08×30	5/16×1 1/4	0,49	**WFS62/16S**	420	420
3/4	19	16S	17	41,3	45	36,5	8,7	48	55,0	32	30	M 10×35	3/8×1 1/2	0,92	**WFS63/16S**	420	420
3/4	19	20S	17	41,3	46	35,5	8,7	48	57,0	32	36	M 10×35	3/8×1 1/2	0,97	**WFS63/20S**	420	400
3/4	19	25S	17	41,3	48	36,0	8,7	48	60,0	32	46	M 10×35	3/8×1 1/2	1,19	**WFS63/25S**	420	400
1	25	20S	16	47,6	65	54,5	9,5	62	75,0	34	36	M 12×45	7/16×1 3/4	1,69	**WFS64/20S**	420	400
1	25	25S	20	47,6	53	44,0	9,5	60	65,0	41	46	M 12×45	7/16×1 3/4	1,67	**WFS64/25S**	420	400
1	25	30S	25	47,6	55	41,5	9,5	60	68,0	41	50	M 12×45	7/16×1 3/4	1,63	**WFS64/30S**	420	400
1 1/4	32	25S	25	54,0	64	52,0	10,2	55	76,0	42	46	M 12×45	7/16×1 1/2	2,23	**WFS65/25S/12[3])**	420	400
1 1/4	32	30S	30	54,0	58	44,5	10,2	68	71,0	46	50	M 12×45	7/16×1 1/2	2,20	**WFS65/30S/12**	420	400
1 1/4	32	38S	30	54,0	61	45,0	10,2	68	76,0	46	60	M 12×45	7/16×1 1/2	2,39	**WFS65/38S/12**	315	315
1 1/4	32	25S	25	54,0	64	52,0	10,2	55	76,0	42	46	M 14×50	1/2×1 3/4	2,23	**WFS65/25S**	420	400
1 1/4	32	30S	30	54,0	58	44,5	10,2	68	71,0	46	50	M 14×50	1/2×1 3/4	2,20	**WFS65/30S**	420	400
1 1/4	32	38S	30	54,0	61	45,0	10,2	68	76,0	46	60	M 14×50	1/2×1 3/4	2,39	**WFS65/38S**	315	315
1 1/2	38	30S	25	63,5	76	63,5	12,5	77	90,0	50	50	M 16×55	5/8×2 1/4	2,38	**WFS66/30S**	420	400
1 1/2	38	38S	32	63,5	72	56,0	12,5	76	87,0	50	60	M 16×55	5/8×2 1/4	2,58	**WFS66/38S**	315	315

[1]) Pression mentionnée = article existant

[2]) S = Série lourde

$\frac{\text{PN (bar)}}{10}$ = PN (MPa)

Fourni sans écrou ni bague,
pour livraison en raccord complet
et/ou autre matière de joint, voir page M11.

[3]) Référence bride assemblé avec FHS65/12CFX et vis M12×45.

M

*Référence raccord: compléter les références avec les **suffixes** correspondant à la matière choisie.

Références complémentaires					
Matière	Suffixes correspondant à la surface et à la matière	Exemple excl. adapteur de bride	Exemple Demi-brides, kit métrique à vis et joint torique inclus	Exemple Demi-brides, kit à vis UNC et joint torique inclus	Matières d'étanchéité standard (pas de suffixe nécessaire)
Acier, zingué, sans Cr(VI)	CF	WFS62/16SCFX	WFS62/16SOMDCF	WFS62/16SOMDCFU	NBR
Acier inox	71	WFS62/16S71X	WFS62/16SOMD71	–	VIT

GFS-G Adapteur droit bride SAE

Bride SAE / (ISO 6162-1/-2)

BSPP cône 60° (ISO 8434-6)

Etanchéité par joint

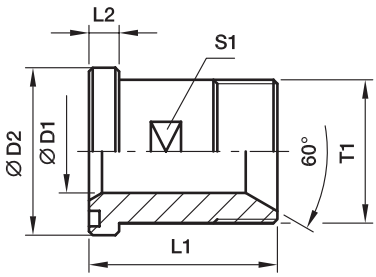

Face plane

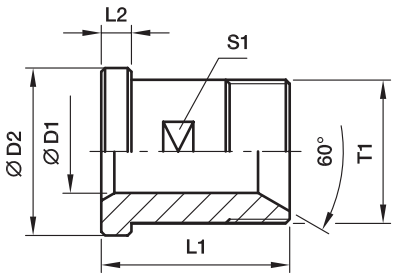

Série 3000 PS

Séries SAE (in.)	Séries ISO (DN)	T1	D1	D2	L1	L2	S1	Poids (Acier) kg/pièce	Etanchéité par joint Référence*	Face plane Référence*	PN (bar)[1] CF	PN (bar)[1] SS
1/2	13	**G 1/2**	12	30,2	50	6,7	19	0,08	**GFS32/12G**	**GFSG32/12G**	345	345
1/2	13	**G 3/8**	10	30,2	50	6,7	19	0,08	**GFS32/38G**	**GFSG32/38G**	345	345
3/4	19	**G 3/4**	17	38,1	55	6,7	27	0,16	**GFS33/34G**	**GFSG33/34G**	345	345
3/4	19	**G 1/2**	12	38,1	55	6,7	27	0,16	**GFS33/12G**	**GFSG33/12G**	345	345
1	25	**G 1**	22	44,4	60	8,0	32	0,23	**GFS34/1G**	**GFSG34/1G**	345	345
1	25	**G 3/4**	17	44,4	60	8,0	32	0,23	**GFS34/34G**	**GFSG34/34G**	345	345
1 1/4	32	**G 1 1/4**	27	50,8	65	8,0	41	0,30	**GFS35/114G**	**GFSG35/114G**	276	276
1 1/4	32	**G 1**	22	50,8	65	8,0	41	0,30	**GFS35/1G**	**GFSG35/1G**	276	276
1 1/2	38	**G 1 1/2**	32	60,3	70	8,0	46	0,40	**GFS36/112G**	**GFSG36/112G**	207	207
1 1/2	38	**G 1 1/4**	27	60,3	70	8,0	46	0,40	**GFS36/114G**	**GFSG36/114G**	207	207
2	51	**G 2**	40	71,4	75	9,5	55	0,50	**GFS38/2G**	**GFSG38/2G**	207	207
2	51	**G 1 1/2**	32	71,4	75	9,5	55	0,50	**GFS38/112G**	**GFSG38/112G**	207	207

Série 6000 PS

1/2	13	**G 1/2**	12	31,8	50	7,7	19	0,09	**GFS62/12G**	**GFSG62/12G**	420	420
1/2	13	**G 3/8**	10	31,8	50	7,7	19	0,09	**GFS62/38G**	**GFSG62/38G**	420	420
3/4	19	**G 3/4**	17	41,3	60	8,7	26	0,15	**GFS63/34G**	**GFSG63/34G**	420	420
3/4	19	**G 1/2**	12	41,3	60	8,7	26	0,15	**GFS63/12G**	**GFSG63/12G**	420	420
1	25	**G 1**	22	47,6	70	9,5	32	0,23	**GFS64/1G**	**GFSG64/1G**	420	420
1	25	**G 3/4**	17	47,6	70	9,5	32	0,23	**GFS64/34G**	**GFSG64/34G**	420	420
1 1/4	32	**G 1 1/4**	27	54,0	75	10,3	36	0,30	**GFS65/114G**	**GFSG65/114G**	420	420
1 1/4	32	**G 1**	22	54,0	75	10,3	36	0,30	**GFS65/1G**	**GFSG65/1G**	420	420
1 1/2	38	**G 1 1/2**	32	63,5	80	12,5	46	0,50	**GFS66/112G**	**GFSG66/112G**	420	420
1 1/2	38	**G 1 1/4**	27	63,5	80	12,5	46	0,50	**GFS66/114G**	**GFSG66/114G**	420	420
2	51	**G 2**	40	79,4	90	12,5	55	0,80	**GFS68/2G**	**GFSG68/2G**	420	420
2	51	**G 1 1/2**	32	79,4	90	12,5	55	0,80	**GFS68/112G**	**GFSG68/112G**	420	420

[1]) Pression mentionnée = article existant

$$\frac{\text{PN (bar)}}{10} = \text{PN (MPa)}$$

*Référence raccord: compléter les références avec les **suffixes** correspondant à la matière choisie.

Références complémentaires					
Matière	Suffixes correspondant à la surface et à la matière	Exemple excl. adapteur de bride	Exemple Demi-brides, kit métrique à vis et joint torique inclus	Exemple Demi-brides, kit à vis UNC et joint torique inclus	Matières d'étanchéité standard (pas de suffixe nécessaire)
Acier, zingué, sans Cr(VI)	CF	GFS32/12GCF	GFS32/12GCFM	GFS32/12GCFU	NBR
Acier inox	SS	GFS32/12GSS	GFS32/12GSSM	–	VIT

WFS-G Adapteur bride SAE coude 90°

Bride SAE / BSPP cône 60°
(ISO 6162-1/-2) (ISO 8434-6)

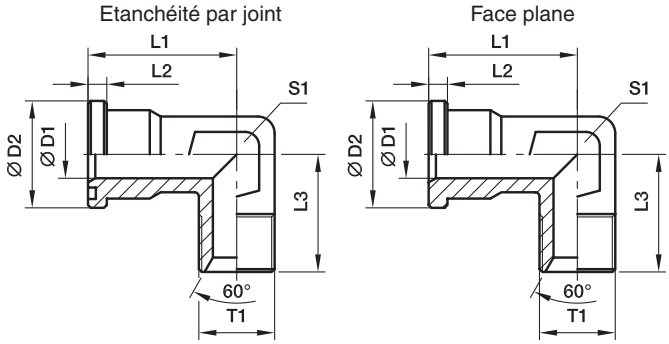

Série 3000 PSI

Séries SAE (in.)	Séries ISO (DN)	T1	D1	D2	L1	L2	L3	S1	Poids (Acier) kg/pièce	Etanchéité par joint Référence*	Face plane Référence*	PN (bar)[1] CF	PN (bar)[1] SS
1/2	13	**G 1/2**	12	30,2	44	6,7	50	22	0,40	**WFS32/12G**	**WFSG32/12G**	345	345
1/2	13	**G 3/8**	10	30,2	44	6,7	50	22	0,34	**WFS32/38G**	**WFSG32/38G**	345	345
3/4	19	**G 1/2**	12	38,1	53	6,7	64	27	0,60	**WFS33/12G**	**WFSG33/12G**	345	345
3/4	19	**G 3/4**	17	38,1	53	6,7	64	27	0,63	**WFS33/34G**	**WFSG33/34G**	345	345
3/4	19	**G 1**	19	38,1	53	6,7	64	27	0,66	**WFS33/1G**	**WFSG33/1G**	345	345
1	25	**G 3/4**	17	44,4	60	8,0	65	34	0,80	**WFS34/34G**	**WFSG34/34G**	345	345
1	25	**G 1**	22	44,4	60	8,0	65	34	0,85	**WFS34/1G**	**WFSG34/1G**	345	345
1	25	**G 1 1/4**	25	44,4	60	8,0	65	34	0,89	**WFS34/114G**	**WFSG34/114G**	345	345
1 1/4	32	**G 1**	22	50,8	55	8,0	64	42	1,16	**WFS35/1G**	**WFSG35/1G**	276	276
1 1/4	32	**G 1 1/4**	28	50,8	55	8,0	64	42	1,27	**WFS35/114G**	**WFSG35/114G**	276	276
1 1/2	38	**G 1 1/4**	28	60,3	66	8,0	78	50	1,90	**WFS36/114G**	**WFSG36/114G**	207	207
1 1/2	38	**G 1 1/2**	34	60,3	66	8,0	78	50	2,05	**WFS36/112G**	**WFSG36/112G**	207	207

Série 6000 PSI

1/2	13	**G 1/2**	12	31,8	44	7,7	50	22	0,45	**WFS62/12G**	**WFSG62/12G**	420	420
1/2	13	**G 3/8**	10	31,8	44	7,7	50	22	0,37	**WFS62/34G**	**WFSG62/34G**	420	420
3/4	19	**G 1/2**	14	41,3	53	8,7	64	27	0,88	**WFS63/12G**	**WFSG63/12G**	420	420
3/4	19	**G 3/4**	17	41,3	53	8,7	64	27	0,97	**WFS63/34G**	**WFSG63/34G**	420	420
3/4	19	**G 1**	19	41,3	53	8,7	64	27	1,02	**WFS63/1G**	**WFSG63/1G**	420	420
1	25	**G 3/4**	17	47,6	60	9,5	62	34	1,46	**WFS64/34G**	**WFSG64/34G**	420	420
1	25	**G 1**	22	47,6	60	9,5	62	34	1,57	**WFS64/1G**	**WFSG64/1G**	420	420
1	25	**G 1 1/4**	25	47,6	60	9,5	62	34	1,70	**WFS64/114G**	**WFSG64/114G**	420	420
1 1/4	32	**G 1**	22	54,0	70	10,3	72	42	2,20	**WFS65/1G**	**WFSG65/1G**	420	420
1 1/4	32	**G 1 1/4**	27	54,0	70	10,3	72	42	2,30	**WFS65/114G**	**WFSG65/114G**	420	420
1 1/2	38	**G 1 1/4**	27	63,5	80	12,5	84	50	3,08	**WFS66/114G**	**WFSG66/114G**	420	420
1 1/2	38	**G 1 1/2**	32	63,5	80	12,5	84	50	3,45	**WFS66/112G**	**WFSG66/112G**	420	420

[1]) Pression mentionnée = article existant

$$\frac{\text{PN (bar)}}{10} = \text{PN (MPa)}$$

*Référence raccord: compléter les références avec les **suffixes** correspondant à la matière choisie.

Références complémentaires					
Matière	Suffixes correspondant à la surface et à la matière	Exemple excl. adapteur de bride	Exemple Demi-brides, kit métrique à vis et joint torique inclus	Exemple Demi-brides, kit à vis UNC et joint torique inclus	Matières d'étanchéité standard (pas de suffixe nécessaire)
Acier, zingué, sans Cr(VI)	CF	WFS32/12GCF	WFS32/12GCFM	WFS32/12GCFU	NBR
Acier inox	SS	WFS32/12GSS	WFS32/12GSSM	–	VIT

GFS-N Adapteurs bride SAE

Bride SAE / Filetage mâle NPT
(ISO 6162-1/-2) (SAE J476)

Etanchéité par joint

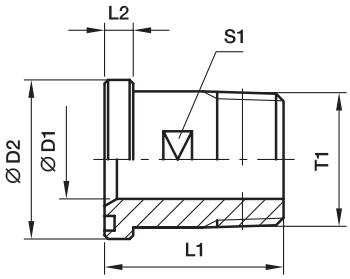

Face plane

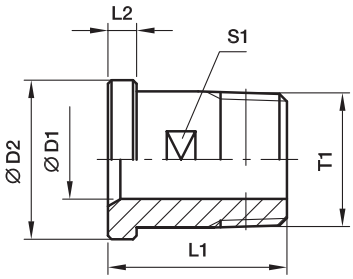

Série 3000 PSI

Séries SAE (in.)	Séries ISO (DN)	T1	D1	D2	L1	L2	S1	Poids (Acier) kg/pièce	Etanchéité par joint Référence*	Face plane Référence*	PN (bar)[1] CF	PN (bar)[1] SS
1/2	13	**1/2 NPT**	12	30,2	50	6,7	19	0,08	**GFS32/12N**	**GFSG32/12N**	345	345
1/2	13	**3/8 NPT**	10	30,2	50	6,7	19	0,08	**GFS32/38N**	**GFSG32/38N**	345	345
3/4	19	**3/4 NPT**	17	38,1	55	6,7	27	0,16	**GFS33/34N**	**GFSG33/34N**	345	345
3/4	19	**1/2 NPT**	12	38,1	55	6,7	27	0,16	**GFS33/12N**	**GFSG33/12N**	345	345
1	25	**1 NPT**	22	44,4	60	8,0	32	0,23	**GFS34/1N**	**GFSG34/1N**	345	345
1	25	**3/4 NPT**	17	44,4	60	8,0	32	0,23	**GFS34/34N**	**GFSG34/34N**	345	345
1 1/4	32	**1 1/4 NPT**	27	50,8	65	8,0	41	0,30	**GFS35/114N**	**GFSG35/114N**	276	276
1 1/4	32	**1 NPT**	22	50,8	65	8,0	41	0,30	**GFS35/1N**	**GFSG35/1N**	276	276
1 1/2	38	**1 1/2 NPT**	32	60,3	70	8,0	46	0,40	**GFS36/112N**	**GFSG36/112N**	207	207
1 1/2	38	**1 1/4 NPT**	27	60,3	70	8,0	46	0,40	**GFS36/114N**	**GFSG36/114N**	207	207
2	51	**2 NPT**	40	71,4	75	9,5	55	0,50	**GFS38/2N**	**GFSG38/2N**	207	207
2	51	**1 1/2 NPT**	32	71,4	75	9,5	55	0,50	**GFS38/112N**	**GFSG38/112N**	207	207

Série 6000 PSI

1/2	13	**1/2 NPT**	12	31,8	50	7,7	19	0,09	**GFS62/12N**	**GFSG62/12N**	420	420
1/2	13	**3/8 NPT**	10	31,8	50	7,7	19	0,09	**GFS62/38N**	**GFSG62/38N**	420	420
3/4	19	**3/4 NPT**	17	41,3	60	8,7	26	0,15	**GFS63/34N**	**GFSG63/34N**	420	420
3/4	19	**1/2 NPT**	12	41,3	60	8,7	26	0,15	**GFS63/12N**	**GFSG63/12N**	420	420
1	25	**1 NPT**	22	47,6	70	9,5	32	0,23	**GFS64/1N**	**GFSG64/1N**	420	420
1	25	**3/4 NPT**	17	47,6	70	9,5	32	0,23	**GFS64/34N**	**GFSG64/34N**	420	420
1 1/4	32	**1 1/4 NPT**	27	54,0	75	10,3	36	0,30	**GFS65/114N**	**GFSG65/114N**	420	420
1 1/4	32	**1 NPT**	22	54,0	75	10,3	36	0,30	**GFS65/1N**	**GFSG65/1N**	420	420
1 1/2	38	**1 1/2 NPT**	32	63,5	80	12,5	46	0,50	**GFS66/112N**	**GFSG66/112N**	420	420
1 1/2	38	**1 1/4 NPT**	27	63,5	80	12,5	46	0,50	**GFS66/114N**	**GFSG66/114N**	420	420
2	51	**2 NPT**	40	79,4	90	12,5	55	0,80	**GFS68/2N**	**GFSG68/2N**	420	420
2	51	**1 1/2 NPT**	32	79,4	90	12,5	55	0,80	**GFS68/112N**	**GFSG68/112N**	420	420

[1]) Pression mentionnée = article existant

$$\frac{\text{PN (bar)}}{10} = \text{PN (MPa)}$$

*Référence raccord: compléter les références avec les **suffixes** correspondant à la matière choisie.

Références complémentaires					
Matière	Suffixes correspondant à la surface et à la matière	Exemple excl. adapteur de bride	Exemple Demi-brides, kit métrique à vis et joint torique inclus	Exemple Demi-brides, kit à vis UNC et joint torique inclus	Matières d'étanchéité standard (pas de suffixe nécessaire)
Acier, zingué, sans Cr(VI)	CF	GFS32/12NCF	GFS32/12NCFM	GFS32/12NCFU	NBR
Acier inox	SS	GFS32/12NSS	GFS32/12NSSM	–	VIT

L(O)HQ Adapteurs bride SAE

Bride SAE / O-Lok® filetage ORFS
(ISO 6162-1/-2)

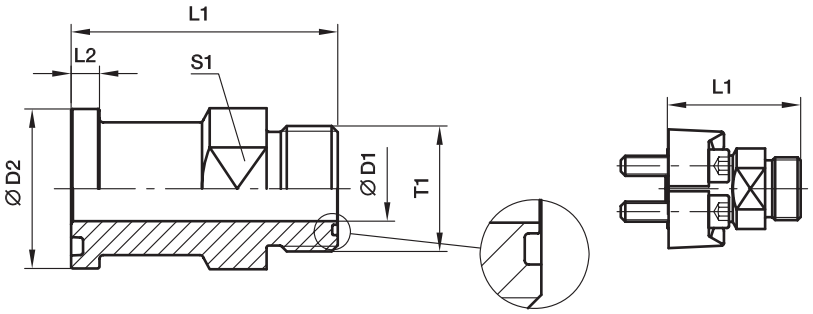

Série 3000 PSI

Séries SAE (in.)	Séries ISO (DN)	Tube (métr.)	Tube (in.)	T1	D1	D2	L1	L2	Poids (Acier) kg/pièce	Bride sans joint torique ORFS Référence*	Bride avec joint torique ORFS Référence*	PN (bar)[1] S	PN (bar)[1] SS
3/4	19	18, 20	3/4	**1 3/16-12UN-2A**	15,5	38,1	69,6	6,7	0,21	**12LHQ1**	**12LOHQ1**	350	350
1	25	22, 25	7/8, 1	**1 7/16-12UN-2A**	20,6	44,5	71,4	8,0	0,30	**16LHQ1**	**16LOHQ1**	350	350
1 1/4	32	28, 30, 32	1 1/4	**1 11/16-12UN-2A**	26,0	50,8	81,5	8,0	0,31	**20LHQ1**	**20LOHQ1**	280	280
1 1/2	38	35, 38	1 1/2	**2-12UN-2A**	32,0	60,3	83,6	8,0	0,56	**24LHQ1**	**24LOHQ1**	210	210

Série 6000 PSI

3/4	19	18, 20	3/4	**1 3/16-12UN-2A**	15,5	41,3	76,7	8,8	0,21	**12LHQ2**	**12LOHQ2**	420	420
1	25	18, 20	3/4	**1 3/16-12UN-2A**	15,5	47,6	84,8	9,5	0,26	**12-16LHQ2**	**12-16LOHQ2**	420	420
1	25	22, 27	3/4, 7/8	**1 7/16-12UN-2A**	20,6	47,6	85,3	9,5	0,30	**16LHQ2**	**16LOHQ2**	420	420
1 1/4	32	28, 30, 32	1 1/4	**1 11/16-12UN-2A**	26,0	54,0	88,4	10,3	0,31	**20LHQ2**	**20LOHQ2**	345	345
1 1/2	38	35, 38	1 1/2	**2-12UN-2A**	32,0	63,5	105,2	12,6	0,56	**24LHQ2**	**24LOHQ2**	310	310

[1]) Pression mentionnée = article existant

$$\frac{\text{PN (bar)}}{10} = \text{PN (MPa)}$$

M

*Référence raccord: compléter les références avec les **suffixes** correspondant à la matière choisie.

Références complémentaires				
Matière	Suffixes correspondant à la surface et à la matière	Exemple excl. adapteur de bride sans joint torique ORFS	Exemple excl. adapteur de bride avec joint torique ORFS	Matières d'étanchéité standard (pas de suffixe nécessaire)
Acier, zingué, sans Cr(VI)	CF	12LHQ1-S	12LOHQ1-S	NBR
Acier inox	SS	12LHQ1-SS	12LOHQ1-SS	VIT

L(O)EMQ Adapteur bride SAE coude 90°

Bride SAE / O-Lok® filetage ORFS
(ISO 6162-1/-2)

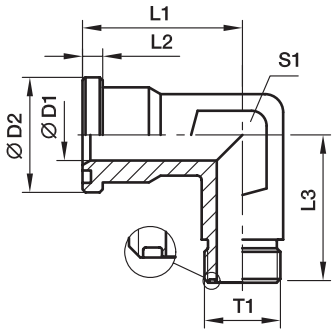

Série 3000 PSI

Séries SAE (in.)	Séries ISO (DN)	Tube (métr.)	Tube (in.)	T1	D1	D2	L1	L2	L3	S1	Poids (Acier) kg/pièce	Bride sans joint torique ORFS Référence*	Bride avec joint torique ORFS Référence*	PN (bar)[1] CF	PN (bar)[1] SS
1/2	13	8, 10	3/8	**11/16-16UN-2A**	6	30,2	44	6,7	50	22	0,40	**6-8LEMQ1**	**6-8LOEMQ1**	350	350
1/2	13	12	1/2	**13/16-16UN-2A**	9	30,2	44	6,7	50	22	0,36	**8LEMQ1**	**8LOEMQ1**	350	350
1/2	13	14, 15, 16	5/8	**1-14UN-2A**	12	30,2	44	6,7	50	22	0,32	**10-8LEMQ1**	**10-8LOEMQ1**	350	350
3/4	19	14, 15, 16	5/8	**1-14UN-2A**	12	38,1	53	6,7	64	27	0,47	**10-12LEMQ1**	**10-12LOEMQ1**	350	350
3/4	19	18, 20	3/4	**1 3/16-12UN-2A**	15	38,1	53	6,7	64	27	0,44	**12LEMQ1**	**12LOEMQ1**	350	350
1	25	18, 20	3/4	**1 3/16-12UN-2A**	15	44,4	60	8,0	65	34	0,52	**12-16LEMQ1**	**12-16LOEMQ1**	350	350
1	25	22, 25	7/8, 1	**1 7/16-12UN-2A**	20	44,4	60	8,0	65	34	0,50	**16LEMQ1**	**16LOEMQ1**	350	350
1 1/4	32	22, 25	7/8, 1	**1 7/16-12UN-2A**	20	50,8	55	8,0	64	42	0,48	**16-20LEMQ1**	**16-20LOEMQ1**	278	278
1 1/4	32	28, 30, 32	1 1/4	**1 11/16-12UN-2A**	26	50,8	55	8,0	64	42	0,56	**20LEMQ1**	**20LOEMQ1**	278	278
1 1/2	38	28, 30, 32	1 1/4	**1 11/16-12UN-2A**	26	60,3	66	8,0	78	50	0,73	**20-24LEMQ1**	**20-24LOEMQ1**	207	207
1 1/2	38	35, 38	1 1/2	**2-12UN-2A**	32	60,3	66	8,0	78	50	0,69	**24LEMQ1**	**24LOEMQ1**	207	207

Série 6000 PSI

1/2	13	8, 10	3/8	**11/16-16UN-2A**	6	31,8	44	7,7	50	22	0,40	**6-8LEMQ2**	**6-8LOEMQ2**	420	420
1/2	13	12	1/2	**13/16-16UN-2A**	9	31,8	44	7,7	50	22	0,36	**8LEMQ2**	**8LOEMQ2**	420	420
1/2	13	14, 15, 16	5/8	**1-14UN-2A**	12	31,8	44	7,7	50	22	0,32	**10-8LEMQ2**	**10-8LOEMQ2**	420	420
3/4	19	14, 15, 16	5/8	**1-14UN-2A**	12	41,3	53	8,7	64	27	0,47	**10-12LEMQ2**	**10-12LOEMQ2**	420	420
3/4	19	18, 20	3/4	**1 3/16-12UN-2A**	15	41,3	53	8,7	64	27	0,44	**12LEMQ2**	**12LOEMQ2**	420	420
1	25	18, 20	3/4	**1 3/16-12UN-2A**	15	47,6	60	9,5	62	34	0,52	**12-16LEMQ2**	**12-16LOEMQ2**	420	420
1	25	22, 25	7/8, 1	**1 7/16-12UN-2A**	20	47,6	60	9,5	62	34	0,50	**16LEMQ2**	**16LOEMQ2**	420	420
1 1/4	32	22, 25	7/8, 1	**1 7/16-12UN-2A**	20	54,0	70	10,3	72	42	0,48	**16-20LEMQ2**	**16-20LOEMQ2**	420	420
1 1/4	32	28, 30, 32	1 1/4	**1 11/16-12UN-2A**	26	54,0	70	10,3	72	42	0,56	**20LEMQ2**	**20LOEMQ2**	345	345
1 1/2	38	28, 30, 32	1 1/4	**1 11/16-12UN-2A**	26	63,5	80	12,5	84	50	0,73	**20-24LEMQ2**	**20-24LOEMQ2**	345	345
1 1/2	38	35, 38	1 1/2	**2-12UN-2A**	32	63,5	80	12,5	84	50	0,69	**24LEMQ2**	**24LOEMQ2**	310	310

[1]) Pression mentionnée = article existant

$$\frac{\text{PN (bar)}}{10} = \text{PN (MPa)}$$

*Référence raccord: compléter les références avec les **suffixes** correspondant à la matière choisie.

Références complémentaires				
Matière	Suffixes correspondant à la surface et à la matière	Exemple excl. adapteur de bride sans joint torique ORFS	Exemple excl. adapteur de bride avec joint torique ORFS	Matières d'étanchéité standard (pas de suffixe nécessaire)
Acier, zingué, sans Cr(VI)	CF	12LEMQ1CF	12LOEMQ1CF	NBR
Acier inox	SS	12LEMQ1SS	12LOEMQ1SS	VIT

L(O)VQ Adapteur bride SAE coude 45°

Bride SAE / O-Lok® filetage ORFS
(ISO 6162-1/-2)

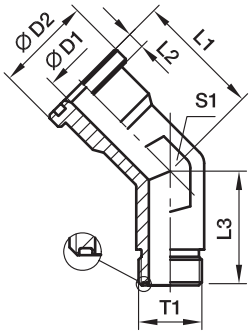

Série 3000 PSI

Séries SAE (in.)	Séries ISO (DN)	Tube (métr.)	Tube (in.)	T1	D1	D2	L1	L2			Poids (Acier) kg/pièce	Bride sans joint torique ORFS Référence*	Bride avec joint torique ORFS Référence*	PN (bar)[1] S	PN (bar)[1] SS
3/4	19	18, 20	3/4	**1 3/16-12UN-2A**	15,5	38,1	40	6,7	26	30	0,29	**12LVQ1**	**12LOVQ1**	350	350
1	25	22, 25	7/8, 1	**1 7/16-12UN-2A**	20,5	44,5	47	8,0	30	36	0,39	**16LVQ1**	**16LOVQ1**	350	350
1 1/4	32	28, 30, 32	1 1/4	**1 11/16-12UN-2A**	26,0	50,8	52	8,0	32	41	0,45	**20LVQ1**	**20LOVQ1**	280	280
1 1/2	38	35, 38	1 1/2	**2-12UN-2A**	32,0	60,3	60	8,0	37	48	0,57	**24LVQ1**	**24LOVQ1**	210	210

Série 6000 PSI

3/4	19	18, 20	3/4	**1 3/16-12UN-2A**	15,5	41,3	40	8,8	26	30	0,29	**12LVQ2**	**12LOVQ2**	420	420
1	25	22, 25	7/8, 1	**1 7/16-12UN-2A**	20,5	47,6	47	9,5	30	36	0,39	**16LVQ2**	**16LOVQ2**	420	420
1 1/4	32	28, 30, 32	1 1/4	**1 11/16-12UN-2A**	26,0	54,0	52	10,3	32	41	0,45	**20LVQ2**	**20LOVQ2**	345	345
1 1/2	38	35, 38	1 1/2	**2-12UN-2A**	32,0	63,5	60	12,6	37	48	0,57	**24LVQ2**	**24LOVQ2**	310	310

[1]) Pression mentionnée = article existant

$$\frac{\text{PN (bar)}}{10} = \text{PN (MPa)}$$

M

*Référence raccord: compléter les références avec les **suffixes** correspondant à la matière choisie.

Références complémentaires				
Matière	Suffixes correspondant à la surface et à la matière	Exemple excl. adapteur de bride sans joint torique ORFS	Exemple excl. adapteur de bride avec joint torique ORFS	Matières d'étanchéité standard (pas de suffixe nécessaire)
Acier, zingué, sans Cr(VI)	CF	12LVQ1-S	12LOVQ1-S	NBR
Acier inox	SS	12LVQ1-SS	12LOVQ1-SS	VIT

XHQ Adapteur droit bride SAE

Bride SAE / Triple-Lok® 37°
(ISO 6162-1/-2)

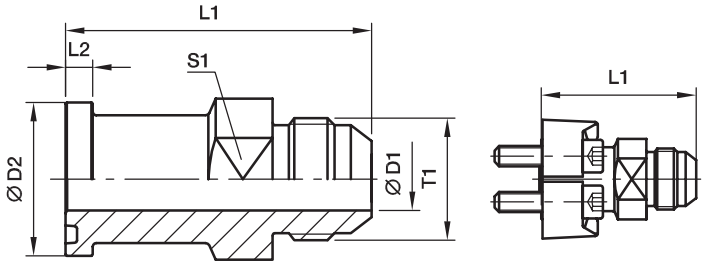

Série 3000 PSI

Séries SAE (in.)	Séries ISO (DN)	Tube (métr.)	Tube (in.)	T1	D1	D2	L1	L2	Poids (Acier) kg/pièce	Référence*	PN (bar)[1] S	PN (bar)[1] SS
3/4	19	18, 20	3/4	**1 1/16-12UN-2A**	15,5	38,1	70,4	6,7	0,21	**12XHQ1**	350	350
1	25	22, 25	7/8, 1	**1 5/16-12UN-2A**	21,5	44,5	73,9	8,0	0,30	**16XHQ1**	350	350
1 1/4	32	28, 30, 32	1 1/4	**1 5/8-12UN-2A**	27,5	50,8	85,3	8,0	0,31	**20XHQ1**	275	275
1 1/2	38	35, 38	1 1/2	**1 7/8-12UN-2A**	33,5	60,3	90,7	8,0	0,56	**24XHQ1**	210	210
2	51	50	2	**2 1/2-12UN-2A**	45,0	71,4	102,6	9,5	1,10	**32XHQ1**	210	210

Série 6000 PSI

3/4	19	18. 20	3/4	**1 1/16-12UN-2A**	15,5	41,3	78,2	8,8	0,21	**12XHQ2**	350	350
1	25	22. 25	7/8, 1	**1 5/16-12UN-2A**	21,5	47,6	87,1	9,5	0,30	**16XHQ2**	350	350
1 1/4	32	28, 30, 32	1 1/4	**1 5/8-12UN-2A**	27,5	54,0	91,4	10,3	0,31	**20XHQ2**	275	275
1 1/2	38	35. 38	1 1/2	**1 7/8-12UN-2A**	33,5	63,5	110,2	12,6	0,56	**24XHQ2**	210	210

[1]) Pression mentionnée = article existant

$$\frac{\text{PN (bar)}}{10} = \text{PN (MPa)}$$

*Référence raccord: compléter les références avec les **suffixes** correspondant à la matière choisie.

Références complémentaires			
Matière	Suffixes correspondant à la surface et à la matière	Exemple excl. adapteur de bride	Matières d'étanchéité standard (pas de suffixe nécessaire)
Acier, zingué, sans Cr(VI)	CF	12XHQ1-S	NBR
Acier inox	SS	12XHQ1-SS	VIT

XEMQ Adapteur bride SAE coude 90°

Bride SAE / Triple-Lok® 37°
(ISO 6162-1/-2)

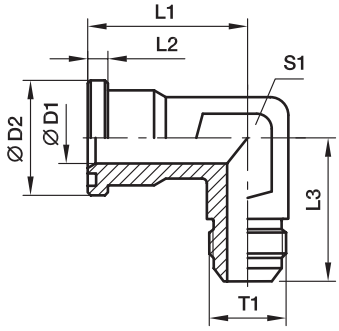

Série 3000 PSI

Séries SAE (in.)	Séries ISO (DN)	Tube (métr.)	Tube (in.)	T1	D1	D2	L1	L2	L3	S1	Poids (Acier) kg/pièce	Référence*	PN (bar)[1] S	PN (bar)[1] SS
1/2	13	12	1/2	**3/4-16UNF-2A**	10	30,2	44	6,7	50	22	0,20	**8XEMQ1**	350	350
1/2	13	14, 15, 16	5/8	**7/8-14UNF-2A**	12	30,2	44	6,7	50	22	0,20	**10-8XEMQ1**	350	350
3/4	19	14, 15, 16	5/8	**7/8-14UNF-2A**	19	38,1	53	6,7	64	27	0,29	**10-12XEMQ1**	350	350
3/4	19	18, 20	3/4	**1 1/16-12UN-2A**	19	38,1	53	6,7	64	27	0,29	**12XEMQ1**	350	350
3/4	19	25	1	**1 5/16-12UN-2A**	19	38,1	53	6,7	64	27	0,29	**16-12XEMQ1**	350	350
1	25	18, 20	3/4	**1 1/16-12UN-2A**	22	44,4	60	8,0	65	34	0,39	**12-16XEMQ1**	350	350
1	25	25	1	**1 5/16-12UN-2A**	22	44,4	60	8,0	65	34	0,39	**16XEMQ1**	350	350
1	25	30, 32	1 1/4	**1 5/8-12UN-2A**	22	44,4	60	8,0	65	34	0,39	**20-16XEMQ1**	275	275
1 1/4	32	25	1	**1 5/16-12UN-2A**	28	50,8	55	8,0	64	42	0,45	**16-20XEMQ1**	275	275
1 1/4	32	30, 32	1 1/4	**1 5/8-12UN-2A**	28	50,8	55	8,0	64	42	0,45	**20XEMQ1**	275	275
1 1/2	38	30, 32	1 1/4	**1 5/8-12UN-2A**	35	60,3	66	8,0	78	50	0,57	**20-24XEMQ1**	210	210
1 1/2	38	38	1 1/2	**1 7/8-12UN-2A**	35	60,3	66	8,0	78	50	0,57	**24XEMQ1**	210	210

Série 6000 PSI

1/2	13	12	1/2	**3/4-16UNF-2A**	12	31,8	44	7,7	50	22	0,20	**8XEMQ2**	350	350
1/2	13	14, 15, 16	5/8	**7/8-14UNF-2A**	12	31,8	44	7,7	50	22	0,20	**10-8XEMQ2**	350	350
3/4	19	14, 15, 16	5/8	**7/8-14UNF-2A**	18	41,3	53	8,7	64	27	0,29	**10-12XEMQ2**	350	350
3/4	19	18, 20	3/4	**1 1/16-12UN-2A**	18	41,3	53	8,7	64	27	0,29	**12XEMQ2**	350	350
3/4	19	25	1	**1 5/16-12UN-2A**	18	41,3	53	8,7	64	27	0,29	**16-12XEMQ2**	350	350
1	25	18, 20	3/4	**1 1/16-12UN-2A**	22	47,6	60	9,5	62	34	0,39	**12-16XEMQ2**	350	350
1	25	25	1	**1 5/16-12UN-2A**	22	47,6	60	9,5	62	34	0,39	**16XEMQ2**	350	350
1	25	30, 32	1 1/4	**1 5/8-12UN-2A**	22	47,6	60	9,5	62	34	0,39	**20-16XEMQ2**	275	275
1 1/4	32	25	1	**1 5/16-12UN-2A**	27	54,0	70	10,3	70	42	0,45	**16-20XEMQ2**	350	350
1 1/4	32	30, 32	1 1/4	**1 5/8-12UN-2A**	27	54,0	70	10,3	72	42	0,45	**20XEMQ2**	275	275
1 1/2	38	30, 32	1 1/4	**1 5/8-12UN-2A**	32	63,5	80	12,5	87	50	0,57	**20-24XEMQ2**	275	275
1 1/2	38	38	1 1/2	**1 7/8-12UN-2A**	32	63,5	80	12,5	87	50	0,57	**24XEMQ2**	210	210

[1]) Pression mentionnée = article existant

$$\frac{\text{PN (bar)}}{10} = \text{PN (MPa)}$$

*Référence raccord: compléter les références avec les **suffixes** correspondant à la matière choisie.

Références complémentaires			
Matière	Suffixes correspondant à la surface et à la matière	Exemple excl. adapteur de bride	Matières d'étanchéité standard (pas de suffixe nécessaire)
Acier, zingué, sans Cr(VI)	CF	8XEMQ1CF	NBR
Acier inox	SS	8XEMQ1SS	VIT

XVQ Adapteur bride SAE coude 45°

Bride SAE / Triple-Lok® 37°
(ISO 6162-1/-2)

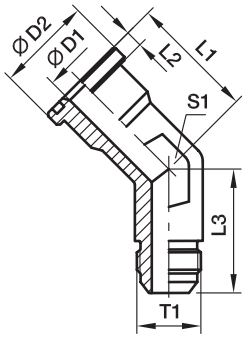

Série 3000 PSI

Séries SAE (in.)	Séries ISO (DN)	Tube (métr.)	Tube (in.)	T1	D1	D2	L1	L2	L3	S1	Poids (Acier) kg/pièce	Référence*	PN (bar)[1] S	PN (bar)[1] SS
3/4	19	18, 20	3/4	**1 1/16-12UN-2A**	15,5	38,1	40,1	6,7	32,5	1 1/16	0,29	**12XVQ1**	350	350
1	25	22, 25	7/8, 1	**1 5/16-12UN-2A**	21,4	44,5	47,0	8,0	37,3	1 5/16	0,39	**16XVQ1**	350	350
1 1/4	32	28, 30, 32	1 1/4	**1 5/8-12UN-2A**	27,4	50,8	51,8	8,0	40,4	1 5/8	0,45	**20XVQ1**	275	275
1 1/2	38	35, 38	1 1/2	**1 7/8-12UN-2A**	33,3	60,3	60,5	8,0	45,2	1 7/8	0,57	**24XVQ1**	210	210
2	51	50	2	**2 1/2-12UN-2A**	45,2	71,4	76,2	9,5	56,4	2 1/2	1,15	**32XVQ1**	210	210

Série 6000 PSI

3/4	19	18, 20	3/4	**1 1/16-12UN-2A**	15,5	41,3	40,1	8,8	32,5	1 1/16	0,42	**12XVQ2**	350	350
1	25	22, 25	7/8, 1	**1 5/16-12UN-2A**	21,4	47,6	47,0	9,5	37,3	1 5/16	0,52	**16XVQ2**	350	350
1 1/4	32	28, 30, 32	1 1/4	**1 5/8-12UN-2A**	27,4	54,0	51,8	10,3	40,4	1 5/8	0,56	**20XVQ2**	275	275
1 1/2	38	35, 38	1 1/2	**1 7/8-12UN-2A**	33,3	63,5	60,5	12,6	45,2	1 7/8	0,69	**24XVQ2**	210	210

[1]) Pression mentionnée = article existant

$\frac{\text{PN (bar)}}{10}$ = PN (MPa)

*Référence raccord: compléter les références avec les **suffixes** correspondant à la matière choisie.

Références complémentaires			
Matière	Suffixes correspondant à la surface et à la matière	Exemple excl. adapteur de bride	Matières d'étanchéité standard (pas de suffixe nécessaire)
Acier, zingué, sans Cr(VI)	CF	12XVQ1-S	NBR
Acier inox	SS	12XVQ1-SS	VIT

ASR Bride SAE à souder (Butt welding)

Bride SAE / Liaison à souder (Butt welding)
(ISO 6162-1/-2)

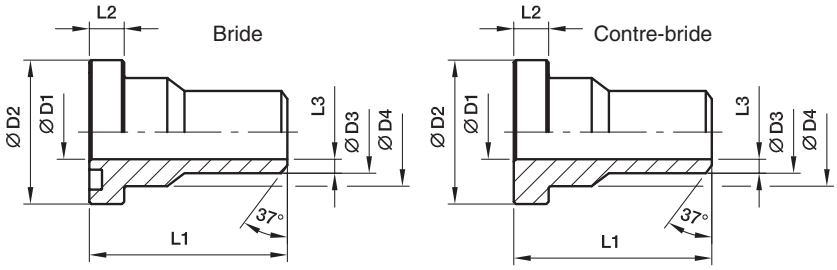

Série 3000 PSI

Séries SAE (in.)	Séries ISO (DN)	Tube	D1	D2	D3	D4	L1	L2	L3	Poids (Acier) kg/pièce	Bride Référence*	Contre-bride Référence*	PN (bar)[1] S	PN (bar)[1] SS
1/2	13	18×4,5	10	30,2	18,0	24,0	45	6,7	4,0	0,30	**ASR32/18X4.5**	**ASRG32/18X4.5**	345	345
3/4	19	22×4,5	13	38,1	22,0	31,5	50	6,7	4,5	0,40	**ASR33/22X4.5**	**ASRG33/22X4.5**	345	345
1	25	28×4,5	19	44,4	28,0	38,0	55	8,0	4,5	0,49	**ASR34/28X4.5**	**ASRG34/28X4.5**	345	345
1 1/4	32	35×5,0	25	50,8	35,0	43,0	60	8,0	5,0	0,75	**ASR35/35X5**	**ASRG35/35X5**	276	276
1 1/2	38	43×6,0	31	60,3	43,0	50,0	65	8,0	6,0	1,01	**ASR36/43X6**	**ASRG36/43X6**	207	207
2	51	50×6,0	38	71,4	50,0	62,0	70	9,5	6,0	1,15	**ASR38/50X6**	**ASRG38/50X6**	207	207
2 1/2	64	62×7,5	47	84,1	62,0	74,0	75	9,5	7,5	1,40	**ASR310/62X7.5**	**ASRG310/62X7.5**	172	172
3	76	76×9,0	58	101,6	76,0	90,0	85	9,5	9,0	1,76	**ASR312/76X9**	**ASRG312/76X9**	138	138
3 1/2	89	90×10,0	70	114,3	90,0	102,0	90	11,2	10,0	2,15	**ASR314/90X10**	**ASRG314/90X10**	34	34
4	102	102×7,0	88	127,0	102,0	114,0	100	11,2	7,0	2,35	**ASR316/102X7**	**ASRG316/102X7**	34	34

Série 6000 PSI

1/2	13	18×4,0	10	31,8	18,0	24,0	45	7,7	4,0	0,40	**ASR62/18X4**	**ASRG62/18X4**	420	420
3/4	19	22×4,5	13	41,3	22,0	32,0	50	8,7	4,5	0,50	**ASR63/22X4.5**	**ASRG63/22X4.5**	420	420
1	25	28×5,0	18	47,6	28,0	38,0	55	9,5	5,0	0,90	**ASR64/28X5**	**ASRG64/28X5**	420	420
1 1/4	32	35×6,5	22	54,0	35,0	44,0	60	10,3	6,5	1,35	**ASR65/35X6.5**	**ASRG65/35X6.5**	420	420
1 1/2	38	44×7,5	29	63,5	44,0	51,0	65	12,5	7,5	2,65	**ASR66/44X7.5**	**ASRG66/44X7.5**	420	420
2	51	51×8,0	35	79,4	51,0	67,0	70	12,5	8,0	3,90	**ASR68/51X8**	**ASRG68/51X8**	420	420

[1]) Pression mentionnée = article existant

$$\frac{\text{PN (bar)}}{10} = \text{PN (MPa)}$$

La pression indiquée correspond à la bride. La pression réelle de service est déterminée par les caractéristiques du tube (diamètre extérieur, épaisseur, qualité du matériau et de la soudure).

M

*Référence raccord: compléter les références avec les **suffixes** correspondant à la matière choisie.

Références complémentaires					
Matière	Suffixes correspondant à la surface et à la matière	Exemple excl. adapteur de bride	Exemple Demi-brides, kit métrique à vis et joint torique inclus	Exemple Demi-brides, kit à vis UNC et joint torique inclus	Matières d'étanchéité standard (pas de suffixe nécessaire)
Acier, lubrifié	S	ASR32/18X4.5S	ASR32/18X4.5SM	ASR32/18X4.5SU	NBR
Acier inox	SS	ASR32/18X4.5SS	ASR32/18X4.5SSM	–	VIT

AS Bride SAE à souder (Butt welding)

Bride SAE / Liaison à souder (Butt welding)
(ISO 6162-1/-2)

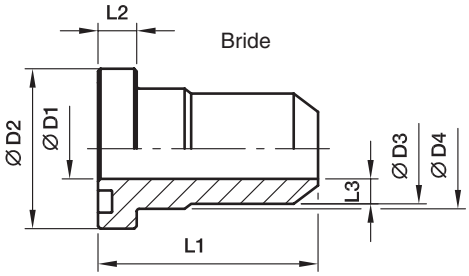

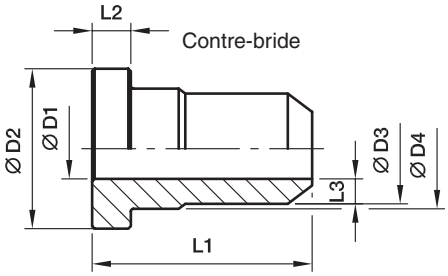

Série 3000 PSI

Séries SAE (in.)	Séries ISO (DN)	Tube	D1	D2	D3	D4	L1	L2	L3	Poids (Acier) kg/pièce	Bride Référence*	Contre-bride Référence*	PN (bar)[1] S	PN (bar)[1] SS
1/2	13	15×2,0	11	30,2	15	23,9	45,0	6,8	2,0	0,26	**AS32/15X2**	**ASG32/15X2**	345	345
1/2	13	16×3,0	10	30,2	16	23,9	45,0	6,8	3,0	0,27	**AS32/16X3**	**ASG32/16X3**	345	345
1/2	13	21,3×2,6	13	30,2	22	23,9	45,0	6,8	4,5	0,29	**AS32/21.3X2.6**	**ASG32/21.3X2.6**	345	345
3/4	19	18×1,5	15	38,1	18	31,5	49,9	6,8	1,5	0,51	**AS33/18X1.5**	**ASG33/18X1.5**	345	345
3/4	19	22×2,0	18	38,1	22	31,5	49,9	6,8	2,0	0,49	**AS33/22X2**	**ASG33/22X2**	345	345
3/4	19	20×3,0	14	38,1	20	31,5	49,9	6,8	3,0	0,52	**AS33/20X3**	**ASG33/20X3**	345	345
3/4	19	25×4,0	17	38,1	25	31,5	49,9	6,8	4,0	0,49	**AS33/25X4**	**ASG33/25X4**	345	345
3/4	19	26,9×2,6	19	38,1	28	31,5	50,0	6,7	4,5	0,51	**AS33/26.9X2.6**	**ASG33/26.9X2.6**	345	345
1	25	20×2,5	15	44,5	20	38,0	55,0	8,0	2,5	0,59	**AS34/20X2.5**	**ASG34/20X2.5**	345	345
1	25	28×2,0	24	44,5	28	38,0	55,0	8,0	2,0	0,59	**AS34/28X2**	**ASG34/28X2**	345	345
1	25	30×4,5	21	44,5	30	38,0	55,0	8,0	4,5	0,62	**AS34/30X4.5**	**ASG34/30X4.5**	345	345
1	25	33,7×4,0	25	44,4	35	38,0	55,0	8,0	5,0	0,70	**AS34/33.7X4**	**ASG34/33.7X4**	345	345
1 1/4	32	35×2,0	31	50,8	35	43,0	60,0	8,0	2,0	0,75	**AS35/35X2**	**ASG35/35X2**	276	276
1 1/4	32	25×3,0	19	50,8	25	43,0	60,0	8,0	3,0	0,89	**AS35/25X3**	**ASG35/25X3**	276	276
1 1/4	32	30×4,0	22	50,8	30	43,0	60,0	8,0	4,0	0,88	**AS35/30X4**	**ASG35/30X4**	276	276
1 1/4	32	38×5,0	28	50,8	38	43,0	60,0	8,0	5,0	0,81	**AS35/38X5**	**ASG35/38X5**	276	276
1 1/4	32	42,4×6,0	31	50,8	43	43,0	60,0	8,0	6,0	0,92	**AS35/42.4X6**	**ASG35/42.4X6**	276	276
1 1/2	38	42×3,0	36	60,3	42	50,0	64,9	8,0	3,0	1,03	**AS36/42X3**	**ASG36/42X3**	207	207
1 1/2	38	38×4,0	30	60,3	38	50,0	64,9	8,0	4,0	1,17	**AS36/38X4**	**ASG36/38X4**	207	207
1 1/2	38	48,3×6,0	38	60,3	50	50,0	65,0	8,0	6,0	1,21	**AS36/48.3X6**	**ASG36/48.3X6**	207	207
2	51	50×6,0	38	71,4	50	62,0	70,0	9,6	6,0	1,49	**AS38/50X6**	**ASG38/50X6**	207	207
2	51	65×8,0	49	71,4	65	62,0	70,0	9,6	8,0	1,38	**AS38/65X8**	**ASG38/65X8**	207	207
2	51	60,3×7,5	47	71,4	62	62,0	70,0	9,5	7,5	1,25	**AS38/62X7.5**	**ASG38/62X7.5**	207	207
2 1/2	64	76,1×5,5	63	84,1	74	74,0	75,0	9,5	5,5	1,50	**AS310/74X5.5**	**ASG310/74X5.5**	172	172
3	76	88,9×10,0	70	101,6	90	90,0	85,0	9,5	10,0	2,11	**AS312/90X10**	**ASG312/90X10**	138	138
3 1/2	89	101,6×7,0	88	114,3	102	102,0	90,0	11,2	7,0	2,51	**AS314/102X7**	**ASG314/102X7**	34	34
4	102	114×8,0	98	127,0	114	114,0	100,0	11,2	8,0	2,75	**AS316/115X8.5**	**ASG316/115X8.5**	34	34
5	127	139,7×10,0	120	152,4	140	140,0	100,0	11,2	10,0	3,41	**AS320/140X10**	**ASG320/140X10**	34	34

[1]) Pression mentionnée = article existant

$$\frac{\text{PN (bar)}}{10} = \text{PN (MPa)}$$

La pression indiquée correspond à la bride. La pression réelle de service est déterminée par les caractéristiques du tube (diamètre extérieur, épaisseur, qualité du matériau et de la soudure).

*Référence raccord: compléter les références avec les **suffixes** correspondant à la matière choisie.

Références complémentaires					
Matière	Suffixes correspondant à la surface et à la matière	Exemple excl. adapteur de bride	Exemple Demi-brides, kit métrique à vis et joint torique inclus	Exemple Demi-brides, kit à vis UNC et joint torique inclus	Matières d'étanchéité standard (pas de suffixe nécessaire)
Acier, lubrifié	S	AS32/15X2S	AS32/15X2SM	AS32/15X2SU	NBR
Acier inox	SS	AS32/15X2SS	AS32/15X2SSM	–	VIT

AS Bride SAE à souder (Butt welding)

Bride SAE / Liaison à souder (Butt welding)
(ISO 6162-1/-2)

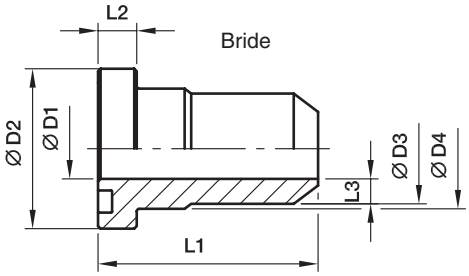

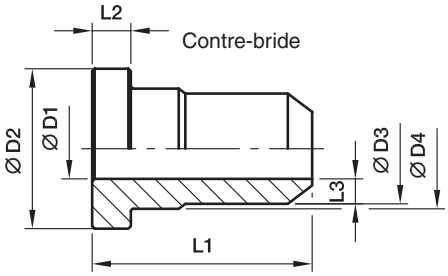

Série 6000 PSI

Séries SAE (in.)	Séries ISO (DN)	Tube	D1	D2	D3	D4	L1	L2	L3	Poids (Acier) kg/pièce	Bride Référence*	Contre-bride Référence*	PN (bar)[1] S	PN (bar)[1] SS
1/2	13	16×3,0	10	31,8	16	24,0	45	7,8	3,0	0,12	**AS62/16X3**	**ASG62/16X3**	420	420
1/2	13	21,3×3,2	13	31,8	22	24,0	45	7,8	4,5	0,12	**AS62/21.3X3.2**	**ASG62/21.3X3.2**	420	420
3/4	19	16×3,0	10	41,3	16	31,8	50	8,8	3,0	0,20	**AS63/16X3**	**ASG63/16X3**	420	420
3/4	19	20×4,0	12	41,3	20	31,8	50	8,8	4,0	0,22	**AS63/20X4**	**ASG63/20X4**	420	420
3/4	19	26,9×4,0	18	41,3	28	32,0	50	8,8	5,0	0,21	**AS63/26.9X4**	**ASG63/26.9X4**	420	420
3/4	19	25×5,0	15	41,3	25	31,8	50	8,8	5,0	0,21	**AS63/25X5**	**ASG63/25X5**	420	420
1	25	25×5,0	15	47,6	25	38,0	55	9,5	5,0	0,34	**AS64/25X5**	**ASG64/25X5**	420	420
1	25	30×4,0	22	47,6	30	38,0	55	9,5	4,0	0,30	**AS64/30X4**	**ASG64/30X4**	420	420
1	25	30×6,0	18	47,3	30	38,0	67	9,5	6,0	0,33	**AS64/30X6**	**ASG64/30X6**	420	420
1	25	33,7×6,3	22	47,6	35	38,0	55	9,5	6,5	0,33	**AS64/33.7X6.3**	**ASG64/33.7X6.3**	420	420
1 1/4	32	30×4,0	22	54,0	30	44,0	60	10,3	4,0	0,53	**AS65/30X4**	**ASG65/30X4**	420	420
1 1/4	32	30×6,0	18	54,0	30	44,0	60	10,3	6,0	0,63	**AS65/30X6**	**ASG65/30X6**	420	420
1 1/4	32	38×5,0	28	54,0	38	44,0	60	10,3	5,0	0,45	**AS65/38X5**	**ASG65/38X5**	420	420
1 1/4	32	38×8,0	22	54,0	38	44,0	60	10,3	8,0	0,55	**AS65/38X8**	**ASG65/38X8**	420	420
1 1/4	32	42,4×6,3	29	54,0	44	44,0	60	10,3	7,5	0,47	**AS65/42.4X6.3**	**ASG65/42.4X6.3**	420	420
1 1/2	38	38×5,0	28	63,5	38	50,8	65	12,6	5,0	0,71	**AS66/38X5**	**ASG66/38X5**	420	420
1 1/2	38	38×8,0	22	63,5	38	50,8	65	12,6	8,0	0,85	**AS66/38X8**	**ASG66/38X8**	420	420
1 1/2	38	48,3×8,0	35	63,5	51	51,0	65	12,6	8,0	0,66	**AS66/48.3X8**	**ASG66/48.3X8**	420	420
2	51	50×9,0	32	79,4	50	66,6	70	12,6	9,0	1,24	**AS68/50X9**	**ASG68/50X9**	420	420
2	51	65×8,0	49	79,4	65	66,6	70	12,6	8,0	0,98	**AS68/65X8**	**ASG68/65X8**	420	420
2	51	60,3×10,0	43	79,4	61	67,0	70	12,6	9,0	1,12	**AS68/60.3X10**	**ASG68/60.3X10**	420	420
2 1/2	64	73×14,0	45	107,8	74	88,9	90	20,6	14,5	6,41	**AS610/73X14**	**ASG610/73X14**	420	420
3	76	88,6×16,0	58	131,7	90	113,8	110	25,6	16,0	9,31	**AS612/88.6X16**	**ASG612/88.6X16**	420	420

[1]) Pression mentionnée = article existant

$$\frac{\text{PN (bar)}}{10} = \text{PN (MPa)}$$

La pression indiquée correspond à la bride. La pression réelle de service est déterminée par les caractéristiques du tube (diamètre extérieur, épaisseur, qualité du matériau et de la soudure).

M

*Référence raccord: compléter les références avec les **suffixes** correspondant à la matière choisie.

Références complémentaires					
Matière	Suffixes correspondant à la surface et à la matière	Exemple excl. adapteur de bride	Exemple Demi-brides, kit métrique à vis et joint torique inclus	Exemple Demi-brides, kit à vis UNC et joint torique inclus	Matières d'étanchéité standard (pas de suffixe nécessaire)
Acier, lubrifié	S	AS62/16X3S	AS62/16X3SM	AS62/16X3SU	NBR
Acier inox	SS	AS62/16X3SS	AS62/16X3SSM	–	VIT

ASL Bride SAE à souder (Butt welding)

Bride SAE / Liaison à souder (Butt welding)
(ISO 6162-1/-2)

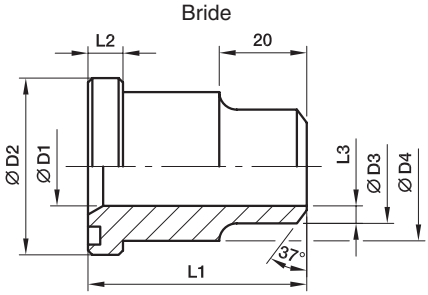

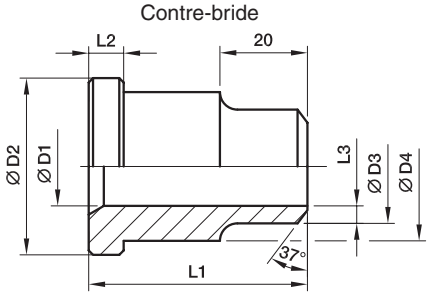

Série 3000 PSI

Séries SAE (in.)	Séries ISO (DN)	Tube	D1	D2	D3	D4	L1	L2	L3	Poids (Acier) kg/pièce	Bride Référence*	Contre-bride Référence*	PN (bar)[1] S	PN (bar)[1] SS
1/2	13	16×2,0	12	30,2	17	23,9	41	6,7	2,5	0,26	**ASL32/16X2**	**ASLG32/16X2**	210	210
3/4	19	25×3,0	19	38,1	25	31,7	50	6,7	3,0	0,45	**ASL33/25X3**	**ASLG33/25X3**	210	210
1	25	30×4,0	22	44,4	30	38,0	50	8,0	4,0	0,59	**ASL34/30X4**	**ASLG34/30X4**	210	210
1 1/4	32	38×5,0	28	50,8	38	43,0	55	8,0	5,0	0,82	**ASL35/38X5**	**ASLG35/38X5**	210	210
1 1/2	38	45×5,0	35	60,3	45	50,0	57	8,0	5,0	1,10	**ASL36/45X5**	**ASLG36/45X5**	210	210
2	51	60×7,0	45	71,4	60	62,0	57	9,5	7,5	1,35	**ASL38/60X7**	**ASLG38/60X7**	210	210
2 1/2	64	70×7,5	55	84,1	70	74,0	58	9,5	7,5	1,52	**ASL310/70X7.5**	**ASLG310/70X7.5**	175	175
3	76	80×6,0	68	101,6	80	90,0	60	9,5	6,0	2,13	**ASL312/80X6**	**ASLG312/80X6**	138	138
3 1/2	89	100×6,0	88	114,3	100	102,0	60	11,2	6,0	2,41	**ASL314/100X6**	**ASLG314/100X6**	35	35
4	102	110×6,0	98	127,0	110	114,0	60	11,2	6,0	2,52	**ASL316/110X6**	**ASLG316/110X6**	35	35
5	127	133×6,5	120	152,4	133	140,0	60	11,2	6,5	3,12	**ASL320/133X6.5**	**ASLG320/133X6.5**	35	35

Série 6000 PSI

1/2	13	16×2,0	12	31,8	16	24,0	34	7,7	2,0	0,32	**ASL62/16X2**	**ASLG62/16X2**	420	420
3/4	19	25×3,5	18	41,3	25	32,0	38	8,7	3,5	0,70	**ASL63/25X3.5**	**ASLG63/25X3.5**	420	420
1	25	30×4,0	22	47,6	30	38,5	40	9,5	4,0	1,10	**ASL64/30X4**	**ASLG64/30X4**	420	420
1 1/4	32	38×5,5	27	54,0	38	44,0	45	10,3	5,5	1,70	**ASL65/38X5.5**	**ASLG65/38X5.5**	420	420
1 1/2	38	45×6,5	32	63,5	45	51,0	50	12,5	6,5	2,85	**ASL66/45X6.5**	**ASLG66/45X6.5**	420	420
2	51	60×7,5	45	79,4	60	67,0	58	12,5	7,5	4,60	**ASL68/60X7.5**	**ASLG68/60X7.5**	420	420
2 1/2	64	74×14,5	45	107,8	74	88,9	90	20,6	14,5	6,50	**ASL610/74X14.5**	**ASLG610/74X14.5**	420	420
3	76	90×16,0	58	131,7	90	113,8	110	25,6	16,0	9,62	**ASL612/90X16**	**ASLG612/90X16**	420	420

[1]) Pression mentionnée = article existant

$$\frac{\text{PN (bar)}}{10} = \text{PN (MPa)}$$

La pression indiquée correspond à la bride. La pression réelle de service est déterminée par les caractéristiques du tube (diamètre extérieur, épaisseur, qualité du matériau et de la soudure).

*Référence raccord: compléter les références avec les **suffixes** correspondant à la matière choisie.

Références complémentaires					
Matière	Suffixes correspondant à la surface et à la matière	Exemple excl. adapteur de bride	Exemple Demi-brides, kit métrique à vis et joint torique inclus	Exemple Demi-brides, kit à vis UNC et joint torique inclus	Matières d'étanchéité standard (pas de suffixe nécessaire)
Acier, lubrifié	S	ASL32/16X2S	ASL32/16X2SM	ASL32/16X2SU	NBR
Acier inox	SS	ASL32/16X2SS	ASL32/16X2SSM	–	VIT

WAS Bride SAE coude 90° à souder (Butt welding)

Bride SAE / Liaison à souder (Butt welding)
(ISO 6162-1/-2)

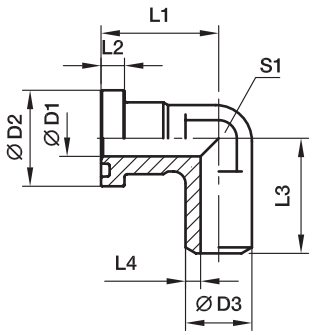

Série 3000 PSI

Séries SAE (in.)	Séries ISO (DN)	max.	D1	D2	D3	L1	L2	L3	L4	S1	Poids (Acier) kg/pièce	Référence*	PN (bar)[1] S	PN (bar)[1] SS
1/2	13	21,3	13	30,2	21,6	44	6,7	50	4,3	22	0,38	**WAS32/21.6**	345	345
3/4	19	26,9	19	38,1	27,2	53	6,7	64	4,1	27	0,64	**WAS33/27.2**	345	345
1	25	33,7	25	44,4	34,5	60	8,0	65	4,7	34	1,13	**WAS34/34.5**	345	345
1 1/4	32	42,4	30	50,8	42,8	55	8,0	64	6,4	42	1,27	**WAS35/42.8**	276	276
1 1/2	38	48,3	38	60,3	48,6	66	8,0	78	5,3	50	2,04	**WAS36/48.6**	207	207

Série 6000 PSI

1/2	13	21,3	13	31,8	21,6	44	7,7	50	4,3	22	0,48	**WAS62/21.6**	420	420
3/4	19	26,9	18	41,3	27,2	53	8,7	64	4,6	27	0,96	**WAS63/27.2**	420	420
1	25	33,7	22	47,6	34,5	60	9,5	62	6,3	34	1,42	**WAS64/34.5**	420	420
1 1/4	32	42,4	28	54,0	42,8	70	10,3	72	7,4	42	2,45	**WAS65/42.8**	420	420
1 1/2	38	48,3	32	63,5	48,6	80	12,5	84	8,3	50	3,25	**WAS66/48.6**	420	420

[1]) Pression mentionnée = article existant

$$\frac{\text{PN (bar)}}{10} = \text{PN (MPa)}$$

La pression indiquée correspond à la bride. La pression réelle de service est déterminée par les caractéristiques du tube (diamètre extérieur, épaisseur, qualité du matériau et de la soudure).

M

*Référence raccord: compléter les références avec les **suffixes** correspondant à la matière choisie.

Références complémentaires					
Matière	Suffixes correspondant à la surface et à la matière	Exemple excl. adapteur de bride	Exemple Demi-brides, kit métrique à vis et joint torique inclus	Exemple Demi-brides, kit à vis UNC et joint torique inclus	Matières d'étanchéité standard (pas de suffixe nécessaire)
Acier, lubrifié	S	WAS32/21.6S	WAS32/21.6SM	WAS32/21.6SU	NBR
Acier inox	SS	WAS32/21.6SS	WAS32/21.6SSM	–	VIT

ES Bride SAE à braser (Socket welding)

Bride SAE / Liaison à braser (Socket welding)
(ISO 6162-1/-2)

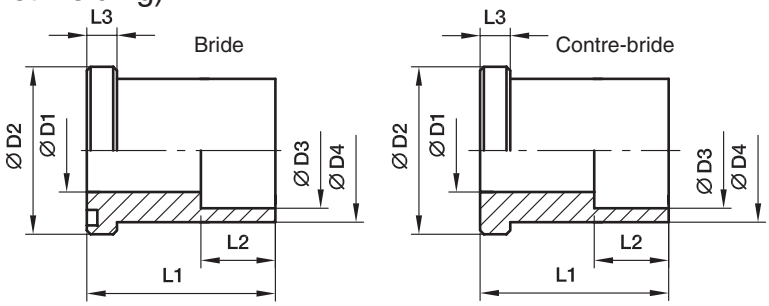

Série 3000 PSI

Séries SAE (in.)	Séries ISO (DN)	max.	D1	D2	D3	D4	L1	L2	L3	Poids (Acier) kg/pièce	Bride Référence*	Contre-bride Référence*	PN (bar)[1] S	PN (bar)[1] SS
1/2	13	16,0	12,5	30,2	16,5	24,0	35	12	6,7	0,25	**ES32/16.5**	**ESG32/16.5**	345	345
1/2	13	17,3	12,5	30,2	17,6	24,0	35	12	6,7	0,23	**ES32/17.6**	**ESG32/17.6**	345	345
3/4	19	20,0	15,0	38,1	20,5	31,5	40	13	6,7	0,35	**ES33/20.5**	**ESG33/20.5**	345	345
3/4	19	21,3	15,0	38,1	21,7	31,5	40	13	6,7	0,32	**ES33/21.7**	**ESG33/21.7**	345	345
1	25	25,0	20,0	44,4	25,5	38,0	45	14	8,0	0,45	**ES34/25.5**	**ESG34/25.5**	345	345
1	25	26,9	20,0	44,4	27,3	38,0	45	14	8,0	0,41	**ES34/27.3**	**ESG34/27.3**	345	345
1 1/4	32	30,0	25,0	50,8	30,5	43,0	50	16	8,0	0,65	**ES35/30.5**	**ESG35/30.5**	276	276
1 1/4	32	32,0	25,0	50,8	32,5	43,0	50	16	8,0	0,63	**ES35/32.5**	**ESG35/32.5**	276	276
1 1/4	32	33,7	25,0	50,8	34,2	43,0	50	16	8,0	0,61	**ES35/34.2**	**ESG35/34.2**	276	276
1 1/2	38	38,0	32,0	60,3	38,5	50,0	55	18	8,0	0,89	**ES36/38.5**	**ESG36/38.5**	207	207
1 1/2	38	40,0	32,0	60,3	40,7	50,0	55	18	8,0	0,86	**ES36/40.7**	**ESG36/40.7**	207	207
1 1/2	38	42,4	32,0	60,3	43,0	50,0	55	18	8,0	0,95	**ES36/43**	**ESG36/43**	207	207
2	51	48,3	32,0	71,4	49,0	62,0	65	20	9,5	1,21	**ES38/49**	**ESG38/49**	207	207
2	51	50,0	38,0	71,4	50,7	62,0	65	20	9,5	1,17	**ES38/50.7**	**ESG38/50.7**	207	207
2 1/2	64	60,3	38,0	84,1	61,0	74,0	75	22	9,5	1,45	**ES310/61**	**ESG310/61**	172	172
2 1/2	64	63,5	47,0	84,1	64,0	74,0	75	22	9,5	1,41	**ES310/64**	**ESG310/64**	172	172
3	76	73,5	47,0	101,6	74,0	90,0	85	24	9,5	2,50	**ES312/74**	**ESG312/74**	138	138
3	76	76,1	58,0	101,6	77,0	90,0	85	24	9,5	2,45	**ES312/77**	**ESG312/77**	138	138
3	76	80,0	58,0	101,6	81,0	90,0	85	24	9,5	2,30	**ES312/81**	**ESG312/81**	138	138

[1]) Pression mentionnée = article existant

$$\frac{\text{PN (bar)}}{10} = \text{PN (MPa)}$$

La pression indiquée correspond à la bride. La pression réelle de service est déterminée par les caractéristiques du tube (diamètre extérieur, épaisseur, qualité du matériau et de la soudure).

*Référence raccord: compléter les références avec les **suffixes** correspondant à la matière choisie.

Références complémentaires					
Matière	Suffixes correspondant à la surface et à la matière	Exemple excl. adapteur de bride	Exemple Demi-brides, kit métrique à vis et joint torique inclus	Exemple Demi-brides, kit à vis UNC et joint torique inclus	Matières d'étanchéité standard (pas de suffixe nécessaire)
Acier, lubrifié	S	ES32/16.5S	ES32/16.5SM	ES32/16.5SU	NBR
Acier inox	SS	ES32/16.5SS	ES32/16.5SSM	–	VIT

ES Bride SAE à braser (Socket welding)

Bride SAE / Liaison à braser (Socket welding)
(ISO 6162-1/-2)

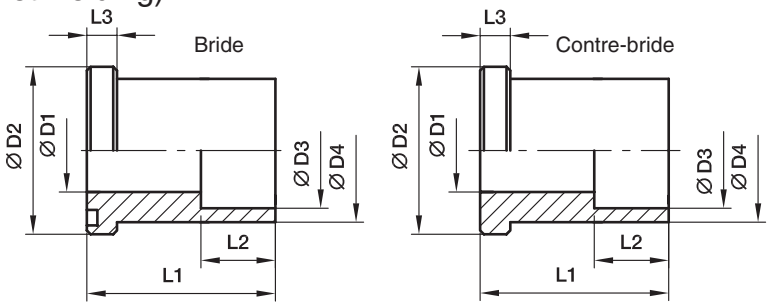

Série 6000 PSI

Séries SAE (in.)	Séries ISO (DN)	max.	D1	D2	D3	D4	L1	L2	L3	Poids (Acier) kg/pièce	Bride Référence*	Contre-bride Référence*	PN (bar)[1] S	PN (bar)[1] SS
1/2	13	16,0	11,0	31,8	16,5	24,0	35	13	7,7	0,26	**ES62/16.5**	**ESG62/16.5**	420	420
1/2	13	17,3	11,0	31,8	17,6	24,0	35	13	7,7	0,24	**ES62/17.6**	**ESG62/17.6**	420	420
3/4	13	20,0	15,0	41,3	20,5	31,8	40	13	8,7	0,37	**ES63/20.5**	**ESG63/20.5**	420	420
3/4	19	21,3	15,0	41,3	21,7	31,8	40	13	8,7	0,33	**ES63/21.7**	**ESG63/21.7**	420	420
1	25	25,0	20,0	47,6	25,5	38,0	45	13	9,5	0,48	**ES64/25.5**	**ESG64/25.5**	420	420
1	25	26,9	20,0	47,6	27,3	38,0	45	13	9,5	0,43	**ES64/27.3**	**ESG64/27.3**	420	420
1 1/4	32	30,0	24,0	54,0	30,5	44,0	50	16	10,3	0,68	**ES65/30.5**	**ESG65/30.5**	420	420
1 1/4	32	32,0	24,0	54,0	32,5	44,0	50	16	10,3	0,65	**ES65/32.5**	**ESG65/32.5**	420	420
1 1/4	32	33,7	24,0	54,0	34,2	44,0	50	16	10,3	0,64	**ES65/34.2**	**ESG65/34.2**	420	420
1 1/2	38	38,0	31,0	63,5	38,5	51,0	55	18	12,5	0,92	**ES66/38.5**	**ESG66/38.5**	420	420
1 1/2	38	40,0	31,0	63,5	40,7	51,0	55	18	12,5	0,88	**ES66/40.7**	**ESG66/40.7**	420	420
1 1/2	38	42,4	31,0	63,5	42,8	51,0	55	18	12,5	0,85	**ES66/42.8**	**ESG66/42.8**	420	420
2	51	48,3	38,0	79,4	49,0	67,0	65	20	12,5	1,25	**ES68/49**	**ESG68/49**	420	420
2	51	50,0	38,0	79,4	50,7	67,0	65	20	12,5	1,21	**ES68/50.7**	**ESG68/50.7**	420	420

[1]) Pression mentionnée = article existant

$$\frac{\text{PN (bar)}}{10} = \text{PN (MPa)}$$

La pression indiquée correspond à la bride. La pression réelle de service est déterminée par les caractéristiques du tube (diamètre extérieur, épaisseur, qualité du matériau et de la soudure).

M

*Référence raccord: compléter les références avec les **suffixes** correspondant à la matière choisie.

Références complémentaires					
Matière	Suffixes correspondant à la surface et à la matière	Exemple excl. adapteur de bride	Exemple Demi-brides, kit métrique à vis et joint torique inclus	Exemple Demi-brides, kit à vis UNC et joint torique inclus	Matières d'étanchéité standard (pas de suffixe nécessaire)
Acier, lubrifié	S	ES62/16.5S	ES62/16.5SM	ES62/16.5SU	NBR
Acier inox	SS	ES62/16.5SS	ES62/16.5SSM	–	VIT

ESL Bride SAE à braser (Socket welding)

Bride SAE / Liaison à braser (Socket welding)
(ISO 6162-1/-2)

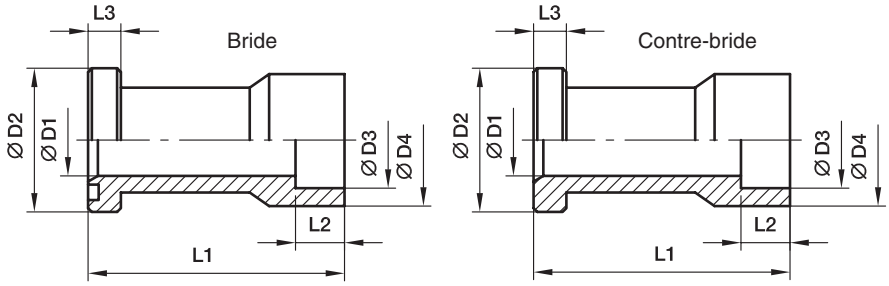

Série 3000 PSI

Séries SAE (in.)	Séries ISO (DN)	max.	D1	D2	D3	D4	L1	L2	L3	Poids (Acier) kg/pièce	Bride Référence*	Contre-bride Référence*	PN (bar)[1] S	PN (bar)[1] SS
1/2	13	20,0	15	30,2	20,5	30	60	13	6,7	0,45	**ESL32/20.5**	**ESLG32/20.5**	345	345
1/2	13	21,3	15	30,2	21,7	30	60	13	6,7	0,44	**ESL32/21.7**	**ESLG32/21.7**	345	345
3/4	19	25,0	19	38,1	25,5	35	68	13	6,7	0,60	**ESL33/25.5**	**ESLG33/25.5**	345	345
3/4	19	26,9	19	38,1	27,3	35	68	13	6,7	0,58	**ESL33/27.3**	**ESLG33/27.3**	345	345
1	25	30,0	23	44,4	30,5	44	75	16	8,0	0,75	**ESL34/30.5**	**ESLG34/30.5**	345	345
1	25	32,0	24	44,4	32,5	44	75	16	8,0	0,72	**ESL34/32.5**	**ESLG34/32.5**	345	345
1	25	33,7	25	44,4	34,0	44	75	16	8,0	0,70	**ESL34/34**	**ESLG34/34**	345	345
1	25	35,0	25	44,4	35,5	44	75	16	8,0	0,68	**ESL34/35.5**	**ESLG34/35.5**	345	345
1 1/4	32	38,0	32	50,8	38,5	55	95	18	8,0	0,87	**ESL35/38.5**	**ESLG35/38.5**	276	276
1 1/4	32	40,0	32	50,8	40,5	55	95	18	8,0	0,95	**ESL35/40.5**	**ESLG35/40.5**	276	276
1 1/4	32	42,4	32	50,8	43,0	55	95	18	8,0	0,93	**ESL35/43**	**ESLG35/43**	276	276
1 1/2	38	48,3	38	60,3	49,0	68	100	20	8,0	1,54	**ESL36/49**	**ESLG36/49**	207	207
1 1/2	38	50,0	38	60,3	50,4	68	100	20	8,0	1,50	**ESL36/50.4**	**ESLG36/50.4**	207	207
2	51	60,3	50	71,4	61,0	79	107	22	9,5	1,89	**ESL38/61**	**ESLG38/61**	207	207
2	51	65,0	50	71,4	65,8	79	107	22	9,5	1,80	**ESL38/65.8**	**ESLG38/65.8**	207	207
2 1/2	64	73,0	58	84,1	74,0	98	130	24	9,5	2,30	**ESL310/74**	**ESLG310/74**	172	172
2 1/2	64	76,1	58	84,1	77,0	98	130	24	9,5	2,25	**ESL310/77**	**ESLG310/77**	172	172
2 1/2	64	80,0	58	84,1	81,0	98	130	24	9,5	2,15	**ESL310/81**	**ESLG310/81**	172	172
3	76	88,9	70	101,6	90,5	116	150	28	9,5	3,00	**ESL312/90.5**	**ESL312/90.5**	138	138

Série 6000 PSI

1/2	13	20,0	15	31,8	20,5	32	60	13	7,7	0,45	**ESL62/20.5**	**ESLG62/20.5**	420	420
1/2	13	21,3	15	31,8	21,7	32	60	13	7,7	0,44	**ESL62/21.7**	**ESLG62/21.7**	420	420
1/2	13	22,0	15	31,8	22,5	32	60	13	7,7	0,65	**ESL62/22.5**	**ESLG62/22.5**	420	420
3/4	19	25,0	19	41,3	25,7	40	68	13	8,7	0,63	**ESL63/25.7**	**ESLG63/25.7**	420	420
3/4	19	26,9	19	41,3	27,3	40	68	13	8,7	0,61	**ESL63/27.3**	**ESLG63/27.3**	420	420
3/4	19	28,0	19	41,3	28,7	40	68	13	8,7	0,60	**ESL63/28.7**	**ESLG63/28.7**	420	420
1	25	33,7	25	47,6	34,0	48	75	16	9,5	0,75	**ESL64/34**	**ESLG64/34**	420	420
1	25	35,0	25	47,6	35,5	48	75	16	9,5	0,73	**ESL64/35.5**	**ESLG64/35.5**	420	420

[1]) Pression mentionnée = article existant

$$\frac{\text{PN (bar)}}{10} = \text{PN (MPa)}$$

La pression indiquée correspond à la bride. La pression réelle de service est déterminée par les caractéristiques du tube (diamètre extérieur, épaisseur, qualité du matériau et de la soudure).

*Référence raccord: compléter les références avec les **suffixes** correspondant à la matière choisie.

Références complémentaires					
Matière	Suffixes correspondant à la surface et à la matière	Exemple excl. adapteur monobloc	Exemple Demi-brides, kit métrique à vis et joint torique inclus	Exemple Demi-brides, kit à vis UNC et joint torique inclus	Matières d'étanchéité standard (pas de suffixe nécessaire)
Acier, lubrifié	S	ESL32/20.5S	ESL32/20.5SM	ESL32/20.5SU	NBR
Acier inox	SS	ESL32/20.5SS	ESL32/20.5SSM	–	VIT

PFF-G Bride droite SAE monobloc à filetage BSPP

Bride SAE (ISO 6162-1/-2) / Filetage femelle BSPP (ISO 1179-1)

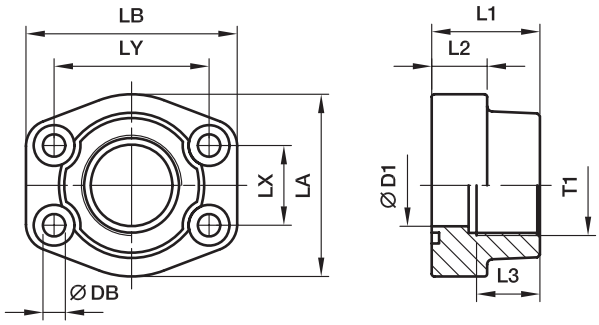

Série 3000 PSI

Séries SAE (in.)	Séries ISO (DN)	T1	D1	L1	L2	L3	LA	LB	LX	LY	DB	Poids (Acier) kg/pièce	Référence*	PN (bar)[1] S	PN (bar)[1] SS
1/2	13	**G 3/8**	13	36	16	19	46	57	17,5	38,1	9,0	0,27	**PFF32G38**	345	345
1/2	13	**G 1/2**	13	36	16	19	46	57	17,5	38,1	9,0	0,25	**PFF32G**	345	345
3/4	19	**G 3/4**	19	36	18	19	50	65	22,3	47,6	11,0	0,37	**PFF33G**	345	345
3/4	13	**G 1/2**	13	36	18	19	50	65	22,3	47,6	11,0	0,40	**PFF33G12**	345	345
1	25	**G 1**	25	38	18	22	55	70	26,2	52,4	11,0	0,45	**PFF34G**	345	345
1	19	**G 3/4**	19	35	21	19	55	70	26,2	52,4	11,0	0,45	**PFF34G34**	345	345
1 1/4	32	**G 1 1/4**	32	40	21	22	68	79	30,2	58,7	11,5	0,66	**PFF35G**	276	276
1 1/4	25	**G 1**	25	42	25	22	65	80	30,2	58,7	11,5	0,80	**PFF35G1**	276	276
1 1/2	38	**G 1 1/2**	38	45	25	24	78	93	35,7	69,9	13,5	1,05	**PFF36G**	207	207
1 1/2	32	**G 1 1/4**	32	45	27	24	78	95	35,7	69,9	13,5	1,17	**PFF36G114**	207	207
2	51	**G 2**	51	45	25	30	89	103	42,9	77,8	13,5	1,17	**PFF38G**	207	207
2	38	**G 1 1/2**	38	45	25	26	89	103	42,9	77,8	13,5	1,52	**PFF38G112**	207	207
2 1/2	63	**G 2 1/2**	63	50	25	30	101	115	50,8	88,9	13,5	1,59	**PFF310G**	172	172
2 1/2	51	**G 2**	51	50	25	30	101	115	50,8	88,9	13,5	2,13	**PFF310G2**	172	172
3	73	**G 3**	73	50	27	34	124	135	61,9	106,4	17,5	2,28	**PFF312G**	138	138
3	63	**G 2 1/2**	63	50	27	30	124	135	61,9	106,4	17,5	2,56	**PFF312G212**	138	138
3 1/2	89	**G 3 1/2**	89	48	27	34	136	152	69,9	120,7	17,5	2,42	**PFF314G**	34	34
3 1/2	73	**G 3**	73	48	27	34	136	152	69,9	120,7	17,5	3,28	**PFF314G3**	34	34
4	99	**G 4**	99	48	27	34	146	162	77,8	130,2	17,5	2,78	**PFF316G**	34	34
4	89	**G 3 1/2**	89	48	27	34	146	162	77,8	130,2	17,5	3,30	**PFF316G312**	34	34
5	129	**G 5**	120	50	28	30	180	184	92,1	152,4	17,5	5,80	**PFF320G**	34	34

Série 6000 PSI

1/2	13	**G 3/8**	13	36	16	19	46	57	18,2	40,5	9,0	0,26	**PFF62G38**	420	420
1/2	13	**G 1/2**	13	36	16	19	46	57	18,2	40,5	9,0	0,29	**PFF62G**	420	420
3/4	19	**G 3/4**	19	35	21	22	55	71	23,8	50,8	11,0	0,50	**PFF63G**	420	420
3/4	13	**G 1/2**	13	35	21	22	55	71	23,8	50,8	11,0	0,50	**PFF63G12**	420	420
1	25	**G 1**	25	42	25	24	65	81	27,8	57,2	13,0	0,76	**PFF64G**	420	420
1	19	**G 3/4**	19	42	25	24	65	81	27,8	57,2	13,0	0,76	**PFF64G34**	420	420
1 1/4	32	**G 1 1/4**	32	45	27	25	78	95	31,8	66,6	15,0**	1,20	**PFF65G**	420	420
1 1/4	25	**G 1**	25	45	27	25	78	95	31,8	66,6	15,0**	1,20	**PFF65G1**	420	420
1 1/2	38	**G 1 1/2**	38	50	30	28	94	112	36,5	79,3	17,0	1,65	**PFF66G**	420	420
1 1/2	32	**G 1 1/4**	32	50	30	28	94	112	36,5	79,3	17,0	1,65	**PFF66G114**	420	420
2	51	**G 2**	51	65	37	30	114	134	44,5	96,8	21,0	2,45	**PFF68G**	420	420
2	38	**G 1 1/2**	38	65	37	30	114	134	44,5	96,8	21,0	2,45	**PFF68G112**	420	420
2 1/2	63	**G 2 1/2**	63	80	45	32	152	180	58,7	123,8	25,0	3,05	**PFF610G**	420	420
3	73	**G 3**	73	90	55	40	178	208	71,4	152,4	32,0	3,45	**PFF612G**	420	420

** DB = 13,5 pour vis UNC

[1]) Pression mentionnée = article existant

*Référence raccord: compléter les références avec les **suffixes** correspondant à la matière choisie.

$$\frac{\text{PN (bar)}}{10} = \text{PN (MPa)}$$

Références complémentaires					
Matière	Suffixes correspondant à la surface et à la matière	Exemple excl. bride monobloc	Exemple Bride monobloc avec kit à vis métrique et joint torique	Exemple Bride monobloc avec kit à vis UNC et joint torique	Matières d'étanchéité standard (pas de suffixe nécessaire)
Acier, lubrifié	S	PFF32G38S	PFF32GSM	PFF32G38SU	NBR
Acier inox	SS	PFF32G38SS	PFF32G38SSM	–	VIT
Acier, zingué, sans Cr(VI)	CF	PFF32G38CF	PFF32G38CFM	PFF32G38CFU	Nbr

M

PCFF-G SAE Contre-bride droite à filetage BSPP

Contre-bride SAE (ISO 6162-1/-2) / Filetage femelle BSPP (ISO 1179-1)

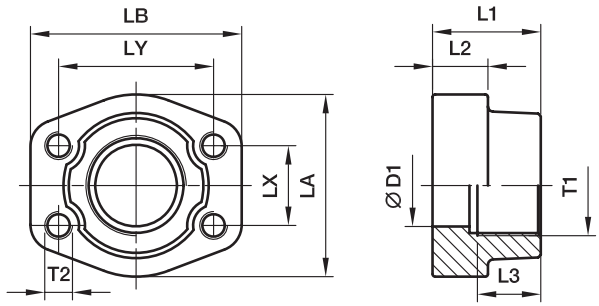

Série 3000 PSI

Séries SAE (in.)	Séries ISO (DN)	T1	D1	L1	L2	L3	LA	LB	LX	LY	T2 (métr.)	T2 (unc.)	Poids (Acier) kg/pièce	Référence*	PN (bar)[1] S	PN (bar)[1] SS
1/2	13	**G 3/8**	13	36	16	19	46	57	17,5	38,1	M 8	5/16	0,26	**PCFF32G38**	345	345
1/2	13	**G 1/2**	13	36	16	19	46	57	17,5	38,1	M 8	5/16	0,28	**PCFF32G**	345	345
3/4	19	**G 3/4**	19	36	18	19	50	65	22,3	47,6	M10	3/8	0,41	**PCFF33G**	345	345
3/4	13	**G 1/2**	13	36	18	19	50	65	22,3	47,6	M10	3/8	0,44	**PCFF33G12**	345	345
1	25	**G 1**	25	38	18	22	55	70	26,2	52,4	M10	3/8	0,49	**PCFF34G**	345	345
1	19	**G 3/4**	19	35	21	19	55	70	26,2	52,4	M10	3/8	0,55	**PCFF34G34**	345	345
1 1/4	32	**G 1 1/4**	32	40	21	22	68	79	30,2	58,7	M10	7/16	0,71	**PCFF35G**	276	276
1 1/4	25	**G 1**	25	42	25	22	65	80	30,2	58,7	M10	7/16	0,85	**PCFF35G1**	276	276
1 1/2	38	**G 1 1/2**	38	45	25	24	78	93	35,7	69,9	M12	1/2	1,12	**PCFF36G**	207	207
1 1/2	32	**G 1 1/4**	32	45	27	24	78	95	35,7	69,9	M12	1/2	1,24	**PCFF36G114**	207	207
2	51	**G 2**	51	45	25	30	89	103	42,9	77,8	M12	1/2	1,24	**PCFF38G**	207	207
2	38	**G 1 1/2**	38	45	25	26	89	103	42,9	77,8	M12	1/2	1,59	**PCFF38G112**	207	207
2 1/2	64	**G 2 1/2**	63	50	25	30	101	115	50,8	88,9	M12	1/2	1,66	**PCFF310G**	172	172
2 1/2	51	**G 2**	51	50	25	30	101	115	50,8	88,9	M12	1/2	2,20	**PCFF310G2**	172	172
3	76	**G 3**	73	50	27	30	124	135	61,9	106,4	M16	5/8	2,37	**PCFF312G**	138	138
3	63	**G 2 1/2**	63	50	27	30	124	135	61,9	106,4	M16	5/8	2,65	**PCFF312G212**	138	138
3 1/2	89	**G 3 1/2**	89	50	27	30	136	152	69,9	120,7	M16	5/8	2,51	**PCFF314G**	34	34
3 1/2	73	**G 3**	73	48	27	34	136	152	69,9	120,7	M16	5/8	3,37	**PCFF314G3**	34	34
4	102	**G 4**	99	50	27	30	146	162	77,8	130,2	M16	5/8	2,87	**PCFF316G**	34	34
4	89	**G 3 1/2**	89	48	27	34	146	162	77,8	130,2	M16	5/8	3,39	**PCFF316G312**	34	34
5	127	**G 5**	120	50	28	30	180	184	92,1	152,4	M16	5/8	5,80	**PCFF320G**	34	34

Série 6000 PSI

1/2	13	**G 3/8**	13	36	16	19	46	57	18,2	40,5	M 8	5/16	0,26	**PCFF62G38**	420	420
1/2	13	**G 1/2**	13	36	16	19	46	57	18,2	40,5	M 8	5/16	0,29	**PCFF62G**	420	420
3/4	19	**G 3/4**	19	35	21	22	55	71	23,8	50,8	M10	3/8	0,55	**PCFF63G**	420	420
3/4	13	**G 1/2**	13	35	21	22	55	71	23,8	50,8	M10	3/8	0,60	**PCFF63G12**	420	420
1	25	**G 1**	25	42	25	24	65	81	27,8	57,2	M12	7/16	0,87	**PCFF64G**	420	420
1	19	**G 3/4**	19	42	25	24	65	81	27,8	57,2	M12	7/16	0,90	**PCFF64G34**	420	420
1 1/4	32	**G 1 1/4**	32	45	27	25	78	95	31,8	66,6	M14	1/2	1,21	**PCFF65G**	420	420
1 1/4	25	**G 1**	25	45	27	25	78	95	31,8	66,6	M14	1/2	1,34	**PCFF65G1**	420	420
1 1/2	38	**G 1 1/2**	38	50	30	28	94	112	36,5	79,3	M16	5/8	1,90	**PCFF66G**	420	420
1 1/2	32	**G 1 1/4**	32	50	30	28	94	112	36,5	79,3	M16	5/8	2,03	**PCFF66G2**	420	420
2	51	**G 2**	51	65	37	30	114	134	44,5	96,8	M20	3/4	3,43	**PCFF68G**	420	420
2	38	**G 1 1/2**	38	65	37	30	114	134	44,5	96,8	M20	3/4	3,92	**PCFF68G12**	420	420
2 1/2	64	**G 2 1/2**	63	80	45	32	152	180	58,7	123,8	M24	–	6,98	**PCFF610G**	420	420
3	76	**G 3**	73	90	55	40	178	208	71,4	152,4	M30	–	13,00	**PCFF612G**	420	420

[1]) Pression mentionnée = article existant

$$\frac{\text{PN (bar)}}{10} = \text{PN (MPa)}$$

*Référence raccord: compléter les références avec les **suffixes** correspondant à la matière choisie.

Références complémentaires				
Matière	Suffixes correspondant à la surface et à la matière	Exemple Bride monobloc avec filetage métrique	Exemple Bride monobloc avec filetage UNC	Matières d'étanchéité standard (pas de suffixe nécessaire)
Acier, lubrifié	S	PCFF32G38SM	PCFF32G38SU	NBR
Acier inox	SS	PCFF32G38SSM	PCFF32G38SSU	VIT
Acier, zingué, sans Cr(VI)	CF	PCFF32G38CFM	PCFF32G38CFU	NBR

PAFSF-G Bride droite monobloc SAE plane à filetage BSPP

Bride SAE / Filetage femelle BSPP
(ISO 6162-1/-2) (ISO 1179-1)

uniquement pour les applications basse pression

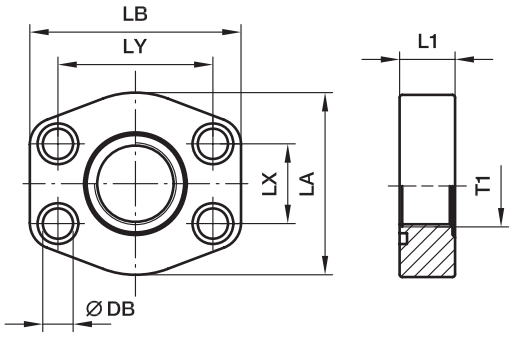

Série 3000 PSI

Séries SAE (in.)	Séries ISO (DN)	T1	L1	LA	LB	LX	LY	DB	Vis (métr.)	Vis (unc.)	Joint torique	Poids (Acier) kg/pièce	Référence*	PN (bar)[1] S	PN (bar)[1] SS
1/2	13	**G 3/8**	16	46	58	17,5	38,1	9,0	M 08×30	5/16×1 1/4	**Standard**	0,20	**PAFSF080G38**	40	40
1/2	13	**G 1/2**	16	46	58	17,5	38,1	9,0	M 08×30	5/16×1 1/4	**OR25.07x2.62x**	0,27	**PAFSF080G**	40	40
3/4	19	**G 1/2**	18	49	66	22,3	47,6	10,5	M 10×35	3/8×1 1/2	**Standard**	0,29	**PAFSF100G12**	40	40
3/4	19	**G 3/4**	18	49	66	22,3	47,6	10,5	M 10×35	3/8×1 1/2	**OR31.34X3.53X**	0,27	**PAFSF100G**	40	40
1	25	**G 3/4**	19	53	71	26,2	52,4	10,5	M 10×35	3/8×1 1/2	**Standard**	0,32	**PAFSF102G34**	40	40
1	25	**G 1**	19	53	71	26,2	52,4	10,5	M 10×35	3/8×1 1/2	**OR37.7X3.53X**	0,31	**PAFSF102G**	40	40
1 1/4	32	**G 1**	21	69	80	30,2	58,7	10,5	M 10×35	7/16×1 1/2	**Standard**	0,44	**PAFSF104G1**	40	40
1 1/4	32	**G 1 1/4**	21	69	80	30,2	58,7	10,5	M 10×35	7/16×1 1/2	**OR44.45X3.53X**	0,56	**PAFSF104G**	40	40
1 1/2	38	**G 1 1/4**	24	77	95	35,7	69,9	13,5	M 12×45	1/2×1 3/4	**Standard**	0,83	**PAFSF106G114**	40	40
1 1/2	38	**G 1 1/2**	24	77	95	35,7	69,9	13,5	M 12×45	1/2×1 3/4	**OR52.39X3.53X**	0,76	**PAFSF106G**	40	40
2	51	**G 1 1/2**	24	89	103	42,9	77,8	13,5	M 12×45	1/2×1 3/4	**Standard**	1,00	**PAFSF108G112**	40	40
2	51	**G 2**	24	89	103	42,9	77,8	13,5	M 12×45	1/2×1 3/4	**OR65.09X3.53X**	0,90	**PAFSF108G**	40	40
2 1/2	64	**G 2**	25	101	116	50,8	88,9	13,5	M 12×45	1/2×1 3/4	**Standard**	1,30	**PAFSF110G2**	40	40
2 1/2	64	**G 2 1/2**	25	101	116	50,8	88,9	13,5	M 12×45	1/2×1 3/4	**OR78.97X3.53X**	1,25	**PAFSF110G**	40	40
3	76	**G 2 1/2**	25	124	136	61,9	106,4	17,0	M 16×55	5/8×2 1/4	**Standard**	1,86	**PAFSF112G212**	30	30
3	76	**G 3**	25	124	136	61,9	106,4	17,0	M 16×55	5/8×2 1/4	**OR94.84X3.53X**	1,49	**PAFSF112G**	30	30
3 1/2	89	**G 3**	25	136	152	69,9	120,7	17,0	M 16×55	5/8×2 1/4	**Standard**	1,68	**PAFSF114G3**	30	30
3 1/2	89	**G 3 1/2**	25	136	152	69,9	120,7	17,0	M 16×55	5/8×2 1/4	**OR107.5X3.53X**	1,59	**PAFSF114G**	30	30
4	102	**G 3 1/2**	25	146	162	77,8	130,2	17,0	M 16×55	5/8×2 1/4	**Standard**	2,35	**PAFSF116G312**	30	30
4	102	**G 4**	25	146	162	77,8	130,2	17,0	M 16×55	5/8×2 1/4	**OR117.1X3.53X**	2,25	**PAFSF116G**	30	30
5	127	**G 4**	25	180	184	92,1	152,4	17,0	M 16×55	5/8×2 1/4	**Standard**	3,45	**PAFSF118G4**	30	30
5	127	**G 5**	25	180	184	92,1	152,4	17,0	M 16×55	5/8×2 1/4	**OR145.6X3.53X**	3,15	**PAFSF118G**	30	30

Série 6000 PSI

1/2	13	**G 3/8**	16	46	58	18,2	40,5	9,0	M 08×30	5/16×1 1/4	**Standard**	0,25	**PAFSF401G38**	40	40
1/2	13	**G 1/2**	16	46	58	18,2	40,5	9,0	M 08×30	5/16×1 1/4	**OR25.07X2.62X**	0,20	**PAFSF401G**	40	40
3/4	19	**G 1/2**	19	53	71	23,8	50,8	10,5	M 10×35	3/8×1 1/2	**Standard**	0,37	**PAFSF402G12**	40	40
3/4	19	**G 3/4**	19	53	71	23,8	50,8	10,5	M 10×35	3/8×1 1/2	**OR32.92X3.53X**	0,36	**PAFSF402G**	40	40
1	25	**G 3/4**	24	66	80	27,8	57,2	13,5	M 12×45	7/16×1 1/2	**Standard**	0,64	**PAFSF403G34**	40	40
1	25	**G 1**	24	66	80	27,8	57,2	13,5	M 12×45	7/16×1 1/2	**OR37.7X3.53X**	0,60	**PAFSF403G**	40	40
1 1/4	32	**G 1**	27	77	94	31,8	66,6	15,0	M 14×50	1/2×1 3/4	**Standard**	0,88	**PAFSF404G1**	40	40
1 1/4	32	**G 1 1/4**	27	77	94	31,8	66,6	15,0	M 14×50	1/2×1 3/4	**OR44.45X3.53X**	0,87	**PAFSF404G**	40	40
1 1/2	38	**G 1 1/4**	30	89	103	36,5	79,3	17,0	M 16×55	5/8×2 1/4	**Standard**	1,14	**PAFSF405G114**	40	40
1 1/2	38	**G 1 1/2**	30	89	103	36,5	79,3	17,0	M 16×55	5/8×2 1/4	**OR52.39X3.53X**	1,01	**PAFSF405G**	40	40
2	51	**G 1 1/2**	35	123	135	44,5	96,8	21,0	M 20×70	3/4×2 3/4	**Standard**	2,94	**PAFSF406G112**	40	40
2	51	**G 2**	35	123	135	44,5	96,8	21,0	M 20×70	3/4×2 3/4	**OR65.09X3.53X**	2,84	**PAFSF406G**	40	40

*Référence raccord: compléter les références avec les **suffixes** correspondant à la matière choisie.

[1]) Pression mentionnée = article existant

$$\frac{\text{PN (bar)}}{10} = \text{PN (MPa)}$$

Références complémentaires					
Matière	Suffixes correspondant à la surface et à la matière	Exemple excl. bride monobloc	Exemple Bride monobloc avec kit à vis métrique et joint torique	Exemple Bride monobloc avec kit à vis UNC et joint torique	Matières d'étanchéité standard (pas de suffixe nécessaire)
Acier, lubrifié	S	PAFSF080GS	PAFSF080GSM	PAFSF080GSU	NBR
Acier inox	SS	PAFSF080GSS	PAFSF080GSSM	–	VIT

M

PEFF-G Bride monobloc SAE 90° à filetage BSPP

Bride SAE 90° (ISO 6162-1/-2) / Filetage femelle BSPP (ISO 1179-1)

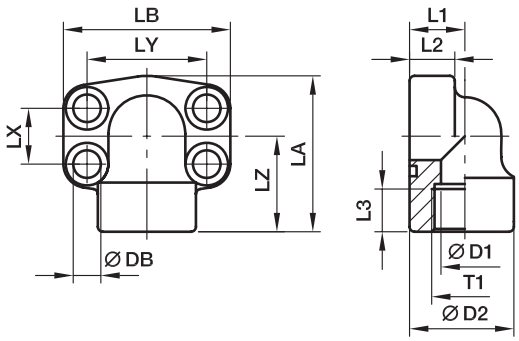

Série 3000 PSI

Séries SAE (in.)	Séries ISO (DN)	T1	D1	D2	L1	L2	L3	LA	LB	LX	LY	LZ	DB	Vis (métr.)	Vis (unc.)	Poids (Acier) kg/pièce	Référence*	PN (bar)[1] S	PN (bar)[1] SS
1/2	13	**G 1/2**	13	34,0	18	16	16	59	57	17,5	38,1	36	09,0	M 08×30	5/16×1 1/4	0,35	**PEFF32G**	348	348
3/4	19	**G 3/4**	19	38,5	22	18	19	63	68	22,3	47,6	38	10,5	M 10×35	3/8×1 1/2	0,55	**PEFF33G**	348	348
1	25	**G 1**	25	44,5	28	19	19	68	74	26,2	52,4	41	10,5	M 10×35	3/8×1 1/2	0,80	**PEFF34G**	348	348
1 1/4	32	**G 1 1/4**	31	53,5	30	22	22	84	81	30,2	58,7	50	10,5	M 10×35	7/16×1 1/2	1,30	**PEFF35G**	278	278
1 1/2	38	**G 1 1/2**	38	62,5	36	25	24	97	95	35,7	69,9	58	13,5	M 12×45	1/2×1 3/4	1,60	**PEFF36G**	210	210
2	51	**G 2**	50	77,0	41	25	26	109	105	42,9	77,8	65	13,5	M 12×45	1/2×1 3/4	2,00	**PEFF38G**	210	210
2 1/2	64	**G 2 1/2**	60	89,0	50	25	30	127	115	50,8	88,9	77	13,5	M 12×45	1/2×1 3/4	2,40	**PEFF310G**	175	175

Série 6000 PSI

1/2	13	**G 1/2**	13	34,0	18	16	16	59	57	18,2	40,5	36	08,8	M 08×30	5/16×1 1/4	0,35	**PEFF62G**	420	420
3/4	19	**G 3/4**	19	44,5	28	20	22	68	72	23,8	50,8	41	10,5	M 10×35	3/8×1 1/2	0,80	**PEFF63G**	420	420
1	25	**G 1**	25	53,5	30	24	24	84	82	27,8	57,2	50	13,5	M 12×45	7/16×1 1/2	1,30	**PEFF64G**	420	420
1 1/4	32	**G 1 1/4**	31	62,5	36	25	25	97	95	31,8	66,6	58	15,0**	M 14×50	1/2×1 3/4	1,60	**PEFF65G**	420	420
1 1/2	38	**G 1 1/2**	38	77,0	51	26	28	109	110	36,5	79,3	65	17,0	M 16×55	5/8×2 1/4	2,00	**PEFF66G**	420	420
2	51	**G 2**	50	87,0	45	35	34	133	134	44,5	96,8	75	21,0	M 20×70	3/4×2 3/4	2,50	**PEFF68G**	420	420

** DB = 13,5 pour vis UNC

[1]) Pression mentionnée = article existant

$\frac{\text{PN (bar)}}{10}$ = PN (MPa)

*Référence raccord: compléter les références avec les **suffixes** correspondant à la matière choisie.

Références complémentaires					
Matière	Suffixes correspondant à la surface et à la matière	Exemple excl. bride monobloc	Exemple Bride monobloc avec kit à vis métrique et joint torique	Exemple Bride monobloc avec kit à vis UNC et joint torique	Matières d'étanchéité standard (pas de suffixe nécessaire)
Acier, lubrifié	S	PEFF32GS	PEFF32GSM	PEFF32GSU	NBR
Acier inox	SS	PEFF32GSS	PEFF32GSSM	–	VIT

PFF-N Bride droite monobloc SAE à filetage NPT

Bride SAE (ISO 6162-1/-2) / Filetage femelle NPT (SAE 476)

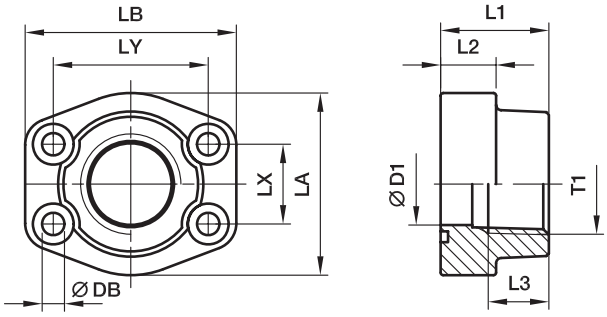

Série 3000 PSI

Séries SAE (in.)	Séries ISO (DN)	T1	D1	L1	L2	L3	LA	LB	LX	LY	DB	Vis (métr.)	Vis (unc.)	Poids (Acier) kg/pièce	Référence*	PN (bar)[1] S	PN (bar)[1] SS
1/2	13	**3/8 NPT**	13	36	16	15	46	58	17,5	38,1	9,0	M 08×30	5/16×1 1/4	0,25	**PFF32N38**	345	345
1/2	13	**1/2 NPT**	13	36	16	15	46	58	17,5	38,1	9,0	M 08×30	5/16×1 1/4	0,28	**PFF32N**	345	345
3/4	19	**3/4 NPT**	19	36	18	19	49	66	22,3	47,6	10,5	M 10×35	3/8×1 1/2	0,39	**PFF33N**	345	345
1	25	**1 NPT**	25	38	18	19	53	71	26,2	52,4	10,5	M 10×35	3/8×1 1/2	0,46	**PFF34N**	345	345
1 1/4	32	**1 1/4 NPT**	31	41	21	22	69	80	30,2	58,7	10,5	M 10×40	7/16×1 1/2	0,66	**PFF35N**	276	276
1 1/2	38	**1 1/2 NPT**	38	44	25	24	77	94	35,7	69,9	13,5	M 12×45	1/2×1 3/4	1,05	**PFF36N**	207	207
2	51	**2 NPT**	50	45	25	26	89	103	42,9	77,8	13,5	M 12×45	1/2×1 3/4	1,19	**PFF38N**	207	207
2 1/2	64	**2 1/2 NPT**	63	50	25	30	101	115	50,8	88,9	13,5	M 12×45	1/2×1 3/4	1,40	**PFF310N**	172	172
3	76	**3 NPT**	73	50	27	34	124	135	61,9	106,4	17,0	M 16×55	5/8×2 1/4	2,15	**PFF312N**	138	138
3 1/2	89	**3 1/2 NPT**	89	50	27	36	136	152	69,9	120,7	17,0	M 16×55	5/8×2 1/4	2,40	**PFF314N**	34	34
4	102	**4 NPT**	99	50	27	36	146	162	77,8	130,2	17,0	M 16×55	5/8×2 1/4	2,85	**PFF316N**	34	34
5	127	**5 NPT**	120	50	28	36	180	184	92,1	152,4	17,0	M 16×55	5/8×2 1/4	3,25	**PFF320N**	34	34

Série 6000 PSI

1/2	13	**3/8 NPT**	13	36	16	15	46	58	18,2	40,5	9,0	M 08×30	5/16×1 1/4	0,26	**PFF62N38**	420	420
1/2	13	**1/2 NPT**	13	36	16	15	46	58	18,2	40,5	9,0	M 08×30	5/16×1 1/4	0,29	**PFF62N**	420	420
3/4	19	**3/4 NPT**	19	36	19	22	53	71	23,8	50,8	10,5	M 10×35	3/8×1 1/2	0,50	**PFF63N**	420	420
1	25	**1 NPT**	25	44	24	24	69	80	27,8	57,2	13,5	M 12×45	7/16×1 1/2	0,76	**PFF64N**	420	420
1 1/4	32	**1 1/4 NPT**	31	44	27	25	77	94	31,8	66,6	15,0	M 14×50	1/2×1 3/4	1,20	**PFF65N**	420	420
1 1/2	38	**1 1/2 NPT**	38	51	30	28	89	106	36,5	79,3	17,0	M 16×55	5/8×2 1/4	1,65	**PFF66N**	420	420
2	51	**2 NPT**	50	70	37	33	116	135	44,5	96,8	21,0	M 20×70	3/4×2 3/4	2,45	**PFF68N**	420	420
2 1/2	64	**2 1/2 NPT**	63	75	45	35	150	166	58,7	123,8	25,0	M 24×90	–	3,05	**PFF610N**	420	420
3	76	**3 NPT**	73	90	55	40	178	208	71,4	152,4	32,0	M 30×110	–	3,45	**PFF612N**	420	420

[1]) Pression mentionnée = article existant

$$\frac{\text{PN (bar)}}{10} = \text{PN (MPa)}$$

*Référence raccord: compléter les références avec les **suffixes** correspondant à la matière choisie.

Références complémentaires					
Matière	Suffixes correspondant à la surface et à la matière	Exemple excl. bride monobloc	Exemple Bride monobloc avec kit à vis métrique et joint torique	Exemple Bride monobloc avec kit à vis UNC et joint torique	Matières d'étanchéité standard (pas de suffixe nécessaire)
Acier, lubrifié	S	PFF32N38S	PFF32N38SM	PFF32N38SU	NBR
Acier inox	SS	PFF32N38SS	PFF32N38SSM	–	VIT

PCFF-N Contre-bride droite SAE à filetage NPT

Contre-bride SAE / filetage femelle NPT
(ISO 6162-1/-2) (SAE 476)

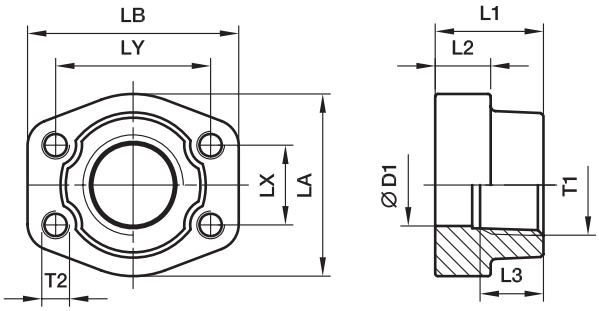

Série 3000 PSI

Séries SAE (in.)	Séries ISO (DN)	T1	D1	L1	L2	L3	LA	LB	LX	LY	T2 (métr.)	T2 (unc.)	Poids (Acier) kg/pièce	Référence*	PN (bar)[1] S	PN (bar)[1] SS
1/2	13	**3/8 NPT**	13	36	16	19	47	57	17,5	38,1	M 8	5/16	0,25	**PCFF32N38**	345	345
1/2	13	**1/2 NPT**	13	36	16	19	47	57	17,5	38,1	M 8	5/16	0,28	**PCFF32N**	345	345
3/4	19	**3/4 NPT**	19	36	18	19	49	66	22,3	47,6	M10	3/8	0,39	**PCFF33N**	345	345
1	25	**1 NPT**	25	38	18	19	53	71	26,2	52,4	M10	3/8	0,46	**PCFF34N**	345	345
1 1/4	32	**1 1/4 NPT**	31	41	21	22	69	80	30,2	58,7	M10	7/16	0,66	**PCFF35N**	276	276
1 1/2		**1 1/2 NPT**	38	44	25	24	77	94	35,7	69,9	M12	1/2	1,05	**PCFF36N**	207	207
2	51	**2 NPT**	50	45	25	26	89	103	42,9	77,8	M12	1/2	1,19	**PCFF38N**	207	207
2 1/2	64	**2 1/2 NPT**	63	50	25	30	101	115	50,8	88,9	M12	1/2	1,40	**PCFF310N**	172	172
3	76	**3 NPT**	73	50	27	30	124	135	61,9	106,4	M16	5/8	2,15	**PCFF312N**	138	138
3 1/2	89	**3 1/2 NPT**	89	50	27	30	136	152	69,9	120,7	M16	5/8	2,40	**PCFF314N**	34	34
4	102	**4 NPT**	99	50	27	30	146	162	77,8	130,2	M16	5/8	2,85	**PCFF316N**	34	34
5	127	**5 NPT**	120	50	28	30	180	184	92,1	152,4	M16	5/8	3,25	**PCFF320N**	34	34

Série 6000 PSI

1/2	13	**3/8 NPT**	13	36	16	19	47	57	18,2	40,5	M 8	5/16	0,26	**PCFF62N38**	420	420
1/2	13	**1/2 NPT**	13	36	16	19	47	57	18,2	40,5	M 8	5/16	0,29	**PCFF62N**	420	420
3/4	19	**3/4 NPT**	19	36	19	22	53	71	23,8	50,8	M10	3/8	0,50	**PCFF63N**	420	420
1	25	**1 NPT**	25	44	24	24	69	80	27,8	57,2	M12	7/16	0,76	**PCFF64N**	420	420
1 1/4	32	**1 1/4 NPT**	31	44	27	25	77	94	31,8	66,6	M14	1/2	1,20	**PCFF65N**	420	420
1 1/2	32	**1 1/2 NPT**	38	51	30	28	89	106	36,5	79,3	M16	5/8	1,65	**PCFF66N**	420	420
2	51	**2 NPT**	50	70	37	33	116	135	44,5	96,8	M20	3/4	2,45	**PCFF68N**	420	420
2 1/2	64	**2 1/2 NPT**	63	75	45	35	150	166	58,7	123,8	M24	–	3,05	**PCFF610N**	420	420
3	76	**3 NPT**	73	90	55	40	178	208	71,4	152,4	M30	–	3,45	**PCFF612N**	420	420

[1]) Pression mentionnée = article existant

$$\frac{\text{PN (bar)}}{10} = \text{PN (MPa)}$$

*Référence raccord: compléter les références avec les **suffixes** correspondant à la matière choisie.

Références complémentaires				
Matière	Suffixes correspondant à la surface et à la matière	Exemple Bride monobloc avec filetage métrique	Exemple Bride monobloc avec filetage UNC	Matières d'étanchéité standard (pas de suffixe nécessaire)
Acier, lubrifié	S	PCFF32N38SM	PCFF32N38SU	NBR
Acier inox	SS	PCFF32N38SSM	PCFF32N38SSU	VIT

PEFF-N Bride monobloc 90° à filetage NPT

Bride SAE 90° (ISO 6162-1/-2) / Filetage femelle NPT (SAE 476)

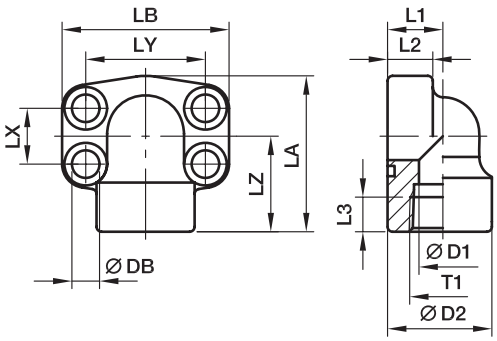

Série 3000 PSI

Séries SAE (in.)	Séries ISO (DN)	T1	D1	D2	L1	L2	L3	LA	LB	LX	LY	LZ	DB	Vis (métr.)	Vis (unc.)	Poids (Acier) kg/pièce	Référence*	PN (bar)[1]) S	PN (bar)[1]) SS
1/2	13	**1/2 NPT**	13	34,0	18	16	16	59	56	17,5	38,1	36	09,0	M 08×30	5/16×1 1/4	0,35	**PEFF32N**	348	348
3/4	19	**3/4 NPT**	19	38,5	22	18	19	63	68	22,3	47,6	38	10,5	M 10×35	3/8×1 1/2	0,55	**PEFF33N**	348	348
1	25	**1 NPT**	25	44,5	28	19	19	68	74	26,2	52,4	41	10,5	M 10×35	3/8×1 1/2	0,80	**PEFF34N**	348	348
1 1/4	32	**1 1/4 NPT**	31	53,5	30	22	22	84	81	30,2	58,7	50	10,5	M 10×35	7/16×1 1/2	1,30	**PEFF35N**	278	278
1 1/2	38	**1 1/2 NPT**	38	62,5	36	25	24	97	95	35,7	69,9	58	13,5	M 12×45	1/2×1 3/4	1,60	**PEFF36N**	210	210
2	51	**2 NPT**	50	77,0	41	25	26	109	105	42,9	77,8	65	13,5	M 12×45	1/2×1 3/4	2,00	**PEFF38N**	210	210
2 1/2	64	**2 1/2 NPT**	60	89,0	50	25	30	127	115	50,8	88,9	77	13,5	M 12×45	1/2×1 3/4	2,40	**PEFF310N**	175	175

Série 6000 PSI

1/2	13	**1/2 NPT**	13	34,0	18	16	16	59	56	18,2	40,5	36	09,0	M 08×30	5/16×1 1/4	0,35	**PEFF62N**	420	420
3/4	19	**3/4 NPT**	19	44,5	28	20	22	68	72	23,8	50,8	41	10,5	M 10×35	3/8×1 1/2	0,80	**PEFF63N**	420	420
1	25	**1 NPT**	25	53,5	30	24	24	84	82	27,8	57,2	50	13,5	M 12×45	7/16×1 1/2	1,30	**PEFF64N**	420	420
1 1/4	32	**1 1/4 NPT**	31	62,5	36	25	25	97	95	31,8	66,6	58	15,0**	M 14×50	1/2×1 3/4	1,60	**PEFF65N**	420	420
1 1/2	38	**1 1/2 NPT**	38	77,0	51	26	28	109	110	36,5	79,3	65	17,0	M 16×55	5/8×2 1/4	2,00	**PEFF66N**	420	420
2	51	**2 NPT**	50	87,0	45	35	34	133	134	44,5	96,8	75	21,0	M 20×70	3/4×2 3/4	2,50	**PEFF68N**	420	420

** DB = 13,5 pour vis UNC

[1]) Pression mentionnée = article existant

$\frac{\text{PN (bar)}}{10}$ = PN (MPa)

M

*Référence raccord: compléter les références avec les **suffixes** correspondant à la matière choisie.

Références complémentaires					
Matière	Suffixes correspondant à la surface et à la matière	Exemple excl. bride monobloc	Exemple Bride monobloc avec kit à vis métrique et joint torique	Exemple Bride monobloc avec kit à vis UNC et joint torique	Matières d'étanchéité standard (pas de suffixe nécessaire)
Acier, lubrifié	S	PEFF32NS	PEFF32NSM	PEFF32NSU	NBR
Acier inox	SS	PEFF32NSS	PEFF32nSSM	–	VIT

PAFS-M Bride droite SAE monobloc à filetage métrique

Bride SAE (ISO 6162-1/-2) / Filetage femelle métrique pour joint torique (ISO 6149-1)

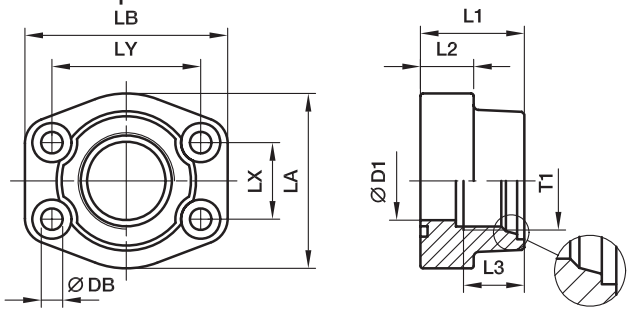

Série 3000 PSI

Séries SAE (in.)	Séries ISO (DN)	T1	D1	L1	L2	L3	LA	LB	LX	LY	DB	Vis (métr.)	Vis (unc.)	Poids (Acier) kg/pièce	Référence*	PN (bar)[1] S	PN (bar)[1] SS
1/2	13	**M 18×1,5**	13	36	16	15	46	58	17,5	38,1	9,0	M 08×30	5/16×1 1/4	0,33	**PAFS080MA**	345	345
1/2	13	**M 20×1,5**	13	36	16	15	46	58	17,5	38,1	9,0	M 08×30	5/16×1 1/4	0,30	**PAFS080MB**	345	345
3/4	19	**M 22×1,5**	19	36	18	16	49	66	22,3	47,6	10,5	M 10×35	3/8×1 1/2	0,45	**PAFS100MA**	345	345
3/4	19	**M 27×2,0**	19	36	18	19	49	66	22,3	47,6	10,5	M 10×35	3/8×1 1/2	0,42	**PAFS100MB**	345	345
1	25	**M 27×2,0**	25	38	18	19	53	71	26,2	52,4	10,5	M 10×35	3/8×1 1/2	0,48	**PAFS102MA**	345	345
1	25	**M 33×2,0**	25	38	18	19	53	71	26,2	52,4	13,5	M 10×35	3/8×1 1/2	0,45	**PAFS102MB**	345	345
1 1/4	32	**M 33×2,0**	31	41	21	19	69	80	30,2	58,7	13,5	M 10×40	7/16×1 1/2	0,84	**PAFS104MA**	276	276
1 1/4	32	**M 42×2,0**	31	41	21	20	69	80	30,2	58,7	13,5	M 10×40	7/16×1 1/2	0,71	**PAFS104MB**	276	276
1 1/2	38	**M 42×2,0**	38	44	25	20	77	94	35,7	69,9	17,0	M 12×45	1/2×1 3/4	1,25	**PAFS106MA**	207	207
1 1/2	38	**M 48×2,0**	38	44	25	22	77	94	35,7	69,9	17,0	M 12×45	1/2×1 3/4	1,14	**PAFS106MB**	207	207

Série 6000 PSI

1/2	13	**M 18×1,5**	13	36	16	15	46	58	18,2	40,5	9,0	M 08×30	5/16×1 1/4	0,33	**PAFS401MA**	420	420
1/2	13	**M 20×1,5**	13	36	16	15	46	58	18,2	40,5	9,0	M 08×30	5/16×1 1/4	0,30	**PAFS401MB**	420	420
3/4	19	**M 22×1,5**	19	36	19	16	53	71	23,8	50,8	10,5	M 10×35	3/8×1 1/2	0,53	**PAFS402MA**	420	420
3/4	19	**M 27×2,0**	19	36	19	19	53	71	23,8	50,8	10,5	M 10×35	3/8×1 1/2	0,50	**PAFS402MB**	420	420
1	25	**M 27×2,0**	25	44	24	19	69	80	27,8	57,2	13,5	M 12×45	7/16×1 1/2	0,86	**PAFS403MA**	420	420
1	25	**M 33×2,0**	25	44	24	19	69	80	27,8	57,2	13,5	M 12×45	7/16×1 1/2	0,84	**PAFS403MB**	420	420
1 1/4	32	**M 33×2,0**	31	44	27	19	77	94	31,8	66,6	15,0	M 14×50	1/2×1 3/4	1,30	**PAFS404MA**	420	420
1 1/4	32	**M 42×2,0**	31	44	27	20	77	94	31,8	66,6	15,0	M 14×50	1/2×1 3/4	1,25	**PAFS404MB**	420	420
1 1/2	38	**M 42×2,0**	38	51	30	20	89	106	36,5	79,3	17,0	M 16×55	5/8×2 1/4	1,78	**PAFS405MA**	420	420
1 1/2	38	**M 48×2,0**	38	51	30	22	89	106	36,5	79,3	17,0	M 16×55	5/8×2 1/4	1,70	**PAFS405MB**	420	420

[1]) Pression mentionnée = article existant

$$\frac{\text{PN (bar)}}{10} = \text{PN (MPa)}$$

*Référence raccord: compléter les références avec les **suffixes** correspondant à la matière choisie.

Références complémentaires					
Matière	Suffixes correspondant à la surface et à la matière	Exemple excl. bride monobloc	Exemple Bride monobloc avec kit à vis métrique et joint torique	Exemple Bride monobloc avec kit à vis UNC et joint torique	Matières d'étanchéité standard (pas de suffixe nécessaire)
Acier, lubrifié	S	PAFS080MAS	PAFS080MASM	PAFS080MASU	NBR
Acier inox	SS	PAFS080MASS	PAFS080MASSM	–	VIT

PAFS-U Bride droite SAE monobloc à filetage UN/UNF

Bride SAE avec filetage UN/UNF
(ISO 6162-1/-2) (ISO 11926-1)

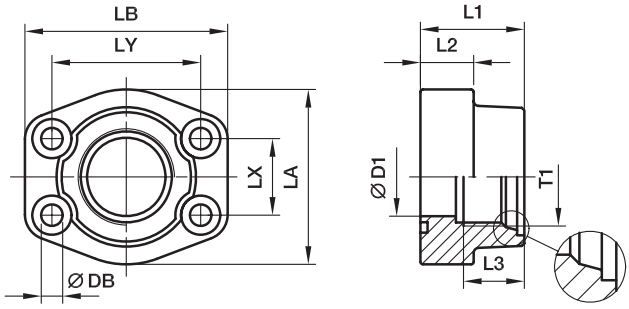

Série 3000 PSI

Séries SAE (in.)	Séries ISO (DN)	T1	D1	L1	L2	L3	LA	LB	LX	LY	DB	Vis (métr.)	Vis (unc.)	Poids (Acier) kg/pièce	Référence*	PN (bar)[1] S	PN (bar)[1] SS
1/2	13	**3/4-16UNF-2A**	13	36	16	17	46	58	17,5	38,1	9,0	M 08×30	5/16×1 1/4	0,30	**PAFS080UA**	345	345
3/4	19	**7/8-14UNF-2A**	19	36	18	17	49	66	22,3	47,6	10,5	M 10×35	3/8×1 1/2	0,45	**PAFS100UA**	345	345
3/4	19	**1 1/16-12UN-2A**	19	36	18	23	49	66	22,3	47,6	10,5	M 10×35	3/8×1 1/2	0,42	**PAFS100UB**	345	345
1	25	**1 1/16-12UN-2A**	25	38	18	23	53	71	26,2	52,4	10,5	M 10×35	3/8×1 1/2	0,48	**PAFS102UA**	345	345
1	25	**1 5/16-12UN-2A**	25	38	18	23	53	71	26,2	52,4	10,5	M 10×35	3/8×1 1/2	0,45	**PAFS102UB**	345	345
1 1/4	32	**1 5/16-12UN-2A**	31	41	21	23	69	80	30,2	58,7	10,5	M 10×40	7/16×1 1/2	0,84	**PAFS104UA**	276	276
1 1/4	32	**1 5/8-12UN-2A**	31	41	21	23	69	80	30,2	58,7	10,5	M 10×40	7/16×1 1/2	0,71	**PAFS104UB**	276	276
1 1/2	38	**1 5/8-12UN-2A**	38	44	25	23	77	94	35,7	69,9	13,5	M 12×45	1/2×1 3/4	1,25	**PAFS106UA**	207	207
1 1/2	38	**1 7/8-12UN-2A**	38	44	25	23	77	94	35,7	69,9	13,5	M 12×45	1/2×1 3/4	1,14	**PAFS106UB**	207	207

Série 6000 PSI

1/2	13	**3/4-16UNF-2A**	13	36	16	17	46	58	18,2	40,5	9,0	M 08×30	5/16×1 1/4	0,30	**PAFS401UA**	420	420
3/4	19	**7/8-14UNF-2A**	19	36	19	17	53	71	23,8	50,8	10,5	M 10×35	3/8×1 1/2	0,53	**PAFS402UA**	420	420
3/4	19	**1 1/16-12UN-2A**	19	36	19	23	53	71	23,8	50,8	10,5	M 10×35	3/8×1 1/2	0,50	**PAFS402UB**	420	420
1	25	**1 1/16-12UN-2A**	25	44	24	23	69	80	27,8	57,2	13,5	M 12×45	7/16×1 1/2	0,86	**PAFS403UA**	420	420
1	25	**1 5/16-12UN-2A**	25	44	24	23	69	80	27,8	57,2	13,5	M 12×45	7/16×1 1/2	0,84	**PAFS403UB**	420	420
1 1/4	32	**1 5/16-12UN-2A**	31	44	27	23	77	94	31,8	66,6	15,0	M 14×50	1/2×1 3/4	1,30	**PAFS404UA**	420	420
1 1/4	32	**1 5/8-12UN-2A**	31	44	27	23	77	94	31,8	66,6	15,0	M 14×50	1/2×1 3/4	1,25	**PAFS404UB**	420	420
1 1/2	38	**1 5/8-12UN-2A**	38	51	30	23	89	106	36,5	79,3	17,0	M 16×55	5/8×2 1/4	1,78	**PAFS405UA**	420	420
1 1/2	38	**1 7/8-12UN-2A**	38	51	30	23	89	106	36,5	79,3	18,0	M 16×55	5/8×2 1/4	1,70	**PAFS405UB**	420	420

[1]) Pression mentionnée = article existant

$$\frac{\text{PN (bar)}}{10} = \text{PN (MPa)}$$

M

*Référence raccord: compléter les références avec les **suffixes** correspondant à la matière choisie.

Références complémentaires					
Matière	Suffixes correspondant à la surface et à la matière	Exemple excl. bride monobloc	Exemple Bride monobloc avec kit à vis métrique et joint torique	Exemple Bride monobloc avec kit à vis UNC et joint torique	Matières d'étanchéité standard (pas de suffixe nécessaire)
Acier, lubrifié	S	PAFS080UAS	PAFS080UASM	PAFS080UASU	NBR
Acier inox	SS	PAFS080UASS	PAFS080UASSM	–	VIT

PFF-..S/L Bride droite SAE monobloc avec cône EO 24°

Bride SAE / cône EO 24°
(ISO 6162-1/-2)

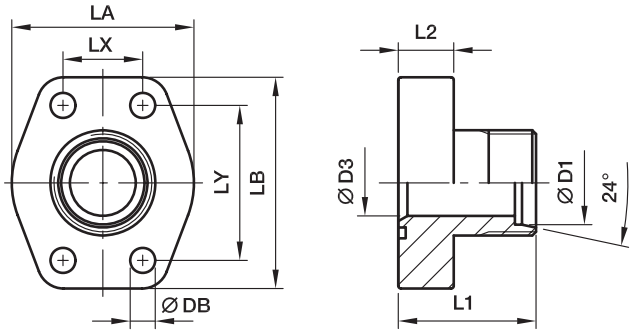

Série 3000 PSI

Séries SAE (in.)	Séries ISO (DN)	D1[2]	D3	L1	L2	LA	LB	LX	LY	DB	Vis (métr.)	Vis (unc.)	Poids (Acier) kg/pièce	Référence*	PN (bar)[1] CF	PN (bar)[1] SS
1/2	13	12S	8	47	16	42	57	17,5	38,1	9,0	M 08×30	5/16×1 1/4	0,25	**PFF32/12S**	348	348
1/2	13	15L	11	47	16	42	57	17,5	38,1	9,0	M 08×30	5/16×1 1/4	0,29	**PFF32/15L**	348	315
1/2	13	16S	12	47	16	42	57	17,5	38,1	9,0	M 08×30	5/16×1 1/4	0,32	**PFF32/16S**	348	348
3/4	19	16S	12	52	18	50	66	22,3	47,6	11,0	M 10×35	3/8×1 1/2	0,35	**PFF33/16S**	348	348
3/4	19	20S	16	52	18	50	66	22,3	47,6	11,0	M 10×35	3/8×1 1/2	0,36	**PFF33/20S**	348	348
3/4	19	22L	18	52	18	50	66	22,3	47,6	11,0	M 10×35	3/8×1 1/2	0,37	**PFF33/22L**	250	160
1	25	20S	16	55	18	53	71	26,2	52,4	11,0	M 10×35	3/8×1 1/2	0,44	**PFF34/20S**	348	348
1	25	25S	20	55	18	53	71	26,2	52,4	11,0	M 10×35	3/8×1 1/2	0,46	**PFF34/25S**	348	348
1	25	28L	23	55	18	53	71	26,2	52,4	11,0	M 10×35	3/8×1 1/2	0,50	**PFF34/28L**	250	160
1 1/4	32	25S	20	60	21	69	80	30,2	58,7	11,5	M 10×40	7/16×1 1/2	0,65	**PFF35/25S**	278	278
1 1/4	32	30S	25	60	21	69	80	30,2	58,7	11,5	M 10×40	7/16×1 1/2	0,70	**PFF35/30S**	278	278
1 1/4	32	35L	30	60	21	69	80	30,2	58,7	11,5	M 10×40	7/16×1 1/2	0,72	**PFF35/35L**	278	278
1 1/2	38	35L	30	70	25	77	94	35,7	69,9	13,5	M 12×45	1/2×1 3/4	1,00	**PFF36/35L**	210	210
1 1/2	38	38S	32	70	25	77	94	35,7	69,9	13,5	M 12×45	1/2×1 3/4	1,00	**PFF36/38S**	210	210
1 1/2	38	42L	36	70	25	77	94	35,7	69,9	13,5	M 12×45	1/2×1 3/4	1,02	**PFF36/42L**	210	210
2	51	38S	32	74	25	90	103	42,9	77,8	13,5	M 12×45	1/2×1 3/4	1,40	**PFF38/38S**	210	210
2	51	42L	36	74	25	90	103	42,9	77,8	13,5	M 12×45	1/2×1 3/4	1,35	**PFF38/42L**	210	210

Série 6000 PSI

1/2	13	12S	8	47	16	47	57	18,3	40,5	9,0	M 08×30	5/16×1 1/4	0,30	**PFF62/12S**	420	420
1/2	13	14S	10	47	16	47	57	18,3	40,5	9,0	M 08×30	5/16×1 1/4	0,32	**PFF62/14S**	420	420
1/2	13	16S	12	47	16	47	57	18,3	40,5	9,0	M 08×30	5/16×1 1/4	0,35	**PFF62/16S**	420	420
3/4	19	16S	12	52	18	53	71	23,8	50,8	11,0	M 10×35	3/8×1 1/2	0,68	**PFF63/16S**	420	420
3/4	19	20S	16	52	18	53	71	23,8	50,8	11,0	M 10×35	3/8×1 1/2	0,73	**PFF63/20S**	420	400
3/4	19	22L	18	52	18	53	71	23,8	50,8	11,0	M 10×35	3/8×1 1/2	0,82	**PFF63/22L**	250	160
1	25	20S	16	60	21	66	80	27,8	57,2	13,0	M 12×45	7/16×1 1/2	1,00	**PFF64/20S**	420	400
1	25	25S	20	60	21	66	80	27,8	57,2	13,0	M 12×45	7/16×1 1/2	1,15	**PFF64/25S**	420	400
1	25	28L	23	60	21	66	80	27,8	57,2	13,0	M 12×45	7/16×1 1/2	1,20	**PFF64/28L**	250	160
1 1/4	32	25S	20	68	24	78	94	31,8	66,6	15,0	M 14×50	1/2×1 3/4	1,60	**PFF65/25S**	420	400
1 1/4	32	30S	25	68	24	78	94	31,8	66,6	15,0	M 14×50	1/2×1 3/4	1,80	**PFF65/30S**	420	400
1 1/4	32	35L	30	68	24	78	94	31,8	66,6	15,0	M 14×50	1/2×1 3/4	1,85	**PFF65/35L**	250	160
1 1/2	38	35L	25	72	27	90	106	36,5	79,3	17,0	M 16×55	5/8×2 1/4	2,20	**PFF66/35L**	250	160
1 1/2	38	38S	32	72	27	90	106	36,5	79,3	17,0	M 16×55	5/8×2 1/4	2,25	**PFF66/38S**	315	315
1 1/2	38	42L	36	72	27	90	106	36,5	79,3	17,0	M 16×55	5/8×2 1/4	2,35	**PFF66/42L**	250	160

[2]) L = Série légère; S = Série lourde

Fourni sans écrou ni bague, pour livraison en raccord complet et/ou autre matière de joint, voir page M11.

[1]) Pression mentionnée = article existant

$$\frac{\text{PN (bar)}}{10} = \text{PN (MPa)}$$

*Référence raccord: compléter les références avec les **suffixes** correspondant à la matière choisie.

Références complémentaires					
Matière	Suffixes correspondant à la surface et à la matière	Exemple excl. bride monobloc	Exemple Bride monobloc avec kit à vis métrique et joint torique	Exemple Bride monobloc avec kit à vis UNC et joint torique	Matières d'étanchéité standard (pas de suffixe nécessaire)
Acier, zingué, sans Cr(VI)	CF	PF32/12SCF	PFF32/12SOMDCFM	PFF32/12SOMDCFU	NBR
Acier inox	SS	PFF32/12S-SS	PFF32/12SOMDSSM	–	VIT

PAFG-90M Bride SAE monobloc 90° avec cône EO 24°

Bride SAE 90° / cône EO 24°
(ISO 6162-1/-2)

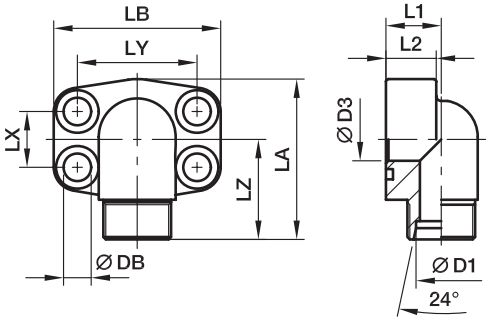

Série 3000 PSI

Séries SAE (in.)	Séries ISO (DN)	D1[2]	D3	L1	L2	LA	LB	LX	LY	LZ	DB	Vis (métr.)	Vis (unc.)	Poids (Acier) kg/pièce	Référence*	PN (bar)[1] CF	PN (bar)[1] SS
1/2	13	12S	8	18	16	60	57	17,5	38,1	36	9,0	M 08×30	5/16×1 1/4	0,28	**PAFG080/90M12S**	348	348
1/2	13	15L	11	18	16	60	57	17,5	38,1	36	9,0	M 08×30	5/16×1 1/4	0,33	**PAFG080/90M15L**	348	315
1/2	13	16S	12	18	16	60	57	17,5	38,1	36	9,0	M 08×30	5/16×1 1/4	0,30	**PAFG080/90M16S**	348	348
3/4	19	16S	12	22	18	63	66	22,3	47,6	38	11,0	M 10×35	3/8×1 1/2	0,43	**PAFG100/90M16S**	348	348
3/4	19	20S	16	22	18	63	66	22,3	47,6	38	11,0	M 10×35	3/8×1 1/2	0,43	**PAFG100/90M20S**	348	348
3/4	19	22L	18	22	18	63	66	22,3	47,6	38	11,0	M 10×35	3/8×1 1/2	0,43	**PAFG100/90M22L**	250	160
1	25	20S	16	28	19	80	71	26,2	52,4	42	11,0	M 10×35	3/8×1 1/2	0,68	**PAFG102/90M20S**	348	348
1	25	25S	20	28	19	80	71	26,2	52,4	42	11,0	M 10×35	3/8×1 1/2	0,64	**PAFG102/90M25S**	348	348
1	25	28L	23	28	19	80	71	26,2	52,4	42	11,0	M 10×35	3/8×1 1/2	0,62	**PAFG102/90M28L**	250	160
1 1/4	32	25S	20	30	22	84	80	30,2	58,7	50	11,5	M 10×40	7/16×1 1/2	1,15	**PAFG104/90M25S**	278	278
1 1/4	32	30S	25	30	22	84	80	30,2	58,7	50	11,5	M 10×40	7/16×1 1/2	1,02	**PAFG104/90M30S**	278	278
1 1/4	32	35L	30	30	22	84	80	30,2	58,7	50	11,5	M 10×40	7/16×1 1/2	0,94	**PAFG104/90M35L**	278	278
1 1/2	38	35L	30	36	25	88	94	35,7	69,9	58	13,5	M 12×45	1/2×1 3/4	1,50	**PAFG106/90M35L**	210	210
1 1/2	38	38S	32	36	25	88	94	35,7	69,9	58	13,5	M 12×45	1/2×1 3/4	1,50	**PAFG106/90M38S**	210	210
1 1/2	38	42L	36	36	25	88	94	35,7	69,9	58	13,5	M 12×45	1/2×1 3/4	1,50	**PAFG106/90M42L**	210	210

Série 6000 PSI

1/2	13	12S	8	20	16	60	57	18,2	40,5	36	9,0	M 08×30	5/16×1 1/4	0,30	**PAFG401/90M12S**	420	420
1/2	13	14S	10	20	16	60	57	18,2	40,5	36	9,0	M 08×30	5/16×1 1/4	0,32	**PAFG401/90M14S**	420	420
1/2	13	16S	12	20	16	60	57	18,2	40,5	36	9,0	M 08×30	5/16×1 1/4	0,35	**PAFG401/90M16S**	420	420
3/4	19	16S	12	26	19	68	71	23,8	50,8	41	11,0	M 10×35	3/8×1 1/2	0,53	**PAFG402/90M16S**	420	420
3/4	19	20S	20	26	19	68	71	23,8	50,8	41	11,0	M 10×35	3/8×1 1/2	0,53	**PAFG402/90M20S**	420	400
3/4	19	22L	23	26	19	68	71	23,8	50,8	41	11,0	M 10×35	3/8×1 1/2	0,53	**PAFG402/90M22L**	250	160
1	25	20S	16	30	24	83	80	27,8	57,2	50	13,0	M 12×45	7/16×1 1/2	0,90	**PAFG403/90M20S**	420	400
1	25	25S	20	30	24	83	80	27,8	57,2	50	13,0	M 12×45	7/16×1 1/2	0,90	**PAFG403/90M25S**	420	400
1	25	28L	23	30	24	83	80	27,8	57,2	50	13,0	M 12×45	7/16×1 1/2	0,90	**PAFG403/90M28L**	250	160
1 1/4	32	25S	20	36	25	97	94	31,8	66,6	58	15,0	M 14×50	1/2×1 3/4	1,35	**PAFG404/90M25S**	420	400
1 1/4	32	30S	25	36	25	97	94	31,8	66,6	58	15,0	M 14×50	1/2×1 3/4	1,40	**PAFG404/90M30S**	420	400
1 1/4	32	35L	30	36	25	97	94	31,8	66,6	58	15,0	M 14×50	1/2×1 3/4	1,45	**PAFG404/90M35L**	250	160
1 1/2	38	35L	25	41	26	110	106	36,5	79,3	65	17,0	M 16×55	5/8×2 1/4	1,80	**PAFG405/90M35L**	250	160
1 1/2	38	38S	32	41	26	110	106	36,5	79,3	65	17,0	M 16×55	5/8×2 1/4	1,85	**PAFG405/90M38S**	315	315
1 1/2	38	42L	36	41	26	110	106	36,5	79,3	65	17,0	M 16×55	5/8×2 1/4	1,90	**PAFG405/90M42L**	250	160

[2]) L = Série légère; S = Série lourde

Fourni sans écrou ni bague, pour livraison en raccord complet et/ou autre matière de joint, voir page M11.

[1]) Pression mentionnée = article existant

$$\frac{\text{PN (bar)}}{10} = \text{PN (MPa)}$$

*Référence raccord: compléter les références avec les **suffixes** correspondant à la matière choisie.

Références complémentaires					
Matière	Suffixes correspondant à la surface et à la matière	Exemple excl. bride monobloc	Exemple Bride monobloc avec kit à vis métrique et joint torique	Exemple Bride monobloc avec kit à vis UNC et joint torique	Matières d'étanchéité standard (pas de suffixe nécessaire)
Acier, zingué, sans Cr(VI)	CF	PAFG080/90M12SCF	PAFG080/90M12SOMDCFM	PAFG080/90M12SOMDCFU	NBR
Acier inox	SS	PAFG080/90M12S-SS	PAFG080/90M12SOMDSSM	–	VIT

PAFG-G Bride droite SAE monobloc avec cône BSPP 60°

Bride SAE / cône BSPP 60°
(ISO 6162-1/-2) (ISO 8434-6)

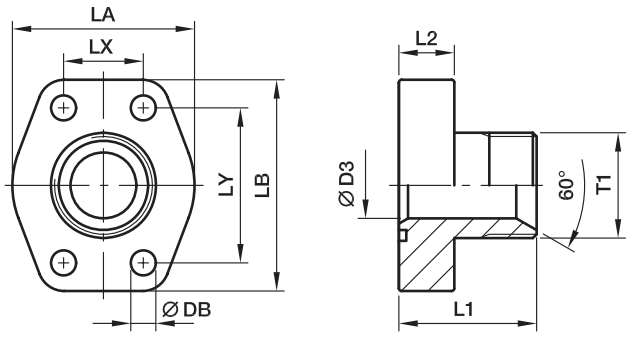

Série 3000 PSI

Séries SAE (in.)	Séries ISO (DN)	T1	D3	L1	L2	LA	LB	LX	LY	DB	Vis (métr.)	Vis (unc.)	Poids (Acier) kg/pièce	Référence*	PN (bar)[1] CF	PN (bar)[1] SS
1/2	13	**G 3/8**	10	37	16	47	56	17,5	38,1	9,0	M 08×30	5/16×1 1/4	0,25	**PAFG080G38**	348	348
1/2	13	**G 1/2**	12	39	16	47	56	17,5	38,1	9,0	M 08×30	5/16×1 1/4	0,29	**PAFG080G**	348	348
1/2	13	**G 3/4**	13	42	16	47	56	17,5	38,1	9,0	M 08×30	5/16×1 1/4	0,32	**PAFG080G34**	348	348
3/4	19	**G 1/2**	12	42	18	50	66	22,3	47,6	11,0	M 10×35	3/8×1 1/2	0,35	**PAFG100G12**	348	348
3/4	19	**G 3/4**	17	45	18	50	66	22,3	47,6	11,0	M 10×35	3/8×1 1/2	0,34	**PAFG100G**	348	348
3/4	19	**G 1**	19	47	18	50	66	22,3	47,6	11,0	M 10×35	3/8×1 1/2	0,37	**PAFG100G1**	348	348
1	25	**G 3/4**	17	47	18	53	71	26,2	52,4	11,0	M 10×35	3/8×1 1/2	0,44	**PAFG102G34**	348	348
1	25	**G 1**	22	49	18	53	71	26,2	52,4	11,0	M 10×35	3/8×1 1/2	0,46	**PAFG102G**	348	348
1	25	**G 1 1/4**	25	49	18	53	71	26,2	52,4	11,0	M 10×35	3/8×1 1/2	0,50	**PAFG102G114**	348	348
1 1/4	32	**G 1**	22	53	21	69	80	30,2	58,7	11,5	M 10×40	7/16×1 1/2	0,65	**PAFG104G1**	278	278
1 1/4	32	**G 1 1/4**	27	53	21	69	80	30,2	58,7	11,5	M 10×40	7/16×1 1/2	0,70	**PAFG104G**	278	278
1 1/4	32	**G 1 1/2**	31	55	21	69	80	30,2	58,7	11,5	M 10×40	7/16×1 1/2	0,72	**PAFG104G112**	278	278
1 1/2	38	**G 1 1/4**	27	59	24	77	94	35,7	69,9	13,5	M 12×45	1/2×1 3/4	1,00	**PAFG106G114**	210	210
1 1/2	38	**G 1 1/2**	34	61	24	77	94	35,7	69,9	13,5	M 12×45	1/2×1 3/4	1,00	**PAFG106G**	210	210
1 1/2	38	**G 2**	38	63	24	77	94	35,7	69,9	13,5	M 12×45	1/2×1 3/4	1,02	**PAFG106G2**	210	210
2	51	**G 1 1/2**	34	69	25	90	103	42,9	77,8	13,5	M 12×45	1/2×1 3/4	1,40	**PAFG108G112**	210	210
2	51	**G 2**	42	69	25	90	103	42,9	77,8	13,5	M 12×45	1/2×1 3/4	1,35	**PAFG108G**	210	210

Série 6000 PSI

1/2	13	**G 3/8**	10	38	16	47	56	18,2	40,5	9,0	M 08×30	5/16×1 1/4	0,30	**PAFG401G38**	420	420
1/2	13	**G 1/2**	12	40	16	47	56	18,2	40,5	9,0	M 08×30	5/16×1 1/4	0,32	**PAFG401G**	420	420
1/2	13	**G 3/4**	13	43	16	47	56	18,2	40,5	9,0	M 08×30	5/16×1 1/4	0,35	**PAFG401G34**	420	420
3/4	19	**G 1/2**	12	44	18	53	71	23,8	50,8	11,0	M 10×35	3/8×1 1/2	0,68	**PAFG402G12**	420	420
3/4	19	**G 3/4**	17	47	18	53	71	23,8	50,8	11,0	M 10×35	3/8×1 1/2	0,73	**PAFG402G**	420	420
3/4	19	**G 1**	19	49	18	53	71	23,8	50,8	11,0	M 10×35	3/8×1 1/2	0,82	**PAFG402G1**	420	420
1	25	**G 3/4**	17	54	21	66	80	27,8	57,2	13,0	M 12×45	7/16×1 1/2	1,00	**PAFG403G34**	420	420
1	25	**G 1**	22	56	21	66	80	27,8	57,2	13,0	M 12×45	7/16×1 1/2	1,15	**PAFG403G**	420	420
1	25	**G 1 1/4**	25	56	21	66	80	27,8	57,2	13,0	M 12×45	7/16×1 1/2	1,20	**PAFG403G114**	420	420
1 1/4	32	**G 1**	22	61	24	78	94	31,8	66,6	15,0	M 14×50	1/2×1 3/4	1,60	**PAFG404G1**	420	420
1 1/4	32	**G 1 1/4**	27	61	24	78	94	31,8	66,6	15,0	M 14×50	1/2×1 3/4	1,80	**PAFG404G**	420	420
1 1/4	32	**G 1 1/2**	31	63	24	78	94	31,8	66,6	15,0	M 14×50	1/2×1 3/4	1,85	**PAFG404G112**	420	420
1 1/2	38	**G 1 1/4**	27	65	27	90	106	36,5	79,3	17,0	M 16×55	5/8×2 1/4	2,20	**PAFG405G114**	420	420
1 1/2	38	**G 1 1/2**	32	67	27	90	106	36,5	79,3	17,0	M 16×55	5/8×2 1/4	2,25	**PAFG405G**	420	420

[1]) Pression mentionnée = article existant

$$\frac{\text{PN (bar)}}{10} = \text{PN (MPa)}$$

*Référence raccord: compléter les références avec les **suffixes** correspondant à la matière choisie.

Références complémentaires					
Matière	Suffixes correspondant à la surface et à la matière	Exemple excl. bride monobloc	Exemple Bride monobloc avec kit à vis métrique et joint torique	Exemple Bride monobloc avec kit à vis UNC et joint torique	Matières d'étanchéité standard (pas de suffixe nécessaire)
Acier, zingué, sans Cr(VI)	CF	PAFG080GCF	PAFG080GCFM	PAFG080GCFU	NBR
Acier inox	SS	PAFG080GSS	PAFG080GSSM	–	VIT

PAFG-90G Bride SAE monobloc 90° avec cône BSPP 60°

Bride SAE 90° (ISO 6162-1/-2) / cône BSPP 60° (ISO 8434-6)

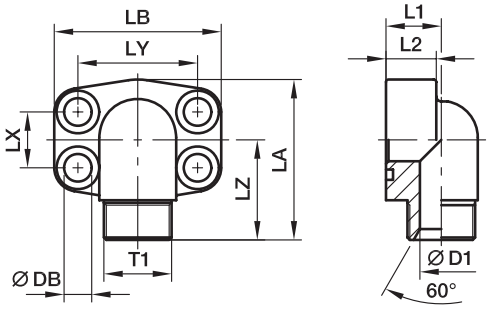

Série 3000 PSI

Séries SAE (in.)	Séries ISO (DN)	T1	D3	L1	L2	LA	LB	LX	LY	LZ	DB	Vis (métr.)	Vis (unc.)	Poids (Acier) kg/pièce	Référence*	PN (bar)[1] CF	PN (bar)[1] SS
1/2	13	**G 3/8**	10	17	16	60	57	17,5	38,1	37	9,0	M 08×30	5/16×1 1/4	0,27	**PAFG080/90G38**	348	348
1/2	13	**G 1/2**	12	17	16	60	57	17,5	38,1	39	9,0	M 08×30	5/16×1 1/4	0,31	**PAFG080/90G**	348	348
1/2	13	**G 3/4**	13	20	16	60	57	17,5	38,1	40	9,0	M 08×30	5/16×1 1/4	0,31	**PAFG080/90G34**	348	348
3/4	19	**G 1/2**	12	20	18	63	66	22,3	47,6	41	11,0	M 10×35	3/8×1 1/2	0,47	**PAFG100/90G12**	348	348
3/4	19	**G 3/4**	17	20	18	63	66	22,3	47,6	44	11,0	M 10×35	3/8×1 1/2	0,42	**PAFG100/90G**	348	348
3/4	19	**G 1**	19	25	18	63	66	22,3	47,6	45	11,0	M 10×35	3/8×1 1/2	0,60	**PAFG100/90G1**	348	348
1	25	**G 3/4**	17	20	19	80	71	26,2	52,4	47	11,0	M 10×35	3/8×1 1/2	0,66	**PAFG102/90G34**	348	348
1	25	**G 1**	22	25	19	80	71	26,2	52,4	48	11,0	M 10×35	3/8×1 1/2	0,62	**PAFG102/90G**	348	348
1	25	**G 1 1/4**	25	31	19	80	71	26,2	52,4	49	11,0	M 10×40	3/8×1 1/2	0,65	**PAFG102/90G114**	348	348
1 1/4	32	**G 1**	22	25	22	84	80	30,2	58,7	54	11,5	M 10×40	7/16×1 1/2	1,06	**PAFG104/90G1**	278	278
1 1/4	32	**G 1 1/4**	27	31	22	84	80	30,2	58,7	55	11,5	M 10×35	7/16×1 1/2	0,93	**PAFG104/90G**	278	278
1 1/4	32	**G 1 1/2**	31	37	22	84	80	30,2	58,7	56	11,5	M 10×40	7/16×1 1/2	0,96	**PAFG104/90G112**	278	278
1 1/2	38	**G 1 1/4**	27	31	25	88	94	35,7	69,9	59	13,5	M 12×45	1/2×1 3/4	1,44	**PAFG106/90G114**	210	210
1 1/2	38	**G 1 1/2**	34	37	25	88	94	35,7	69,9	61	13,5	M 12×45	1/2×1 3/4	1,35	**PAFG106/90G**	210	210

Série 6000 PSI

1/2	13	**G 3/8**	10	17	16	60	57	18,2	40,5	37	9,0	M 08×30	5/16×1 1/4	0,30	**PAFG401/90G38**	420	420
1/2	13	**G 1/2**	12	17	16	60	57	18,2	40,5	39	9,0	M 08×30	5/16×1 1/4	0,32	**PAFG401/90G**	420	420
1/2	13	**G 3/4**	13	20	16	60	57	18,2	40,5	40	9,0	M 08×30	5/16×1 1/4	0,35	**PAFG401/90G34**	420	420
3/4	19	**G 1/2**	12	20	19	68	71	23,8	50,8	45	11,0	M 10×35	3/8×1 1/2	0,53	**PAFG402/90G12**	420	420
3/4	19	**G 3/4**	17	20	19	68	71	23,8	50,8	48	11,0	M 10×35	3/8×1 1/2	0,53	**PAFG402/90G**	420	420
3/4	19	**G 1**	19	25	19	68	71	23,8	50,8	50	11,0	M 10×35	3/8×1 1/2	0,53	**PAFG402/90G1**	420	420
1	25	**G 3/4**	17	25	24	83	80	27,8	57,2	52	13,0	M 12×45	7/16×1 1/2	0,90	**PAFG403/90G34**	420	420
1	25	**G 1**	22	25	24	83	80	27,8	57,2	54	13,0	M 12×45	7/16×1 1/2	0,90	**PAFG403/90G**	420	420
1	25	**G 1 1/4**	25	31	24	83	80	27,8	57,2	55	13,0	M 12×45	7/16×1 1/2	0,90	**PAFG403/90G114**	420	420
1 1/4	32	**G 1**	22	31	25	97	94	31,8	66,6	59	15,0	M 14×50	1/2×1 3/4	1,35	**PAFG404/90G1**	420	420
1 1/4	32	**G 1 1/4**	27	31	25	97	94	31,8	66,6	59	15,0	M 14×50	1/2×1 3/4	1,40	**PAFG404/90G**	420	420
1 1/4	32	**G 1 1/2**	31	37	25	97	94	31,8	66,6	61	15,0	M 14×50	1/2×1 3/4	1,45	**PAFG404/90G112**	420	420
1 1/2	38	**G 1 1/4**	27	37	26	110	106	36,5	79,3	64	17,0	M 16×55	5/8×2 1/4	1,80	**PAFG405/90G114**	420	420
1 1/2	38	**G 1 1/2**	32	37	26	110	106	36,5	79,3	66	17,0	M 16×55	5/8×2 1/4	1,85	**PAFG405/90G**	420	420

[1]) Pression mentionnée = article existant

$$\frac{\text{PN (bar)}}{10} = \text{PN (MPa)}$$

*Référence raccord: compléter les références avec les **suffixes** correspondant à la matière choisie.

Références complémentaires					
Matière	Suffixes correspondant à la surface et à la matière	Exemple excl. bride monobloc	Exemple Bride monobloc avec kit à vis métrique et joint torique	Exemple Bride monobloc avec kit à vis UNC et joint torique	Matières d'étanchéité standard (pas de suffixe nécessaire)
Acier, zingué, sans Cr(VI)	CF	PAFG080/90GCF	PAFG080/90GCFM	PAFG080/90GCFU	NBR
Acier inox	SS	PAFG080/90GSS	PAFG080/90GSSM	–	VIT

M

PAFG-X Bride droite SAE monobloc avec cône Triple-Lok® 37°

Bride SAE / Triple-Lok® 37°
(ISO 6162-1/-2)

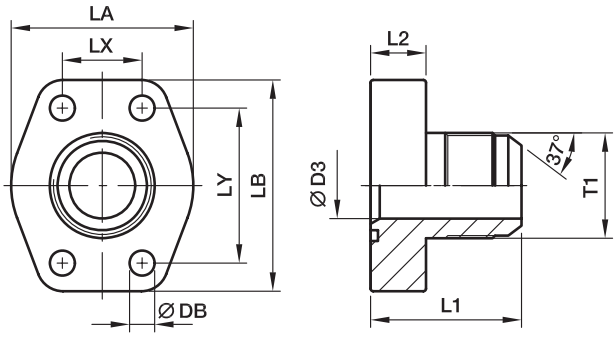

Série 3000 PSI

Séries SAE (in.)	Séries ISO (DN)	T1	D3	L1	L2	LA	LB	LX	LY	DB	Vis (métr.)	Vis (unc.)	Poids (Acier) kg/pièce	Référence*	PN (bar)[1] CF	PN (bar)[1] SS
1/2	13	**3/4-16UNF-2A**	9,9	41	16	47	57	17,5	38,1	9,0	M 08×30	5/16×1 1/4	0,25	**PAFG080X-A**	348	348
1/2	13	**7/8-14UNF-2A**	12,3	41	16	47	57	17,5	38,1	9,0	M 08×30	5/16×1 1/4	0,29	**PAFG080X-B**	348	348
1/2	13	**1 1/16-12UN-2A**	12,3	46	16	47	57	17,5	38,1	9,0	M 08×30	5/16×1 1/4	0,32	**PAFG080X-C**	348	348
3/4	19	**7/8-14UN-2A**	12,3	47	18	50	66	22,3	47,6	11,0	M 10×35	3/8×1 1/2	0,35	**PAFG100X-A**	348	348
3/4	19	**1 1/16-12UN-2A**	15,5	49	18	50	66	22,3	47,6	11,0	M 10×35	3/8×1 1/2	0,34	**PAFG100X-B**	348	348
3/4	19	**1 5/16-12UN-2A**	21,5	50	18	50	66	22,3	47,6	11,0	M 10×35	3/8×1 1/2	0,37	**PAFG100X-C**	348	348
1	25	**1 1/16-12UN-2A**	15,5	51	18	53	71	26,2	52,4	11,0	M 10×35	3/8×1 1/2	0,44	**PAFG102X-A**	348	348
1	25	**1 5/16-12UN-2A**	21,5	52	18	53	71	26,2	52,4	11,0	M 10×35	3/8×1 1/2	0,46	**PAFG102X-B**	348	348
1	25	**1 5/8-12UN-2A**	27,5	54	18	53	71	26,2	52,4	11,0	M 10×35	3/8×1 1/2	0,50	**PAFG102X-C**	348	348
1 1/4	32	**1 5/16-12UN-2A**	21,5	56	21	69	80	30,2	58,7	11,5	M 10×40	7/16×1 1/2	0,65	**PAFG104X-A**	278	278
1 1/4	32	**1 5/8-12UN-2A**	27,5	58	21	69	80	30,2	58,7	11,5	M 10×40	7/16×1 1/2	0,70	**PAFG104X-B**	278	278
1 1/4	32	**1 7/8-12UN-2A**	33,0	61	21	69	80	30,2	58,7	11,5	M 10×40	7/16×1 1/2	0,72	**PAFG104X-C**	278	278
1 1/2	38	**1 5/8-12UN-2A**	27,5	64	24	77	94	35,7	69,9	13,5	M 12×45	1/2×1 3/4	1,00	**PAFG106X-A**	210	210
1 1/2	38	**1 7/8-12UN-2A**	33,0	67	24	77	94	35,7	69,9	13,5	M 12×45	1/2×1 3/4	1,00	**PAFG106X-B**	210	210

Série 6000 PSI

1/2	13	**3/4-16UNF-2A**	9,9	42	16	47	57	18,2	40,5	9,0	M 08×30	5/16×1 1/4	0,30	**PAFG401X-A**	350	350
1/2	13	**7/8-14UNF-2A**	12,3	45	16	47	57	18,2	40,5	9,0	M 08×30	5/16×1 1/4	0,32	**PAFG401X-B**	350	350
1/2	13	**1 1/16-12UN-2A**	12,3	47	16	47	57	18,2	40,5	9,0	M 08×30	5/16×1 1/4	0,35	**PAFG401X-C**	350	350
3/4	19	**7/8-14UN-2A**	12,3	49	18	53	71	23,8	50,8	11,0	M 10×35	3/8×1 1/2	0,68	**PAFG402X-A**	350	350
3/4	19	**1 1/16-12UN-2A**	15,5	51	18	53	71	23,8	50,8	11,0	M 10×35	3/8×1 1/2	0,73	**PAFG402X-B**	350	350
3/4	19	**1 5/16-12UN-2A**	21,5	52	18	53	71	23,8	50,8	11,0	M 10×35	3/8×1 1/2	0,82	**PAFG402X-C**	350	350
1	25	**1 1/16-12UN-2A**	15,5	58	21	66	80	27,8	57,2	13,0	M 12×45	7/16×1 1/2	1,00	**PAFG403X-A**	350	350
1	25	**1 5/16-12UN-2A**	21,5	59	21	66	80	27,8	57,2	13,0	M 12×45	7/16×1 1/2	1,15	**PAFG403X-B**	350	350
1	25	**1 5/8-12UN-2A**	27,5	61	21	66	80	27,8	57,2	13,0	M 12×45	7/16×1 1/2	1,20	**PAFG403X-C**	275	275
1 1/4	32	**1 5/16-12UN-2A**	21,5	64	24	78	94	31,8	66,6	15,0	M 14×50	1/2×1 3/4	1,60	**PAFG404X-A**	350	350
1 1/4	32	**1 5/8-12UN-2A**	27,5	66	24	78	94	31,8	66,6	15,0	M 14×50	1/2×1 3/4	1,80	**PAFG404X-B**	275	275
1 1/4	32	**1 7/8-12UN-2A**	33,0	69	24	78	94	31,8	66,6	15,0	M 14×50	1/2×1 3/4	1,85	**PAFG404X-C**	210	210
1 1/2	38	**1 5/8-12UN-2A**	27,5	70	27	90	106	36,5	79,3	17,0	M 16×55	5/8×2 1/4	2,20	**PAFG405X-A**	275	275
1 1/2	38	**1 7/8-12UN-2A**	33,0	73	27	90	106	36,5	79,3	17,0	M 16×55	5/8×2 1/4	2,25	**PAFG405X-B**	210	210

[1]) Pression mentionnée = article existant

$$\frac{\text{PN (bar)}}{10} = \text{PN (MPa)}$$

*Référence raccord: compléter les références avec les **suffixes** correspondant à la matière choisie.

Références complémentaires					
Matière	Suffixes correspondant à la surface et à la matière	Exemple excl. bride monobloc	Exemple Bride monobloc avec kit à vis métrique et joint torique	Exemple Bride monobloc avec kit à vis UNC et joint torique	Matières d'étanchéité standard (pas de suffixe nécessaire)
Acier, zingué, sans Cr(VI)	CF	PAFG080X-ACF	PAFG080X-ACFM	PAFG080X-ACFU	NBR
Acier inox	SS	PAFG080X-ASS	PAFG080X-ASSM	–	VIT

PAFG-90X Bride SAE monobloc 90° avec cône Triple-Lok® 37°

Bride SAE 90° / Triple-Lok® 37°
(ISO 6162-1/-2)

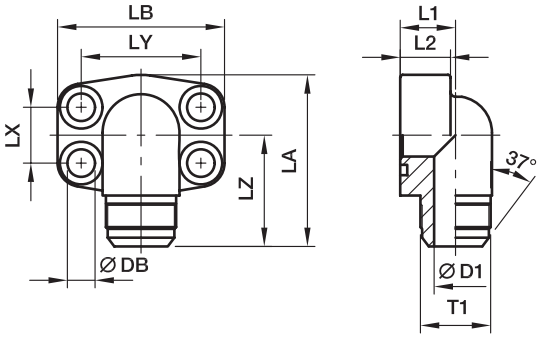

Série 3000 PSI

Séries SAE (in.)	Séries ISO (DN)	T1	D1	L1	L2	LA	LB	LX	LY	LZ	DB	Vis (métr.)	Vis (unc.)	Poids (Acier) kg/pièce	Référence*	PN (bar)[1] CF	PN (bar)[1] SS
1/2	13	3/4-16	9,9	17	16	60	56	17,5	38,1	40	9,0	M 08×30	5/16×1 1/4	0,27	**PAFG080/90X-A**	348	348
1/2	13	7/8-14	12,3	17	16	60	56	17,5	38,1	42	9,0	M 08×30	5/16×1 1/4	0,31	**PAFG080/90X-B**	348	348
1/2	13	1 1/16-12	12,3	20	16	60	57	17,5	38,1	43	9,0	M 08×30	5/16×1 1/4	0,31	**PAFG080/90X-C**	348	348
3/4	19	7/8-14	12,3	20	18	63	66	22,3	47,6	45	11,0	M 10×35	3/8×1 1/2	0,47	**PAFG100/90X-A**	348	348
3/4	19	1 1/16-12	15,5	20	18	63	66	22,3	47,6	47	11,0	M 10×35	3/8×1 1/2	0,42	**PAFG100/90X-B**	348	348
3/4	19	1 5/16-12	21,5	25	18	63	66	22,3	47,6	48	11,0	M 10×35	3/8×1 1/2	0,60	**PAFG100/90X-C**	348	348
1	25	1 1/16-12	15,5	20	19	80	71	26,2	52,4	50	11,0	M 10×35	3/8×1 1/2	0,66	**PAFG102/90X-A**	348	348
1	25	1 5/16-12	21,5	25	19	80	71	26,2	52,4	51	11,0	M 10×35	3/8×1 1/2	0,62	**PAFG102/90X-B**	348	348
1 1/4	32	1 5/16-12	21,5	25	22	84	80	30,2	58,7	56	11,5	M 10×40	7/16×1 1/2	1,06	**PAFG104/90X-A**	278	278
1 1/4	32	1 5/8-12	27,5	31	22	84	80	30,2	58,7	58	11,5	M 10×40	7/16×1 1/2	0,93	**PAFG104/90X-B**	278	278
1 1/4	32	1 7/8-12	33,0	37	22	84	80	30,2	58,7	61	11,5	M 10×40	7/16×1 1/2	0,96	**PAFG104/90X-C**	278	278
1 1/2	38	1 5/8-12	27,5	31	25	88	94	35,7	69,9	63	13,5	M 10×40	1/2×1 3/4	1,44	**PAFG106/90X-A**	210	210
1 1/2	38	1 7/8-12	33,0	37	25	88	94	35,7	69,9	66	13,5	M 12×45	1/2×1 3/4	1,35	**PAFG106/90X-B**	210	210

Série 6000 PSI

1/2	13	3/4-16	9,9	17	16	60	57	18,2	40,5	40	9,0	M 08×30	5/16×1 1/4	0,30	**PAFG401/90X-A**	350	350
1/2	13	7/8-14	12,3	17	16	60	57	18,2	40,5	42	9,0	M 08×30	5/16×1 1/4	0,32	**PAFG401/90X-B**	350	350
1/2	13	1 1/16-12	12,3	20	16	60	57	18,2	40,5	43	9,0	M 08×30	5/16×1 1/4	0,35	**PAFG401/90X-C**	350	350
3/4	19	7/8-14	12,3	20	19	68	71	23,8	50,8	49	11,0	M 10×35	3/8×1 1/2	0,53	**PAFG402/90X-A**	350	350
3/4	19	1 1/16-12	15,5	20	19	68	71	23,8	50,8	51	11,0	M 10×35	3/8×1 1/2	0,53	**PAFG402/90X-B**	350	350
3/4	19	1 5/16-12	21,5	25	19	68	71	23,8	50,8	52	11,0	M 10×35	3/8×1 1/2	0,53	**PAFG402/90X-C**	350	350
1	25	1 1/16-12	15,5	25	24	83	80	27,8	57,2	55	13,0	M 12×45	7/16×1 1/2	0,90	**PAFG403/90X-A**	350	350
1	25	1 5/16-12	21,5	25	24	83	80	27,8	57,2	56	13,0	M 12×45	7/16×1 1/2	0,90	**PAFG403/90X-B**	350	350
1	25	1 5/8-12	27,5	31	24	83	80	27,8	57,2	58	13,0	M 12×45	7/16×1 1/2	0,90	**PAFG403/90X-C**	275	275
1 1/4	32	1 5/16-12	21,5	31	25	97	94	31,8	66,6	56	15,0	M 14×50	1/2×1 3/4	1,35	**PAFG404/90X-A**	350	350
1 1/4	32	1 5/8-12	27,5	31	25	97	94	31,8	66,6	63	15,0	M 14×50	1/2×1 3/4	1,40	**PAFG404/90X-B**	275	275
1 1/4	32	1 7/8-12	33,0	37	25	97	94	31,8	66,6	63	15,0	M 14×50	1/2×1 3/4	1,45	**PAFG404/90X-C**	210	210
1 1/2	38	1 5/8-12	27,5	37	26	110	106	36,5	79,3	67	17,0	M 16×55	5/8×2 1/4	1,80	**PAFG405/90X-A**	275	275
1 1/2	38	1 7/8-12	33,0	37	26	110	106	36,5	79,3	70	17,0	M 16×55	5/8×2 1/4	1,85	**PAFG405/90X-B**	210	210

[1]) Pression mentionnée = article existant

$$\frac{\text{PN (bar)}}{10} = \text{PN (MPa)}$$

*Référence raccord: compléter les références avec les **suffixes** correspondant à la matière choisie.

Références complémentaires					
Matière	Suffixes correspondant à la surface et à la matière	Exemple excl. bride monobloc	Exemple Bride monobloc avec kit à vis métrique et joint torique	Exemple Bride monobloc avec kit à vis UNC et joint torique	Matières d'étanchéité standard (pas de suffixe nécessaire)
Acier, zingué, sans Cr(VI)	CF	PAFG080/90X-ACF	PAFG080/90X-ACFM	PAFG080/90X-ACFU	NBR
Acier inox	SS	PAFG080/90X-ASS	PAFG080/90X-ASSM	–	VIT

PAFG-L Bride droite SAE monobloc avec filetage O-Lok® ORFS

Bride SAE / filetage O-Lok® ORFS
(ISO 6162-1/-2)

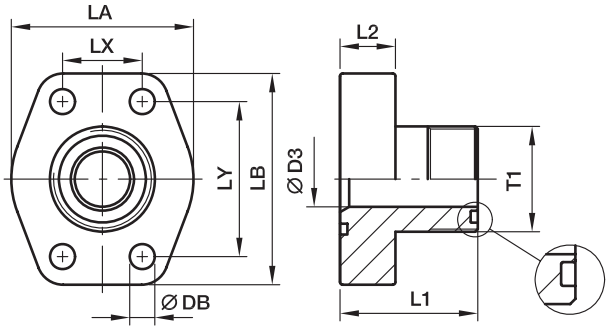

Série 3000 PSI

Séries SAE (in.)	Séries ISO (DN)	T1	D3	L1	L2	LA	LB	LX	LY	DB	Vis (métr.)	Vis (unc.)	Poids (Acier) kg/pièce	Référence*	PN (bar)[1] CF	PN (bar)[1] SS
1/2	13	**11/16-16UN-2A**	6	37	16	47	56	17,5	38,1	9,0	M 08×30	5/16×1 1/4	0,24	**PAFG080L-A**	348	348
1/2	13	**13/16-16UN-2A**	9	39	16	47	56	17,5	38,1	9,0	M 08×30	5/16×1 1/4	0,25	**PAFG080L-B**	348	348
1/2	13	**1-14UN-2A**	12	42	16	47	56	17,5	38,1	9,0	M 08×30	5/16×1 1/4	0,27	**PAFG080L-C**	348	348
3/4	19	**1-14UN-2A**	12	45	18	50	66	22,3	47,6	11,0	M 10×35	3/8×1 1/2	0,44	**PAFG100L-A**	348	348
3/4	19	**1 3/16-12UN-2A**	15	47	18	50	66	22,3	47,6	11,0	M 10×35	3/8×1 1/2	0,46	**PAFG100L-B**	348	348
1	25	**1 3/16-12UN-2A**	15	49	18	53	71	26,2	52,4	11,0	M 10×35	3/8×1 1/2	0,53	**PAFG102L-A**	348	348
1	25	**1 7/16-12UN-2A**	20	49	18	53	71	26,2	52,4	11,0	M 10×35	3/8×1 1/2	0,52	**PAFG102L-B**	348	348
1 1/4	32	**1 7/16-12UN-2A**	20	53	21	69	80	30,2	58,7	11,5	M 10×40	7/16×1 1/2	0,75	**PAFG104L-A**	278	278
1 1/4	32	**1 11/16-12UN-2A**	26	53	21	69	80	30,2	58,7	11,5	M 10×40	7/16×1 1/2	0,78	**PAFG104L-B**	278	278
1 1/2	38	**1 11/16-12UN-2A**	26	61	24	77	94	35,7	69,9	13,5	M 12×45	1/2×1 3/4	1,20	**PAFG106L-A**	210	210
1 1/2	38	**2-12UN-2A**	32	61	24	77	94	35,7	69,9	13,5	M 12×45	1/2×1 3/4	1,25	**PAFG106L-B**	210	210

Série 6000 PSI

1/2	13	**11/16-16UN-2A**	6	38	16	47	57	18,2	40,5	9,0	M 08×30	5/16×1 1/4	0,25	**PAFG401L-A**	420	420
1/2	13	**13/16-16UN-2A**	9	40	16	47	57	18,2	40,5	9,0	M 08×30	5/16×1 1/4	0,27	**PAFG401L-B**	420	420
1/2	13	**1-14UN-2A**	12	43	16	47	57	18,2	40,5	9,0	M 08×30	5/16×1 1/4	0,31	**PAFG401L-C**	420	420
3/4	19	**1-14UN-2A**	12	47	18	53	71	23,8	50,8	11,0	M 10×35	3/8×1 1/2	0,56	**PAFG402L-A**	420	420
3/4	19	**1 3/16-12UN-2A**	15	49	18	53	71	23,8	50,8	11,0	M 10×35	3/8×1 1/2	0,65	**PAFG402L-B**	420	420
1	25	**1 3/16-12UN-2A**	15	56	21	66	80	27,8	57,2	13,0	M 12×45	7/16×1 1/2	0,62	**PAFG403L-A**	420	420
1	25	**1 7/16-12UN-2A**	20	56	21	66	80	27,8	57,2	13,0	M 12×45	7/16×1 1/2	0,66	**PAFG403L-B**	420	420
1 1/4	32	**1 7/16-12UN-2A**	20	61	24	78	94	31,8	66,6	15,0	M 14×50	1/2×1 3/4	0,95	**PAFG404L-A**	345	345
1 1/4	32	**1 11/16-12UN-2A**	26	61	24	78	94	31,8	66,6	15,0	M 14×50	1/2×1 3/4	1,08	**PAFG404L-B**	345	345
1 1/2	38	**1 11/16-12UN-2A**	26	65	27	90	106	36,5	79,3	17,0	M 16×55	5/8×2 1/4	1,66	**PAFG405L-A**	310	310
1 1/2	38	**2-12UN-2A**	32	67	27	90	106	36,5	79,3	17,0	M 16×55	5/8×2 1/4	1,75	**PAFG405L-B**	310	310

[1]) Pression mentionnée = article existant

$$\frac{\text{PN (bar)}}{10} = \text{PN (MPa)}$$

*Référence raccord: compléter les références avec les **suffixes** correspondant à la matière choisie.

Références complémentaires					
Matière	Suffixes correspondant à la surface et à la matière	Exemple excl. bride monobloc	Exemple Bride monobloc avec kit à vis métrique et joint torique	Exemple Bride monobloc avec kit à vis UNC et joint torique	Matières d'étanchéité standard (pas de suffixe nécessaire)
Acier, zingué, sans Cr(VI)	CF	PAFG080L-ACF	PAFG080L-ACFM	PAFG080L-ACFU	NBR
Acier inox	SS	PAFG080L-ASS	PAFG080L-ASSM	–	VIT

PAFG-90L Bride SAE monobloc 90° avec filetage O-Lok® ORFS

Bride SAE 90° / filetage O-Lok® ORFS
(ISO 6162-1/-2)

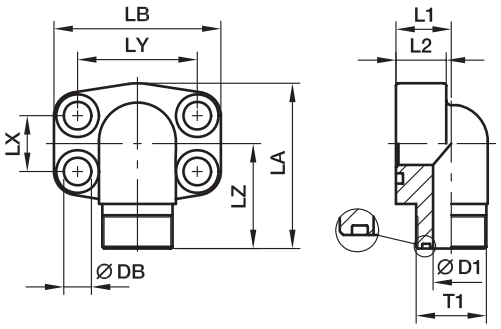

Série 3000 PSI

Séries SAE (in.)	Séries ISO (DN)	T1	D1	L1	L2	LA	LB	LX	LY	LZ	DB	Vis (métr.)	Vis (unc.)	Poids (Acier) kg/pièce	Référence*	PN (bar)[1] CF	PN (bar)[1] SS
1/2	13	**11/16-16UN-2A**	6	17	16	60	56	17,5	38,1	37	9,0	M 08×30	5/16×1 1/4	0,26	**PAFG080/90L-A**	348	348
1/2	13	**13/16-16UN-2A**	9	17	16	60	56	17,5	38,1	39	9,0	M 08×30	5/16×1 1/4	0,29	**PAFG080/90L-B**	348	348
1/2	13	**1-14UN-2A**	12	20	16	60	56	17,5	38,1	40	9,0	M 08×30	5/16×1 1/4	0,31	**PAFG080/90L-C**	348	348
3/4	19	**1-14UN-2A**	12	20	18	63	66	22,3	47,6	44	11,0	M 10×35	3/8×1 1/2	0,63	**PAFG100/90L-A**	348	348
3/4	19	**1 3/16-12UN-2A**	15	25	18	63	66	22,3	47,6	45	11,0	M 10×35	3/8×1 1/2	0,64	**PAFG100/90L-B**	348	348
1	25	**1 3/16-12UN-2A**	15	25	19	80	71	26,2	52,4	48	11,0	M 10×35	3/8×1 1/2	0,63	**PAFG102/90L-A**	348	348
1	25	**1 7/16-12UN-2A**	20	31	19	80	71	26,2	52,4	49	11,0	M 10×35	3/8×1 1/2	0,66	**PAFG102/90L-B**	348	348
1 1/4	32	**1 7/16-12UN-2A**	20	31	22	84	80	30,2	58,7	55	11,5	M 10×40	7/16×1 1/2	1,02	**PAFG104/90L-A**	278	278
1 1/4	32	**1 11/16-12UN-2A**	26	31	22	84	80	30,2	58,7	55	11,5	M 10×40	7/16×1 1/2	1,08	**PAFG104/90L-B**	278	278
1 1/2	38	**1 11/16-12UN-2A**	26	31	25	88	94	35,7	69,9	59	13,5	M 12×45	1/2×1 3/4	1,66	**PAFG106/90L-A**	210	210
1 1/2	38	**2-12UN-2A**	32	37	25	88	94	35,7	69,9	61	13,5	M 12×45	1/2×1 3/4	1,68	**PAFG106/90L-B**	210	210

Série 6000 PSI

1/2	13	**11/16-16UN-2A**	16	17	16	60	57	18,2	40,5	37	9,0	M 08×30	5/16×1 1/4	0,27	**PAFG401/90L-A**	420	420
1/2	13	**13/16-16UN-2A**	16	17	16	60	57	18,2	40,5	39	9,0	M 08×30	5/16×1 1/4	0,30	**PAFG401/90L-B**	420	420
1/2	13	**1-14UN-2A**	16	20	16	60	57	18,2	40,5	40	9,0	M 08×30	5/16×1 1/4	0,32	**PAFG401/90L-C**	420	420
3/4	19	**1-14UN-2A**	19	20	19	68	71	23,8	50,8	48	11,0	M 10×35	3/8×1 1/2	0,64	**PAFG402/90L-A**	420	420
3/4	19	**1 3/16-12UN-2A**	19	25	19	68	71	23,8	50,8	50	11,0	M 10×35	3/8×1 1/2	0,65	**PAFG402/90L-B**	420	420
1	25	**1 3/16-12UN-2A**	24	25	24	83	80	27,8	57,2	54	13,0	M 12×45	7/16×1 1/2	0,64	**PAFG403/90L-A**	420	420
1	25	**1 7/16-12UN-2A**	24	31	24	83	80	27,8	57,2	55	13,0	M 12×45	7/16×1 1/2	0,67	**PAFG403/90L-B**	420	420
1 1/4	32	**1 7/16-12UN-2A**	25	31	25	97	94	31,8	66,6	59	15,0	M 14×50	1/2×1 3/4	1,04	**PAFG404/90L-A**	420	420
1 1/4	32	**1 11/16-12UN-2A**	25	31	25	97	94	31,8	66,6	59	15,0	M 14×50	1/2×1 3/4	1,10	**PAFG404/90L-B**	345	345
1 1/2	38	**1 11/16-12UN-2A**	26	37	26	110	106	36,5	79,3	64	17,0	M 16×55	5/8×2 1/4	1,69	**PAFG405/90L-A**	345	345
1 1/2	38	**2-12UN-2A**	26	37	26	110	106	36,5	79,3	66	17,0	M 16×55	5/8×2 1/4	1,71	**PAFG405/90L-B**	310	310

[1]) Pression mentionnée = article existant

$$\frac{\text{PN (bar)}}{10} = \text{PN (MPa)}$$

*Référence raccord: compléter les références avec les **suffixes** correspondant à la matière choisie.

Références complémentaires					
Matière	Suffixes correspondant à la surface et à la matière	Exemple excl. bride monobloc	Exemple Bride monobloc avec kit à vis métrique et joint torique	Exemple Bride monobloc avec kit à vis UNC et joint torique	Matières d'étanchéité standard (pas de suffixe nécessaire)
Acier, zingué, sans Cr(VI)	CF	PAFG080/90L-ACF	PAFG080/90L-ACFM	PAFG080/90L-ACFU	NBR
Acier inox	SS	PAFG080/90L-ASS	PAFG080/90L-ASSM	–	VIT

PAFS-B Bride droite SAE monobloc à souder (Butt welding)

Bride SAE / Liaison à souder (Butt welding)
(ISO 6162-1/-2)

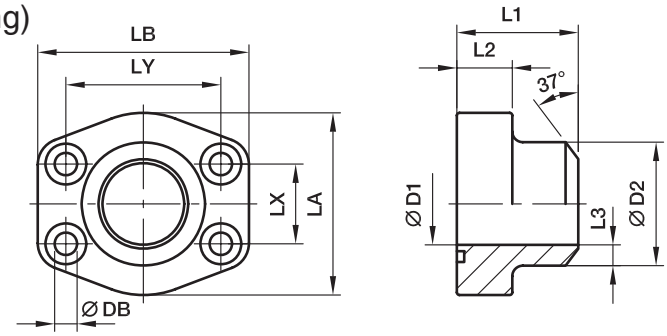

Série 3000 PSI

Séries SAE (in.)	Séries ISO (DN)	max.	D1	D2	L1	L2	L3	LA	LB	LX	LY	DB	Vis (métr.)	Vis (unc.)	Poids (Acier) kg/pièce	Référence*	PN (bar)[1] S	PN (bar)[1] SS
1/2	13	21,3	13	21,6	36	16	4,3	46	58	17,5	38,1	9,0	M 08×30	5/16×1 1/4	0,28	**PAFS080B**	345	345
3/4	19	26,9	19	27,2	36	18	4,1	49	66	22,3	47,6	10,5	M 10×35	3/8×1 1/2	0,39	**PAFS100B**	345	345
1	25	33,7	25	34,5	38	18	4,7	53	71	26,2	52,4	10,5	M 10×35	3/8×1 1/2	0,46	**PAFS102B**	345	345
1 1/4	32	42,4	31	42,8	41	21	3,0	69	80	30,2	58,7	10,5	M 10×40	7/16×1 1/2	0,66	**PAFS104B**	276	276
1 1/2	38	48,3	38	48,6	44	25	5,3	77	94	35,7	69,9	13,5	M 12×45	1/2×1 3/4	1,05	**PAFS106B**	207	207
2	51	60,3	50	61,0	45	25	5,5	89	103	42,9	77,8	13,5	M 12×45	1/2×1 3/4	1,19	**PAFS108B**	207	207
2 1/2	64	76,1	63	76,6	50	25	6,8	101	115	50,8	88,9	13,5	M 12×45	1/2×1 3/4	1,40	**PAFS110B**	172	172
3	76	88,9	73	89,0	50	27	8,0	124	135	61,9	106,4	17,0	M 16×55	5/8×2 1/4	2,15	**PAFS112B**	138	138
3 1/2	89	101,6	89	103,0	50	27	7,0	134	153	69,9	120,7	17,0	M 16×55	5/8×2 1/4	2,40	**PAFS114B**	34	34
4	102	114,3	99	115,0	50	27	8,0	147	163	77,8	130,2	17,0	M 16×55	5/8×2 1/4	2,85	**PAFS116B**	34	34
5	127	140,0	120	141,0	50	28	10,5	180	184	92,1	152,4	17,0	M 16×55	5/8×2 1/4	4,85	**PAFS118B**	34	34

Série 6000 PSI

1/2	13	17,2	10	17,5	36	18	3,7	46	58	18,2	40,5	9,0	M 08×30	5/16×1 1/4	0,26	**PAFS401B38**	420	420
1/2	13	21,3	13	21,6	36	18	4,3	46	58	18,2	40,5	9,0	M 08×30	5/16×1 1/4	0,29	**PAFS401B**	420	420
3/4	19	26,9	18	27,2	36	18	4,6	53	71	23,8	50,8	10,5	M 10×35	3/8×1 1/2	0,50	**PAFS402B**	420	420
1	25	33,7	22	34,5	44	24	6,3	66	80	27,8	57,2	10,5	M 12×45	7/16×1 1/2	0,76	**PAFS403B**	420	420
1 1/4	32	42,4	28	42,8	44	25	7,4	77	94	31,8	66,6	15,0	M 14×50	1/2×1 3/4	1,35	**PAFS404B**	420	420
1 1/2	38	48,3	32	48,6	51	29	8,3	89	106	36,5	79,3	17,0	M 16×55	5/8×2 1/4	1,80	**PAFS405B**	420	420
2	51	60,3	41	61,0	70	35	10,0	116	135	44,5	96,8	21,0	M 20×70	3/4×2 3/4	2,45	**PAFS406B**	420	420
2 1/2	64	76,1	50	76,6	75	45	13,0	150	166	58,7	123,8	25,0	M 24×90	–	6,25	**PAFS407B**	420	420
3	76	88,9	58	90,0	90	55	16,0	178	208	71,4	152,4	32,0	M 30×110	–	8,10	**PAFS408B**	420	420

[1]) Pression mentionnée = article existant

$$\frac{\text{PN (bar)}}{10} = \text{PN (MPa)}$$

La pression indiquée correspond à la bride. La pression réelle de service est déterminée par les caractéristiques du tube (diamètre extérieur, épaisseur, qualité du matériau et de la soudure).

*Référence raccord: compléter les références avec les **suffixes** correspondant à la matière choisie.

Références complémentaires					
Matière	Suffixes correspondant à la surface et à la matière	Exemple excl. bride monobloc	Exemple Bride monobloc avec kit à vis métrique et joint torique	Exemple Bride monobloc avec kit à vis UNC et joint torique	Matières d'étanchéité standard (pas de suffixe nécessaire)
Acier, poli lubrifié	S	PAFS080BS	PAFS080BSM	PAFS080BSU	NBR
Acier inox	SS	PAFS080BSS	PAFS080BSSM	–	VIT

PGFS-B Contre-bride droite SAE à souder (Butt welding)

Contre-bride SAE / Liaison à souder (Butt welding)
(ISO 6162-1/-2)

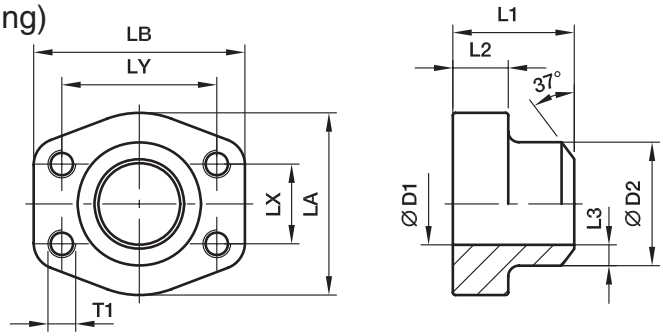

Série 3000 PSI

Séries SAE (in.)	Séries ISO (DN)	max.	D1	D2	L1	L2	L3	LA	LB	LX	LY	Vis (métr.)	Vis (unc.)	Poids (Acier) kg/pièce	Référence*	PN (bar)[1] S	PN (bar)[1] SS
1/2	13	21,3	13	21,6	36	16	4,3	47	57	17,5	38,1	M 8	5/16	0,25	**PGFS080B**	345	345
3/4	19	26,9	19	27,2	36	18	4,1	49	66	22,3	47,6	M10	3/8	0,35	**PGFS100B**	345	345
1	25	33,7	25	34,5	38	18	4,7	53	71	26,2	52,4	M10	3/8	0,46	**PGFS102B**	345	345
1 1/4	32	42,4	31	42,8	41	21	6,0	69	80	30,2	58,7	M10	7/16	0,66	**PGFS104B**	276	276
1 1/2	38	48,3	38	48,6	44	25	5,3	77	94	35,7	69,9	M12	1/2	1,05	**PGFS106B**	207	207
2	51	60,3	50	61,0	45	25	5,5	89	103	42,9	77,8	M12	1/2	1,19	**PGFS108B**	207	207
2 1/2	64	76,1	63	76,6	50	25	6,8	101	115	50,8	88,9	M12	1/2	1,40	**PGFS110B**	172	172
3	76	88,9	73	89,0	50	27	8,0	124	135	61,9	106,4	M16	5/8	2,15	**PGFS112B**	138	138
3 1/2	89	101,6	89	103,0	50	27	7,0	134	153	69,9	120,7	M16	5/8	2,40	**PGFS114B**	34	34
4	102	114,3	99	115,0	50	27	8,0	147	163	77,8	130,2	M16	5/8	2,85	**PGFS116B**	34	34
5	127	140,0	120	141,0	50	28	10,5	180	184	92,1	152,4	M16	5/8	4,90	**PGFS118B**	34	34

Série 6000 PSI

1/2	13	17,2	10	17,5	36	16	3,7	47	57	18,2	40,5	M 8	5/16	0,29	**PGFS401B38**	420	420
1/2	13	21,3	13	21,6	36	16	4,3	47	57	18,2	40,5	M 8	5/16	0,26	**PGFS401B**	420	420
3/4	19	26,9	18	27,2	36	19	4,6	53	71	23,8	50,8	M10	3/8	0,50	**PGFS402B**	420	420
1	25	33,7	22	34,5	44	24	6,3	66	80	27,8	57,2	M12	7/16	0,76	**PGFS403B**	420	420
1 1/4	32	42,4	28	42,8	44	27	7,4	77	94	31,8	66,6	M14	1/2	1,20	**PGFS404B**	420	420
1 1/2	38	48,3	32	48,6	51	30	8,3	89	106	36,5	79,3	M16	5/8	1,65	**PGFS405B**	420	420
2	51	60,3	41	61,0	70	37	10,0	116	135	44,5	96,8	M20	3/4	2,75	**PGFS406B**	420	420
2 1/2	64	76,1	50	76,6	75	45	13,0	150	166	58,7	123,8	M24	–	6,40	**PGFS407B**	420	420
3	76	88,9	58	90,0	90	55	16,0	178	208	71,4	152,4	M30	–	8,25	**PGFS408B**	420	420

[1]) Pression mentionnée = article existant

$$\frac{\text{PN (bar)}}{10} = \text{PN (MPa)}$$

La pression indiquée correspond à la bride. La pression réelle de service est déterminée par les caractéristiques du tube (diamètre extérieur, épaisseur, qualité du matériau et de la soudure).

*Référence raccord: compléter les références avec les **suffixes** correspondant à la matière choisie.

Références complémentaires				
Matière	Suffixes correspondant à la surface et à la matière	Exemple Bride monobloc avec filetage métrique	Exemple Bride monobloc avec filetage UNC	Matières d'étanchéité standard (pas de suffixe nécessaire)
Acier, poli lubrifié	S	PGFS080BSM	PGFS080BSU	NBR
Acier inox	SS	PGFS080BSSM	PGFS080BSSU	VIT

PAFS-90B Bride SAE monobloc 90° à souder (Butt welding)

Bride SAE 90° / Liaison à souder (Butt welding)
(ISO 6162-1/-2)

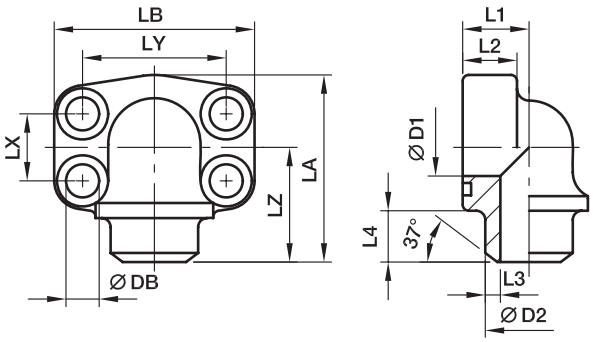

Série 3000 PSI

Séries SAE (in.)	Séries ISO (DN)	max.	D1	D2	L1	L2	L3	L4	LA	LB	LX	LY	LZ	DB	Vis (métr.)	Vis (unc.)	Poids (Acier) kg/pièce	Référence*	PN (bar)[1] S	PN (bar)[1] SS
1/2	13	21,3	13	21,6	18	16	4,3	12	63	56	17,5	38,1	40	9,0	M 08×30	5/16×1 1/4	0.45	**PAFS080/90B**	345	345
3/4	19	26,9	19	27,2	22	18	4,1	12	74	68	22,3	47,6	41	10,5	M 10×35	3/8×1 1/2	0.65	**PAFS100/90B**	345	345
1	25	33,7	25	34,5	28	19	4,7	13	77	74	26,2	52,4	50	10,5	M 10×35	3/8×1 1/2	0.85	**PAFS102/90B**	345	345
1 1/4	32	42,4	31	42,8	30	22	6,0	13	91	81	30,2	58,7	57	10,5	M 10×40	7/16×1 1/2	1.15	**PAFS104/90B**	276	276
1 1/2	38	48,3	38	48,6	36	25	5,3	14	105	95	35,7	69,9	66	13,5	M 12×45	1/2×1 3/4	1.70	**PAFS106/90B**	207	207
2	51	60,3	50	61,0	41	25	5,5	15	110	105	42,9	77,8	66	13,5	M 12×45	1/2×1 3/4	2.15	**PAFS108/90B**	207	207
2 1/2	64	76,1	60	76,6	50	25	8,0	25	127	115	50,8	88,9	77	13,5	M 12×45	1/2×1 3/4	2.95	**PAFS110/90B**	172	172

Série 6000 PSI

1/2	13	21,3	13	21,6	18	16	4,3	12	63	56	18,2	40,5	40	9,0	M 08×30	5/16×1 1/4	0.50	**PAFS401/90B**	420	420
3/4	19	26,9	18	27,2	28	20	4,6	12	77	72	23,8	50,8	50	10,5	M 10×35	3/8×1 1/2	0.55	**PAFS402/90B**	420	420
1	25	33,7	22	34,5	26	24	6,3	13	91	82	27,8	57,2	57	13,5	M 12×45	7/16×1 1/2	0.80	**PAFS403/90B**	420	420
1 1/4	32	42,4	28	42,8	36	25	7,4	13	105	95	31,8	66,6	66	15,0	M 14×50	1/2×1 3/4	1.15	**PAFS404/90B**	420	420
1 1/2	38	48,3	32	48,6	41	26	8,3	15	109	110	36,5	79,3	65	17,0	M 16×55	5/8×2 1/4	2.00	**PAFS405/90B**	420	420
2	51	60,3	41	61,0	45	35	10,0	15	133	134	44,5	96,8	75	21,0	M 20×70	3/4×2 3/4	3.00	**PAFS406/90B**	420	420

[1]) Pression mentionnée = article existant

$$\frac{\text{PN (bar)}}{10} = \text{PN (MPa)}$$

La pression indiquée correspond à la bride. La pression réelle de service est déterminée par les caractéristiques du tube (diamètre extérieur, épaisseur, qualité du matériau et de la soudure).

*Référence raccord: compléter les références avec les **suffixes** correspondant à la matière choisie.

Références complémentaires					
Matière	Suffixes correspondant à la surface et à la matière	Exemple excl. bride monobloc	Exemple Bride monobloc avec kit à vis métrique et joint torique	Exemple Bride monobloc avec kit à vis UNC et joint torique	Matières d'étanchéité standard (pas de suffixe nécessaire)
Acier, poli lubrifié	S	PAFS080/90BS	PAFS080/90BSM	PAFS080/90BSU	NBR
Acier inox	SS	PAFS080/90BSS	PAFS080/90BSSM	–	VIT

PAFS-S Bride droite SAE monobloc à braser (Socket welding)

Bride SAE / Liaison à braser (Socket welding)
(ISO 6162-1/-2)

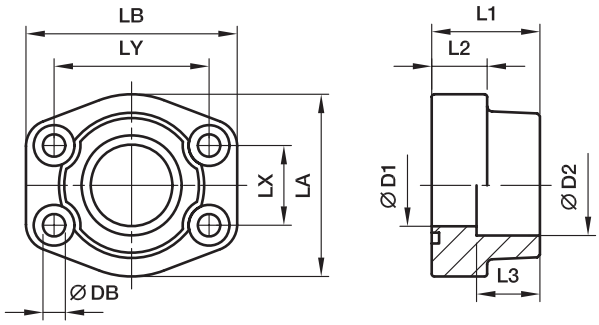

Série 3000 PSI

Séries SAE (in.)	Séries ISO (DN)	max.	D1	D2	L1	L2	L3	LA	LB	LX	LY	DB	Vis (métr.)	Vis (unc.)	Poids (Acier) kg/pièce	Référence*	PN (bar)[1] S	PN (bar)[1] SS
1/2	13	17,2	13	17,5	36	16	18	46	58	17,5	38,1	9,0	M 08×30	5/16×1 1/4	0,25	**PAFS080S17.5**	345	345
1/2	13	21,3	13	21,6	36	16	18	46	58	17,5	38,1	9,0	M 08×30	5/16×1 1/4	0,28	**PAFS080S21.6**	345	345
3/4	19	26,9	19	27,2	36	18	18	49	66	22,3	47,6	10,5	M 10×35	3/8×1 1/2	0,39	**PAFS100S27.2**	345	345
1	25	33,7	25	34,1	38	18	18	53	70	26,2	52,4	10,3	M 10×35	3/8×1 1/2	0,46	**PAFS102S34.1**	345	345
1 1/4	32	42,4	31	42,8	41	21	20	69	80	30,2	58,7	10,5	M 10×40	7/16×1 1/2	0,66	**PAFS104S42.8**	276	276
1 1/2	38	48,3	38	48,6	44	25	22	77	94	35,7	69,9	13,5	M 12×45	1/2×1 3/4	1,05	**PAFS106S48.6**	207	207
2	51	60,3	50	61,0	45	25	24	89	103	42,9	77,8	13,5	M 12×45	1/2×1 3/4	1,19	**PAFS108S61**	207	207
2 1/2	64	76,1	63	76,6	50	25	28	101	115	50,8	88,9	13,5	M 12×45	1/2×1 3/4	1,40	**PAFS110S76.6**	172	172
3	76	88,9	73	90,5	50	27	28	124	135	61,9	106,4	17,0	M 16×55	5/8×2 1/4	2,15	**PAFS112S90.5**	138	138
3 1/2	89	101,6	89	103,0	50	27	28	137	153	69,9	120,7	17,0	M 16×55	5/8×2 1/4	2,40	**PAFS114S103**	34	34
4	102	114,3	99	115,5	50	27	28	147	163	77,8	130,2	17,0	M 16×55	5/8×2 1/4	2,85	**PAFS116S115.5**	34	34
5	127	140,0	120	142,0	50	28	28	180	184	92,1	152,4	17,0	M 16×55	5/8×2 1/4	3,25	**PAFS118S142**	34	34

Série 6000 PSI

1/2	13	17,2	13	17,5	36	16	18	46	58	18,2	40,5	9,0	M 08×30	5/16×1 1/4	0,26	**PAFS401S17.5**	420	420
1/2	13	21,3	13	21,6	36	16	18	46	58	18,2	40,5	9,0	M 08×30	5/16×1 1/4	0,29	**PAFS401S21.6**	420	420
3/4	19	26,9	19	27,2	36	19	20	53	71	23,8	50,8	10,3	M 10×35	3/8×1 1/2	0,50	**PAFS402S27.2**	420	420
1	25	33,7	25	34,1	44	24	22	66	80	27,8	57,2	13,5	M 12×45	7/16×1 1/2	0,76	**PAFS403S34.1**	420	420
1 1/4	32	42,4	31	42,8	44	27	22	77	94	31,8	66,6	15,0	M 14×50	1/2×1 3/4	1,20	**PAFS404S42.8**	420	420
1 1/2	38	48,3	38	48,6	51	30	24	89	106	36,5	79,3	17,0	M 16×55	5/8×2 1/4	1,65	**PAFS405S48.6**	420	420
2	51	60,3	50	61,0	70	37	25	116	135	44,5	96,8	21,0	M 20×70	3/4×2 3/4	2,45	**PAFS406S61**	420	420
2 1/2	64	76,1	63	76,6	75	45	28	150	166	58,7	123,8	25,0	M 24×90	–	3,05	**PAFS407S76.6**	420	420
3	76	88,9	73	90,5	90	55	30	178	208	71,4	152,4	32,0	M 30×110	–	3,45	**PAFS408S90.5**	420	420

[1]) Pression mentionnée = article existant

$$\frac{\text{PN (bar)}}{10} = \text{PN (MPa)}$$

La pression indiquée correspond à la bride. La pression réelle de service est déterminée par les caractéristiques du tube (diamètre extérieur, épaisseur, qualité du matériau et de la soudure).

M

*Référence raccord: compléter les références avec les **suffixes** correspondant à la matière choisie.

Références complémentaires					
Matière	Suffixes correspondant à la surface et à la matière	Exemple excl. bride monobloc	Exemple Bride monobloc avec kit à vis métrique et joint torique	Exemple Bride monobloc avec kit à vis UNC et joint torique	Matières d'étanchéité standard (pas de suffixe nécessaire)
Acier, poli lubrifié	S	PAFS080S17.5S	PAFS080S17.5SM	PAFS080S17.5SU	NBR
Acier inox	SS	PAFS080S17.5SS	PAFS080S17.5SSM	–	VIT

PGFS-S Contre-bride droite SAE à braser (Socket welding)

Contre-bride SAE / Liaison à braser (Socket welding)
(ISO 6162-1/-2)

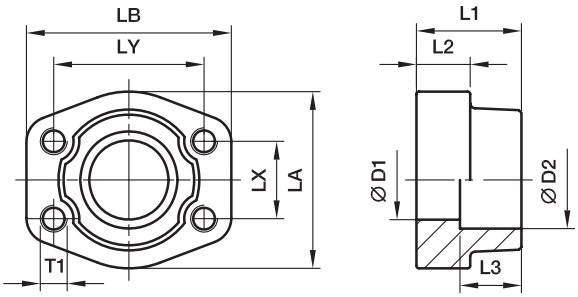

Série 3000 PSI

Séries SAE (in.)	Séries ISO (DN)	max.	D1	D2	L1	L2	L3	LA	LB	LX	LY	DB	Vis (métr.)	Vis (unc.)	Poids (Acier) kg/pièce	Référence*	PN (bar)[1] S	PN (bar)[1] SS
1/2	13	17,2	13	17,5	36	18	16	46	58	17,5	38,1	9,0	M 8	5/16	0,25	**PGFS080S17.5**	345	345
1/2	13	21,3	13	21,6	36	18	16	46	58	17,5	38,1	9,0	M 8	5/16	0,28	**PGFS080S21.6**	345	345
3/4	19	26,9	19	27,2	36	18	18	49	66	22,3	47,6	10,5	M10	3/8	0,39	**PGFS100S27.2**	345	345
1	25	33,7	25	34,1	38	18	18	53	70	26,2	52,4	10,5	M10	3/8	0,46	**PGFS102S34.1**	345	345
1 1/4	32	42,4	31	42,8	41	20	21	69	80	30,2	58,7	10,5	M10	7/16	0,66	**PGFS104S42.8**	276	276
1 1/2	38	48,3	38	48,6	44	22	25	77	94	35,7	69,9	13,5	M12	1/2	1,05	**PGFS106S48.6**	207	207
2	51	60,3	50	61,0	45	24	25	89	103	42,9	77,8	13,5	M12	1/2	1,19	**PGFS108S61**	207	207
2 1/2	64	76,1	63	76,6	50	28	25	101	115	50,8	88,9	13,5	M12	1/2	1,40	**PGFS110S76.6**	172	172
3	76	88,9	73	90,5	50	28	27	124	135	61,9	106,4	17,0	M16	5/8	2,15	**PGFS112S90.5**	138	138
3 1/2	89	101,6	89	103,0	50	28	27	137	153	69,9	120,7	17,0	M16	5/8	2,40	**PGFS114S103**	34	34
4	102	114,3	99	115,5	50	28	27	147	163	77,8	130,2	17,0	M16	5/8	2,85	**PGFS116S115.5**	34	34
5	127	140,0	120	142,0	50	28	28	180	184	92,1	152,4	17,0	M16	5/8	3,25	**PGFS118S142**	34	34

Série 6000 PSI

1/2	13	17,2	13	17,5	36	18	16	46	58	18,2	40,5	9,0	M 8	5/16	0,26	**PGFS401S17.5**	420	420
1/2	13	21,3	13	21,6	36	18	16	46	58	18,2	40,5	9,0	M 8	5/16	0,29	**PGFS401S21.6**	420	420
3/4	19	26,9	19	27,2	36	20	19	53	71	23,8	50,8	10,5	M10	3/8	0,50	**PGFS402S27.2**	420	420
1	25	33,7	25	34,1	44	22	24	66	80	27,8	57,2	13,5	M12	7/16	0,76	**PGFS403S34.1**	420	420
1 1/4	32	42,4	31	42,8	44	22	27	77	94	31,8	66,6	15,0	M14	1/2	1,20	**PGFS404S42.8**	420	420
1 1/2	38	48,3	38	48,6	51	24	30	89	106	36,5	79,3	17,0	M16	5/8	1,65	**PGFS405S48.6**	420	420
2	51	60,3	50	61,0	70	25	37	116	135	44,5	96,8	21,0	M20	3/4	2,45	**PGFS406S61**	420	420
2 1/2	64	76,1	63	76,6	75	28	45	150	166	58,7	123,8	25,0	M24	–	3,05	**PGFS407S76.6**	420	420
3	76	88,9	73	90,5	90	30	55	178	208	71,4	152,4	32,0	M30	–	3,45	**PGFS408S90.5**	420	420

[1]) Pression mentionnée = article existant

$$\frac{\text{PN (bar)}}{10} = \text{PN (MPa)}$$

La pression indiquée correspond à la bride. La pression réelle de service est déterminée par les caractéristiques du tube (diamètre extérieur, épaisseur, qualité du matériau et de la soudure).

*Référence raccord: compléter les références avec les **suffixes** correspondant à la matière choisie.

Références complémentaires				
Matière	Suffixes correspondant à la surface et à la matière	Exemple Bride monobloc avec filetage métrique	Exemple Bride monobloc avec filetage UNC	Matières d'étanchéité standard (pas de suffixe nécessaire)
Acier, poli lubrifié	S	PGFS080S17.5SM	PGFS080S17.5SU	NBR
Acier inox	SS	PGFS080S17.5SSM	PGFS080S17.5SSU	VIT

PAFSF-S Bride SAE plane à braser (Socket welding)

Bride SAE / Liaison à braser (Socket welding)
(ISO 6162-1/-2)

uniquement pour les applications basse pression

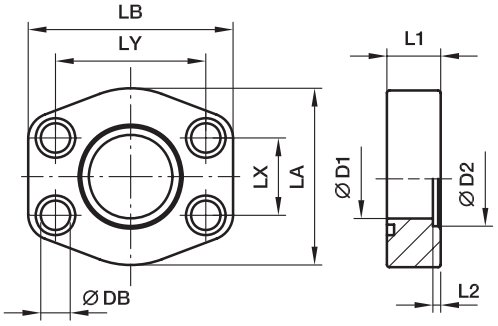

Série 3000 PSI

Séries SAE (in.)	Séries ISO (DN)	max.	D1	D2	L1	L2	LA	LB	LX	LY	DB	Vis (métr.)	Vis (unc.)	Poids (Acier) kg/pièce	Référence*	PN (bar)[1] S	PN (bar)[1] SS
1/2	13	17,2	13	17,5	16	3	46	58	17,5	38,1	9,0	M 08×30	5/16×1 1/4	0,12	**PAFSF080S17.5**	40	40
1/2	13	21,3	13	21,6	16	3	46	58	17,5	38,1	9,0	M 08×30	5/16×1 1/4	0,12	**PAFSF080S21.6**	40	40
3/4	19	21,3	13	21,6	18	4	49	66	22,3	47,6	10,5	M 10×35	3/8×1 1/2	0,20	**PAFSF100S21.6**	40	40
3/4	19	26,9	19	27,2	18	4	49	66	22,3	47,6	10,5	M 10×35	3/8×1 1/2	0,20	**PAFSF100S27.2**	40	40
1	25	26,9	19	27,2	19	4	53	71	26,2	52,4	10,5	M 10×35	3/8×1 1/2	0,25	**PAFSF102S27.2**	40	40
1	25	33,7	25	34,5	19	4	53	71	26,2	52,4	10,5	M 10×35	3/8×1 1/2	0,25	**PAFSF102S34.5**	40	40
1 1/4	32	33,7	25	34,5	21	4	69	80	30,2	58,7	10,5	M 10×40	7/16×1 1/2	0,31	**PAFSF104S34.5**	40	40
1 1/4	32	42,4	31	42,8	21	4	69	80	30,2	58,7	10,5	M 10×40	7/16×1 1/2	0,31	**PAFSF104S42.8**	40	40
1 1/2	38	42,4	31	42,8	24	4	77	95	35,7	69,9	13,5	M 12×45	1/2×1 3/4	0,50	**PAFSF106S42.8**	40	40
1 1/2	38	48,3	38	48,6	24	4	77	95	35,7	69,9	13,5	M 12×45	1/2×1 3/4	0,50	**PAFSF106S48.6**	40	40
2	51	48,3	38	48,6	24	4	89	103	42,9	77,8	13,5	M 12×45	1/2×1 3/4	0,59	**PAFSF108S48.6**	40	40
2	51	60,3	50	61,0	24	4	89	103	42,9	77,8	13,5	M 12×45	1/2×1 3/4	0,59	**PAFSF108S61.0**	40	40
2 1/2	64	60,3	50	61,0	25	5	101	116	50,8	88,9	13,5	M 12×45	1/2×1 3/4	0,72	**PAFSF110S61.0**	40	40
2 1/2	64	76,1	63	76,6	25	5	101	116	50,8	88,9	13,5	M 12×45	1/2×1 3/4	0,72	**PAFSF110S76.6**	40	40
3	76	76,1	63	76,6	25	5	124	136	61,9	106,4	17,0	M 16×55	5/8×2 1/4	1,25	**PAFSF112S76.6**	30	30
3	76	88,9	73	90,5	25	5	124	136	61,9	106,4	17,0	M 16×55	5/8×2 1/4	1,25	**PAFSF112S90.5**	30	30
3 1/2	89	88,9	73	90,5	25	5	136	152	69,9	120,7	17,0	M 16×55	5/8×2 1/4	1,50	**PAFSF114S90.5**	30	30
3 1/2	89	101,6	89	103,0	25	5	136	152	69,9	120,7	17,0	M 16×55	5/8×2 1/4	1,50	**PAFSF114S103**	30	30
4	102	101,6	89	103,0	25	6	146	162	77,8	130,2	17,0	M 16×55	5/8×2 1/4	2,15	**PAFSF116S103**	30	30
4	102	114,3	99	115,5	25	6	146	162	77,8	130,2	17,0	M 16×55	5/8×2 1/4	2,15	**PAFSF116S115.5**	30	30
5	127	114,3	99	115,5	25	6	180	184	92,1	152,4	17,0	M 16×55	5/8×2 1/4	3,00	**PAFSF118S115.5**	30	30
5	127	140,0	120	142,5	25	6	180	184	92,1	135,0	17,0	M 16×55	5/8×2 1/4	3,00	**PAFSF118S142.5**	30	30

M

Série 6000 PSI

1/2	13	17,2	13	17,5	16	4	46	58	18,2	40,5	9,0	M 08×30	5/16×1 1/4	0,12	**PAFSF401S17.5**	40	40
1/2	13	21,3	13	21,6	16	4	46	58	18,2	40,5	9,0	M 08×30	5/16×1 1/4	0,12	**PAFSF401S21.6**	40	40
3/4	19	21,3	13	21,6	19	4	53	71	23,8	50,8	10,5	M 10×35	3/8×1 1/2	0,20	**PAFSF402S21.6**	40	40
3/4	19	26,9	19	27,2	19	4	53	71	23,8	50,8	10,5	M 10×35	3/8×1 1/2	0,20	**PAFSF402S27.2**	40	40
1	25	26,9	19	27,2	24	4	66	80	27,8	57,2	13,5	M 12×45	7/16×1 1/2	0,25	**PAFSF403S27.2**	40	40
1	25	33,7	25	34,5	24	4	66	80	27,8	57,2	13,5	M 12×45	7/16×1 1/2	0,25	**PAFSF403S34.5**	40	40
1 1/4	32	33,7	25	34,5	27	4	77	94	31,8	66,6	15,0	M 14×50	1/2×1 3/4	0,31	**PAFSF404S34.5**	40	40
1 1/4	32	42,4	31	42,8	27	4	77	94	31,8	66,6	15,0	M 14×50	1/2×1 3/4	0,31	**PAFSF404S42.8**	40	40
1 1/2	38	42,4	31	42,8	30	4	89	103	36,5	79,3	17,0	M 16×55	5/8×2 1/4	0,50	**PAFSF405S42.8**	40	40
1 1/2	38	48,3	38	48,6	30	4	89	103	36,5	79,3	17,0	M 16×55	5/8×2 1/4	0,50	**PAFSF405S48.6**	40	40
2	51	48,3	38	48,6	35	4	123	135	44,5	96,8	21,0	M 20×70	3/4×2 3/4	0,59	**PAFSF406S48.6**	40	40
2	51	60,3	50	61,0	35	4	123	135	44,5	96,8	21,0	M 20×70	3/4×2 3/4	0,59	**PAFSF406S61.0**	40	40

La pression indiquée correspond à la bride. La pression réelle de service est déterminée par les caractéristiques du tube (diamètre extérieur, épaisseur, qualité du matériau et de la soudure).

*Référence raccord: compléter les références avec les **suffixes** correspondant à la matière choisie.

[1]) Pression mentionnée = article existant

$$\frac{\text{PN (bar)}}{10} = \text{PN (MPa)}$$

Références complémentaires					
Matière	Suffixes correspondant à la surface et à la matière	Exemple excl. bride monobloc	Exemple Bride monobloc avec kit à vis métrique et joint torique	Exemple Bride monobloc avec kit à vis UNC et joint torique	Matières d'étanchéité standard (pas de suffixe nécessaire)
Acier, poli lubrifié	S	PAFSF080S17.5S	PAFSF080S17.5SM	PAFSF080S17.5SU	NBR
Acier inox	SS	PAFSF080S17.5SS	PAFSF080S17.5SSM	–	VIT

PAFS-90S Bride SAE monobloc 90° à braser (Socket welding)

Bride SAE 90° / Liaison à braser (Socket welding)
(ISO 6162-1/-2)

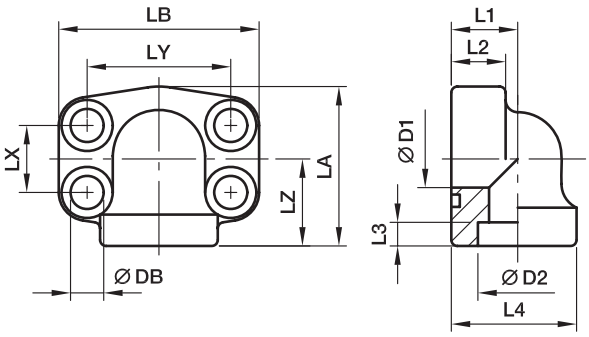

Série 3000 PSI

Séries SAE (in.)	Séries ISO (DN)	max.	D1	D2	L1	L2	L3	L4	LA	LB	LX	LY	LZ	DB	Vis (métr.)	Vis (unc.)	Poids (Acier) kg/pièce	Référence*	PN (bar)[1] S	PN (bar)[1] SS
1/2	13	21,3	13	21,6	18	17	5	34,0	51	57	17,5	38,1	28	9,0	M 08×30	5/16×1 1/4	0,35	**PAFS080/90S21.6**	345	345
3/4	19	26,9	19	27,2	22	18	5	38,5	50	68	22,2	47,6	25	10,5	M 10×35	3/8×1 1/2	0,55	**PAFS100/90S27.2**	345	345
1	25	33,7	25	34,1	28	19	6	44,5	55	72	26,2	52,4	28	10,5	M 10×35	3/8×1 1/2	0,80	**PAFS102/90S34.1**	345	345
1 1/4	32	42,4	31	42,8	30	22	7	53,5	68	82	30,2	58,7	34	10,5	M 10×40	7/16×1 1/2	1,30	**PAFS104/90S42.8**	276	276
1 1/2	38	48,3	38	48,6	36	25	8	62,5	82	95	35,7	69,9	43	13,5	M 12×45	1/2×1 3/4	1,60	**PAFS106/90S48.6**	207	207
2	51	60,3	50	61,0	41	25	10	77,0	94	105	42,9	77,8	50	13,5	M 12×45	1/2×1 3/4	2,00	**PAFS108/90S61**	207	207
2 1/2	64	76,1	60	76,6	50	25	28	85,0	127	115	50,8	88,9	77	13,5	M 12×45	1/2×1 3/4	2,60	**PAFS110/90S76.6**	172	172

Série 6000 PSI

1/2	13	21,3	13	21,6	18	17	5	34,0	51	57	18,2	40,5	28	9,0	M 08×30	5/16×1 1/4	0,35	**PAFS401/90S21.6**	420	420
3/4	19	26,9	19	27,2	28	19	6	44,5	55	72	23,8	50,8	28	10,5	M 10×35	3/8×1 1/2	0,80	**PAFS402/90S27.2**	420	420
1	25	33,7	25	34,1	30	24	7	53,5	68	82	27,8	57,2	34	13,5	M 12×50	7/16×1 1/2	1,30	**PAFS403/90S34.1**	420	420
1 1/4	32	42,4	31	42,8	36	25	8	62,5	82	95	31,8	66,6	43	15,0	M 14×45	1/2×1 3/4	1,60	**PAFS404/90S42.8**	420	420
1 1/2	38	48,3	38	48,6	41	26	10	77,0	94	110	36,5	79,3	50	17,0	M 16×55	5/8×2 1/4	2,00	**PAFS405/90S48.6**	420	420
2	51	60,3	50	61,0	45	35	12	89,0	123	134	44,5	96,8	65	21,0	M 20×70	3/4×2 3/4	2,50	**PAFS406/90S61**	420	420

[1]) Pression mentionnée = article existant

$$\frac{\text{PN (bar)}}{10} = \text{PN (MPa)}$$

La pression indiquée correspond à la bride. La pression réelle de service est déterminée par les caractéristiques du tube (diamètre extérieur, épaisseur, qualité du matériau et de la soudure).

*Référence raccord: compléter les références avec les **suffixes** correspondant à la matière choisie.

Références complémentaires					
Matière	Suffixes correspondant à la surface et à la matière	Exemple excl. bride monobloc	Exemple Bride monobloc avec kit à vis métrique et joint torique	Exemple Bride monobloc avec kit à vis UNC et joint torique	Matières d'étanchéité standard (pas de suffixe nécessaire)
Acier, poli lubrifié	S	PAFS080/90S21.6S	PAFS080/90S21.6SM	PAFS080/90S21.6SU	NBR
Acier inox	SS	PAFS080/90S21.6SS	PAFS080/90S21.6SSM	–	VIT

PDFS-G Ensemble Bride droite SAE

Bride SAE (ISO 6162-1/-2) / Filetage femelle BSPP (ISO 1179-1)

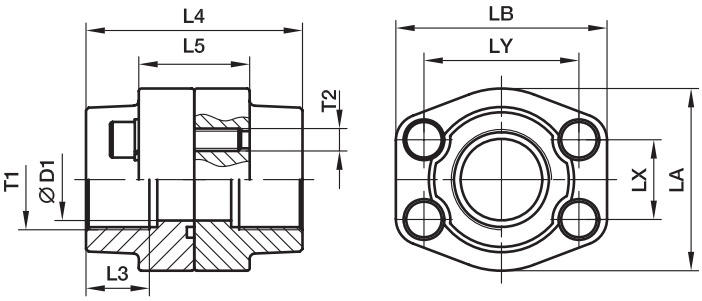

Série 3000 PSI

Séries SAE (in.)	Séries ISO (DN)	T1	D1	L3	L4	L5	LA	LB	LX	LY	T2 (métr.)	T2 (unc.)	Poids (Acier) kg/pièce	Référence*	PN (bar)[1] S	PN (bar)[1] SS
1/2	13	**G 3/8**	13	19	72	32	47	57	17,5	38,1	M 8	5/16	0,50	**PDFS080G38**	345	345
1/2	13	**G 1/2**	13	19	72	32	47	57	17,5	38,1	M 8	5/16	0,56	**PDFS080G**	345	345
3/4	19	**G 3/4**	19	19	72	36	49	66	22,3	47,6	M10	3/8	0,78	**PDFS100G**	345	345
1	25	**G 1**	25	19	76	36	53	71	26,2	52,4	M10	3/8	0,92	**PDFS102G**	345	345
1 1/4	32	**G 1 1/4**	31	22	82	42	69	80	30,2	58,7	M10	7/16	1,32	**PDFS104G**	276	276
1 1/2	38	**G 1 1/2**	38	24	88	48	77	94	35,7	69,9	M12	1/2	2,10	**PDFS106G**	207	207
2	51	**G 2**	50	26	90	48	89	103	42,9	77,8	M12	1/2	2,38	**PDFS108G**	207	207
2 1/2	64	**G 2 1/2**	63	30	100	48	101	115	50,8	88,9	M12	1/2	2,80	**PDFS110G**	172	172
3	76	**G 3**	73	34	100	53	124	135	61,9	106,4	M16	5/8	4,30	**PDFS112G**	138	138
3 1/2	89	**G 3 1/2**	89	27	100	54	136	152	69,9	120,7	M16	5/8	4,80	**PDFS114G**	34	34
4	102	**G 4**	99	30	100	54	146	162	77,8	130,2	M16	5/8	5,70	**PDFS116G**	34	34
5	127	**G 5**	120	30	100	54	180	184	92,1	152,4	M16	5/8	6,60	**PDFS118G**	34	34

Série 6000 PSI

1/2	13	**G 3/8**	13	19	72	32	47	57	18,2	40,5	M 8	5/16	0,52	**PDFS401G38**	420	420
1/2	13	**G 1/2**	13	19	72	32	47	57	18,2	40,5	M 8	5/16	0,58	**PDFS401G**	420	420
3/4	19	**G 3/4**	19	22	72	38	53	71	23,8	50,8	M10	3/8	1,00	**PDFS402G**	420	420
1	25	**G 1**	25	24	88	48	69	80	27,8	57,2	M12	7/16	1,52	**PDFS403G**	420	420
1 1/4	32	**G 1 1/4**	31	25	88	54	77	94	31,8	66,6	M14	1/2	2,40	**PDFS404G**	420	420
1 1/2	38	**G 1 1/2**	38	28	102	60	89	106	36,5	79,3	M16	5/8	3,30	**PDFS405G**	420	420
2	51	**G 2**	50	33	140	74	116	135	44,5	96,8	M20	3/4	4,90	**PDFS406G**	420	420
2 1/2	64	**G 2 1/2**	63	35	150	90	150	166	58,7	123,8	M24	–	6,50	**PDFS407G**	420	420
3	76	**G 3**	73	40	180	110	178	208	71,4	152,4	M30	–	8,00	**PDFS408G**	420	420

[1]) Pression mentionnée = article existant

$$\frac{\text{PN (bar)}}{10} = \text{PN (MPa)}$$

*Référence raccord: compléter les références avec les **suffixes** correspondant à la matière choisie.

Références complémentaires				
Matière	Suffixes correspondant à la surface et à la matière	Exemple Bride double avec kit à vis métrique et joint torique	Exemple Bride double avec kit à vis UNC et joint torique	Matières d'étanchéité standard (pas de suffixe nécessaire)
Acier, poli lubrifié	S	PDFS080GS	PDFS080GSU	NBR
Acier inox	SS	PDFS080GSS	–	VIT

PDFS-B Ensemble Bride droite SAE à souder (Butt welding)

Bride SAE / Liaison à souder (Butt welding)
(ISO 6162-1/-2)

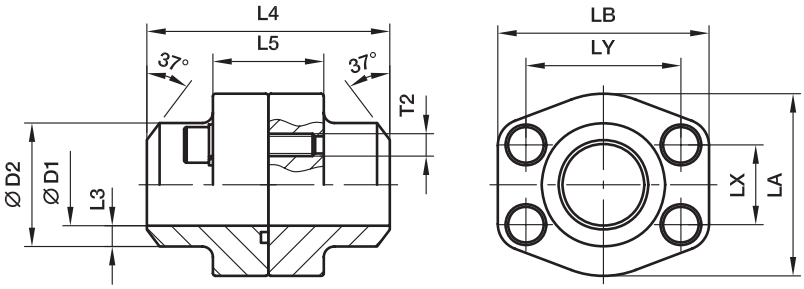

Série 3000 PSI

Séries SAE (in.)	Séries ISO (DN)	max.	D1	D2	L3	L4	L5	LA	LB	LX	LY	T2 (métr.)	T2 (unc.)	Poids (Acier) kg/pièce	Référence*	PN (bar)[1] S	PN (bar)[1] SS
1/2	13	21,3	13	21,6	4,3	72	32	47	57	17,5	38,1	M 8	5/16	0,50	**PDFS080B**	345	345
3/4	19	26,9	19	27,2	4,1	72	36	49	66	22,3	47,6	M10	3/8	0,56	**PDFS100B**	345	345
1	25	33,7	25	34,5	4,7	76	36	53	71	26,2	52,4	M10	3/8	0,78	**PDFS102B**	345	345
1 1/4	32	42,4	31	42,8	6,0	82	42	69	80	30,2	58,7	M10	7/16	0,92	**PDFS104B**	345	345
1 1/2	38	48,3	38	48,6	5,3	88	48	77	94	35,7	69,9	M12	1/2	1,32	**PDFS106B**	276	276
2	51	60,3	50	61,0	5,5	90	48	89	103	42,9	77,8	M12	1/2	2,10	**PDFS108B**	207	207
2 1/2	64	76,1	63	76,6	6,8	100	48	101	115	50,8	88,9	M12	1/2	2,38	**PDFS110B**	207	207
3	76	88,9	73	89,0	8,0	100	53	124	135	61,9	106,4	M16	5/8	2,80	**PDFS112B**	172	172
3 1/2	89	101,6	89	103,0	7,0	100	54	137	153	69,9	120,7	M16	5/8	4,30	**PDFS114B**	138	138
4	102	114,3	99	115,0	8,0	100	54	147	163	77,8	130,2	M16	5/8	4,80	**PDFS116B**	34	34
5	127	140,0	120	141,0	10,5	100	54	180	184	92,1	152,4	M16	5/8	5,70	**PDFS118B**	34	34

Série 6000 PSI

1/2	13	17,2	10	17,5	3,7	72	32	47	57	18,2	40,5	M 8	5/16	0,52	**PDFS401B38**	420	420
1/2	13	21,3	13	21,6	4,3	72	32	47	57	18,2	40,5	M 8	5/16	0,58	**PDFS401B**	420	420
3/4	19	26,9	18	27,2	4,6	72	38	53	71	23,8	50,8	M10	3/8	1,00	**PDFS402B**	420	420
1	25	33,7	22	34,5	6,3	88	48	66	80	27,8	57,2	M12	7/16	1,52	**PDFS403B**	420	420
1 1/4	32	42,4	28	42,8	7,4	88	54	77	94	31,8	66,5	M14	1/2	2,40	**PDFS404B**	420	420
1 1/2	38	48,3	32	48,6	8,3	102	60	89	106	36,5	79,3	M16	5/8	3,30	**PDFS405B**	420	420
2	51	60,3	41	61,0	10,0	140	74	116	135	44,5	96,8	M20	3/4	4,90	**PDFS406B**	420	420
2 1/2	64	76,1	50	76,6	13,0	150	90	150	166	58,7	123,8	M24	–	6,50	**PDFS407B**	420	420
3	76	88,9	58	90,0	16,0	180	110	178	208	71,4	152,4	M30	–	8,00	**PDFS408B**	420	420

[1]) Pression mentionnée = article existant

$$\frac{\text{PN (bar)}}{10} = \text{PN (MPa)}$$

La pression indiquée correspond à la bride. La pression réelle de service est déterminée par les caractéristiques du tube (diamètre extérieur, épaisseur, qualité du matériau et de la soudure).

*Référence raccord: compléter les références avec les **suffixes** correspondant à la matière choisie.

Références complémentaires				
Matière	Suffixes correspondant à la surface et à la matière	Exemple Bride double avec kit à vis métrique et joint torique	Exemple Bride double avec kit à vis UNC et joint torique	Matières d'étanchéité standard (pas de suffixe nécessaire)
Acier, poli lubrifié	S	PDFS080BS	PDFS080BSU	NBR
Acier inox	SS	PDFS080BSS	–	VIT

PDFS-S Ensemble Bride droite SAE à braser (Socket welding)

Bride SAE / Liaison à braser (Socket welding)
(ISO 6162-1/-2)

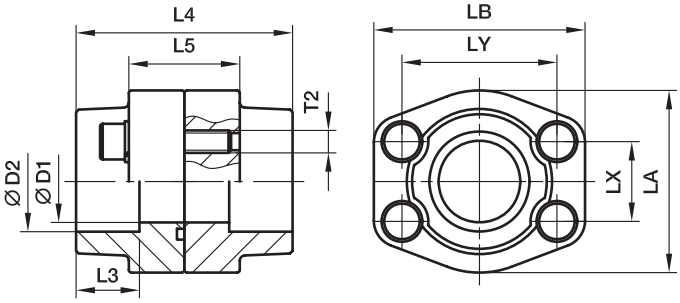

Série 3000 PSI

Séries SAE (in.)	Séries ISO (DN)	max.	D1	D2	L3	L4	L5	LA	LB	LX	LY	T2 (métr.)	T2 (unc.)	Poids (Acier) kg/pièce	Référence*	PN (bar)[1] S	PN (bar)[1] SS
1/2	13	17,2	13	17,5	18	72	36	47	57	17,5	38,1	M 8	5/16	0,50	**PDFS080S17.5**	345	345
1/2	13	21,3	13	21,6	18	72	36	47	57	17,5	38,1	M 8	5/16	0,50	**PDFS080S21.6**	345	345
3/4	19	26,9	19	27,2	18	72	36	49	66	22,3	47,6	M10	3/8	0,56	**PDFS100S27.2**	345	345
1	25	33,7	25	34,1	18	76	36	53	71	26,2	52,4	M10	3/8	0,78	**PDFS102S34.1**	345	345
1 1/4	32	42,4	31	42,8	20	82	42	69	80	30,2	58,7	M10	7/16	0,92	**PDFS104S42.8**	345	345
1 1/2	38	48,3	38	48,6	22	88	48	77	94	35,7	69,9	M12	1/2	1,32	**PDFS106S48.6**	276	276
2	51	60,3	50	61,0	24	90	48	89	103	42,9	77,8	M12	1/2	2,10	**PDFS108S61**	207	207
2 1/2	64	76,1	63	76,6	28	100	48	101	116	50,8	88,9	M12	1/2	2,38	**PDFS110S76.6**	207	207
3	76	88,9	73	90,5	28	100	53	124	135	61,9	106,4	M16	5/8	2,80	**PDFS112S90.5**	172	172
3 1/2	89	101,6	89	103,0	28	100	54	137	153	69,9	120,7	M16	5/8	4,30	**PDFS114S103**	138	138
4	102	114,3	99	115,5	28	100	54	147	163	77,8	130,2	M16	5/8	4,80	**PDFS116S115.5**	34	34
5	127	140,0	120	142,0	28	100	54	180	184	92,1	152,4	M16	5/8	5,70	**PDFS118S142**	34	34

Série 6000 PSI

1/2	13	17,2	13	17,5	18	72	32	47	57	18,2	40,5	M 8	5/16	0,52	**PDFS401S17.5**	420	420
1/2	13	21,3	13	21,6	18	72	32	47	57	18,2	40,5	M 8	5/16	0,58	**PDFS401S21.6**	420	420
3/4	19	26,9	19	27,2	20	72	38	53	71	23,8	50,8	M10	3/8	1,00	**PDFS402S27.2**	420	420
1	25	33,7	25	34,1	22	88	48	66	80	27,8	57,2	M12	7/16	1,52	**PDFS403S34.1**	420	420
1 1/4	32	42,4	31	42,8	22	88	54	77	94	31,8	66,6	M14	1/2	2,40	**PDFS404S42.8**	420	420
1 1/2	38	48,3	38	48,6	24	102	60	89	106	36,5	79,3	M16	5/8	3,30	**PDFS405S48.6**	420	420
2	51	60,3	50	61,0	25	140	74	116	135	44,5	96,8	M20	3/4	4,90	**PDFS406S61**	420	420
2 1/2	64	76,1	63	76,6	28	150	90	150	166	58,7	123,8	M24	–	6,50	**PDFS407S76.6**	420	420
3	76	88,9	73	90,5	30	180	110	178	208	71,4	152,4	M30	–	8,00	**PDFS408S90.5**	420	420

[1]) Pression mentionnée = article existant

$$\frac{\text{PN (bar)}}{10} = \text{PN (MPa)}$$

La pression indiquée correspond à la bride. La pression réelle de service est déterminée par les caractéristiques du tube (diamètre extérieur, épaisseur, qualité du matériau et de la soudure).

M

*Référence raccord: compléter les références avec les **suffixes** correspondant à la matière choisie.

Références complémentaires				
Matière	Suffixes correspondant à la surface et à la matière	Exemple Bride double avec kit à vis métrique et joint torique	Exemple Bride double avec kit à vis UNC et joint torique	Matières d'étanchéité standard (pas de suffixe nécessaire)
Acier, poli lubrifié	S	PDFS080S17.5S	PDFS080S17.5SU	NBR
Acier inox	SS	PDFS080S17.5SS	–	VIT

PCFF Bride SAE d'obturation

Bride SAE d'obturation
(ISO 6162-1/-2)

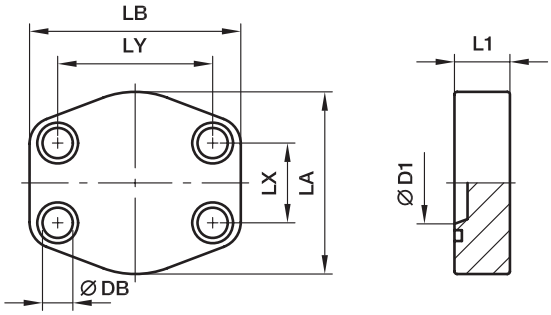

Série 3000 PSI

Séries SAE (in.)	Séries ISO (DN)	D1	L1	LA	LB	LX	LY	DB	Vis (métr.)	Vis (unc.)	Poids (Acier) kg/pièce	Référence*	PN (bar)[1] S	PN (bar)[1] SS
1/2	13	13	16	46	58	17,5	38,1	9,0	M 08×30	5/16×1 1/4	0,30	**PCFF32**	345	345
3/4	19	15	18	49	66	22,3	47,6	10,5	M 10×35	3/8×1 1/2	0,37	**PCFF33**	345	345
1	25	18	19	53	71	26,2	52,4	10,5	M 10×35	3/8×1 1/2	0,54	**PCFF34**	345	345
1 1/4	32	23	21	69	80	30,2	58,7	10,5	M 10×40	7/16×1 1/2	0,90	**PCFF35**	276	276
1 1/2	38	28	24	77	95	35,7	69,9	13,5	M 12×45	1/2×1 3/4	1,03	**PCFF36**	207	207
2	51	45	24	89	103	42,9	77,8	13,5	M 12×45	1/2×1 3/4	1,30	**PCFF38**	207	207
2 1/2	64	58	25	101	116	50,8	88,9	13,5	M 12×45	1/2×1 3/4	1,45	**PCFF310**	172	172
3	76	70	25	124	136	61,9	106,4	17,0	M 16×55	5/8×2 1/4	2,72	**PCFF312**	138	138
3 1/2	89	85	25	136	152	69,9	120,7	17,0	M 16×55	5/8×2 1/4	2,90	**PCFF314**	34	34
4	102	95	25	146	162	77,8	130,2	17,0	M 16×55	5/8×2 1/4	3,85	**PCFF316**	34	34
5	127	110	25	180	184	92,1	152,4	17,0	M 16×55	5/8×2 1/4	4,20	**PCFF320**	34	34

Série 6000 PSI

1/2	13	13	16	46	58	18,2	40,5	9,0	M 08×30	5/16×1 1/4	0,30	**PCFF62**	420	420
3/4	19	15	19	53	71	23,8	50,8	10,5	M 10×35	3/8×1 1/2	0,44	**PCFF63**	420	420
1	25	22	24	66	80	27,8	57,2	13,5	M 12×45	7/16×1 1/2	0,73	**PCFF64**	420	420
1 1/4	32	30	27	77	94	31,8	66,6	15,0	M 14×50	1/2×1 3/4	0,85	**PCFF65**	420	420
1 1/2	38	35	30	89	103	36,5	79,3	17,0	M 16×55	5/8×2 1/4	1,61	**PCFF66**	420	420
2	51	48	35	123	135	44,5	96,8	21,0	M 20×70	3/4×2 3/4	3,31	**PCFF68**	420	420
2 1/2	64	55	45	150	166	58,7	123,8	25,0	M 24×90	–	4,50	**PCFF610**	420	420
3	76	65	55	178	208	71,4	152,4	32,0	M 30×110	–	5,30	**PCFF612**	420	420

[1]) Pression mentionnée = article existant

$$\frac{\text{PN (bar)}}{10} = \text{PN (MPa)}$$

*Référence raccord: compléter les références avec les **suffixes** correspondant à la matière choisie.

Références complémentaires					
Matière	Suffixes correspondant à la surface et à la matière	Exemple excl. bride d'obturation	Exemple Bride d'obturation avec kit à vis métrique et joint torique	Exemple Bride d'obturation avec kit à vis UNC et joint torique inclus	Matières d'étanchéité standard (pas de suffixe nécessaire)
Acier, poli lubrifié	S	PCFF32S	PCFF32SM	PCFF32SU	NBR
Acier inox	SS	PCFF32SS	PCFF32SSM	–	VIT

PCCFF SAE Contre-bride d'obturation

Contre-bride SAE d'obturation
(ISO 6162-1/-2)

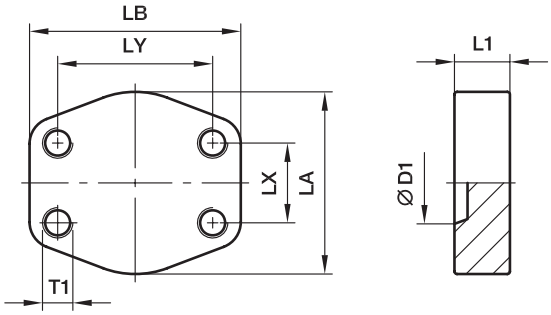

Série 3000 PSI

Séries SAE (in.)	Séries ISO (DN)	D1	L1	LA	LB	LX	LY	T1 (métr.)	T1 (unc.)	Poids (Acier) kg/pièce	Référence*	PN (bar)[1] S	PN (bar)[1] SS
1/2	13	13	16	46	58	17,5	38,1	M 8	5/16	0,30	**PCCFF32**	345	345
3/4	19	15	18	49	66	22,3	47,6	M10	3/8	0,37	**PCCFF33**	345	345
1	25	18	19	53	71	26,2	52,4	M10	3/8	0,54	**PCCFF34**	345	345
1 1/4	32	23	21	69	80	30,2	58,7	M10	7/16	0,90	**PCCFF35**	276	276
1 1/2	38	28	24	77	95	35,7	69,9	M12	1/2	1,03	**PCCFF36**	207	207
2	51	45	24	89	103	42,9	77,8	M12	1/2	1,20	**PCCFF38**	207	207
2 1/2	64	58	25	101	116	50,8	88,9	M12	1/2	1,45	**PCCFF310**	172	172
3	76	70	25	124	136	61,9	106,4	M16	5/8	2,72	**PCCFF312**	138	138
3 1/2	89	85	25	136	152	69,9	120,7	M16	5/8	2,90	**PCCFF314**	34	34
4	102	95	25	146	162	77,8	130,2	M16	5/8	3,85	**PCCFF316**	34	34
5	127	110	25	180	184	92,1	152,4	M16	5/8	4,20	**PCCFF320**	34	34

Série 6000 PSI

1/2	13	13	16	46	58	18,2	40,5	M 8	5/16	0,30	**PCCFF62**	420	420
3/4	19	15	19	53	71	23,8	50,8	M10	3/8	0,44	**PCCFF63**	420	420
1	25	22	24	66	80	27,8	57,2	M12	7/16	0,73	**PCCFF64**	420	420
1 1/4	32	30	27	77	94	31,8	66,6	M14	1/2	0,85	**PCCFF65**	420	420
1 1/2	38	35	30	89	103	36,5	79,3	M16	5/8	1,61	**PCCFF66**	420	420
2	51	48	35	123	135	44,5	96,8	M20	3/4	3,31	**PCCFF68**	420	420
2 1/2	64	55	45	150	166	58,7	123,8	M24	–	4,50	**PCCFF610**	420	420
3	76	65	55	178	208	71,4	152,4	M30	–	5,30	**PCCFF612**	420	420

[1]) Pression mentionnée = article existant

$$\frac{\text{PN (bar)}}{10} = \text{PN (MPa)}$$

*Référence raccord: compléter les références avec les **suffixes** correspondant à la matière choisie.

Références complémentaires				
Matière	Suffixes correspondant à la surface et à la matière	Exemple Bride d'obturation avec filetage métrique	Exemple Bride d'obturation avec filetage UNC	Matières d'étanchéité standard (pas de suffixe nécessaire)
Acier, poli lubrifié	S	PCCF32SM	PCCFF32SU	NBR
Acier inox	SS	PCCFF32SSM	PCCFF32SSU	VIT

CPM Bride SAE plaque de maintien

ISO 6162-1/-2

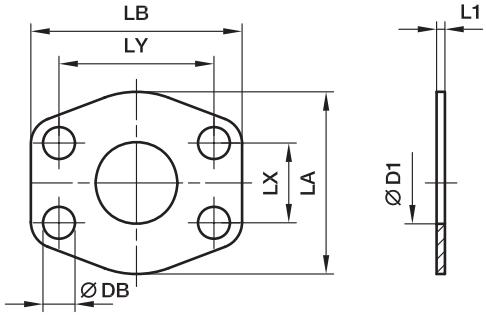

Série 3000 PSI

Séries SAE (in.)	Séries ISO (DN)	D1	L1	LA	LB	LX	LY	DB	Poids (Acier) kg/pièce	Référence*	PN (bar)[1] CF	PN (bar)[1] SS
1/2	13	13	3	47	57	17,5	38,1	9,0	0,01	**8CPM1**	345	345
3/4	19	19	3	49	66	22,3	47,6	11,0	0,01	**12CPM1**	345	345
1	25	25	3	53	71	26,2	52,4	11,0	0,01	**16CPM1**	345	345
1 1/4	32	32	3	69	80	30,2	58,7	11,5	0,02	**20CPM1**	276	276
1 1/2	38	38	3	77	95	35,7	69,9	13,5	0,02	**24CPM1**	207	207
2	51	51	3	89	103	42,9	77,8	13,5	0,03	**32CPM1**	207	207
2 1/2	64	63	3	101	116	50,8	88,9	13,5	0,03	**40CPM1**	172	172
3	76	73	4	124	136	61,9	106,4	17,0	0,04	**48CPM1**	138	138
3 1/2	89	89	4	136	152	69,9	120,7	17,0	0,06	**56CPM1**	34	34
4	102	99	4	146	162	77,8	130,2	17,0	0,08	**64CPM1**	34	34
5	127	120	4	180	184	92,1	152,4	17,0	0,09	**80CPM1**	34	34

Série 6000 PSI

1/2	13	13	4	47	57	18,2	40,5	9,0	0,01	**8CPM2**	420	420
3/4	19	17	4	53	71	23,8	50,8	11,0	0,01	**12CPM2**	420	420
1	25	24	4	66	80	27,8	57,2	13,0	0,02	**16CPM2**	420	420
1 1/4	32	31	4	77	94	31,8	66,6	15,0	0,03	**20CPM2**	420	420
1 1/2	38	38	4	89	103	36,5	79,3	17,0	0,04	**24CPM2**	420	420
2	51	51	4	123	135	44,5	96,8	21,0	0,05	**32CPM2**	420	420
2 1/2	64	63	4	150	166	58,7	123,8	25,0	0,07	**40CPM2**	420	420
3	76	73	4	178	208	71,4	152,4	32,0	0,08	**48CPM2**	420	420

[1]) Pression mentionnée = article existant

$$\frac{\text{PN (bar)}}{10} = \text{PN (MPa)}$$

*Référence raccord: compléter les références avec les **suffixes** correspondant à la matière choisie.

Références complémentaires			
Matière	Suffixes correspondant à la surface et à la matière	Exemple	Description
Acier, zingué, sans Cr(VI)	CF	8CPM1CF	excl. des entretoises
Acier inox	SS	8CPM1SS	excl. des entretoises

AP Bride SAE d'obturation

ISO 6162-1/-2

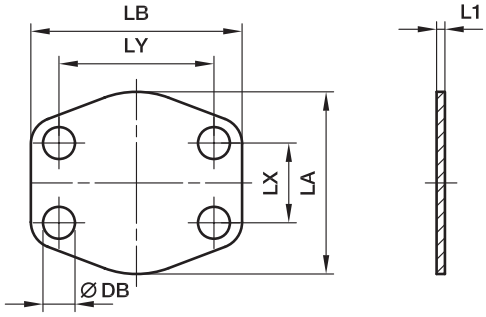

Série 3000 PSI

Séries SAE (in.)	Séries ISO (DN)	L1	LA	LB	LX	LY	DB	Poids (Acier) kg/pièce	Référence*	PN (bar)[1] CF	PN (bar)[1] SS
1/2	13	3	47	57	17,5	38,1	9,0	0,02	**8AP1**	–	–
3/4	19	3	49	66	22,3	47,6	11,0	0,02	**12AP1**	–	–
1	25	3	53	71	26,2	52,4	11,0	0,02	**16AP1**	–	–
1 1/4	32	3	69	80	30,2	58,7	11,5	0,03	**20AP1**	–	–
1 1/2	38	3	77	95	35,7	69,9	13,5	0,03	**24AP1**	–	–
2	51	3	89	103	42,9	77,8	13,5	0,04	**32AP1**	–	–
2 1/2	64	3	101	116	50,8	89,9	13,5	0,04	**40AP1**	–	–
3	76	4	124	136	61,9	106,4	17,0	0,07	**48AP1**	–	–
3 1/2	89	4	136	152	69,9	102,7	17,0	0,07	**56AP1**	–	–
4	102	4	146	162	77,8	130,2	17,0	0,09	**64AP1**	–	–
5	127	4	180	184	92,1	152,4	17,0	0,10	**80AP1**	–	–

Série 6000 PSI

1/2	13	4	47	57	18,2	40,5	9,0	0,02	**8AP2**	–	–
3/4	19	4	53	71	23,8	50,8	11,0	0,02	**12AP2**	–	–
1	25	4	66	80	27,8	57,1	13,0	0,03	**16AP2**	–	–
1 1/4	32	4	77	94	31,8	66,7	15,0	0,04	**20AP2**	–	–
1 1/2	38	4	89	103	36,5	79,4	17,0	0,05	**24AP2**	–	–
2	51	4	123	135	44,5	96,8	21,0	0,06	**32AP2**	–	–
2 1/2	64	4	150	166	58,7	123,8	25,0	0,08	**40AP2**	–	–
3	76	4	178	208	71,4	152,4	32,0	0,10	**48AP2**	–	–

[1]) Pression mentionnée = article existant

$$\frac{\text{PN (bar)}}{10} = \text{PN (MPa)}$$

Cette plaque d'obturation ne doit pas être utilisée sous pression.

*Référence raccord: compléter les références avec les **suffixes** correspondant à la matière choisie.

Références complémentaires			
Matière	Suffixes correspondant à la surface et à la matière	Exemple	Description
Acier, zingué, sans Cr(VI)	CF	8AP1CF	excl. des plaques d'obturation
Acier inox	SS	8AP1SS	excl. des plaques d'obturation

PMQ Bouchon plat pour tête de bride

(ISO 6162-1/-2)

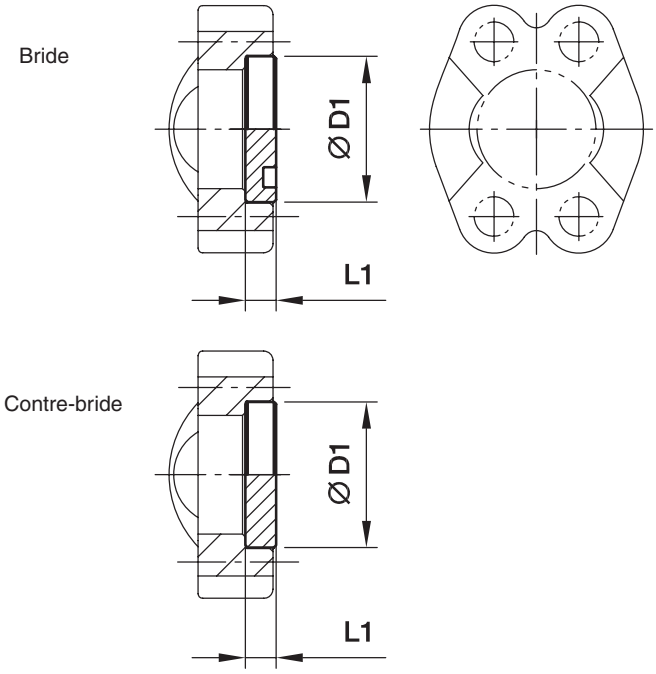

Série 3000 PSI

Taille nom. de bride SAE (in.)	D1	L1	Poids (Acier) kg/pièce	Bride Référence*	Contre-bride Référence*	PN (bar)[1] CF
1/2	30,2	6,8	0,03	**8PFMQ1**	**8PFCMQ1**	210
3/4	38,1	6,8	0,05	**12PFMQ1**	**12PFCMQ1**	210
1	44,5	8,0	0,09	**16PFMQ1**	**16PFCMQ1**	210
1 1/4	50,8	8,0	0,12	**20PFMQ1**	**20PFCMQ1**	210
1 1/2	60,3	8,0	0,17	**24PFMQ1**	**24PFCMQ1**	160
2	71,4	9,6	0,29	**32PFMQ1**	**32PFCMQ1**	200
2 1/2	84,1	9,6	0,39	**40PFMQ1**	**40PFCMQ1**	–
3	101,6	9,6	0,58	**48PFMQ1**	**48PFCMQ1**	–
3 1/2	114,3	11,3	0,86	**56PFMQ1**	**56PFCMQ1**	–
4	127,0	11,3	1,02	**64PFMQ1**	**64PFCMQ1**	–
5	152,4	11,3	1,96	**80PFMQ1**	**80PFCMQ1**	–

Série 6000 PSI

1/2	31,8	7,8	0,04	**8PFMQ2**	**8PFCMQ2**	250
3/4	41,3	8,8	0,09	**12PFMQ2**	**12PFCMQ2**	250
1	47,6	9,5	0,13	**16PFMQ2**	**16PFCMQ2**	250
1 1/4	54,0	10,3	0,18	**20PMFQ2**	**20PFCMQ2**	250
1 1/2	63,5	12,6	0,30	**24PFMQ2**	**24PFCMQ2**	250
2	79,4	12,6	0,48	**32PFMQ2**	**32PFCMQ2**	250
2 1/2	108,0	21,2	1,26	**40PFMQ2**	**40PFCMQ2**	–
3	132,0	26,5	2,31	**48PFMQ2**	**48PFCMQ2**	–

[1]) Pression mentionnée = article existant

$$\frac{\text{PN (bar)}}{10} = \text{PN (MPa)}$$

Bouchon plat pour tête de bride en inox sur demande.

*Référence raccord: compléter les références avec les **suffixes** correspondant à la matière choisie.

Références complémentaires			
Matière	Suffixes correspondant à la surface et à la matière	Exemple	Description
Acier, zingué, sans Cr(VI)	CF	8PFMQ1CF	Bouchon de tête de bride

PMQ Bouchon pour tête de bride

(ISO 6162-1/-2)

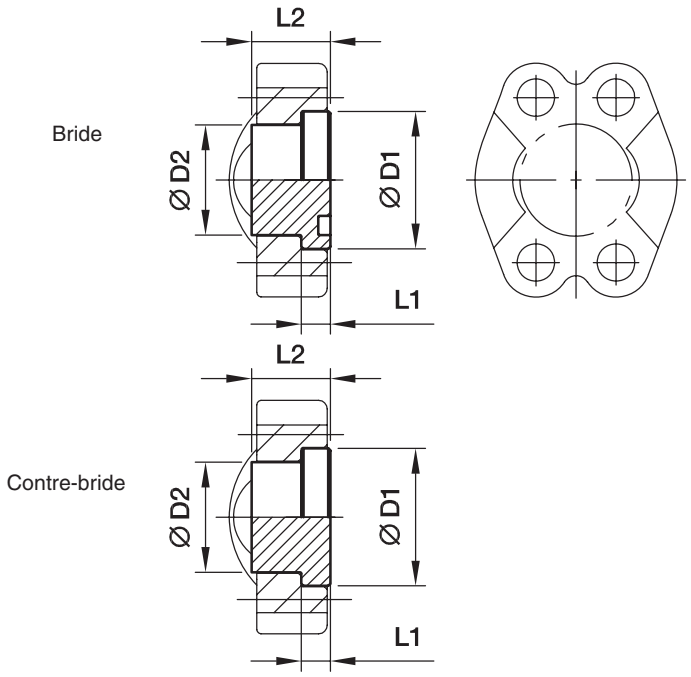

Série 3000 PSI

Taille nom. de bride SAE (in.)	D1	D2	L1	L2	Poids (Acier) kg/pièce	Bride Référence*	Contre-bride Référence*	PN (bar)[1] CF
1/2	24,0	30,2	6,8	16	0,03	**8PMQ1**	**8PCMQ1**	350
3/4	31,8	38,1	6,8	17	0,05	**12PMQ1**	**12PCMQ1**	350
1	38,0	44,5	8,0	17	0,09	**16PMQ1**	**16PCMQ1**	315
1 1/4	43,0	50,8	8,0	17	0,12	**20PMQ1**	**20PCMQ1**	250
1 1/2	50,0	60,3	8,0	19	0,17	**24PMQ1**	**24PCMQ1**	200
2	62,0	71,4	9,6	19	0,29	**32PMQ1**	**32PCMQ1**	200
2 1/2	74,0	84,1	9,6	40	0,39	**40PMQ1**	**40PCMQ1**	160
3	90,0	101,6	9,6	45	0,58	**48PMQ1**	**48PCMQ1**	138
3 1/2	102,0	114,3	11,3	30	0,86	**56PMQ1**	**56PCMQ1**	35
4	114,5	127,0	11,3	36	1,02	**64PMQ1**	**64PCMQ1**	35
5	140,0	152,4	11,3	45	1,96	**80PMQ1**	**80PCMQ1**	35

Série 6000 PSI

1/2	24,0	31,8	7,8	14	0,04	**8PMQ2**	**8PCMQ2**	400
3/4	31,8	41,3	8,8	15	0,09	**12PMQ2**	**12PCMQ2**	400
1	38,0	47,6	9,5	16	0,13	**16PMQ2**	**16PCMQ2**	400
1 1/4	44,0	54,0	10,3	16	0,18	**20PMQ2**	**20PCMQ2**	400
1 1/2	50,8	63,5	12,6	19	0,30	**24PMQ2**	**24PCMQ2**	400
2	67,0	79,4	12,6	30	0,48	**32PMQ2**	**32PCMQ2**	400
2 1/2	89,0	108,0	21,2	45	1,26	**40PMQ2**	**40PCMQ2**	400
3	114,3	132,0	26,5	55	2,31	**48PMQ2**	**48PCMQ2**	400

[1]) Pression mentionnée = article existant

$$\frac{\text{PN (bar)}}{10} = \text{PN (MPa)}$$

Bouchon pour tête de bride en inox sur demande.

*Référence raccord: compléter les références avec les **suffixes** correspondant à la matière choisie.

Références complémentaires			
Matière	Suffixes correspondant à la surface et à la matière	Exemple	Description
Acier, zingué, sans Cr(VI)	CF	8PFQ1CF	Bouchon de tête de bride

M

PAGL-(G/M) Bride SAE monobloc avec prise de pression

Bride SAE monobloc avec prise de pression
(ISO 6162-1/-2)

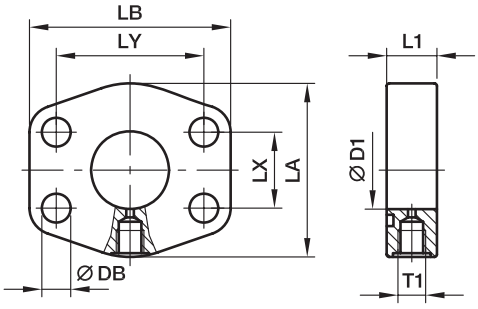

Série 3000 PSI

Séries SAE (in.)	Séries ISO (DN)	T1	D1	L1	LA	LB	LX	LY	DB	Poids (Acier) kg/pièce	Référence*	PN (bar)[1] S	PN (bar)[1] SS
1	25	**G 1/4**	25	22	53	71	26,2	52,4	11,0	0,65	**PAGL102G14**	348	348
1	25	**M 10×1,0**	25	19	53	71	26,2	52,4	11,0	0,65	**PAGL102M10**	348	348
1 1/4	32	**G 1/4**	31	20	69	80	30,2	58,7	11,5	0,75	**PAGL104G14**	278	278
1 1/4	32	**M 10×1,0**	31	20	69	80	30,2	58,7	11,5	0,75	**PAGL104M10**	278	278
1 1/2	38	**G 1/4**	38	25	77	94	35,7	69,9	13,5	0,80	**PAGL106G14**	210	210
1 1/2	38	**M 10×1,0**	38	25	77	94	35,7	69,9	13,5	0,80	**PAGL106M10**	210	210
2	51	**G 1/4**	50	25	89	103	42,9	77,8	13,5	1,25	**PAGL108G14**	210	210
2	51	**M 10×1,0**	50	25	89	103	42,9	77,8	13,5	1,25	**PAGL108M10**	210	210
2 1/2	64	**G 1/4**	63	25	101	115	50,8	88,9	13,5	1,75	**PAGL110G14**	175	175
2 1/2	64	**M 10×1,0**	63	25	101	115	50,8	88,9	13,5	1,75	**PAGL110M10**	175	175
3	76	**G 1/4**	73	27	124	135	61,9	106,4	17,0	2,25	**PAGL112G14**	138	138
3	76	**M 10×1,0**	73	27	124	135	61,9	106,4	17,0	2,25	**PAGL112M10**	138	138
3 1/2	89	**G 1/4**	89	27	136	152	61,9	120,7	17,0	3,00	**PAGL114G14**	35	35
3 1/2	89	**M 10×1,0**	89	27	136	152	61,9	120,7	17,0	3,00	**PAGL114M10**	35	35
4	102	**G 1/4**	99	26	146	162	77,8	130,2	17,0	4,25	**PAGL116G14**	35	35
4	102	**M 10×1,0**	99	26	146	162	77,8	130,2	17,0	4,25	**PAGL116M10**	35	35
5	127	**G 1/4**	120	23	180	184	92,1	152,4	17,0	5,75	**PAGL118G14**	35	35
5	127	**M 10×1,0**	120	23	180	184	92,1	152,4	17,0	5,75	**PAGL118M10**	35	35

Série 6000 PSI

1	25	**G 1/4**	25	22	69	80	27,8	57,2	13,0	0,65	**PAGL403G14**	420	420
1	25	**M 10×1,0**	25	22	69	80	27,8	57,2	13,0	0,65	**PAGL403M10**	420	420
1 1/4	32	**G 1/4**	31	26	77	94	31,8	66,6	15,0	0,75	**PAGL404G14**	420	420
1 1/4	32	**M 10×1,0**	31	26	77	94	31,8	66,6	15,0	0,75	**PAGL404M10**	420	420
1 1/2	38	**G 1/4**	38	30	89	106	36,5	79,3	17,0	0,95	**PAGL405G14**	420	420
1 1/2	38	**M 10×1,0**	38	30	89	106	36,5	79,3	17,0	0,85	**PAGL405M10**	420	420
2	51	**G 1/4**	50	36	116	135	44,5	96,8	21,0	1,25	**PAGL406G14**	420	420
2	51	**M 10×1,0**	50	36	116	135	44,5	96,8	21,0	1,25	**PAGL406M10**	420	420
2 1/2	64	**G 1/4**	63	45	150	166	58,7	123,8	25,0	1,75	**PAGL408G14**	420	420
2 1/2	64	**M 10×1,0**	63	45	150	166	58,7	123,8	25,0	1,75	**PAGL408M10**	420	420
3	76	**G 1/4**	73	55	178	208	71,4	152,4	32,0	2,25	**PAGL410G14**	420	420
3	76	**M 10×1,0**	73	55	178	208	71,4	152,4	32,0	2,25	**PAGL410M10**	420	420

[1]) Pression mentionnée = article existant

$$\frac{\text{PN (bar)}}{10} = \text{PN (MPa)}$$

*Référence raccord: compléter les références avec les **suffixes** correspondant à la matière choisie.

Références complémentaires			
Matière	Suffixes correspondant à la surface et à la matière	Exemple	Description
Acier, poli lubrifié	S	PAGL102G14S	excl. bride
Acier inox	SS	PAGL102G14SS	excl. bride

PRF Bride droite SAE de réduction

ISO 6162-1/-2

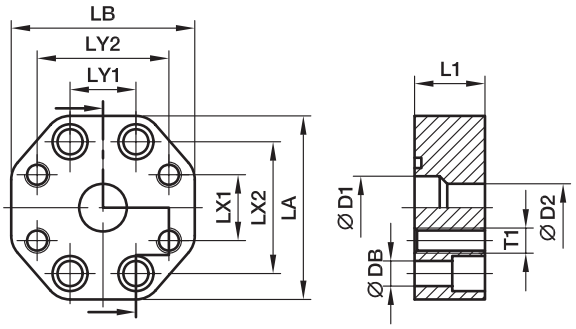

Série 3000 PSI

Séries SAE (in.)	Séries ISO (DN)	D1	D2	L1	LA	LB	LX1	LX2	LY1	LY2	DB	Vis (métr.)	T1	Poids (Acier) kg/pièce	Référence*	PN (bar)[1] S
1×1	25/25	25	25	28	73	73	26,2	52,4	26,2	52,4	11	M 10×35	**M10**	1,10	**PRF102/102**	210
1×3/4	25/19	25	19	28	73	73	22,3	52,4	26,2	47,6	11	M 10×35	**M10**	1,15	**PRF102/100**	210
1 1/4×1 1/4	32/32	30	30	28	80	80	30,2	58,7	30,2	58,7	11	M 10×35	**M10**	1,55	**PRF104/104**	210
1 1/4×1	32/25	30	25	28	80	71	26,2	58,7	30,2	52,4	11	M 10×35	**M10**	1,55	**PRF104/102**	210
1 1/2×1 1/2	38/38	38	38	32	94	94	35,7	69,9	35,7	69,9	13	M 12×45	**M12**	2,25	**PRF106/106**	210
1 1/2×1 1/4	38/32	38	30	32	94	80	30,2	69,9	35,7	58,7	13	M 10×35	**M10**	2,40	**PRF106/104**	210
2×2	51/51	50	50	33	103	103	42,9	77,8	42,9	77,8	13	M 12×45	**M12**	3,00	**PRF108/108**	210
2×1 1/2	51/38	50	38	33	103	94	35,7	77,8	42,9	70,0	13	M 12×45	**M12**	3,15	**PRF108/106**	210
2 1/2×2 1/2	64/64	63	63	33	115	115	50,8	88,9	50,8	88,9	13	M 12×45	**M12**	3,85	**PRF110/110**	175
2 1/2×2	64/51	63	50	33	115	103	42,9	88,9	50,8	77,8	13	M 12×45	**M12**	3,95	**PRF110/108**	175
3×3	76/76	73	73	36	135	135	61,9	106,4	61,9	106,4	17	M 16×50	**M16**	4,25	**PRF112/112**	138
3×2 1/2	76/64	73	63	36	135	115	50,8	106,4	61,9	89,0	17	M 12×45	**M12**	4,45	**PRF112/110**	138

Série 6000 PSI

3/4×3/4	19/19	19	19	28	71	71	23,8	50,8	23,8	50,8	11	M 10×35	**M10**	0,80	**PRF402/402**	420
1×1	25/25	25	25	33	80	80	27,8	57,2	27,8	57,2	13	M 12×45	**M12**	1,10	**PRF403/403**	420
1×3/4	25/19	25	19	33	80	71	23,8	57,2	27,8	50,8	13	M 10×35	**M10**	1,10	**PRF403/402**	420
1 1/4×1 1/4	32/32	30	30	33	94	94	31,8	66,6	31,8	66,6	15	M 14×45	**M14**	1,40	**PRF404/404**	420
1 1/4×1	32/25	30	25	33	94	80	27,8	66,6	31,8	57,2	15	M 12×45	**M12**	1,60	**PRF404/403**	420
1 1/2×1 1/2	38/38	38	38	48	106	106	36,5	79,3	36,5	79,3	17	M 16×50	**M16**	3,30	**PRF405/405**	420
1 1/2×1 1/4	38/32	38	30	48	106	94	31,8	79,3	36,5	66,6	17	M 14×45	**M14**	3,60	**PRF405/404**	420
2×2	51/51	50	50	48	135	135	44,5	96,8	44,5	96,8	21	M 20×65	**M20**	5,00	**PRF406/406**	420
2×1 1/2	51/38	50	38	48	135	106	36,5	96,8	44,5	79,3	21	M 16×50	**M16**	5,25	**PRF406/405**	420
2 1/2×2	64/51	63	50	53	166	150	44,5	123,8	58,7	96,8	25	M 20×65	**M20**	6,50	**PRF408/406**	420
3×2	76/51	73	50	58	208	178	44,5	152,4	71,4	96,8	31	M 20×65	**M20**	7,50	**PRF410/406**	420

[1]) Pression mentionnée = article existant

$$\frac{\text{PN (bar)}}{10} = \text{PN (MPa)}$$

*Référence raccord: compléter les références avec les **suffixes** correspondant à la matière choisie.

Références complémentaires			
Matière	Suffixes correspondant à la surface et à la matière	Exemple	Description
Acier, poli lubrifié	S	PRF102/102S	excl. bride
Acier inox	SS	PRF102/102SS	excl. bride

BFG Bride droite de pompe à engrenages

Bride hydraulique / cône EO 24°

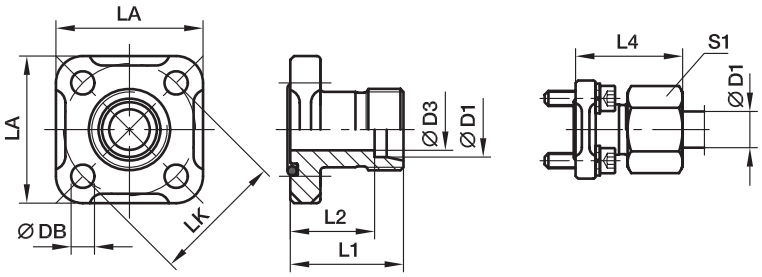

LK	D1[2]	D3	L1	L2	L4	LA	S1	DB	Vis (métr.)	Joint torique	Poids (Acier) kg/pièce	Référence*	PN (bar)[1] CF
35	10L	8	30	23,0	39,0	39	19	6,4	M 06×22	20×2,5	0,15	**BFG10L/LK35**	315
35	12L	10	30	23,0	39,0	39	22	6,4	M 06×22	20×2,5	0,16	**BFG12L/LK35**	315
35	15L	12	30	23,0	38,0	39	27	6,4	M 06×22	20×2,5	0,19	**BFG15L/LK35**	250
35	16S	12	30	21,5	39,5	39	30	6,4	M 06×22	20×2,5	0,21	**BFG16S/LK35**	315
40	15L	12	35	28,0	43,0	42	27	6,4	M 06×22	26×2,5	0,17	**BFG15L/LK40**	100
40	18L	15	35	27,5	44,0	42	32	6,4	M 06×22	26×2,5	0,22	**BFG18L/LK40**	100
40	22L	19	35	27,5	44,5	42	36	6,4	M 06×22	26×2,5	0,24	**BFG22L/LK40**	100
40	28L	24	35	27,5	44,5	42	41	6,4	M 06×22	26×2,5	0,28	**BFG28L/LK40**	100
55	20S	16	50	39,5	61,0	57	36	8,4	M 08×25	32×2,5	0,35	**BFG20S/LK55**	250

[1]) Pression mentionnée = article existant

[2]) L = Série légère; S = Série lourde

$\frac{\text{PN (bar)}}{10}$ = PN (MPa)

Fourni sans écrou ni bague,
pour livraison en raccord complet
et/ou autre matière de joint, voir page M11.

*Référence raccord: compléter les références avec les **suffixes** correspondant à la matière choisie.

Références complémentaires			
Matière	Suffixes correspondant à la surface et à la matière	Exemple Kit métrique et joint torique inclus	Matières d'étanchéité standard (pas de suffixe nécessaire)
Acier, zingué, sans Cr(VI)	CF	BFG16S/LK35OMDCF	NBR

BFW Bride coudée 90° pompe à engrenages

Bride hydraulique / cône EO 24°

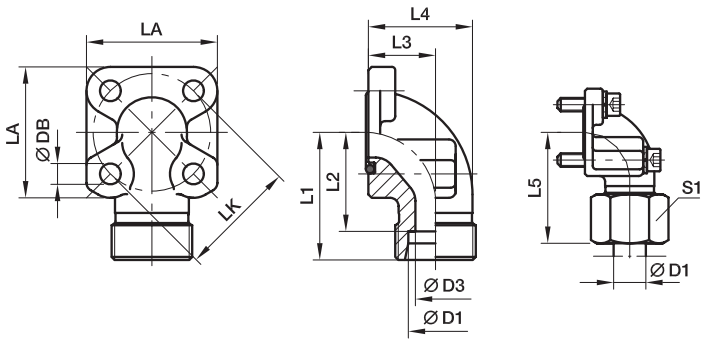

LK	D1[2]	D3	L1	L2	L3	L4	L5	LA	S1	DB	Vis 2 pièces (métr.)	Vis 2 pièces (métr.)	Joint torique	Poids (Acier) kg/pièce	Référence*	PN (bar)[1] CF
35	10L	8	38	31,0	16,5	26,5	47,0	40	19	6,4	M 06×22	M 06×35	20×2,5	0,23	**BFW10L/LK35**	315
35	12L	10	38	31,0	16,5	26,5	47,0	40	22	6,4	M 06×22	M 06×35	20×2,5	0,26	**BFW12L/LK35**	315
35	15L	12	38	31,0	16,5	26,5	46,0	40	27	6,4	M 06×22	M 06×35	20×2,5	0,38	**BFW15L/LK35**	315
35	16S	12	38	29,5	20,0	31,0	48,0	40	30	6,4	M 06×22	M 06×40	20×2,5	0,55	**BFW16S/LK35**	315
35	20S	16	45	34,5	25,0	38,0	56,0	40	36	6,4	M 06×22	M 06×45	20×2,5	0,65	**BFW20S/LK35**	315
40	15L	12	38	31,0	22,5	36,5	46,0	42	27	6,4	M 06×22	M 06×22	26×2,5	0,29	**BFW15L/LK40**	100
40	18L	15	38	30,5	22,5	36,5	47,0	42	32	6,4	M 06×22	M 06×22	26×2,5	0,70	**BFW18L/LK40**	100
40	22L	19	38	30,5	22,5	36,5	47,5	42	36	6,4	M 06×22	M 06×22	26×2,5	0,36	**BFW22L/LK40**	100
40	28L	22	40	32,5	28,0	43,0	49,0	42	41	6,4	M 06×20	M 06×50	26×2,5	0,82	**BFW28L/LK40**	100
40	35L	31	41	30,5	32,0	55,0	52,0	42	50	6,4	M 06×22	M 06×60	26×2,5	0,22	**BFW35L/LK40**	100
40	20S	16	40	29,5	22,5	35,5	50,0	42	36	6,4	M 06×22	M 06×45	26×2,5	0,23	**BFW20S/LK40**	250
55	35L	31	49	38,5	32,0	51,5	62,0	58	50	8,4	M 08×25	M 08×60	32×2,5	0,27	**BFW35L/LK55**	250
55	42L	38	49	38,0	40,0	64,5	61,0	58	60	8,4	M 08×25	M 08×70	32×2,5	0,41	**BFW42L/LK55**	250
55	20S	17	45	34,5	24,0	38,0	56,0	58	36	8,4	M 08×25	M 08×50	32×2,5	0,94	**BFW20S/LK55**	250
55	25S	20	49	37,0	30,0	46,0	61,0	58	46	8,4	M 08×25	M 08×55	32×2,5	0,80	**BFW25S/LK55**	250
55	30S	26	49	35,5	32,0	50,0	62,0	58	50	8,4	M 08×25	M 08×50	32×2,5	0,20	**BFW30S/LK55**	250

[1]) Pression mentionnée = article existant

[2]) L = Série légère; S = Série lourde

$\frac{\text{PN (bar)}}{10} = \text{PN (MPa)}$

Fourni sans écrou ni bague,
pour livraison en raccord complet
et/ou autre matière de joint, voir page M11.

M

*Référence raccord: compléter les références avec les **suffixes** correspondant à la matière choisie.

Références complémentaires			
Matière	Suffixes correspondant à la surface et à la matière	Exemple Kit métrique et joint torique inclus	Matières d'étanchéité standard (pas de suffixe nécessaire)
Acier, zingué, sans Cr(VI)	CF	BFW16S/LK35OMDCF	NBR

BFW3 Bride coudée 90° pompe à engrenages 3 trous

Bride hydraulique / cône EO 24°

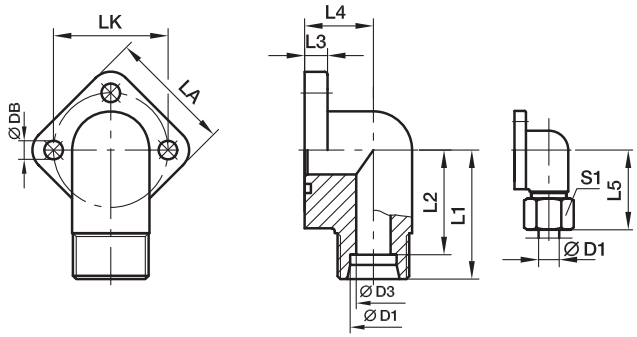

LK	D1[2])	D3	L1	L2	L3	L4	L5	LA	S1	DB	Vis (métr.)	Joint torique	Poids (Acier) kg/pièce	Référence*	PN (bar)[1]) CF
30	12L	10	37	30,0	10	37,5	46	38	22	6,4	M 06×22	16×2,5	0,13	**BFW3-12L/LK30**	250
30	15L	12	37	30,0	10	37,5	47	38	27	6,4	M 06×22	16×2,5	0,14	**BFW3-15L/LK30**	250
30	18L	15	37	30,0	10	37,5	47	38	32	6,4	M 06×22	16×2,5	0,17	**BFW3-18L/LK30**	160
40	22L	19	43	35,5	14	41,0	53	48	36	8,4	M 08×30	24×2,5	0,29	**BFW3-22L/LK40**	160
40	28L	24	43	35,5	14	41,0	53	48	41	8,4	M 08×30	24×2,5	0,40	**BFW3-28L/LK40**	160

[1]) Pression mentionnée = article existant

[2]) L = Série légère; S = Série lourde

$$\frac{\text{PN (bar)}}{10} = \text{PN (MPa)}$$

Fourni sans écrou ni bague,
pour livraison en raccord complet
et/ou autre matière de joint, voir page M11.

*Référence raccord: compléter les références avec les **suffixes** correspondant à la matière choisie.

Références complémentaires			
Matière	Suffixes correspondant à la surface et à la matière	Exemple Kit métrique et joint torique inclus	Matières d'étanchéité standard (pas de suffixe nécessaire)
Acier, zingué, sans Cr(VI)	CF	BFW3-12L/LK30OMDCF	NBR

BFGL Bride droite de pompe à engrenages

Bride hydraulique / cône O-Lok®

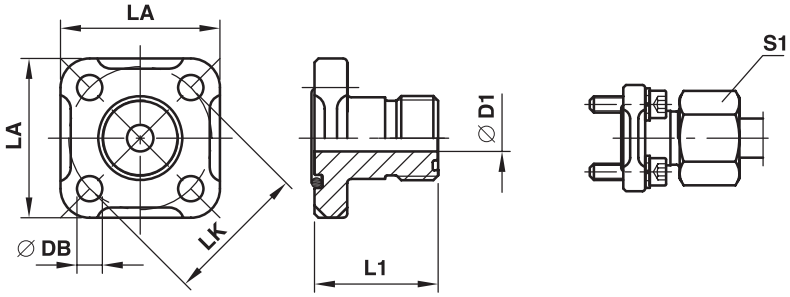

LK	D1	S1	Filetage UN/UNF-2A T1	L1	LA	DB	Vis (métr.)	Joint torique 1	Joint torique 2	Poids (Acier) kg/pièce	Référence*	PN (bar)[1] CF
35	6,5	10L	11/16-16	30	40	6,5	M 06×22	20×2,5	9,25×1,78	0,09	**6BFGL/LK35**	315
35	9,5	12L	13/16-16	30	40	6,5	M 06×22	20×2,5	12,42×1,78	0,10	**8BFGL/LK35**	250
35	12,5	15L	1-14	30	40	6,5	M 06×22	20×2,5	15,60×1,78	0,10	**10BFGL/LK35**	250
40	12,5	15L	1-14	35	42	6,5	M 06×22	20×2,5	15,60×1,78	0,12	**10BFGL/LK40**	100
40	15,5	18L	1 3/16-12	35	42	6,5	M 06×22	26×2,5	18,77×1,78	0,13	**12BFGL/LK40**	100
40	20,5	28L	1 7/16-12	42	42	6,5	M 06×22	26×2,5	23,52×1,78	0,15	**16BFGL/LK40**	100

[1]) Pression mentionnée = article existant

$$\frac{\text{PN (bar)}}{10} = \text{PN (MPa)}$$

Fourni sans écrou ni bague,
pour livraison en raccord complet
et/ou autre matière de joint, voir page M11.

M

*Référence raccord: compléter les références avec les **suffixes** correspondant à la matière choisie.

Références complémentaires			
Matière	Suffixes correspondant à la surface et à la matière	Exemple Kit métrique et joint torique inclus	Matières d'étanchéité standard (pas de suffixe nécessaire)
Acier, zingué, sans Cr(VI)	CF	6BFGL/LK35OMDCF	NBR

BFWL Brida cono 90° para bomba de engranajes

Brida hidráulica / O-Lok®-conexión 90°

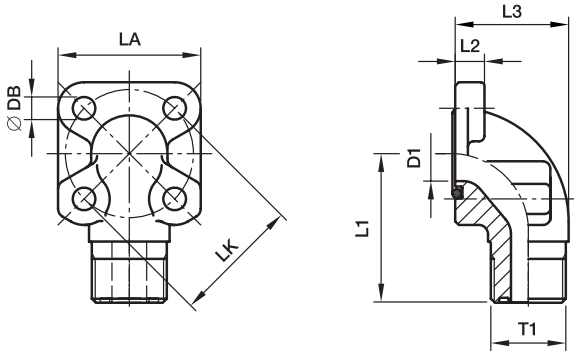

BFWL-cône O-Lok® 90°

LK	D1	Filetage UN/UNF-2A T1	L1	L2	L3	LA	DB	Vis 2 pièces (métr.)	Vis 2 pièces (métr.)	Joint torique 1	Joint torique 2	Poids kg/pièce	Référence	PN (bar)[1] CF
35	14	11/16-16	38	8	16,5	40	6,5	M 06×22	M 06×35	20×2,5	9,25×1,78	0,16	**6BFWL/LK35**	315
35	14	13/16-16	38	8	16,5	40	6,5	M 06×22	M 06×35	20×2,5	12,42×1,78	0,16	**8BFWL/LK35**	315
35	15	1-14	38	8	20,0	40	6,5	M 06×22	M 06×40	20×2,5	15,60×1,78	0,19	**10BFWL/LK35**	250
40	20	1-14	38	8	22,5	42	6,5	M 06×22	M 06×22	20×2,5	15,60×1,78	0,16	**10BFWL/LK40**	100
40	20	1 3/16-12	40	8	22,5	42	6,5	M 06×22	M 06×45	26×2,5	18,77×1,78	0,20	**12BFWL/LK40**	250
40	20	1 7/16-12	40	8	28,0	42	6,5	M 06×20	M 06×50	26×2,5	23,52×1,78	0,24	**16BFWL/LK40**	100

[1]) Pression mentionnée = article existant

$$\frac{\text{PN (bar)}}{10} = \text{PN (MPa)}$$

Matière: Acier
– Kit métrique et joint torique inclus
– Pièce détachée sans accessoires

*Référence raccord: compléter les références avec les **suffixes** correspondant à la matière choisie.

Références complémentaires			
Matière	Suffixes correspondant à la surface et à la matière	Exemple Kit métrique et joint torique inclus	Matières d'étanchéité standard (pas de suffixe nécessaire)
Acier, zingué, sans Cr(VI)	CF	6BFW/L/LK35CFM	NBR

BFW-G Bride coudée 90° pompe à engrenages

Bride hydraulique / BSPP cône 60°
(ISO 8434-6)

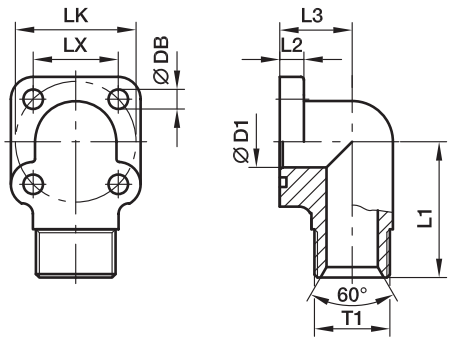

LK	T1	D1	L1	L2	L3	LX	DB	Vis 2 pièces (métr.)	Vis 2 pièces (métr.)	Joint torique	Poids (Acier) kg/pièce	Référence*	PN (bar)[1] CF
35	**G 3/8**	10	40	8	20,0	24,8	6,5	M 06×20	M 06×35	18,72×2,62	0,22	**BFW-G38/LK35**	315
35	**G 1/2**	12	40	8	20,0	24,8	6,5	M 06×20	M 06×35	18,72×2,62	0,24	**BFW-G12/LK35**	315
35	**G 3/4**	15	40	8	20,0	24,8	6,5	M 06×20	M 06×40	18,72×2,62	0,26	**BFW-G34/LK35**	315
40	**G 3/8**	10	40	8	22,5	28,2	6,5	M 06×20	M 06×40	25,07×2,62	0,30	**BFW-G38/LK40**	250
40	**G 1/2**	12	40	8	22,5	28,2	6,5	M 06×20	M 06×40	25,07×2,62	0,32	**BFW-G12/LK40**	250
40	**G 3/4**	17	40	8	22,5	28,2	6,5	M 06×20	M 06×40	25,07×2,62	0,34	**BFW-G34/LK40**	250
40	**G 1**	19	40	8	28,0	28,2	6,5	M 06×20	M 06×50	25,07×2,62	0,36	**BFW-G1/LK40**	250
55	**G 1/2**	12	49	12	24,0	38,8	8,5	M 08×25	M 08×45	31,42×2,62	0,35	**BFW-G12/LK55**	250
55	**G 3/4**	17	46	12	24,0	38,8	8,5	M 08×25	M 08×60	31,42×2,62	0,40	**BFW-G34/LK55**	250
55	**G 1**	22	49	12	31,0	38,8	8,5	M 08×25	M 08×70	31,42×2,62	0,45	**BFW-G1/LK55**	250

[1]) Pression mentionnée = article existant

$$\frac{\text{PN (bar)}}{10} = \text{PN (MPa)}$$

M

*Référence raccord: compléter les références avec les **suffixes** correspondant à la matière choisie.

Références complémentaires			
Matière	Suffixes correspondant à la surface et à la matière	Exemple Kit métrique et joint torique inclus	Matières d'étanchéité standard (pas de suffixe nécessaire)
Acier, zingué, sans Cr(VI)	CF	BFW-G38/LK35CFM	NBR

BFW-GI Bride coudée 90° pompe à engrenages

Bride hydraulique / Filetage femelle BSPP (ISO 1179-1)

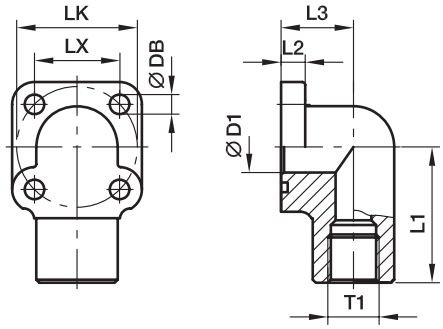

LK	T1	D1	L1	L2	L3	LX	DB	Vis 2 pièces (métr.)	Vis 2 pièces (métr.)	Joint torique	Poids (Acier) kg/pièce	Référence*	PN (bar)[1] CF
35	**G 3/8**	10	40	8	20,0	24,8	6,5	M 06×20	M 06×35	18,72×2,62	0,22	**BFW-GI38/LK35**	315
35	**G 1/2**	12	40	8	20,0	24,8	6,5	M 06×20	M 06×35	18,72×2,62	0,24	**BFW-GI12/LK35**	315
40	**G 3/8**	10	40	8	22,5	28,2	6,5	M 06×20	M 06×40	25,07×2,62	0,30	**BFW-GI38/LK40**	250
40	**G 1/2**	12	40	8	22,5	28,2	6,5	M 06×20	M 06×40	25,07×2,62	0,32	**BFW-GI12/LK40**	250
40	**G 3/4**	17	40	8	22,5	28,2	6,5	M 06×20	M 06×40	25,07×2,62	0,34	**BFW-GI34/LK40**	250
55	**G 1/2**	12	49	12	24,0	38,8	8,5	M 08×25	M 08×45	31,42×2,62	0,35	**BFW-GI12/LK55**	250
55	**G 3/4**	17	46	12	24,0	38,8	8,5	M 08×25	M 08×60	31,42×2,62	0,40	**BFW-GI34/LK55**	250
55	**G 1**	22	49	12	31,0	38,8	8,5	M 08×25	M 08×70	31,42×2,62	0,45	**BFW-GI1/LK55**	250

[1]) Pression mentionnée = article existant

$$\frac{\text{PN (bar)}}{10} = \text{PN (MPa)}$$

*Référence raccord: compléter les références avec les **suffixes** correspondant à la matière choisie.

Références complémentaires			
Matière	Suffixes correspondant à la surface et à la matière	Exemple Kit métrique et joint torique inclus	Matières d'étanchéité standard (pas de suffixe nécessaire)
Acier, zingué, sans Cr(VI)	CF	BFW-GI38/LK35CFM	NBR

BFW-S Bride coudée 90° pompe à engrenages à braser (Socket welding)

Bride hydraulique / Liaison à braser (Socket welding)

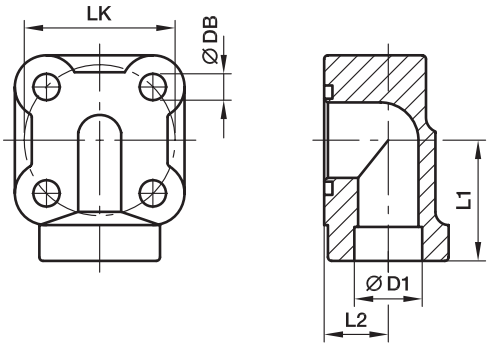

LK	D1	L1	L2	DB	Vis (métr.)	Joint torique	Poids (Acier) kg/pièce	Référence*	PN (bar)[1] S
30	12	30	14	7,0	M 06×30	15,88×2,62	0,15	**BFW-S12/LK30/M6**	200
30	12	27	13	8,5	M 08×35	15,88×2,62	0,15	**BFW-S12/LK30/M8**	250
30	14	27	13	6,5	M 06×30	15,88×2,62	0,14	**BFW-S14/LK30/M6**	200
30	14	27	13	8,5	M 08×35	15,88×2,62	0,14	**BFW-S14/LK30/M8**	250
30	16	27	13	6,5	M 06×30	15,88×2,62	0,12	**BFW-S16/LK30/M6**	200
30	16	27	13	8,5	M 08×35	15,88×2,62	0,12	**BFW-S16/LK30/M8**	250
30	18	27	13	6,5	M 06×30	15,88×2,62	0,10	**BFW-S18/LK30/M6**	200
35	14	30	12	6,5	M 06×35	18,72×2,62	0,20	**BFW-S14/LK35/M6**	200
35	14	30	14	8,5	M 08×40	18,72×2,62	0,20	**BFW-S14/LK35/M8**	250
35	16	30	12	6,5	M 06×35	18,72×2,62	0,18	**BFW-S16/LK35/M6**	200
35	16	30	14	8,5	M 08×40	18,72×2,62	0,18	**BFW-S16/LK35/M8**	250
35	18	30	14	6,5	M 06×35	18,72×2,62	0,18	**BFW-S18/LK35/M6**	200
35	18	30	14	8,5	M 08×40	18,72×2,62	0,18	**BFW-S18/LK35/M8**	250
35	20	30	14	6,5	M 06×35	18,72×2,62	0,17	**BFW-S20/LK35/M6**	200
40	18	32	17	6,5	M 06×40	23,81×2,62	0,25	**BFW-S18/LK40/M6**	200
40	18	32	17	8,5	M 08×40	23,81×2,62	0,25	**BFW-S18/LK40/M8**	250
40	20	32	17	6,5	M 06×40	23,81×2,62	0,24	**BFW-S20/LK40/M6**	200
40	20	32	17	8,5	M 08×40	23,81×2,62	0,24	**BFW-S20/LK40/M8**	250
40	22	32	17	6,5	M 06×40	23,81×2,62	0,23	**BFW-S22/LK40/M6**	200
40	22	32	17	8,5	M 08×40	23,81×2,62	0,23	**BFW-S22/LK40/M8**	250
40	25	32	17	6,5	M 06×40	23,81×2,62	0,22	**BFW-S25/LK40/M6**	200
40	25	32	17	8,5	M 08×40	23,81×2,62	0,22	**BFW-S25/LK40/M8**	250

[1]) Pression mentionnée = article existant

$$\frac{\text{PN (bar)}}{10} = \text{PN (MPa)}$$

La pression indiquée correspond à la bride. La pression réelle de service est déterminée par les caractéristiques du tube (diamètre extérieur, épaisseur, qualité du matériau et de la soudure).

*Référence raccord: compléter les références avec les **suffixes** correspondant à la matière choisie.

Références complémentaires			
Matière	Suffixes correspondant à la surface et à la matière	Exemple Kit métrique et joint torique inclus	Matières d'étanchéité standard (pas de suffixe nécessaire)
Acier, poli lubrifié	S	BFW-S16/LK30/M6SM	NBR

PF Bride droite de pompe à engrenages

Bride hydraulique / Filetage femelle BSPP
(ISO 1179-1)

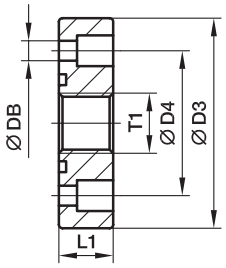

PF

Taille des pompes	LK	T1	D3	D4	L1	DB	Vis (métr.)	Joint torique	Poids (Acier) kg/pièce	Référence*	PN (bar)[1] CF
1,0	30,0	**G 3/8**	45	30,0	13	6,5	M 06×16	18,77×1,78	0,10	**PF1**	250
2,0	40,0	**G 1/2**	58	40,0	15	8,5	M 08×20	25,12×1,78	0,21	**PF2**	250
3,0	51,0	**G 3/4**	75	51,0	18	10,5	M 10×25	31,42×2,62	0,48	**PF3**	250
3B	56,0	**G 3/4**	76	56,0	18	10,5	M 10×25	31,42×2,62	0,48	**PF3B**	250
3,5	62,0	**G 1**	88	62,0	20	10,5	M 10×25	39,69×3,53	0,53	**PF3.5**	180
3,5B	62,0	**G 1**	88	62,0	20	12,5	M 12×25	39,69×3,53	0,59	**PF3.5B**	180
4,0	72,5	**G 1 1/4**	98	72,5	22	12,5	M 12×30	47,22×3,53	0,64	**PF4**	180

PFL Bride droite de pompe à engrenages

Bride hydraulique / Filetage femelle BSPP – version longue
(ISO 1179-1)

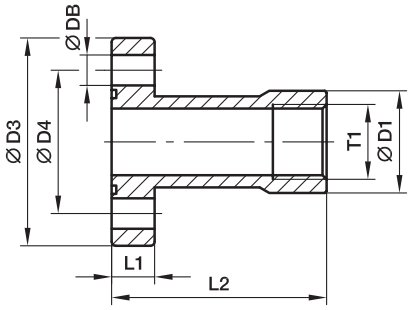

PFL

Taille des pompes	LK	T1	D1	D3	D4	L1	L2	DB	Vis (métr.)	Joint torique	Poids (Acier) kg/pièce	Référence*	PN (bar)[1] CF
1,0	30,0	**G 3/8**	23,0	45	30,0	10	55	6,5	M 06×20	18,77×1,78	0,15	**PFL1**	250
2,0	40,0	**G 1/2**	26,5	58	40,0	12	60	8,5	M 08×25	25,12×1,78	0,27	**PFL2**	250
3,0	51,0	**G 3/4**	33,5	76	51,0	16	72	10,5	M 10×35	31,42×2,62	0,59	**PFL3**	250
3B	56,0	**G 3/4**	33,5	76	56,0	19	72	10,5	M 10×35	31,42×2,62	0,69	**PFL3.5**	250

[1]) Pression mentionnée = article existant

$$\frac{\text{PN (bar)}}{10} = \text{PN (MPa)}$$

*Référence raccord: compléter les références avec les **suffixes** correspondant à la matière choisie.

Références complémentaires			
Matière	Suffixes correspondant à la surface et à la matière	Exemple Kit métrique et joint torique inclus	Matières d'étanchéité standard (pas de suffixe nécessaire)
Acier, zingué, sans Cr(VI) **PF**	CF	PF1CFM	NBR
Acier, zingué, sans Cr(VI) **PFL**	CF	PFL1CFM	NBR

PFE Bride droite de pompe à engrenages

Bride hydraulique / BSPP cône 60°
(ISO 8434-6)

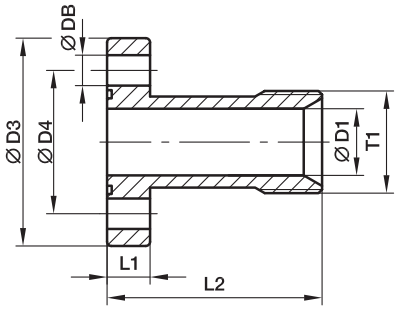

PFE

Taille des pompes	LK	T1	D1	D3	D4	L1	L2	DB	Vis (métr.)	Joint torique	Poids (Acier) kg/pièce	Référence*	PN (bar)[1] CF
1,0	30,0	**G 1/2**	14,0	45	30,0	10	55	6,5	M 06×20	18,77×1,78	0,15	**PFE1**	250
2,0	40,0	**G 3/4**	19,0	58	40,0	12	60	8,5	M 08×25	25,12×1,78	0,27	**PFE2**	250
3,0	51,0	**G 1**	24,0	76	51,0	16	72	10,5	M 10×35	31,42×2,62	0,59	**PFE3**	250
3B	56,0	**G 1**	24,0	76	56,0	16	72	10,5	M 10×35	31,42×2,62	0,69	**PFE3.5**	250

PFB Bride droite de pompe à engrenages

Bride hydraulique / Liaison à souder (Butt welding)

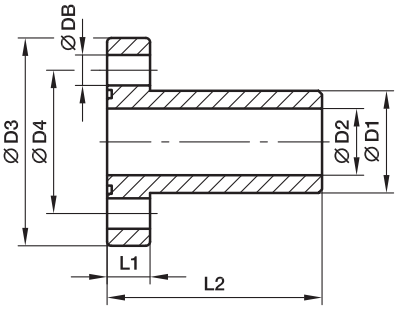

PFB

Taille des pompes	LK	D1	D2	D3	D4	L1	L2	DB	Vis (métr.)	Joint torique	Poids (Acier) kg/pièce	Référence*	PN (bar)[1] S
1,0	30,0	19,5	14,0	45	30,0	10	55	6,5	M 06×20	18,77×1,78	0,15	**PFB1**	250
2,0	40,0	25,4	19,0	58	40,0	12	60	8,5	M 08×25	25,12×1,78	0,27	**PFB2**	250
3,0	51,0	32,0	24,5	76	51,0	16	72	10,5	M 10×35	31,42×2,62	0,59	**PFB3**	250
3B	56,0	32,0	24,5	76	56,0	16	72	10,5	M 10×35	31,42×2,62	0,69	**PFB3.5**	250

[1]) Pression mentionnée = article existant

$$\frac{\text{PN (bar)}}{10} = \text{PN (MPa)}$$

La pression indiquée correspond à la bride. La pression réelle de service est déterminée par les caractéristiques du tube (diamètre extérieur, épaisseur, qualité du matériau et de la soudure).

*Référence raccord: compléter les références avec les **suffixes** correspondant à la matière choisie.

Références complémentaires				
Matière		Suffixes correspondant à la surface et à la matière	Exemple Kit métrique et joint torique inclus	Matières d'étanchéité standard (pas de suffixe nécessaire)
Acier, zingué, sans Cr(VI)	**PFE**	CF	PFE1CFM	NBR
Acier, poli lubrifié	**PFB**	S	PFB1SM	NBR

BFW3-G Bride coudée 90° pompe à engrenages 3 trous

Bride hydraulique / Filetage femelle BSPP (ISO 1179-1)

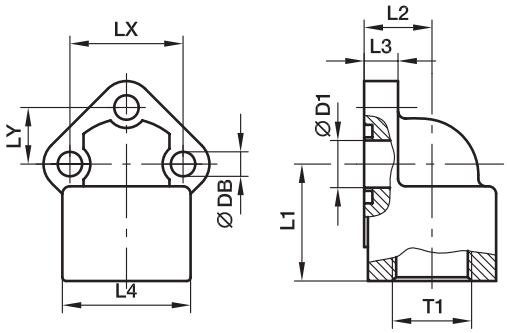

Taille des pompes	LK	T1	D1	L1	L2	L3	L4	LX	LY	DB	Vis (métr.)	Joint torique	Poids (Acier) kg/pièce	Référence*	PN (bar)[1]) CF
0,5	26,0	3/8	11	28	17	9,0	30	26,0	13,0	5,5	M 05×18	15,60×1,78	0,16	**BFW3-G38/LK26**	315
0,5	26,0	1/2	11	28	17	9,0	30	26,0	13,0	5,5	M 05×18	15,60×1,78	0,15	**BFW3-G12/LK26**	315
1,0	30,0	3/8	12	30	17	9,0	30	30,0	15,0	6,5	M 06×20	15,88×2,62	0,16	**BFW3-G38/LK30**	315
1,0	30,0	1/2	12	30	17	9,0	30	30,0	15,0	6,5	M 06×20	15,88×2,62	0,15	**BFW3-G12/LK30**	315
2,0	40,0	1/2	18	36	23	11,5	36	40,0	20,0	8,5	M 08×25	23,81×2,62	0,33	**BFW3-G12/LK40**	315
2,0	40,0	3/4	18	36	23	11,5	36	40,0	20,0	8,5	M 08×25	23,81×2,62	0,31	**BFW3-G34/LK40**	315
3,0	51,0	3/4	24	46	26	13,0	45	51,0	25,5	10,5	M 10×30	29,75×3,53	0,57	**BFW3-G34/LK51**	315
3,0	51,0	1	24	46	26	13,0	45	51,0	25,5	10,5	M 10×30	29,75×3,53	0,52	**BFW3-G1/LK51**	315
3B	56,0	3/4	24	46	26	13,0	45	56,0	28,0	10,5	M 10×30	29,75×3,53	0,57	**BFW3-G34/LK56**	315
3B	56,0	1	24	46	26	13,0	45	56,0	28,0	10,5	M 10×30	29,75×3,53	0,52	**BFW3-G1/LK56**	315
3,5	62,0	1 1/4	31	55	35	14,0	55	62,0	31,0	11,0	M 10×30	37,69×3,53	0,74	**BFW3-G114/LK62**	315
3,5	62,0	1	25	55	35	14,0	55	62,0	31,0	11,0	M 10×30	37,69×3,53	0,73	**BFW3-G1/LK62**	315
3,5	62,0	1 1/4	31	55	35	14,0	55	62,0	31,0	13,0	M 12×35	37,69×3,53	0,74	**BFW3-G114/LK62/12**	315
3,5	62,0	1	25	55	35	14,0	55	62,0	31,0	13,0	M 12×35	37,69×3,53	0,73	**BFW3-G1/LK62/12**	315
4,0	72,5	1 1/2	38	58	38	15,0	62	72,5	36,2	13,0	M 12×35	47,22×3,53	0,95	**BFW3-G112/LK72.5**	315
4,0	72,5	1 1/4	31	58	38	15,0	62	72,5	36,2	13,0	M 12×35	47,22×3,53	0,93	**BFW3-G114/LK72.5**	315

[1]) Pression mentionnée = article existant

$$\frac{\text{PN (bar)}}{10} = \text{PN (MPa)}$$

*Référence raccord: compléter les références avec les **suffixes** correspondant à la matière choisie.

Références complémentaires			
Matière	Suffixes correspondant à la surface et à la matière	Exemple Kit métrique et joint torique inclus	Matières d'étanchéité standard (pas de suffixe nécessaire)
Acier, zingué, sans Cr(VI)	CF	BFW3-G38/LK26CFM	NBR

PWDS-G Bride coudée 90° pompe à engrenages 4 trous – aluminium

Bride hydraulique / Filetage femelle BSPP (ISO 1179-1)

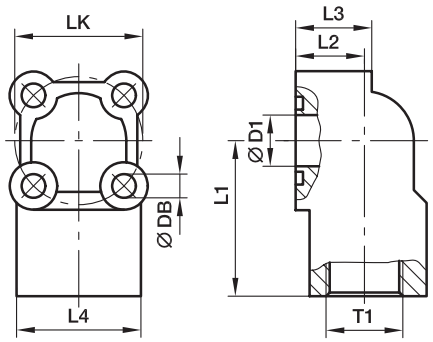

LK	T1	D1	L1	L2	L3	L4	DB	Vis 2 pièces (métr.)	Vis 2 pièces (métr.)	Joint torique	Poids (Acier) kg/pièce	Référence*	PN (bar)[1] A
30	**G 3/8**	11,5	39,0	18	20	33	6,5	M 06×30	M 06×40	15,88×2,62	0,09	**PWDS-G38/LK30**	180
30	**G 1/2**	11,5	39,0	18	20	33	6,5	M 06×30	M 06×40	15,88×2,62	0,09	**PWDS-G12/LK30**	180
35	**G 3/8**	14,0	42,5	18	20	34	6,5	M 06×30	M 06×40	18,72×2,62	0,11	**PWDS-G38/LK35**	180
35	**G 1/2**	14,0	42,5	18	20	34	6,5	M 06×30	M 06×40	18,72×2,62	0,11	**PWDS-G12/LK35**	180
40	**G 1/2**	18,0	47,5	24	28	41	6,5	M 06×40	M 06×50	22,22×2,62	0,18	**PWDS-G12/LK40**	180
40	**G 3/4**	18,0	47,5	24	28	41	6,5	M 06×40	M 06×50	22,22×2,62	0,18	**PWDS-G34/LK40**	180
55	**G 3/4**	24,5	54,0	29	31	49	8,5	M 08×45	M 08×60	29,75×3,53	0,31	**PWDS-G34/LK55**	180
55	**G 1**	24,5	54,0	29	31	49	8,5	M 08×45	M 08×60	29,75×3,53	0,30	**PWDS-G 1/LK55**	180

[1]) Pression mentionnée = article existant

$$\frac{\text{PN (bar)}}{10} = \text{PN (MPa)}$$

M

*Référence raccord: compléter les références avec les **suffixes** correspondant à la matière choisie.

Références complémentaires			
Matière	Suffixes correspondant à la surface et à la matière	Exemple Kit métrique et joint torique inclus	Matières d'étanchéité standard (pas de suffixe nécessaire)
Aluminium	A	PWDS-G38/LK30AM	NBR

PWDA Bride coudée 90° pompe à engrenages 3 trous – aluminium

Bride hydraulique / Filetage femelle BSPP (ISO 1179-1)

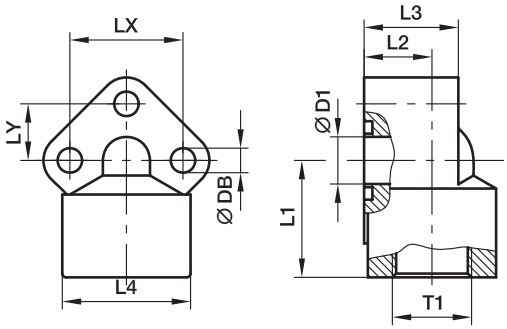

Taille des pompes	LK	T1	D1	L1	L2	L3	L4	LX	LY	DB	Vis (métr.)	Joint torique	Poids (Acier) kg/pièce	Référence*	PN (bar)[1] A
0,5	26	**G 3/8**	10,0	31	18,0	25	31	26	13,0	5,5	M 05×35	14,00×1,78	0,06	**PWDA-05/38**	180
0,5	26	**G 1/2**	10,0	31	18,0	25	31	26	13,0	5,5	M 05×35	14,00×1,78	0,06	**PWDA-05/12**	180
1,0	30	**G 3/8**	12,5	31	18,0	26	34	30	15,0	6,5	M 06×35	15,88×2,62	0,08	**PWDA-1/38**	180
1,0	30	**G 1/2**	12,5	31	18,0	26	34	30	15,0	6,5	M 06×35	15,88×2,62	0,08	**PWDA-1/12**	180
2,0	40	**G 1/2**	18,0	40	21,5	31	42	40	20,0	8,5	M 08×45	22,22×2,62	0,15	**PWDA-2/12**	180
2,0	40	**G 3/4**	18,0	40	21,5	31	42	40	20,0	8,5	M 08×45	22,22×2,62	0,15	**PWDA-2/34**	180
3,0*	51	**G 3/4**	24,5	46	26,0	42	49	56	25,5 –28	11,0	M 10×60	29,75×3,53	0,32	**PWDA-3/34**	180
3,0*	51	**G 1**	24,5	46	26,0	42	49	56	25,5 –28	11,0	M 10×60	29,75×3,53	0,32	**PWDA-3/100**	180

[1]) Pression mentionnée = article existant

*Percage à trous oblongs

$$\frac{\text{PN (bar)}}{10} = \text{PN (MPa)}$$

*Référence raccord: compléter les références avec les **suffixes** correspondant à la matière choisie.

Références complémentaires			
Matière	Suffixes correspondant à la surface et à la matière	Exemple Kit métrique et joint torique inclus	Matières d'étanchéité standard (pas de suffixe nécessaire)
Aluminium	A	PWDA-05/38AM	NBR

PSFC Bride carrée

ISO 6164

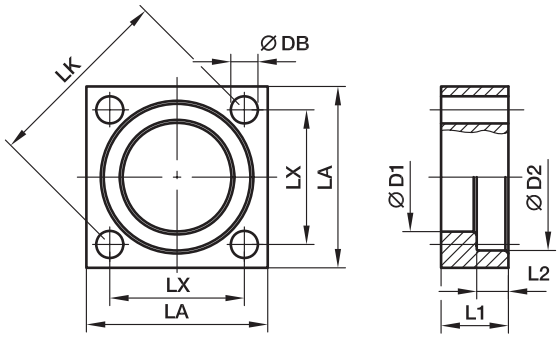

Série 250 bar

Taille nom. de bride Séries[2])	SAE (in.)	ISO (DN)	LK	D1	D2	L1	L2	LA	LX	DB	Poids (Acier) kg/pièce	Référence*	PN (bar)[1]) S
L	3/8	10	35	18,5	25,0	18	6,2	40	24,7	6,6	0,07	**PSFC/L/10**	250
L	1/2	13	42	24,3	31,0	20	6,2	45	29,7	9,0	0,08	**PSFC/L/13**	250
L	3/4	19	50	32,2	38,9	22	6,2	50	35,4	9,0	0,12	**PSFC/L/19**	250
L	1	25	62	38,5	45,3	25	7,5	65	43,8	11,0	0,24	**PSFC/L/25**	250
L	1 1/4	32	73	43,7	51,6	30	7,5	75	51,6	13,5	0,35	**PSFC/L/32**	250
L	1 1/2	38	85	50,8	61,1	36	7,5	90	60,1	17,5	0,51	**PSFC/L/38**	250
L	2	51	98	62,8	72,3	40	9,0	100	69,3	17,5	0,88	**PSFC/L/51**	250
L	2 1/2	56	118	76,6	88,0	45	9,0	120	83,4	22,0	1,53	**PSFC/L/56**	250
L	3	63	145	90,8	102,3	52	9,0	140	102,5	22,0	2,31	**PSFC/L/63**	250
L	4	80	160	114,5	132,0	60	21,0	160	113,5	25,0	4,19	**PSFC/L/80**	250

Série 400 bar

S	3/8	10	35	18,5	26,4	18	7,2	40	24,7	6,6	0,08	**PSFC/S/10**	400
S	1/2	13	42	24,7	32,6	20	7,2	45	29,7	9,0	0,12	**PSFC/S/13**	400
S	3/4	19	50	32,5	42,1	22	8,2	50	35,4	9,0	0,17	**PSFC/S/19**	400
S	1	25	62	38,9	48,4	25	9,0	65	43,8	1,0	0,32	**PSFC/S/25**	400
S	1 1/4	32	73	44,6	54,8	30	9,8	75	51,6	13,5	0,46	**PSFC/S/32**	400
S	1 1/2	38	85	51,6	64,3	36	12,0	90	60,1	17,5	0,69	**PSFC/S/38**	400
S	2	51	98	67,6	80,2	40	12,0	100	69,3	17,5	1,18	**PSFC/S/51**	400
S	2 1/2	56	118	80,5	95,0	50	16,1	120	83,4	22,0	1,97	**PSFC/S/56**	400
S	3	63	145	90,5	111,0	52	16,1	150	102,5	26,0	2,81	**PSFC/S/63**	400
S	3 1/2	70	160	102,5	120,0	60	17,5	160	113,1	26,0	3,09	**PSFC/S/70**	400
S	4	80	175	114,5	136,0	70	21,0	180	123,7	33,0	4,88	**PSFC/S/80**	350

[1]) Pression mentionnée = article existant

[2]) L = Série légère; S = Série lourde

$$\frac{\text{PN (bar)}}{10} = \text{PN (MPa)}$$

La pression indiquée correspond à la bride. La pression réelle de service est déterminée par les caractéristiques du tube (diamètre extérieur, épaisseur, qualité du matériau et de la soudure).

*Référence raccord: compléter les références avec les **suffixes** correspondant à la matière choisie.

Références complémentaires			
Matière	Suffixes correspondant à la surface et à la matière	Exemple	Description
Acier, poli lubrifié	S	PSFC/L/10S	excl. bride pleine

PSFA-B Adapteur bride carré à souder (Butt welding)

Bride / Liaison à souder (Butt welding)
(ISO 6164)

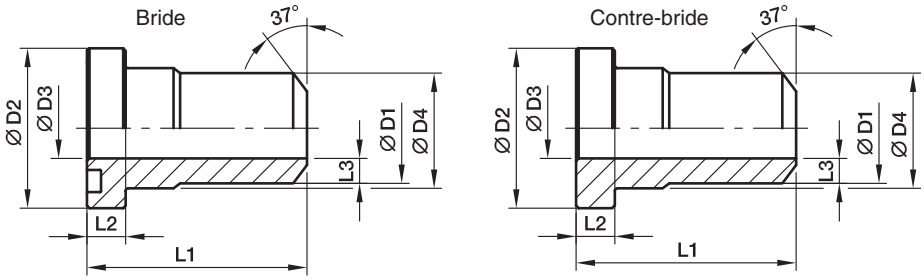

Série 250 bar

Taille nom. de bride Sé-ries[2])	SAE (in.)	ISO (DN)	D1	D2	D3	D4	L1	L2	L3	Joint torique	Poids (Acier) kg/pièce	Bride Référence*	Contre-bride Référence*	PN (bar)[1]) S
L	3/8	10	17,5	24,5	10	18,0	40	6,8	3,75	17,13×2,62	0,09	**PSFA10/L/17.5B**	**PSCFA10/L/17.5B**	250
L	1/2	13	21,6	30,2	13	24,0	50	6,8	4,30	18,64×3,53	0,12	**PSFA13/L/21.6B**	**PSCFA13/L/21.6B**	250
L	3/4	19	27,2	38,1	19	31,5	60	6,8	4,10	24,99×3,53	0,18	**PSFA19/L/27.2B**	**PSCFA19/L/27.2B**	250
L	1	25	34,5	44,5	25	38,0	70	8,0	4,75	32,93×3,53	0,35	**PSFA25/L/34.5B**	**PSCFA25/L/34.5B**	250
L	1 1/4	32	43,0	50,8	31	43,0	80	8,0	6,00	37,89×3,53	0,50	**PSFA32/L/43B**	**PSCFA32/L/43B**	250
L	1 1/2	38	48,6	60,4	38	50,0	90	8,0	5,30	47,22×3,53	0,74	**PSFA38/L/48.6B**	**PSCFA38/L/48.6B**	250
L	2	51	61,0	71,4	50	62,0	100	9,6	5,50	56,74×3,53	1,27	**PSFA51/L/61B**	**PSCFA51/L/61B**	250
L	2 1/2	56	76,6	87,2	63	76,0	110	12,0	6,80	69,44×3,53	2,20	**PSFA56/L/76.6B**	**PSCFA56/L/76.6B**	250
L	3	63	89,0	101,6	70	90,0	120	15,0	9,50	85,32×3,53	3,32	**PSFA63/L/89B**	**PSCFA63/L/89B**	250
L	4	80	114,0	131,0	90	114,0	140	23,5	12,00	97,79×5,34	6,03	**PSFA80/L/114B**	**PSCFA80/L/114B**	250

Série 400 bar

S	3/8	10	17,5	26,0	10	18,0	40	7,8	3,75	17,13×2,62	0,11	**PSFA10/S/17.5B**	**PSCFA10/S/17.5B**	400
S	1/2	13	21,6	31,8	13	24,0	50	7,8	4,30	18,64×3,53	0,17	**PSFA13/S/21.6B**	**PSCFA13/S/21.6B**	400
S	3/4	19	27,2	41,3	18	32,0	60	8,8	4,60	24,99×3,53	0,25	**PSFA19/S/27.2B**	**PSCFA19/S/27.2B**	400
S	1	25	34,5	47,6	22	38,0	70	9,5	6,25	32,93×3,53	0,46	**PSFA25/S/34.5B**	**PSCFA25/S/34.5B**	400
S	1 1/4	32	43,0	54,0	28	44,0	90	10,3	7,50	37,89×3,53	0,65	**PSFA32/S/43B**	**PSCFA32/S/43B**	400
S	1 1/2	38	48,6	63,5	32	51,0	90	12,6	8,30	47,22×3,53	0,99	**PSFA38/S/48.6B**	**PSCFA38/S/48.6B**	400
S	2	51	61,0	79,4	41	67,0	100	12,6	10,00	56,52×5,34	1,69	**PSFA51/S/61B**	**PSCFA51/S/61B**	400
S	2 1/2	56	76,6	94,2	50	90,0	110	16,5	13,30	69,22×5,34	2,83	**PSFA56/S/76.6B**	**PSCFA56/S/76.6B**	400
S	3	63	89,0	104,0	58	90,0	120	18,0	15,50	75,57×5,34	4,04	**PSFA63/S/89B**	**PSCFA63/S/89B**	400
S	3 1/2	70	102,0	119,0	63	102,0	130	20,0	19,50	85,09×5,34	4,45	**PSFA70/S/102B**	**PSCFA70/S/102B**	400
S	4	80	114,0	131,0	74	114,0	140	23,5	20,00	88,27×5,34	7,01	**PSFA80/S/114B**	**PSCFA80/S/114B**	350

[1]) Pression mentionnée = article existant

[2]) L = Série légère; S = Série lourde

$$\frac{\text{PN (bar)}}{10} = \text{PN (MPa)}$$

La pression indiquée correspond à la bride. La pression réelle de service est déterminée par les caractéristiques du tube (diamètre extérieur, épaisseur, qualité du matériau et de la soudure).

*Référence raccord: compléter les références avec les **suffixes** correspondant à la matière choisie.

Références complémentaires			
Matière	Suffixes correspondant à la surface et à la matière	Exemple	Description
Acier, poli lubrifié	S	PSFA10/L/17.5BS	excl. adapteur de bride

PSFP Bouchon

ISO 6164

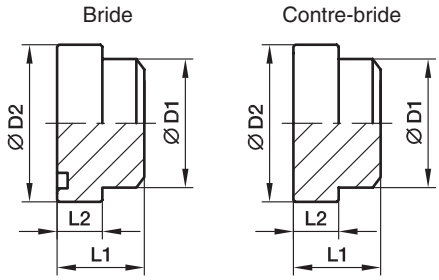

Série 250 bar

Taille nom. de bride Séries[2])	SAE (in.)	ISO (DN)	D1	D2	L1	L2	Joint torique	Poids (Acier) kg/pièce	Bride Référence*	Contre-bride Référence*	PN (bar)[1]) S
L	3/8	10	18,0	24,5	6,8	18,0	17,13×2,62	0,07	**PSFP10/L/18B**	**PSCFP10/L/18B**	250
L	1/2	13	24,0	30,2	6,8	20,0	18,64×3,53	0,08	**PSFP13/L/24B**	**PSCFP13/L/24B**	250
L	3/4	19	31,5	38,1	6,8	22,0	24,99×3,53	0,12	**PSFP19/L/31.5B**	**PSCFP19/L/31.5B**	250
L	1	25	38,0	44,5	8,0	25,0	32,93×3,53	0,24	**PSFP25/L/38B**	**PSCFP25/L/38B**	250
L	1 1/4	32	43,0	50,8	8,0	30,0	37,89×3,53	0,35	**PSFP32/L/43B**	**PSCFP32/L/43B**	250
L	1 1/2	38	50,0	60,4	8,0	36,0	47,22×3,53	0,51	**PSFP38/L/50B**	**PSCFP38/L/50B**	250
L	2	51	62,0	71,4	9,6	40,0	56,74×3,53	0,88	**PSFP51/L/62B**	**PSCFP51/L/62B**	250
L	2 1/2	56	76,0	87,2	12,0	45,0	69,44×3,53	1,53	**PSFP56/L/76B**	**PSCFP56/L/76B**	250
L	3	63	90,0	101,6	15,0	52,0	85,32×3,53	2,31	**PSFP63/L/90B**	**PSCFP63/L/90B**	250
L	4	80	114,0	131,0	23,5	61,5	97,79×5,34	4,19	**PSFP80/L/114B**	**PSCFP80/L/114B**	250

Série 400 bar

S	3/8	10	18,0	26,0	7,8	18,0	17,13×2,62	0,08	**PSFP10/S/18B**	**PSCFP10/S/18B**	400
S	1/2	13	24,0	31,8	7,8	20,0	18,64×3,53	0,12	**PSFP13/S/24B**	**PSCFP13/S/24B**	400
S	3/4	19	32,0	41,3	8,8	22,0	24,99×3,53	0,17	**PSFP19/S/32B**	**PSCFP19/S/32B**	400
S	1	25	38,0	47,6	9,5	25,0	32,93×3,53	0,32	**PSFP25/S/38B**	**PSCFP25/S/38B**	400
S	1 1/4	32	44,0	54,0	10,3	30,0	37,89×3,53	0,46	**PSFP32/S/44B**	**PSCFP32/S/44B**	400
S	1 1/2	38	51,0	63,5	12,6	36,0	47,22×3,53	0,69	**PSFP38/S/51B**	**PSCFP38/S/51B**	400
S	2	51	67,0	79,4	12,6	40,0	56,52×5,34	1,18	**PSFP51/S/67B**	**PSCFP51/S/67B**	400
S	2 1/2	56	80,0	94,2	16,5	45,0	69,22×5,34	1,97	**PSFP56/S/80B**	**PSCFP56/S/80B**	400
S	3	63	90,0	104,0	18,0	52,0	75,57×5,34	2,81	**PSFP63/S/90B**	**PSCFP63/S/90B**	400
S	3 1/2	70	102,0	119,0	20,0	60,0	85,09×5,34	3,09	**PSFP70/S/102B**	**PSCFP70/S/102B**	400
S	4	80	114,0	131,0	23,5	70,0	88,27×5,34	4,88	**PSFP80/S/114B**	**PSCFP80/S/114B**	350

[1]) Pression mentionnée = article existant

[2]) L = Série légère; S = Série lourde

$$\frac{\text{PN (bar)}}{10} = \text{PN (MPa)}$$

La pression indiquée correspond à la bride. La pression réelle de service est déterminée par les caractéristiques du tube (diamètre extérieur, épaisseur, qualité du matériau et de la soudure).

*Référence raccord: compléter les références avec les **suffixes** correspondant à la matière choisie.

Références complémentaires			
Matière	Suffixes correspondant à la surface et à la matière	Exemple	Description
Acier, poli lubrifié	S	PSFP10/L/18BS	excl. bouchon de bride

PSF-B Bride carrée avec embout à souder (Butt welding)

Bride / Liaison à souder (Butt welding)
(ISO 6164)

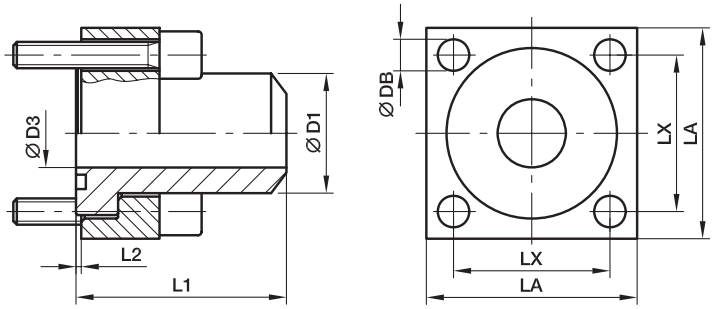

Série 250 bar

Taille nom. de bride Séries[2])	SAE (in.)	ISO (DN)	D1	D3	L1	L2	LA	LX	DB	Vis (métr.)	Joint torique	Poids (Acier) kg/pièce	Référence*	PN (bar)[1]) S
L	3/8	10	17,5	10	40	0,4	40	24,7	6,6	M 06×30	17,13×2,62	0,17	**PSF10/L/17.5B**	250
L	1/2	13	21,6	13	50	0,4	45	29,7	9,0	M 08×35	18,64×3,53	0,22	**PSF13/L/21.6B**	250
L	3/4	19	27,2	19	60	0,4	50	35,4	9,0	M 08×35	24,99×3,53	0,32	**PSF19/L/27.2B**	250
L	1	25	34,5	25	70	0,5	65	43,8	11,0	M 10×40	32,93×3,53	0,63	**PSF25/L/34.5B**	250
L	1 1/4	32	43,0	31	80	0,5	75	51,6	13,5	M 12×50	37,89×3,53	0,92	**PSF32/L/43B**	250
L	1 1/2	38	48,6	38	90	0,5	90	60,1	17,5	M 16×60	47,22×3,53	1,34	**PSF38/L/48.6B**	250
L	2	51	61,0	50	100	0,6	100	69,3	17,5	M 16×70	56,74×3,53	2,30	**PSF51/L/61B**	250
L	2 1/2	56	76,6	63	110	3,0	120	83,4	22,0	M 20×80	69,44×3,53	4,00	**PSF56/L/76.6B**	250
L	3	63	89,0	70	120	6,0	140	102,5	22,0	M 20×90	85,32×3,53	6,03	**PSF63/L/89B**	250
L	4	80	114,0	90	140	2,5	160	113,5	25,0	M 24×100	97,79×5,34	10,96	**PSF80/L/114B**	250

Série 400 bar

S	3/8	10	17,5	10	40	0,6	40	24,7	6,6	M 06×30	17,13×2,62	0,20	**PSF10/S/17.5B**	400
S	1/2	13	21,6	13	50	0,6	45	29,7	9,0	M 08×35	18,64×3,53	0,31	**PSF13/S/21.6B**	400
S	3/4	19	27,2	18	60	0,6	50	35,4	9,0	M 08×35	24,99×3,53	0,45	**PSF19/S/27.2B**	400
S	1	25	34,5	22	70	0,5	65	43,8	11,0	M 10×40	32,93×3,53	0,83	**PSF25/S/34.5B**	400
S	1 1/4	32	43,0	28	90	0,5	75	51,6	13,5	M 12×50	37,89×3,53	1,19	**PSF32/S/43B**	400
S	1 1/2	38	48,6	32	90	0,6	90	60,1	17,5	M 16×60	47,22×3,53	1,80	**PSF38/S/48.6B**	400
S	2	51	61,0	41	100	0,6	100	69,3	17,5	M 16×70	56,52×5,34	3,08	**PSF51/S/61B**	400
S	2 1/2	56	76,6	50	110	0,4	120	83,4	22,0	M 20×80	69,22×5,34	5,14	**PSF56/S/76.6B**	400
S	3	63	89,0	58	120	1,9	150	102,5	26,0	M 24×90	75,57×5,34	7,34	**PSF63/S/89B**	400
S	3 1/2	70	102,0	63	130	2,5	160	113,1	26,0	M 24×100	85,09×5,34	8,09	**PSF70/S/102B**	400
S	4	80	114,0	74	140	2,5	180	123,7	33,0	M 30×120	88,27×5,34	12,75	**PSF80/S/114B**	350

[1]) Pression mentionnée = article existant

[2]) L = Série légère; S = Série lourde

$$\frac{\text{PN (bar)}}{10} = \text{PN (MPa)}$$

La pression indiquée correspond à la bride. La pression réelle de service est déterminée par les caractéristiques du tube (diamètre extérieur, épaisseur, qualité du matériau et de la soudure).

*Référence raccord: compléter les références avec les **suffixes** correspondant à la matière choisie.

Références complémentaires			
Matière	Suffixes correspondant à la surface et à la matière	Exemple Bride pleine, kit à vis métrique et joint torique inclus	Matières d'étanchéité standard (pas de suffixe nécessaire)
Acier, poli lubrifié	S	PSF10/L/17.5BS	NBR

PDSF-B Bride carrée à souder (Butt welding)

Bride / Liaison à souder (Butt welding)
(ISO 6164)

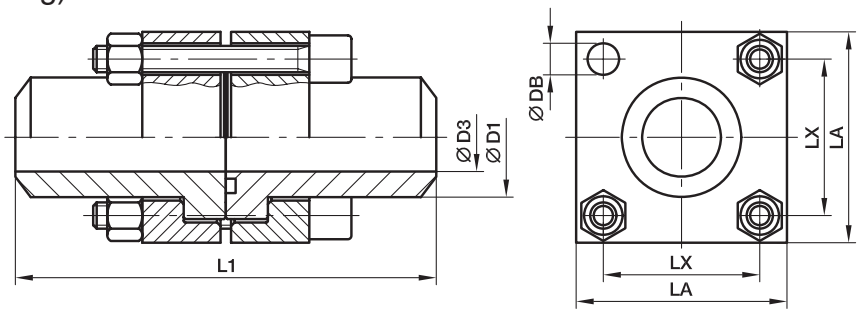

Série 250 bar

Taille nom. de bride Séries[2])	SAE (in.)	ISO (DN)	D1	D3	L1	LA	LX	DB	Vis (métr.)	Joint torique	Poids (Acier) kg/pièce	Référence*	PN (bar)[1]) S
L	3/8	10	17,5	10	80	40	24,7	6,6	M 06×45	17,13×2,62	0,34	**PDSF10/L/17.5B**	250
L	1/2	13	21,6	13	100	45	29,7	9,0	M 08×50	18,64×3,53	0,44	**PDSF13/L/21.6B**	250
L	3/4	19	27,2	19	120	50	35,4	9,0	M 08×55	24,99×3,53	0,64	**PDSF19/L/27.2B**	250
L	1	25	34,5	25	140	65	43,8	11,0	M 10×65	32,93×3,53	1,26	**PDSF25/L/34.5B**	250
L	1 1/4	32	43,0	31	160	75	51,6	13,5	M 12×75	37,89×3,53	1,84	**PDSF32/L/43B**	250
L	1 1/2	38	48,6	38	180	90	60,1	17,5	M 16×90	47,22×3,53	2,68	**PDSF38/L/48.6B**	250
L	2	51	61,0	50	200	100	69,3	17,5	M 16×100	56,74×3,53	4,60	**PDSF51/L/61B**	250
L	2 1/2	56	76,6	63	220	120	83,4	22,0	M 20×120	69,44×3,53	8,00	**PDSF56/L/76.6B**	250
L	3	63	89,0	70	240	140	102,5	22,0	M 20×140	85,32×3,53	12,06	**PDSF63/L/89B**	250
L	4	80	114,0	90	280	160	113,5	22,0	M 24×150	97,79×5,34	21,92	**PDSF80/L/114B**	250

Série 400 bar

S	3/8	10	17,5	10	80	40	24,7	6,6	M 06×45	17,13×2,62	0,40	**PDSF10/S/17.5B**	400
S	1/2	13	21,6	13	100	45	29,7	9,0	M 08×50	18,64×3,53	0,62	**PDSF13/S/21.6B**	400
S	3/4	19	27,2	18	120	50	35,4	9,0	M 08×55	24,99×3,53	0,90	**PDSF19/S/27.2B**	400
S	1	25	34,5	22	140	65	43,8	11,0	M 10×65	32,93×3,53	1,66	**PDSF25/S/34.5B**	400
S	1 1/4	32	43,0	28	160	75	51,6	13,5	M 12×75	37,89×3,53	2,38	**PDSF32/S/43B**	400
S	1 1/2	38	48,6	32	180	90	60,1	17,5	M 16×90	47,22×3,53	3,60	**PDSF38/S/48.6B**	400
S	2	51	61,0	41	200	100	69,3	17,5	M 16×100	56,52×5,34	6,16	**PDSF51/S/61B**	400
S	2 1/2	56	76,6	50	220	120	83,4	22,0	M 20×130	69,22×5,34	10,28	**PDSF56/S/76.6B**	400
S	3	63	89,0	58	240	150	102,5	26,0	M 24×140	75,57×5,34	14,68	**PDSF63/S/89B**	400
S	3 1/2	70	102,0	63	260	160	113,1	26,0	M 24×150	85,09×5,34	16,18	**PDSF70/S/102B**	400
S	4	80	114,0	74	280	180	123,7	33,0	M 30×180	88,27×5,34	25,50	**PDSF80/S/114B**	350

[1]) Pression mentionnée = article existant

[2]) L = Série légère; S = Série lourde

$$\frac{\text{PN (bar)}}{10} = \text{PN (MPa)}$$

La pression indiquée correspond à la bride. La pression réelle de service est déterminée par les caractéristiques du tube (diamètre extérieur, épaisseur, qualité du matériau et de la soudure).

*Référence raccord: compléter les références avec les **suffixes** correspondant à la matière choisie.

Références complémentaires			
Matière	Suffixes correspondant à la surface et à la matière	Exemple Bride double avec bride pleine, kit à vis métrique et joint torique inclus	Matières d'étanchéité standard (pas de suffixe nécessaire)
Acier, poli lubrifié	S	PDSF10/L/17.5BS	NBR

PCF-B Bride Cetop à souder (Butt welding)

Bride Cetop / Liaison à souder (Butt welding)

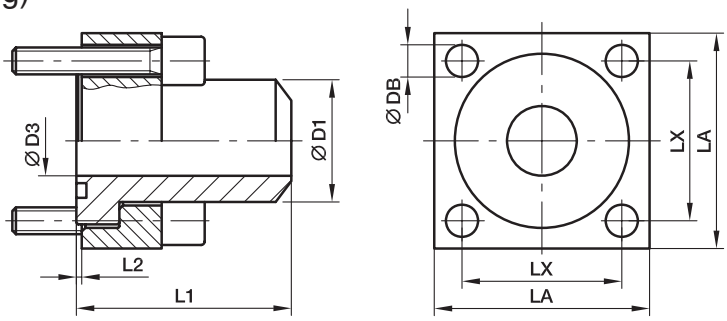

Série 250 bar

Taille nom. de bride Séries[2])	(in.)	D1	D3	L1	L2	LA	LX	DB	Vis (métr.)	Joint torique	Poids (Acier) kg/pièce	Référence*	PN (bar)[1]) S
L	3/8	18	12,5	40	1,0	40	24,7	6,5	M 06×25	17,13×2,62	0,17	**PCF38/L/18B**	250
L	1/2	22	14,0	45	1,0	45	29,7	8,5	M 08×30	18,64×3,53	0,22	**PCF12/L/22B**	250
L	3/4	28	20,0	50	1,0	50	35,3	8,5	M 08×30	24,99×3,53	0,32	**PCF34/L/28B**	250
L	1	35	25,0	55	1,0	65	43,8	10,5	M 10×35	32,93×3,53	0,63	**PCF1/L/35B**	250
L	1 1/4	43	31,0	61	1,0	75	51,6	13,0	M 12×40	37,89×3,53	0,92	**PCF114/L/43B**	250
L	1 1/2	50	38,0	65	1,0	85	60,0	15,0	M 14×45	47,22×3,53	1,34	**PCF112/L/50B**	250
L	2	62	47,0	70	1,5	100	69,4	17,0	M 16×55	56,74×3,53	2,30	**PCF2/L/62B**	250
L	2 1/2	76	58,0	75	1,5	120	83,4	21,0	M 20×70	69,44×3,53	4,00	**PCF212/L/76B**	250
L	3	90	70,0	85	1,5	140	102,5	21,0	M 20×80	85,32×3,53	6,03	**PCF3/L/90B**	250
L	3 1/2	102	80,0	90	1,5	140	102,5	21,0	M 20×90	85,09×5,35	7,56	**PCF312/L/102B**	250
L	4	114	90,0	105	1,5	160	113,2	25,0	M 24×100	97,79×5,34	10,96	**PCF4/L/114B**	250

Série 400 bar

S	3/8	18	11,0	40	1,0	40	24,7	6,5	M 06×25	17,13×2,62	0,20	**PCF38/S/18B**	400
S	1/2	22	14,0	45	1,0	45	29,7	8,5	M 08×30	18,64×3,53	0,31	**PCF12/S/22B**	400
S	3/4	28	18,0	50	1,0	50	35,3	8,5	M 08×35	24,99×3,53	0,45	**PCF34/S/28B**	400
S	1	35	22,0	55	1,0	65	43,8	10,5	M 10×40	32,93×3,53	0,83	**PCF1/S/35B**	400
S	1 1/4	44	29,0	61	1,0	75	51,6	13,0	M 12×45	37,89×3,53	1,19	**PCF114/S/44B**	400
S	1 1/2	51	35,0	65	1,0	85	60,0	15,0	M 14×55	47,22×3,53	1,80	**PCF112/S/51B**	400
S	2	61	43,0	70	1,5	100	69,4	17,0	M 16×65	56,74×3,53	3,08	**PCF2/S/61B**	400
S	2 1/2	80	53,0	80	1,5	120	83,4	21,0	M 20×70	69,22×5,34	5,14	**PCF212/S/80B**	400
S	3	90	58,0	90	1,5	140	102,5	21,0	M 20×90	75,57×5,34	7,34	**PCF3/S/90B**	400
S	3 1/2	102	63,0	90	1,5	140	102,5	21,0	M 20×90	85,09×5,34	8,09	**PCF312/S/102B**	400
S	4	114	74,0	105	1,5	160	113,2	25,0	M 24×100	88,27×5,34	12,75	**PCF4/S/114B**	400

[1]) Pression mentionnée = article existant

[2]) L = Série légère; S = Série lourde

$$\frac{\text{PN (bar)}}{10} = \text{PN (MPa)}$$

La pression indiquée correspond à la bride. La pression réelle de service est déterminée par les caractéristiques du tube (diamètre extérieur, épaisseur, qualité du matériau et de la soudure).

*Référence raccord: compléter les références avec les **suffixes** correspondant à la matière choisie.

Références complémentaires			
Matière	Suffixes correspondant à la surface et à la matière	Exemple Bride pleine, kit à vis métrique et joint torique inclus	Matières d'étanchéité standard (pas de suffixe nécessaire)
Acier, poli lubrifié	S	PCF38/L/18BS	NBR

PPCF Bride Cetop bouchon

Bride Cetop / Bouchon

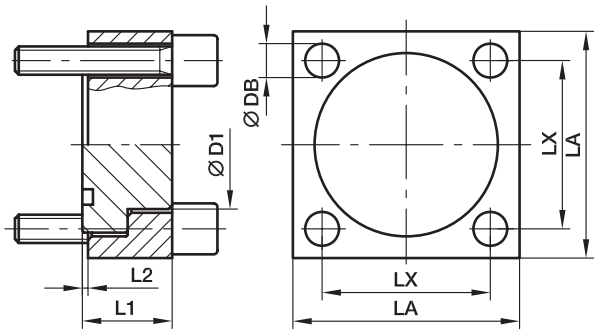

Série 250 bar

Taille nom. de bride Séries[2])	(in.)	D1	L1	L2	LA	LX	Vis (métr.)	Joint torique	Poids (Acier) kg/pièce	Référence*	PN (bar)[1]) S
L	3/8	18,0	15	1,0	40	24,7	M 06×25	17,13×2,62	0,09	**PPCF38/L/18**	250
L	1/2	24,0	16	1,0	45	29,7	M 08×30	18,64×3,53	0,11	**PPCF12/L/24**	250
L	3/4	31,5	17	1,0	50	35,3	M 08×30	24,99×3,53	0,16	**PPCF34/L/31.5**	250
L	1	38,0	19	1,0	65	43,8	M 10×35	32,93×3,53	0,32	**PPCF1/L/38**	250
L	1 1/4	43,0	23	1,0	75	51,6	M 12×40	37,89×3,53	0,46	**PPCF114/L/43**	250
L	1 1/2	50,0	26	1,0	85	60,0	M 14×45	47,22×3,53	0,67	**PPCF112/L/50**	250
L	2	62,0	31	1,5	100	69,4	M 16×55	56,74×3,53	1,15	**PPCF2/L/62**	250
L	2 1/2	76,0	37	1,5	120	83,4	M 20×70	69,44×3,53	2,00	**PPCF212/L/76**	250
L	3	90,0	42	1,5	140	102,5	M 20×80	85,32×3,53	3,02	**PPCF3/L/90**	250
L	3 1/2	102,0	54	1,5	140	102,5	M 20×90	85,09×5,35	3,78	**PPCF312/L/102**	250
L	4	114,0	62	1,5	160	113,2	M 24×100	97,79×5,34	5,48	**PPCF4/L/114**	250
L	5	141,0	62	1,5	180	132,0	M 27×100	120,70×5,34	6,48	**PPCF5/L/141**	250

Série 400 bar

S	3/8	18,0	17	1,0	40	24,7	M 06×25	17,13×2,62	0,10	**PPCF38/S/18**	400
S	1/2	24,0	19	1,0	45	29,7	M 08×30	18,64×3,53	0,16	**PPCF12/S/24**	400
S	3/4	32,0	21	1,0	50	35,3	M 08×35	24,99×3,53	0,23	**PPCF34/S/32**	400
S	1	38,0	25	1,0	65	43,8	M 10×40	32,93×3,53	0,42	**PPCF1/S/38**	400
S	1 1/4	44,0	31	1,0	75	51,6	M 12×50	37,89×3,53	0,60	**PPCF114/S/44**	400
S	1 1/2	51,0	33	1,0	85	60,0	M 14×55	47,22×3,53	0,90	**PPCF112/S/51**	400
S	2	67,0	42	1,5	100	69,4	M 16×65	56,74×3,53	1,54	**PPCF2/S/67**	400
S	2 1/2	80,0	48	1,5	120	83,4	M 20×70	69,22×5,34	2,57	**PPCF212/S/80**	400
S	3	90,0	54	1,5	140	102,5	M 20×90	75,57×5,34	3,67	**PPCF3/S/90**	400
S	3 1/2	102,0	54	1,5	140	102,5	M 20×90	85,09×5,34	4,05	**PPCF312/S/102**	400
S	4	114,0	62	1,5	160	113,2	M 24×100	88,27×5,34	6,38	**PPCF4/S/114**	400

[1]) Pression mentionnée = article existant

[2]) L = Série légère; S = Série lourde

$$\frac{\text{PN (bar)}}{10} = \text{PN (MPa)}$$

La pression indiquée correspond à la bride. La pression réelle de service est déterminée par les caractéristiques du tube (diamètre extérieur, épaisseur, qualité du matériau et de la soudure).

*Référence raccord: compléter les références avec les **suffixes** correspondant à la matière choisie.

Références complémentaires			
Matière	Suffixes correspondant à la surface et à la matière	Exemple Bouchon de bride avec bride pleine, kit à vis métrique et joint torique inclus	Matières d'étanchéité standard (pas de suffixe nécessaire)
Acier, poli lubrifié	S	PPCF38/L/18S	NBR

M

PDCF-B Ensemble bride Cetop à souder (Butt welding)

Brides Cetop / Liaison à souder (Butt welding)

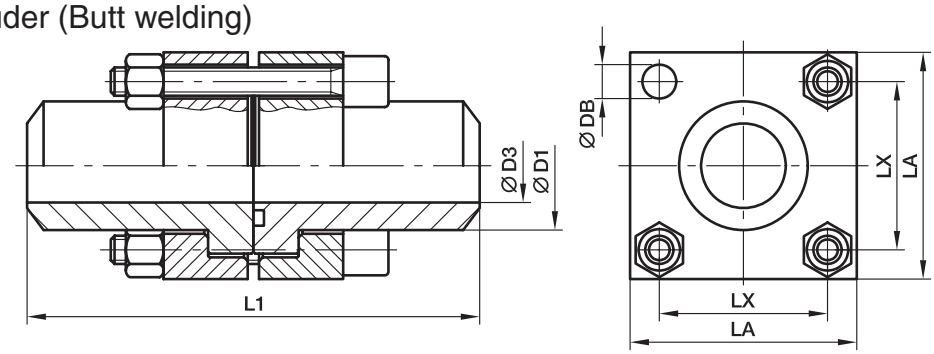

Série 250 bar

Taille nom. de bride Séries[2])	(in.)	D1	D3	L1	LA	LX	Vis (métr.)	Joint torique	Poids (Acier) kg/pièce	Référence*	PN (bar)[1]) S
L	3/8	18	12,5	80	40	24,7	M 06×35	17,13×2,62	0,43	**PDCF38/L/18B**	250
L	1/2	22	14,0	90	45	29,7	M 08×40	18,64×3,53	0,55	**PDCF12/L/22B**	250
L	3/4	28	20,0	100	50	35,3	M 08×45	24,99×3,53	0,80	**PDCF34/L/28B**	250
L	1	35	25,0	110	65	43,8	M 10×50	32,93×3,53	1,58	**PDCF1/L/35B**	250
L	1 1/4	43	31,0	120	75	51,6	M 12×60	37,89×3,53	2,30	**PDCF114/L/43B**	250
L	1 1/2	50	38,0	130	85	60,0	M 14×70	47,22×3,53	3,35	**PDCF112/L/50B**	250
L	2	62	47,0	140	100	69,4	M 16×80	56,74×3,53	5,75	**PDCF2/L/62B**	250
L	2 1/2	76	58,0	150	120	83,4	M 20×100	69,44×3,53	10,00	**PDCF212/L/76B**	250
L	3	90	70,0	170	140	102,5	M 20×110	85,32×3,53	15,08	**PDCF3/L/90B**	250
L	3 1/2	102	80,0	180	140	102,5	M 20×130	85,09×5,35	18,90	**PDCF312/L/102B**	250
L	4	114	90,0	210	160	113,2	M 24×150	97,79×5,34	27,40	**PDCF4/L/114B**	250

Série 400 bar

S	3/8	18	11,0	80	40	24,7	M 06×40	17,13×2,62	0,50	**PDCF38/S/18B**	400
S	1/2	22	14,0	90	45	29,7	M 08×45	18,64×3,53	0,78	**PDCF12/S/22B**	400
S	3/4	28	18,0	100	50	35,3	M 08×50	24,99×3,53	1,13	**PDCF34/S/28B**	400
S	1	35	22,0	110	65	43,8	M 10×60	32,93×3,53	2,08	**PDCF1/S/35B**	400
S	1 1/4	44	29,0	120	75	51,6	M 12×70	37,89×3,53	2,98	**PDCF114/S/44B**	400
S	1 1/2	51	35,0	130	85	60,0	M 14×80	47,22×3,53	4,50	**PDCF112/S/51B**	400
S	2	61	43,0	140	100	69,4	M 16×100	56,74×3,53	7,70	**PDCF2/S/61B**	400
S	2 1/2	80	53,0	160	120	83,4	M 20×120	69,22×5,34	12,85	**PDCF212/S/80B**	400
S	3	90	58,0	180	140	102,5	M 20×130	75,57×5,34	18,35	**PDCF3/S/90B**	400
S	3 1/2	102	63,0	180	140	102,5	M 20×130	85,09×5,34	20,23	**PDCF312/S/102B**	400
S	4	114	74,0	210	160	113,2	M 24×150	88,27×5,34	31,88	**PDCF4/S/114B**	400

[1]) Pression mentionnée = article existant

[2]) L = Série légère; S = Série lourde

$$\frac{\text{PN (bar)}}{10} = \text{PN (MPa)}$$

La pression indiquée correspond à la bride. La pression réelle de service est déterminée par les caractéristiques du tube (diamètre extérieur, épaisseur, qualité du matériau et de la soudure).

*Référence raccord: compléter les références avec les **suffixes** correspondant à la matière choisie.

Références complémentaires			
Matière	Suffixes correspondant à la surface et à la matière	Exemple Bride double avec bride pleine, kit à vis métrique et joint torique inclus	Matières d'étanchéité standard (pas de suffixe nécessaire)
Acier, poli lubrifié	S	PDCF38/L/18BS	NBR

PLCF-B Bride Cetop 90° à souder (Butt welding)

Brides Cetop 90° / Liaison à souder (Butt welding)

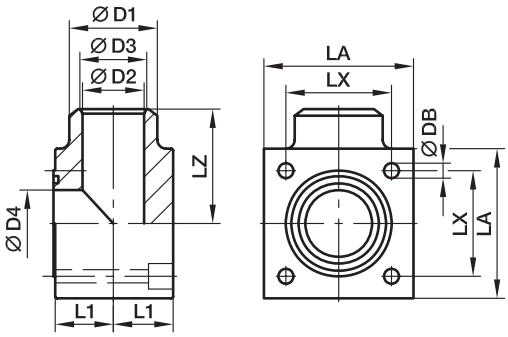

Série 250 bar

Taille nom. de bride Séries[2])	(in.)	D1	D2	D3	D4	L1	LA	LX	LZ	DB	Vis (métr.)	Joint torique	Poids (Acier) kg/pièce	Référence*	PN (bar)[1]) S
L	3/8	18	12	12	12,5	12	40	24,7	32	6,5	M 06×30	17,13×2,62	0,44	**PLCF38/L/18B**	250
L	1/2	22	14	14	15,0	17	45	29,7	40	8,5	M 08×40	18,64×3,53	0,57	**PLCF12/L/22B**	250
L	3/4	28	19	19	20,0	19	50	35,3	42	8,5	M 08×45	24,99×3,53	0,83	**PLCF34/L/28B**	250
L	1	35	23	23	25,0	24	65	43,8	50	10,5	M 10×55	32,93×3,53	1,64	**PLCF1/L/35B**	250
L	1 1/4	44	30	30	32,0	30	75	51,6	56	13,0	M 12×70	37,89×3,53	2,39	**PLCF114/L/44B**	250
L	1 1/2	50	35	38	38,0	34	85	60,0	65	15,0	M 14×80	47,22×3,53	3,48	**PLCF112/L/50B**	250
L	2	63	43	47	47,0	42	100	69,4	75	17,0	M 16×100	56,74×3,53	5,98	**PLCF2/L/63B**	250
L	2 1/2	86	53	58	58,0	53	120	83,4	85	21,0	M 20×120	69,44×3,53	10,40	**PLCF212/L/86B**	250
L	3	90	65	70	70,0	59	140	102,5	100	21,0	M 20×140	85,32×3,53	15,68	**PLCF3/L/90B**	250
L	4	114	80	90	90,0	65	160	113,2	110	25,0	M 24×140	97,79×5,34	19,66	**PLCF4/L/114B**	250

Série 400 bar

S	3/8	18	12	12	12,5	12	40	24,7	32	6,5	M 06×30	17,13×2,62	0,52	**PLCF38/S/18B**	400
S	1/2	22	14	14	15,0	17	45	29,7	40	8,5	M 08×40	18,64×3,53	0,81	**PLCF12/S/22B**	400
S	3/4	28	19	19	20,0	19	50	35,3	42	8,5	M 08×45	24,99×3,53	1,17	**PLCF34/S/28B**	400
S	1	35	23	23	25,0	24	65	43,8	50	10,5	M 10×55	32,93×3,53	2,16	**PLCF1/S/35B**	400
S	1 1/4	44	30	30	32,0	30	75	51,6	56	13,0	M 12×70	37,89×3,53	3,09	**PLCF114/S/44B**	400
S	1 1/2	51	32	35	38,0	34	85	60,0	65	15,0	M 14×80	47,22×3,53	4,68	**PLCF112/S/51B**	400
S	2	63	38	43	47,0	42	100	69,4	75	17,0	M 16×100	56,74×3,53	8,01	**PLCF2/S/63B**	400
S	2 1/2	80	48	53	58,0	53	120	83,4	85	21,0	M 20×120	69,22×5,34	13,36	**PLCF212/S/80B**	400
S	3	90	58	58	58,0	59	140	102,5	100	21,0	M 20×140	75,57×5,34	19,08	**PLCF3/S/90B**	400

[1]) Pression mentionnée = article existant

[2]) L = Série légère; S = Série lourde

$$\frac{\text{PN (bar)}}{10} = \text{PN (MPa)}$$

La pression indiquée correspond à la bride. La pression réelle de service est déterminée par les caractéristiques du tube (diamètre extérieur, épaisseur, qualité du matériau et de la soudure).

*Référence raccord: compléter les références avec les **suffixes** correspondant à la matière choisie.

Références complémentaires			
Matière	Suffixes correspondant à la surface et à la matière	Exemple Kit métrique et joint torique inclus	Matières d'étanchéité standard (pas de suffixe nécessaire)
Acier, poli lubrifié	S	PLCF38/L/18BSM	NBR

PTCF-B Bride Cetop 180° à souder (Butt welding)

Brides Cetop 180° / Liaison à souder (Butt welding)

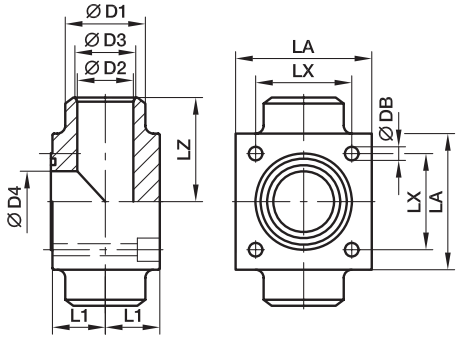

Série 250 bar

Taille nom. de bride Séries[2])	(in.)	D1	D2	D3	D4	L1	LA	LX	LZ	DB	Vis (métr.)	Joint torique	Poids (Acier) kg/pièce	Référence*	PN (bar)[1]) S
L	3/8	18	12	12	12,5	12	40	24,7	32	6,5	M 06×30	17,13×2,62	0,75	**PTCF38/L/18B**	250
L	1/2	22	14	14	15,0	17	45	29,7	40	8,5	M 08×40	18,64×3,53	0,97	**PTCF12/L/22B**	250
L	3/4	28	19	19	20,0	19	50	35,3	42	8,5	M 08×45	24,99×3,53	1,41	**PTCF34/L/28B**	250
L	1	35	23	23	25,0	24	65	43,8	50	10,5	M 10×55	32,93×3,53	2,78	**PTCF1/L/35B**	250
L	1 1/4	44	30	30	32,0	30	75	51,6	56	13,0	M 12×70	37,89×3,53	4,07	**PTCF114/L/44B**	250
L	1 1/2	50	35	38	38,0	34	85	60,0	65	15,0	M 14×80	47,22×3,53	5,92	**PTCF112/L/50B**	250
L	2	63	43	47	47,0	42	100	69,4	75	17,0	M 16×100	56,74×3,53	10,17	**PTCF2/L/63B**	250
L	2 1/2	76	53	58	58,0	53	120	83,4	85	21,0	M 20×120	69,44×3,53	17,68	**PTCF212/L/76B**	250
L	3	90	65	70	70,0	59	140	102,5	100	21,0	M 20×140	85,32×3,53	26,65	**PTCF3/L/90B**	250
L	4	114	80	90	90,0	65	160	113,2	110	25,0	M 24×140	97,79×5,34	33,42	**PTCF4/L/114B**	250

Série 400 bar

S	3/8	18	12	12	12,5	12	40	24,7	32	6,5	M 06×30	17,13×2,62	0,88	**PTCF38/S/18B**	400
S	1/2	22	14	14	15,0	17	45	29,7	40	8,5	M 08×40	18,64×3,53	1,37	**PTCF12/S/22B**	400
S	3/4	28	19	19	20,0	19	50	35,3	42	8,5	M 08×45	24,99×3,53	1,99	**PTCF34/S/28B**	400
S	1	35	23	23	25,0	24	65	43,8	50	10,5	M 10×55	32,93×3,53	3,67	**PTCF1/S/35B**	400
S	1 1/4	44	30	30	32,0	30	75	51,6	56	13,0	M 12×70	37,89×3,53	5,26	**PTCF114/S/44B**	400
S	1 1/2	51	32	35	38,0	34	85	60,0	65	15,0	M 14×80	47,22×3,53	7,96	**PTCF112/S/51B**	400
S	2	63	38	43	47,0	42	100	69,4	75	17,0	M 16×100	56,74×3,53	13,61	**PTCF2/S/63B**	400
S	2 1/2	80	48	53	58,0	53	120	83,4	85	21,0	M 20×120	69,22×5,34	22,72	**PTCF212/S/80B**	400
S	3	90	58	58	58,0	59	140	102,5	100	21,0	M 20×140	75,57×5,34	32,44	**PTCF3/S/90B**	400

[1]) Pression mentionnée = article existant

[2]) L = Série légère; S = Série lourde

$$\frac{\text{PN (bar)}}{10} = \text{PN (MPa)}$$

La pression indiquée correspond à la bride. La pression réelle de service est déterminée par les caractéristiques du tube (diamètre extérieur, épaisseur, qualité du matériau et de la soudure).

*Référence raccord: compléter les références avec les **suffixes** correspondant à la matière choisie.

Références complémentaires			
Matière	Suffixes correspondant à la surface et à la matière	Exemple Kit métrique et joint torique inclus	Matières d'étanchéité standard (pas de suffixe nécessaire)
Acier, poli lubrifié	S	PTCF38/L/18BSM	NBR

Adapteurs

Index

Adapteurs mâle/mâle NPTF	**FFM** / P. N4	**CR** / P. N5	**RRS** / P. N5	**FFFM** / P. N6		
Adapteurs mâle/femelle NPTF	**PTRM** / P. N7	**FGM** / P. N8	**CDM** / P. N9	**CD45M** / P. N10	**MRO** / P. N11	**MMS** / P. N12
Adapteurs femelle/femelle NPTF	**GG** / P. N13	**DDM** / P. N14	**DD45** / P. N14	**MMO** / P. N15	**KMMOO** / P. N15	
Bouchons NPTF	**HPM** / P. N16	**HHP** / P. N16	Adapteurs UNF/NPTF	**F5OG** / P. N17	**AOEG** / P. N18	**AOE4G** / P. N18
Adapteurs UNF	**F5OG5** / P. N19	**F5OHAO** / P. N20	**G5G5JG5** / P. N20	Bouchons UNF	**P5ONM** / P. N21	**HP5ON** / P. N22
Adapteurs BSPT-BSPP-métrique UNF	**F3HMG5** / P. N23	**F4OHMG5** / P. N24	**F8OHG5**/ P. N25			
Adapteurs mâle/mâle BSPP cône 60°	**HMK4** / P. N26	**WMK4WL4NM** / P. N27	**EMK4** / P. N28	**JMK4** / P. N28	**F3MK4** / P. N38	**FMK4** / P. N40
Adapteurs mâle/femelle BSPP cône 60° écrou tournant	**F6MK4** / P. N30	**C6MK4** / P. N31	**R6MK4** / P. N32	**S6MK4** / P. N33		
Adapteurs femelle/femelle BSPP cône 60° écrou tournant	**H6MK4** / P. N34	**E6MK4** / P. N35	**J6MK4** / P. N36			

Index

Adapteurs BSPP cône 60° Bouchon BSPP	**G4MK4** / P. N37	**FNMK4** / P. N39	**PNMK4** / P. N29			
Adapteurs femelle/femelle BSPP	**GG44M** / P. N41	**MMO444M** / P. N42				
Réductions BSPP/BSPT	**PTR34M** / P. N43	Union et bouchon mâles BSPT	**FF33M** / P. N44	**HP3M** P. N45		
Adapteurs femelle orientable NPSM/ mâle NPTF	**0107** / P. N46	**2107** / P. N47	**3107** / P. N48			
Adapteurs femelle orientable NPSM/ femelle NPTF	**0207** / P. N49	**2207** / P. N50				
Adapteurs femelle orientable NPSM/ mâle UNF	**0507** / P. N51	**2507** / P. N52	**3507** / P. N53			
Adapteurs JIS cône ext. 30° BSPT	**F3MT4** / P. N54	**C3T4** / P. N55	**V3T4** / P. N55	**Unions JIS**	**HMP4** / P. N56	**HP46** / P. N56
Adapteurs JIS cône int. 30° BSPT	**F3MP4** / P. N57	**C3P4** / P. N57	**V3P4** / P. N58	**F63MP4** / P. N58	**G63P4** / P. N59	**G3P4** / P. N59
Joints/ bagues de retenue	**Adapteurs Accessoires** P. N60					

N

FFM Adapteur NPTF mâle – mâle

Filetage mâle NPTF* (SAE J476) / Filetage mâle NPTF* (SAE J476)
SAE 140137
*Acier inoxydable = Filetage NPT pour éviter le grippage

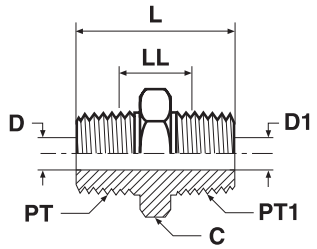

Filetage NPT/NPTF PT	Filetage NPT/NPTF PT1	C mm	D mm	D1 mm	L mm	LL mm	Poids (Acier) gr./pièce	Adapteur Acier	Adapteur Acier inox	PN (bar) S	PN (bar) SS
1/8-27	1/8-27	11	5	5	27	15	11	**1/8 FF-S**	**1/8FFMSS**	420	420
1/4-18	1/8-27	16	7	5	32	17	31	**1/4 X 1/8 FF-S**	**1/4X1/8FFMSS**	420	420
1/4-18	1/4-18	16	7	7	37	20	28	**1/4FFMS**	**1/4FFMSS**	420	420
3/8-18	1/8-27	19	10	5	37	22	45	**3/8 X 1/8 FF-S**	**3/8X1/8FFMSS**	420	420
3/8-18	1/4-18	19	10	10	37	19	51	**3/8 X 1/4 FF-S**	**3/8X1/4FFMSS**	420	420
3/8-18	3/8-18	19	10	10	37	19	40	**3/8 FF-S**	**3/8FFMSS**	420	420
1/2-14	1/8-27	22	14	5	39	21	58	**1/2 X 1/8 FF-S**	**1/2X1/8FFMSS**	420	420
1/2-14	1/4-18	22	7	7	43	23	88	**1/2 X 1/4 FF-S**	**1/2X1/4FFMSS**	420	420
1/2-14	3/8-18	22	10	10	43	23	71	**1/2 X 3/8 FF-S**	**1/2X3/8FFMSS**	420	420
1/2-14	1/2-14	22	14	14	48	24	71	**1/2FFMS**	**1/2FFMSS**	420	420
3/4-14	1/4-18	29	18	7	45	24	104	**3/4 X 1/4 FF-S**	**3/4X1/4FFMSS**	380	380
3/4-14	3/8-18	29	19	11	45	24	134	**3/4 X 3/8 FF-S**	**3/4X3/8FFMSS**	380	380
3/4-14	1/2-14	29	18	7	50	21	161	**3/4 X 1/2 FF-S**	**3/4X1/2FFMSS**	380	380
3/4-14	3/4-14	27	18	18	50	18	104	**3/4FFMS**	**3/4FFMSS**	380	380
1-11,5	1-11,5	36	24	24	59	30	179	**1 FF-S**	**1FFMSS**	380	380
1-11,5	1/4-18	35	24	7	50	27	188	**1 X 1/4 FF-S**	**1X1/4FFMSS**	380	380
1-11,5	3/4-14	35	18	18	53	26	195	**1 X 3/4 FF-S**	**1X3/4FFMSS**	380	380
1 1/4-11,5	1-11,5	45	32	24	62	33	256	**1 1/4 X 1 FF-S**	**11/4X1FFMSS**	350	350
1 1/4-11,5	1 1/4-11,5	45	32	32	63	33	256	**1 1/4 FF-S**	**11/4FFMSS**	350	350
1 1/2-11,5	1 1/2-11,5	51	38	38	66	36	364	**1 1/2 FF-S**	**11/2FFMSS**	210	210
2-11,5	2-11,5	64	49	49	72	41	848	**2 FF-S**	**2FFMSS**	170	170

Les produits sont conformes à notre gamme standard de livraison.

Les versions métriques et pouces peuvent avoir des 6 pans de dimension différente.

$$\frac{\text{PN (bar)}}{10} = \text{PN (MPa)}$$

Les pressions nominales (PN) peuvent différer selon la matière: acier (S) et inox (SS).

CR Adapteur NPTF coudé 90° mâle – mâle

Filetage mâle NPTF* (SAE J476) / Filetage mâle NPTF* (SAE J476)
SAE 140237
*Acier inoxydable = Filetage NPT pour éviter le grippage

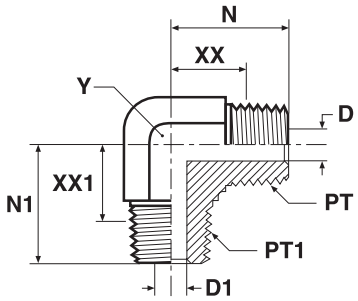

Filetage NPT/NPTF PT	Filetage NPT/NPTF PT1	D mm	D1 mm	N mm	N1 mm	XX mm	XX1 mm	Y mm	Poids (Acier) gr./pièce	Adapteur Acier	Adapteur Acier inox	PN (bar) S	PN (bar) SS
1/8-27	1/8-27	5	5	20	20	14	14	11	27	**1/8 CR-S**	**1/8 CR-SS**	420	420
1/4-18	1/4-18	7	7	28	28	19	19	14	54	**1/4 CR-S**	**1/4 CR-SS**	420	420
3/8-18	3/8-18	10	10	31	31	22	22	19	181	**3/8 CR-S**	**3/8 CR-SS**	420	420
3/8-18	1/4-18	10	7	31	31	22	22	19	66	**3/8 X 1/4 CR-S**	**3/8 X 1/4 CR-SS**	420	420
1/2-14	1/2-14	14	14	37	37	26	26	22	172	**1/2 CR-S**	**1/2 CR-SS**	420	420
1/2-14	3/8-18	14	10	37	33	26	24	22	103	**1/2 X 3/8 CR-S**	**1/2 X 3/8 CR-SS**	420	420
3/4-14	3/4-14	18	18	40	40	28	28	27	263	**3/4 CR-S**	**3/4 CR-SS**	280	280
3/4-14	1/2-14	18	14	40	37	28	26	27	164	**3/4 X 1/2 CR-S**	**3/4 X 1/2 CR-SS**	280	280
1-11,5	1-11,5	24	24	50	50	36	36	41	462	**1 CR-S**	**1 CR-SS**	210	210
1 1/4-11,5	1 1/4-11,5	32	32	56	56	41	41	48	782	**1 1/4 CR-S**	**1 1/4 CR-SS**	170	170
1 1/2-11,5	1 1/2-11,5	38	38	59	59	56	45	48	782	**1 1/2 CR-S**	**1 1/2 CR-SS**	170	170

RRS Té mâle NPTF

Filetage mâle NPTF* (SAE J476)
SAE 140437
*Acier inoxydable = Filetage NPT pour éviter le grippage

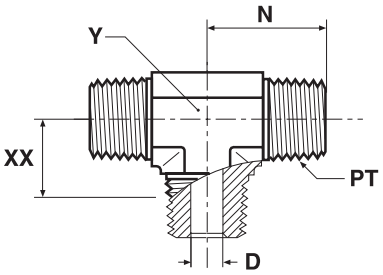

Filetage NPT/NPTF PT	D mm	N mm	XX mm	Y mm	Poids (Acier) gr./pièce	Adapteur Acier	Adapteur Acier inox	PN (bar) S	PN (bar) SS
1/8-27	5	20	14	11	33	**1/8 RRS-S**	**1/8 RRS-SS**	420	420
1/4-18	7	28	19	14	56	**1/4 RRS-S**	**1/4 RRS-SS**	420	420
3/8-18	10	31	22	19	92	**3/8 RRS-S**	**3/8 RRS-SS**	420	420
1/2-14	14	37	26	22	96	**1/2 RRS-S**	**1/2 RRS-SS**	420	420
3/4-14	19	40	28	27	235	**3/4 RRS-S**	**3/4 RRS-SS**	280	280

Les produits sont conformes à notre gamme standard de livraison.

Les versions métriques et pouces peuvent avoir des 6 pans de dimension différente.

$$\frac{\text{PN (bar)}}{10} = \text{PN (MPa)}$$

Les pressions nominales (PN) peuvent différer selon la matière: acier (S) et inox (SS).

FFFM Adapteur prolongé NPTF mâle – mâle

Filetage mâle NPTF* (SAE J476) / Filetage mâle NPTF* (SAE J476)
*Acier inoxydable = Filetage NPT pour éviter le grippage

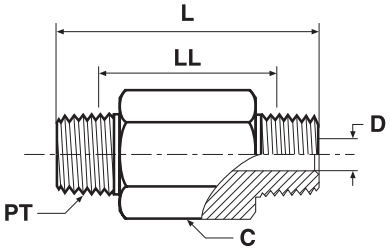

Filetage NPT/NPTF PT	C mm	D mm	L mm	LL mm	Poids (Acier) gr./pièce	Adapteur Acier	Adapteur Acier inox	PN (bar) S	PN (bar) SS
1/8-27	11	5	38	26	23	**1/8 X 1.5 FFF-S**	**1/8X1.5FFFMSS**	420	420
1/8-27	11	5	51	39	33	**1/8 X 2.0 FFF-S**	**1/8X2.0FFFMSS**	420	420
1/8-27	11	5	64	52	41	**1/8 X 2.5 FFF-S**	**1/8X2.5FFFMSS**	420	420
1/8-27	11	5	76	64	50	**1/8 X 3.0 FFF-S**	**1/8X3.0FFFMSS**	420	420
1/4-18	16	7	38	21	35	**1/4 X 1.5 FFF-S**	**1/4X1.5FFFMSS**	420	420
1/4-18	16	7	51	34	51	**1/4 X 2.0 FFF-S**	**1/4X2.0FFFMSS**	420	420
1/4-18	16	7	64	46	72	**1/4 X 2.5 FFF-S**	**1/4X2.5FFFMSS**	420	420
1/4-18	16	7	76	59	93	**1/4 X 3.0 FFF-S**	**1/4X3.0FFFMSS**	420	420
1/4-18	16	7	102	84	110	**1/4 X 4.0 FFF-S**	**1/4X4.0FFFMSS**	420	420
1/2-14	22	14	51	27	91	**1/2 X 2.0 FFF-S**	**1/2X2.0FFFMSS**	420	420
1/2-14	22	14	76	53	151	**1/2 X 3.0 FFF-S**	**1/2X3.0FFFMSS**	420	420

Les produits sont conformes à notre gamme standard de livraison.

Les versions métriques et pouces peuvent avoir des 6 pans de dimension différente.

$$\frac{\text{PN (bar)}}{10} = \text{PN (MPa)}$$

Les pressions nominales (PN) peuvent différer selon la matière: acier (S) et inox (SS).

PTRM Adapteur de réduction femelle NPTF – mâle NPTF

Filetage mâle NPTF* (SAE J476) / Filetage femelle NPTF* (SAE J476)
SAE 140140
*Acier inoxydable = Filetage NPT pour éviter le grippage

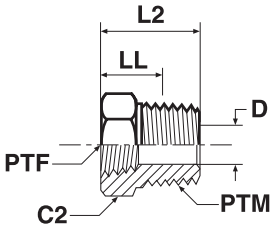

Filetage NPT/NPTF PTM	Filetage NPT/NPTF PTF	C2 mm	D mm	L2 mm	LL mm	Poids (Acier) gr./pièce	Adapteur Acier	Adapteur Acier inox	PN (bar) S	PN (bar) SS
1/4-18	1/8-27	17	7	22	13	24	**1/4 X 1/8 PTR-S**	**1/4X1/8PTRMSS**	420	420
3/8-18	1/8-27	19	8	22	13	25	**3/8 X 1/8 PTR-S**	**3/8X1/8PTRMSS**	420	420
3/8-18	1/4-18	19	10	22	13	25	**3/8 X 1/4 PTR-S**	**3/8X1/4PTRMSS**	420	420
1/2-14	1/8-27	22	8	28	17	58	**1/2 X 1/8 PTR-S**	**1/2X1/8PTRMSS**	420	350
1/2-14	1/4-18	22	11	28	17	53	**1/2 X 1/4 PTR-S**	**1/2X1/4PTRMSS**	420	350
1/2-14	3/8-18	22	14	28	17	40	**1/2X3/8PTRMS**	**1/2X3/8PTRMSS**	420	350
3/4-14	1/4-18	29	11	30	18	94	**3/4 X 1/4 PTR-S**	**3/4X1/4PTRMSS**	280	280
3/4-14	3/8-18	30	15	30	18	101	**3/4 X 3/8 PTR-S**	**3/4X3/8PTRMSS**	380	280
3/4-14	1/2-14	30	18	30	18	110	**3/4 X 1/2 PTR-S**	**3/4X1/2PTRMSS**	350	280
1-11,5	3/8-18	35	14	35	20	163	**1 X 3/8 PTR-S**	**1X3/8PTRMSS**	210	210
1-11,5	1/2-14	35	18	35	20	139	**1 X 1/2 PTR-S**	**1X1/2PTRMSS**	210	210
1-11,5	3/4-14	36	23	35	20	116	**1 X 3/4 PTR-S**	**1X3/4PTRMSS**	280	210
1 1/4-11,5	1/2-14	45	18	37	22	220	**1 1/4 X 1/2 PTR-S**	**11/4X1/2PTRMSS**	170	170
1 1/4-11,5	3/4-14	45	23	37	22	236	**1 1/4 X 3/4 PTR-S**	**11/4X3/4PTRMSS**	170	170
1 1/4-11,5	1-11,5	46	29	37	22	250	**1 1/4X1PTRMS**	**11/4X1PTRMSS**	210	175
1 1/2-11,5	3/4-14	51	23	40	25	306	**1 1/2 X 3/4 PTR-S**	**11/2X3/4PTRMSS**	140	140
1 1/2-11,5	1-11,5	50	29	40	25	360	**1 1/2X1PTRMS**	**11/2X1PTRMSS**	210	140
1 1/2-11,5	1 1/4-11,5	50	38	40	25	282	**1 1/2X1 1/4PTRMS**	**11/2X11/4PTRMSS**	170	140
2-11,5	1/2-14	66	18	45	29	561	**2 X 1/2 PTR-S**	**2X1/2PTRMSS**	140	140
2-11,5	1 1/4-11,5	64	44	45	29	548	**2 X 1 1/4 PTR-S**	**2X11/4PTRMSS**	140	140

Les produits sont conformes à notre gamme standard de livraison.

Les versions métriques et pouces peuvent avoir des 6 pans de dimension différente.

$$\frac{\text{PN (bar)}}{10} = \text{PN (MPa)}$$

Les pressions nominales (PN) peuvent différer selon la matière: acier (S) et inox (SS).

N

FGM Adapteur femelle NPTF – mâle NPTF

Filetage mâle NPTF* (SAE J476) / Filetage femelle NPTF* (SAE J476)
SAE 140139
*Acier inoxydable = Filetage NPT pour éviter le grippage

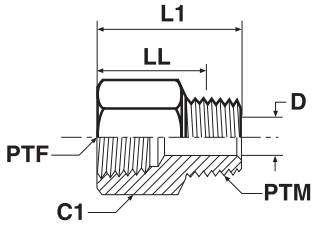

Filetage NPT/NPTF PTF	Filetage NPT/NPTF PTM	C1 mm	D mm	L1 mm	LL mm	Poids (Acier) gr./pièce	Adapteur Acier	Adapteur Acier inox	PN (bar) S	PN (bar) SS
1/8-27	1/8-27	16	5	26	20	30	**1/8 FG-S**	**1/8FGMSS**	420	420
1/4-18	1/8-27	19	5	31	25	57	**1/4 X 1/8 FG-S**	**1/4X1/8FGMSS**	420	420
1/4-18	1/4-18	19	7	35	27	44	**1/4 FG-S**	**1/4FGMSS**	420	420
3/8-18	1/8-27	22	5	32	26	50	**3/8 X 1/8 FG-S**	**3/8X1/8FGMSS**	420	420
3/8-18	1/4-18	22	7	37	28	108	**3/8 X 1/4 FG-S**	**3/8X1/4FGMSS**	420	420
3/8-18	3/8-18	22	10	37	28	55	**3/8 FG-S**	**3/8FGMSS**	420	420
1/2-14	1/8-27	29	5	38	32	98	**1/2 X 1/8 FG-S**	**1/2X1/8FGMSS**	350	350
1/2-14	1/4-18	29	7	43	34	104	**1/2 X 1/4 FG-S**	**1/2X1/4FGMSS**	350	350
1/2-14	3/8-18	29	10	43	34	108	**1/2 X 3/8 FG-S**	**1/2X3/8FGMSS**	350	350
1/2-14	1/2-14	29	14	43	31	108	**1/2 FG-S**	**1/2FGMSS**	350	350
3/4-14	3/4-14	35	19	49	37	178	**3/4 FG-S**	**3/4FGMSS**	280	280
3/4-14	1/4-18	35	7	45	36	129	**3/4 X 1/4 FG-S**	**3/4X1/4FGMSS**	280	280
3/4-14	1/2-14	35	14	49	38	129	**3/4 X 1/2FG-S**	**3/4X1/2FGMSS**	280	280
1-11,5	1-11,5	42	24	60	46	160	**1 FG-S**	**1FGMSS**	210	210
1-11,5	1/2-14	41	14	56	44	180	**1 X 1/2FG-S**	**1X1/2FGMSS**	210	210
1-11,5	3/4-14	41	18	56	43	98	**1 X 3/4FG-S**	**1X3/4FGMSS**	210	210
1 1/4-11,5	1-11,5	51	24	63	48	296	**1 1/4 X 1FG-S**	**11/4X1FGMSS**	170	170

Les produits sont conformes à notre gamme standard de livraison.

Les versions métriques et pouces peuvent avoir des 6 pans de dimension différente.

$$\frac{\text{PN (bar)}}{10} = \text{PN (MPa)}$$

Les pressions nominales (PN) peuvent différer selon la matière: acier (S) et inox (SS).

CDM Adapteur coudé 90° mâle femelle NPTF

Filetage mâle NPTF* (SAE J476) / Filetage femelle NPTF* (SAE J476)
SAE 140239
*Acier inoxydable = Filetage NPT pour éviter le grippage

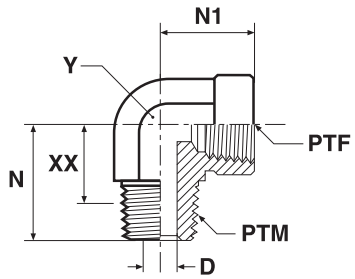

Filetage NPT/NPTF PTM	Filetage NPT/NPTF PTF	D mm	N mm	N1 mm	XX mm	Y mm	Poids (Acier) gr./pièce	Adapteur Acier	Adapteur Acier inox	PN (bar) S	PN (bar) SS
1/8-27	1/8-27	5	20	17	14	14	30	**1/8 CD-S**	**1/8 CD-SS**	350	350
1/4-18	1/4-18	7	28	22	19	19	77	**1/4CDMS**	**1/4 CD-SS**	350	350
1/8-27	1/4-18	7	28	17	19	14	33	**1/4 X 1/8 CD-S**	**1/4 X 1/8 CD-SS**	350	350
3/8-18	3/8-18	10	31	26	22	22	96	**3/8CDMS**	**3/8 CD-SS**	310	310
1/4-18	3/8-18	10	31	22	22	19	79	**3/8 X 1/4 CD-S**	**3/8 X 1/4 CD-SS**	350	350
1/2-14	3/8-18	10	33	31	24	27	260	**3/8 X 1/2 CD-S**	**3/8 X 1/2 CD-SS**	210	210
1/2-14	1/2-14	14	37	31	26	27	174	**1/2 CD-S**	**1/2 CD-SS**	210	210
3/8-18	1/2-14	14	38	32	26	22	96	**1/2 X 3/8 CD-S**	**1/2 X 3/8 CD-SS**	310	310
3/4-14	1/2-14	14	40	35	29	33	319	**1/2 X 3/4 CD-S**	**1/2 X 3/4 CD-SS**	210	210
3/4-14	3/4-14	18	40	35	28	33	285	**3/4 CD-S**	**3/4 CD-SS**	210	210
1/2-14	3/4-14	18	40	31	28	27	164	**3/4 X 1/2 CD-S**	**3/4 X 1/2 CD-SS**	210	210
1-11,5	1-11,5	24	50	41	36	41	515	**1 CD-S**	**1 CD-SS**	125	120
1 1/4-11,5	1 1/4-11,5	32	61	43	46	48	978	**1 1/4 CD-S**	**1 1/4 CD-SS**	100	100
1 1/2-11,5	1 1/2-11,5	38	67	53	52	64	1679	**1 1/2 CD-S**	**1 1/2 CD-SS**	100	100

Les produits sont conformes à notre gamme standard de livraison.

Les versions métriques et pouces peuvent avoir des 6 pans de dimension différente.

$$\frac{\text{PN (bar)}}{10} = \text{PN (MPa)}$$

Les pressions nominales (PN) peuvent différer selon la matière: acier (S) et inox (SS).

N

CD45M Adapteur coudé 45° mâle femelle NPTF

Filetage mâle NPTF* (SAE J476) / Filetage femelle NPTF* (SAE J476)
SAE 140339
*Acier inoxydable = Filetage NPT pour éviter le grippage

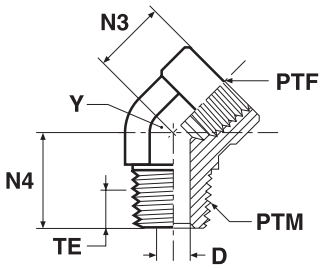

Filetage NPT/NPTF PTM	Filetage NPT/NPTF PTF	D mm	N3 mm	N4 mm	TE mm	Y mm	Poids (Acier) gr./pièce	Adapteur Acier	Adapteur Acier inox	PN (bar) S	PN (bar) SS
1/8-27	1/8-27	5	12	18	6	14	24	**1/8CD45MS**	**1/8 CD45-SS**	350	350
1/4-18	1/4-18	7	16	27	9	19	57	**1/4 CD45-S**	**1/4 CD45-SS**	350	350
3/8-18	3/8-18	10	18	27	9	22	79	**3/8 CD45-S**	**3/8 CD45-SS**	310	310
1/2-14	1/2-14	14	23	34	12	27	141	**1/2 CD45-S**	**1/2 CD45-SS**	210	210
3/4-14	3/4-14	18	25	35	12	33	196	**3/4 CD45-S**	**3/4 CD45-SS**	210	210
1-11,5	1-11,5	24	29	44	15	41	380	**1 CD45-S**	**1 CD45-SS**	125	120
1 1/4-11,5	1 1/4-11,5	32	41	46	15	48	719	**1 1/4 CD45-S**	**1 1/4 CD45-SS**	100	100

Les produits sont conformes à notre gamme standard de livraison.

Les versions métriques et pouces peuvent avoir des 6 pans de dimension différente.

$$\frac{\text{PN (bar)}}{10} = \text{PN (MPa)}$$

Les pressions nominales (PN) peuvent différer selon la matière: acier (S) et inox (SS).

MRO Té mâle femelle NPTF

Filetage mâle NPTF* (SAE J476) / Filetage femelle NPTF* (SAE J476)
SAE 140424
*Acier inoxydable = Filetage NPT pour éviter le grippage

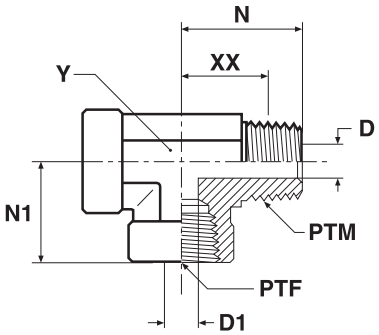

Filetage NPT/NPTF PTM	Filetage NPT/NPTF PTF	D mm	D1 mm	N mm	N1 mm	XX mm	Y mm	Poids (Acier) gr./pièce	Adapteur Acier	Adapteur Acier inox	PN (bar) S	PN (bar) SS
1/8-27	1/8-27	5	8	20	17	14	14	59	**1/8 MRO-S**	**1/8 MRO-SS**	350	350
1/4-18	1/4-18	7	11	28	22	19	19	115	**1/4 MRO-S**	**1/4 MRO-SS**	350	350
3/8-18	3/8-18	10	14	31	26	22	22	122	**3/8 MRO-S**	**3/8 MRO-SS**	310	310
1/2-14	1/2-14	14	18	37	31	26	27	285	**1/2 MRO-S**	**1/2 MRO-SS**	210	210
3/4-14	3/4-14	18	23	40	35	28	33	497	**3/4 MRO-S**	**3/4 MRO-SS**	210	210
1-11,5	1-11,5	24	29	50	41	36	41	987	**1 MRO-S**	**1 MRO-SS**	125	120

Les produits sont conformes à notre gamme standard de livraison.

Les versions métriques et pouces peuvent avoir des 6 pans de dimension différente.

$$\frac{\text{PN (bar)}}{10} = \text{PN (MPa)}$$

Les pressions nominales (PN) peuvent différer selon la matière: acier (S) et inox (SS).

N

MMS Té mâle femelle NPTF

Filetage mâle NPTF* (SAE J476) / Filetage femelle NPTF* (SAE J476)
SAE 140425
*Acier inoxydable = Filetage NPT pour éviter le grippage

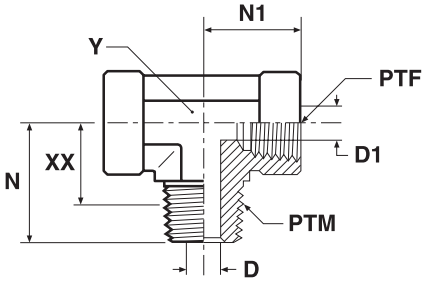

Filetage NPT/NPTF PTM	Filetage NPT/NPTF PTF	D mm	D1 mm	N mm	N1 mm	XX mm	Y mm	Poids (Acier) gr./pièce	Adapteur Acier	Adapteur Acier inox	PN (bar) S	PN (bar) SS
1/8-27	1/8-27	5	8	20	17	14	14	45	**1/8 MMS-S**	**1/8 MMS-SS**	350	350
1/4-18	1/4-18	7	11	28	22	19	19	118	**1/4 MMS-S**	**1/4 MMS-SS**	350	350
3/8-18	3/8-18	10	14	31	26	22	22	126	**3/8 MMS-S**	**3/8 MMS-SS**	310	310
1/2-14	1/2-14	14	18	37	31	26	27	272	**1/2 MMS-S**	**1/2 MMS-SS**	210	210
3/4-14	3/4-14	18	23	40	35	28	33	408	**3/4 MMS-S**	**3/4 MMS-SS**	210	210
1-11,5	1-11,5	24	29	50	41	36	41	606	**1 MMS-S**	**1 MMS-SS**	125	120

Les produits sont conformes à notre gamme standard de livraison.

Les versions métriques et pouces peuvent avoir des 6 pans de dimension différente.

$$\frac{\text{PN (bar)}}{10} = \text{PN (MPa)}$$

Les pressions nominales (PN) peuvent différer selon la matière: acier (S) et inox (SS).

GG Adapteur femelle NPTF

Filetage femelle NPTF* (SAE J476) / Filetage femelle NPTF* (SAE J476)
SAE 140138
*Acier inoxydable = Filetage NPT pour éviter le grippage

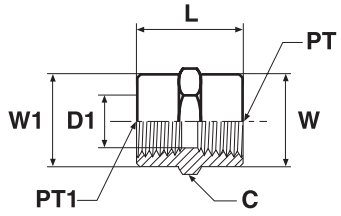

Filetage NPT/NPTF PT	Filetage NPT/NPTF PT1	C mm	D1 mm	L mm	W mm	W1 mm	Poids (Acier) gr./pièce	Adapteur Acier	Adapteur Acier inox	PN (bar) S	PN (bar) SS
1/8-27	1/8-27	16	8	19	16	16	19	**1/8 GG-S**	**1/8 GG-SS**	420	420
1/4-18	1/8-27	19	8	24	19	16	35	**1/4 X 1/8 GG-S**	**1/4 X 1/8 GG-SS**	420	420
1/4-18	1/4-18	19	11	29	19	19	45	**1/4 GG-S**	**1/4 GG-SS**	420	420
3/8-18	1/8-27	22	8	26	22	16	56	**3/8 X 1/8 GG-S**	**3/8 X 1/8 GG-SS**	420	420
3/8-18	1/4-18	22	11	29	22	19	56	**3/8 X 1/4 GG-S**	**3/8 X 1/4 GG-SS**	420	420
3/8-18	3/8-18	22	14	29	22	22	62	**3/8 GG-S**	**3/8 GG-SS**	420	420
1/2-14	1/4-18	29	11	35	29	19	117	**1/2 X 1/4 GG-S**	**1/2 X 1/4 GG-SS**	350	350
1/2-14	3/8-18	29	14	38	29	22	100	**1/2 X 3/8 GG-S**	**1/2 X 3/8 GG-SS**	350	350
1/2-14	1/2-14	30	18	38	30	30	112	**1/2 GG-S**	**1/2 GG-SS**	350	350
3/4-14	1/4-18	35	11	39	35	19	150	**3/4 X 1/4 GG-S**	**3/4 X 1/4 GG-SS**	280	280
3/4-14	1/2-14	35	18	48	35	29	134	**3/4 X 1/2 GG-S**	**3/4 X 1/2 GG-SS**	280	280
3/4-14	3/4-14	36	23	39	36	36	156	**3/4 GG-S**	**3/4GG-SS**	280	280
1-11,5	1-11,5	41	29	48	41	41	289	**1 GG-S**	**1 GG-SS**	210	210
1-11,5	1/2-14	42	18	45	41	29	235	**1 X 1/2 GG-S**	**1 X 1/2 GG-SS**	210	210
1-11,5	3/4-14	42	23	45	41	35	239	**1 X 3/4 GG-S**	**1 X 3/4 GG-SS**	210	210
1 1/4-11,5	1 1/4-11,5	51	37	49	51	51	340	**1 1/4 GG-S**	**1 1/4 GG-SS**	170	170
1 1/4-11,5	1-11,5	50	29	49	51	41	182	**1 1/4 X 1 GG-S**	**1 1/4 X 1 GG-SS**	170	170
1 1/2-11,5	1 1/2-11,5	60	43	49	61	61	706	**1 1/2 GG-S**	**1 1/2 GG-SS**	140	140
1 1/2-11,5	1 1/4-11,5	60	38	49	60	60	531	**1 1/2 X 1 1/4 GG-S**	**1 1/2 X 1 1/4 GG-SS**	140	140
2-11,5	2-11,5	73	56	50	73	73	814	**2 GG-S**	**2 GG-SS**	140	140

Les produits sont conformes à notre gamme standard de livraison.

Les versions métriques et pouces peuvent avoir des 6 pans de dimension différente.

$$\frac{\text{PN (bar)}}{10} = \text{PN (MPa)}$$

Les pressions nominales (PN) peuvent différer selon la matière: acier (S) et inox (SS).

N

DDM Adapteur coudé 90° femelle NPTF

Filetage femelle NPTF* (SAE 476)
SAE 140238
*Acier inoxydable = Filetage NPT pour éviter le grippage

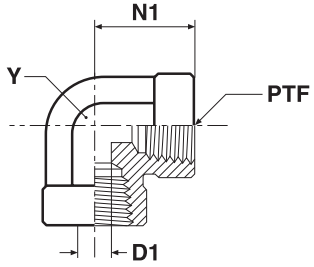

Filetage NPT/NPTF PTF	D1 mm	N1 mm	Y mm	Poids (Acier) gr./pièce	Adapteur Acier	Adapteur Acier inox	PN (bar) S	PN (bar) SS
1/8-27	9	17	14	28	**1/8 DD-S**	**1/8 DD-SS**	350	350
1/4-18	11	22	19	28	**1/4 DD-S**	**1/4 DD-SS**	350	350
3/8-18	15	26	22	96	**3/8DDMS**	**3/8 DD-SS**	310	310
1/2-14	18	31	27	159	**1/2DDMS**	**1/2 DD-SS**	210	210
3/4-14	23	35	41	263	**3/4 DD-S**	**3/4 DD-SS**	210	210
1-11,5	29	41	48	488	**1 DD-S**	**1 DD-SS**	125	120
1 1/4-11,5	37	43	48	978	**1 1/4 DD-S**	**1 1/4 DD-SS**	100	100
1 1/2-11,5	43	53	64	1889	**1 1/2 DD-S**	**1 1/2 DD-SS**	100	100

DD45 45° Adapteur coudé 45° femelle NPTF

Filetage femelle NPTF* (SAE 476)
SAE 140338
*Acier inoxydable = Filetage NPT pour éviter le grippage

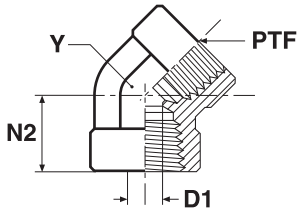

Filetage NPT/NPTF PTF	D1 mm	N2 mm	Y mm	Poids (Acier) gr./pièce	Adapteur Acier	Adapteur Acier inox	PN (bar) S	PN (bar) SS
1/4-18	11	18	19	69	**1/4 DD45-S**	**1/4 DD45-SS**	350	350
3/8-18	14	19	22	97	**3/8 DD45-S**	**3/8 DD45-SS**	310	310
1/2-14	18	24	27	172	**1/2 DD45-S**	**1/2 DD45-SS**	210	210
3/4-14	23	25	33	248	**3/4 DD45-S**	**3/4 DD45-SS**	210	210
1-11,5	29	30	41	479	**1 DD45-S**	**1 DD45-SS**	125	120

Les produits sont conformes à notre gamme standard de livraison.

Les versions métriques et pouces peuvent avoir des 6 pans de dimension différente.

$$\frac{\text{PN (bar)}}{10} = \text{PN (MPa)}$$

Les pressions nominales (PN) peuvent différer selon la matière: acier (S) et inox (SS).

MMO Té femelle NPTF

Filetage femelle NPTF* (SAE 476)
SAE 140438
*Acier inoxydable = Filetage NPT pour éviter le grippage

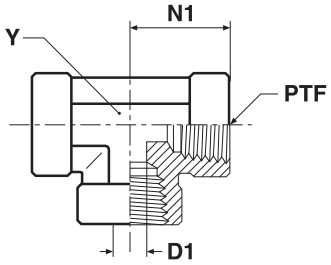

Filetage NPT/NPTF PTF	D1 mm	N1 mm	Y mm	Poids (Acier) gr./pièce	Adapteur Acier	Adapteur Acier inox	PN (bar) S	PN (bar) SS
1/8-27	8	17	14	36	**1/8 MMO-S**	**1/8 MMO-SS**	350	350
1/4-18	11	22	19	94	**1/4 MMO-S**	**1/4 MMO-SS**	350	350
3/8-18	14	26	22	121	**3/8 MMO-S**	**3/8 MMO-SS**	210	210
1/2-14	17	31	27	202	**1/2 MMO-S**	**1/2 MMO-SS**	210	210
3/4-14	23	35	33	312	**3/4 MMO-S**	**3/4 MMO-SS**	210	210
1-11,5	29	41	41	606	**1 MMO-S**	**1 MMO-SS**	125	120
1 1/4-11,5	37	43	48	576	**1 1/4 MMO-S**	**1 1/4 MMO-SS**	100	100
1 1/2-11,5	43	53	64	576	**1 1/2 MMO-S**	**1 1/2 MMO-SS**	100	100

KMMOO Croix femelle NPTF

Filetage femelle NPTF* (SAE 476)
SAE 140538
*Acier inoxydable = Filetage NPT pour éviter le grippage

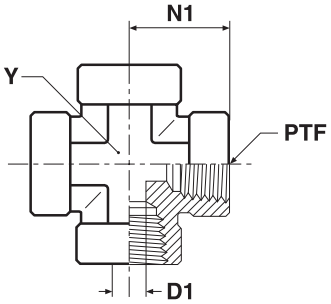

Filetage NPT/NPTF PTF	D1 mm	N1 mm	Y mm	Poids (Acier) gr./pièce	Adapteur Acier	Adapteur Acier inox	PN (bar) S	PN (bar) SS
1/8-27	8	17	14	45	**1/8 KMMOO-S**	**1/8 KMMOO-SS**	350	350
1/4-18	11	22	19	113	**1/4 KMMOO-S**	**1/4 KMMOO-SS**	350	350
3/8-18	14	26	22	147	**3/8 KMMOO-S**	**3/8 KMMOO-SS**	210	210
1/2-14	18	31	27	257	**1/2 KMMOO-S**	**1/2 KMMOO-SS**	210	210
3/4-14	23	35	33	382	**3/4 KMMOO-S**	**3/4 KMMOO-SS**	210	210
1-11,5	29	41	41	690	**1 KMMOO-S**	**1 KMMOO-SS**	125	120

Les produits sont conformes à notre gamme standard de livraison.

Les versions métriques et pouces peuvent avoir des 6 pans de dimension différente.

$$\frac{\text{PN (bar)}}{10} = \text{PN (MPa)}$$

Les pressions nominales (PN) peuvent différer selon la matière: acier (S) et inox (SS).

N

HPM Bouchon NPTF

Filetage mâle NPTF* (SAE J476)
SAE 130109E
*Acier inoxydable = Filetage NPT pour éviter le grippage

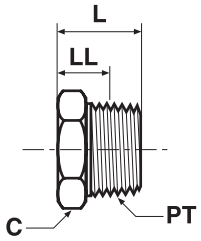

Filetage NPT/NPTF PT	C mm	L mm	LL mm	Poids (Acier) gr./pièce	Adapteur Acier	Adapteur Acier inox	PN (bar) S	PN (bar) SS
1/8-27	11	14	8	19	**1/8 HP-S**	**1/8HPMSS**	420	420
1/4-18	14	19	10	22	**1/4 HP-S**	**1/4HPMSS**	420	420
3/8-18	18	20	11	28	**3/8 HP-S**	**3/8HPMSS**	420	420
1/2-14	22	25	13	72	**1/2 HP-S**	**1/2HPMSS**	420	420
3/4-14	27	27	15	119	**3/4 HP-S**	**3/4HPMSS**	380	380
1-11,5	35	32	17	218	**1 HP-S**	**1HPMSS**	380	380
1 1/4-11,5	46	36	21	217	**1 1/4 HP-S**	**11/4HPMSS**	350	345
1 1/2-11,5	50	38	22	300	**1 1/2 HP-S**	**11/2HPMSS**	210	210

HHP Bouchons 6 pans NPTF

Filetage mâle NPTF* (SAE J476)
SAE 130109N
*Acier inoxydable = Filetage NPT pour éviter le grippage

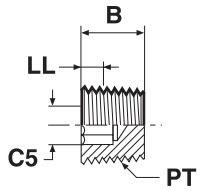

Filetage NPT/NPTF PT	B mm	C5 inch	LL mm	Poids (Acier) gr./pièce	Adapteur Acier	Adapteur Acier inox	PN (bar) S	PN (bar) SS
1/16-27	8	5/32	2	2	**1/16 HHP-S**	**1/16 HHP-SS**	420	420
1/8-27	8	3/16	2	3	**1/8 HHP-S**	**1/8 HHP-SS**	420	420
1/4-18	12	1/4	3	7	**1/4 HHP-S**	**1/4 HHP-SS**	420	420
3/8-18	12	5/16	3	13	**3/8 HHP-S**	**3/8 HHP-SS**	420	420
1/2-14	16	3/8	4	16	**1/2 HHP-S**	**1/2 HHP-SS**	420	420
3/4-14	16	9/16	4	66	**3/4 HHP-S**	**3/4 HHP-SS**	380	380
1-11,5	20	1 3/8	5	73	**1 HHP-S**	**1 HHP-SS**	380	380

Les produits sont conformes à notre gamme standard de livraison.

Les versions métriques et pouces peuvent avoir des 6 pans de dimension différente.

$$\frac{\text{PN (bar)}}{10} = \text{PN (MPa)}$$

Les pressions nominales (PN) peuvent différer selon la matière: acier (S) et inox (SS).

F5OG Adapteur mâle UNF femelle NPTF

Filetage mâle UN/UNF avec joint torique (ISO 11926) / Filetage femelle NPTF* (SAE 476)
*Acier inoxydable = Filetage NPT pour éviter le grippage

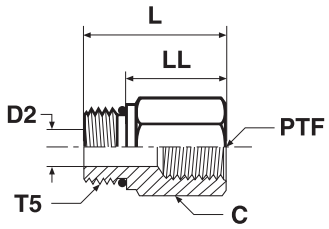

Filetage UN/UNF-2A T5	Filetage NPT/NPTF PTF	C mm	D2 mm	L mm	LL mm	Poids (Acier) gr./pièce	Adapteur Acier	Adapteur Acier inox	PN (bar) S	PN (bar) SS
9/16-18	1/4-18	19	8	30	20	36	**6-1/4 F5OG-S**	**6-1/4 F5OG-SS**	420	420
3/4-16	1/4-18	22	10	29	18	53	**8-1/4 F5OG-S**	**8-1/4 F5OG-SS**	420	420
3/4-16	3/8-18	22	10	33	21	67	**8-3/8 F5OG-S**	**8-3/8 F5OG-SS**	420	420
3/4-16	1/2-14	29	10	38	27	98	**8-1/2 F5OG-S**	**8-1/2 F5OG-SS**	350	350
7/8-14	1/4-18	25	13	21	8	78	**10-1/4 F5OG-S**	**10-1/4 F5OG-SS**	380	380
7/8-14	3/8-18	25	13	33	21	77	**10-3/8 F5OG-S**	**10-3/8 F5OG-SS**	380	380
7/8-14	1/2-14	29	13	39	26	98	**10-1/2 F5OG-S**	**10-1/2 F5OG-SS**	350	350
7/8-14	3/4-14	35	13	41	29	153	**10-3/4 F5OG-S**	**10-3/4 F5OG-SS**	280	280
1 1/16-12	1/2-14	32	17	36	21	114	**12-1/2 F5OG-S**	**12-1/2 F5OG-SS**	350	350
1 1/16-12	3/4-14	35	17	44	29	150	**12-3/4 F5OG-S**	**12-3/4 F5OG-SS**	280	280
1 3/16-12	1/2-14	35	18	27	12	159	**14-1/2 F5OG-S**	**14-1/2 F5OG-SS**	280	280
1 3/16-12	3/4-14	35	18	43	28	167	**14-3/4 F5OG-S**	**14-3/4 F5OG-SS**	280	280
1 5/16-12	1/2-14	38	21	25	10	137	**16-1/2 F5OG-S**	**16-1/2 F5OG-SS**	280	280
1 5/16-12	3/4-14	38	21	38	23	189	**16-3/4 F5OG-S**	**16-3/4 F5OG-SS**	280	280
1 5/16-12	1-11,5	41	22	48	33	216	**16-1 F5OG-S**	**16-1 F5OG-SS**	210	210
1 5/8-12	1-11,5	48	27	25	10	151	**20-1 F5OG-S**	**20-1 F5OG-SS**	210	210
1 5/8-12	1 1/4-11,5	51	27	50	35	191	**20-1 1/4 F5OG-S**	**20-1 1/4 F5OG-SS**	170	170
1 7/8-12	1-11,5	54	34	25	10	612	**24-1 F5OG-S**	**24-1 F5OG-SS**	170	170
1 7/8-12	1 1/2-11,5	57	34	51	36	653	**24-1 1/2 F5OG-S**	**24-1 1/2 F5OG-SS**	140	140

Les adapteurs Parker sont livrés de façon standard avec le joint NBR. Pour d'autres matières de joints, voir page N60.

Les produits sont conformes à notre gamme standard de livraison.

Les versions métriques et pouces peuvent avoir des 6 pans de dimension différente.

$$\frac{\text{PN (bar)}}{10} = \text{PN (MPa)}$$

Les pressions nominales (PN) peuvent différer selon la matière: acier (S) et inox (SS).

AOEG Coude 90° mâle UNF femelle NPTF

Filetage mâle UN/UNF – avec joint torique (ISO 11926) / Filetage femelle NPTF (SAE 476)

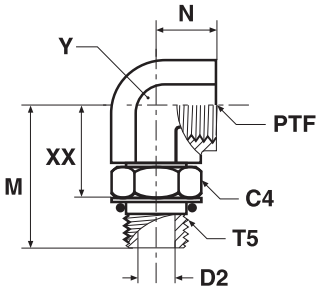

Filetage UN/UNF-2A T5	Filetage NPTF/NPTF PTF	C4 mm	D2 mm	M mm	N mm	XX mm	Y mm	Poids (Acier) gr./pièce	Adapteur Acier	PN (bar)
3/4-16	3/8-18	22	10	37	16	25	22	100	**8-3/8 AOEG-S**	310
7/8-14	1/2-14	25	12	46	19	32	27	172	**10-1/2 AOEG-S**	210
1 1/16-12	3/4-14	32	16	51	21	34	33	274	**12-3/4 AOEG-S**	210
1 5/16-12	1-11,5	38	21	57	25	41	41	471	**16-1 AOEG-S**	125

AOE4G Coude 90° prolongé mâle UNF femelle NPTF

Filetage mâle UN/UNF – avec joint torique (ISO 11926) / Filetage femelle NPTF (SAE 476)

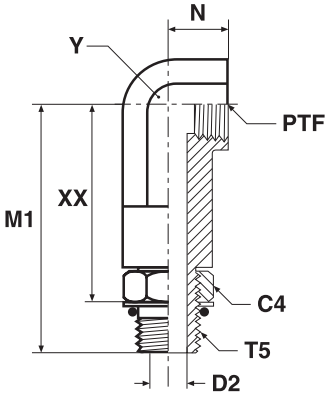

Filetage UN/UNF-2A T5	Filetage NPTF/NPTF PTF	C4 mm	D2 mm	M1 mm	N mm	XX mm	Y mm	Poids (Acier) gr./pièce	Adapteur Acier	PN (bar)
3/4-16	3/8-18	22	10	75	16	62	22	176	**8-3/8 AOE4G-S**	310
7/8-14	1/2-14	25	12	90	19	76	27	246	**10-1/2 AOE4G-S**	210
1 1/16-12	3/4-14	32	16	103	21	87	33	356	**12-3/4 AOE4G-S**	210
1 5/16-12	1-11,5	38	21	118	25	101	41	956	**16-1 AOE4G-S**	125

Les adapteurs Parker sont livrés de façon standard avec le joint NBR. Pour d'autres matières de joints, voir page N60.

Les produits sont conformes à notre gamme standard de livraison.

Les versions métriques et pouces peuvent avoir des 6 pans de dimension différente.

$$\frac{\text{PN (bar)}}{10} = \text{PN (MPa)}$$

Les pressions nominales (PN) peuvent différer selon la matière: acier (S) et inox (SS).

F5OG5 Adapteur mâle femelle UNF

Filetage mâle UN/UNF – avec joint torique (ISO 11926) / Filetage femelle UN/UNF SAE 090136

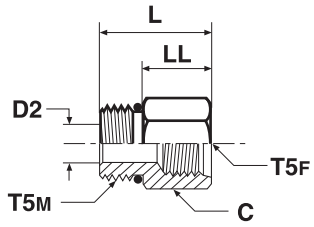

Filetage UN/UNF-2A T5M	Filetage UN/UNF-2B T5F	C mm	D2 mm	L mm	LL mm	Poids (Acier) gr./pièce	Adapteur Acier	Adapteur Acier inox	PN (bar) S	PN (bar) SS
7/16-20	7/16-20	18	4	27	18	42	**4-4 F5OG5-S**	**4-4 F5OG5-SS**	500	315
7/16-20	9/16-18	21	4	30	20	49	**4-6 F5OG5-S**	**4-6 F5OG5-SS**	420	315
9/16-18	7/16-20	18	8	26	16	30	**6-4 F5OG5-S**	**6-4 F5OG5-SS**	500	315
9/16-18	3/4-16	27	8	35	26	64	**6-8 F5OG5-S**	**6-8 F5OG5-SS**	420	280
3/4-16	9/16-18	22	10	29	18	93	**8-6 F5OG5-S**	**8-6 F5OG5-SS**	420	315
3/4-16	7/8-14	29	10	40	29	73	**8-10 F5OG5-S**	**8-10 F5OG5-SS**	310	210
7/8-14	9/16-18	25	12	32	19	73	**10-6 F5OG5-S**	**10-6 F5OG5-SS**	420	350
7/8-14	3/4-16	25	12	33	21	75	**10-8 F5OG5-S**	**10-8 F5OG5-SS**	310	280
7/8-14	1 1/16-12	35	12	43	30	209	**10-12 F5OG5-S**	**10-12 F5OG5-SS**	310	245
1 1/16-12	3/4-16	32	16	37	22	114	**12-8 F5OG5-S**	**12-8 F5OG5-SS**	420	315
1 1/16-12	7/8-14	32	16	39	24	150	**12-10 F5OG5-S**	**12-10 F5OG5-SS**	350	210
1 1/16-12	1 5/16-12	41	16	48	33	170	**12-16 F5OG5-S**	**12-16 F5OG5-SS**	240	140
1 5/16-12	3/4-16	38	19	25	10	159	**16-8 F5OG5-S**	**16-8 F5OG5-SS**	310	310
1 5/16-12	7/8-14	38	20	25	10	240	**16-10 F5OG5-S**	**16-10 F5OG5-SS**	310	245
1 5/16-12	1 1/16-12	38	22	45	29	259	**16-12 F5OG5-S**	**16-12 F5OG5-SS**	310	245
1 5/16-12	1 5/8-12	54	22	50	35	280	**16-20 F5OG5-S**	**16-20 F5OG5-SS**	210	175
1 5/8-12	1 1/16-12	48	27	25	10	249	**20-12 F5OG5-S**	**20-12 F5OG5-SS**	280	210
1 5/8-12	1 5/16-12	48	27	44	29	249	**20-16 F5OG5-S**	**20-16 F5OG5-SS**	280	140
1 7/8-12	1 1/16-12	54	32	25	10	263	**24-12 F5OG5-S**	**24-12 F5OG5-SS**	210	140
1 7/8-12	1 5/16-12	54	32	25	10	268	**24-16 F5OG5-S**	**24-16 F5OG5-SS**	210	140
1 7/8-12	1 5/8-12	54	33	45	29	272	**24-20 F5OG5-S**	**24-20 F5OG5-SS**	210	140

Les adapteurs Parker sont livrés de façon standard avec le joint NBR. Pour d'autres matières de joints, voir page N60.

Les produits sont conformes à notre gamme standard de livraison.

Les versions métriques et pouces peuvent avoir des 6 pans de dimension différente.

$$\frac{\text{PN (bar)}}{10} = \text{PN (MPa)}$$

Les pressions nominales (PN) peuvent différer selon la matière: acier (S) et inox (SS).

N

F5OHAO Adapteur UNF mâle mâle

Filetage mâle UN/UNF – Joint torique (ISO 11926)

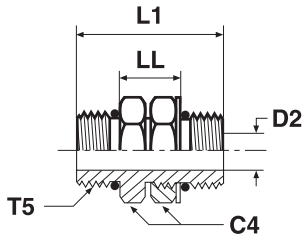

Filetage UN/UNF-2A T5	C4 mm	D2 mm	L1 mm	LL mm	Poids (Acier) gr./pièce	Adapteur Acier	Adapteur Acier inox	PN (bar) S	PN (bar) SS
7/16-20	14	5	31	12	25	**4 F5OHAO-S**	**4 F5OHAO-SS**	350	350
9/16-18	18	8	36	15	52	**6 F5OHAO-S**	**6 F5OHAO-SS**	350	350
3/4-16	22	11	40	16	76	**8 F5OHAO-S**	**8 F5OHAO-SS**	350	350
7/8-14	25	12	46	19	118	**10 F5OHAO-S**	**10 F5OHAO-SS**	310	310
1 1/16-12	32	17	54	23	213	**12 F5OHAO-S**	**12 F5OHAO-SS**	280	280
1 5/16-12	41	22	54	23	235	**16 F5OHAO-S**	**16 F5OHAO-SS**	210	210
1 5/8-12	48	28	54	23	367	**20 F5OHAO-S**	**20 F5OHAO-SS**	170	170
1 7/8-12	54	34	54	23	538	**24 F5OHAO-S**	**24 F5OHAO-SS**	140	140

G5G5JG5 Té femelles UNF

Filetage femelle UN/UNF (ISO 11926-1)

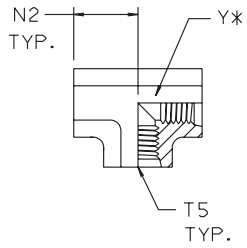

Filetage UN/UNF-2B T5	N2 mm	Y mm	Poids (Acier) gr./pièce	Adapteur Acier	PN (bar)
7/16-20	19	19	68	**4 G5G5JG5-S**	350
9/16-18	22	19	47	**6 G5G5JG5-S**	350
3/4-16	26	27	228	**8 G5G5JG5-S**	350
7/8-14	30	27	228	**10 G5G5JG5-S**	310

Les adapteurs Parker sont livrés de façon standard avec le joint NBR. Pour d'autres matières de joints, voir page N60.

Les produits sont conformes à notre gamme standard de livraison.

Les versions métriques et pouces peuvent avoir des 6 pans de dimension différente.

$$\frac{\text{PN (bar)}}{10} = \text{PN (MPa)}$$

Les pressions nominales (PN) peuvent différer selon la matière: acier (S) et inox (SS).

P5ONM Bouchon UNF

Filetage mâle UN/UNF – Joint torique (ISO 11926)
SAE 090109A

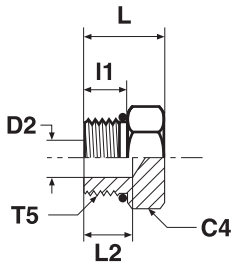

Filetage UN/UNF-2A T5	C4 mm	D2 mm	I1 mm	L mm	L2 mm	Poids (Acier) gr./pièce	Adapteur Acier	Adapteur Acier inox	PN (bar) S	PN (bar) SS
5/16-24	11	2	8	16	10	7	**2 P5ON-S**	**2P5ONMSS**	420	420
3/8-24	13	3	8	16	9	9	**3 P5ON-S**	**3P5ONMSS**	420	420
7/16-20	14	5	9	17	10	13	**4 P5ON-S**	**4P5ONMSS**	420	420
1/2-20	16	6	9	17	10	19	**5 P5ON-S**	**5P5ONMSS**	420	420
9/16-18	18	8	10	19	11	22	**6 P5ON-S**	**6P5ONMSS**	420	420
3/4-16	22	11	11	20	11	44	**8 P5ON-S**	**8P5ONMSS**	420	420
7/8-14	25	13	13	24	12	53	**10 P5ON-S**	**10P5ONMSS**	420	420
1 1/16-12	32	17	15	28	15	117	**12 P5ON-S**	**12P5ONMSS**	420	420
1 3/16-12	35	18	15	28	14	124	**14 P5ON-S**	**14P5ONMSS**	380	380
1 5/16-12	38	22	15	29	13	141	**16 P5ON-S**	**16P5ONMSS**	380	380
1 5/8-12	48	28	15	31	10	284	**20 P5ON-S**	**20P5ONMSS**	280	280
1 7/8-12	54	34	15	32	9	447	**24 P5ON-S**	**24P5ONMSS**	210	210
2 1/2-12	70	46	15	37	3	807	**32 P5ON-S**	**32P5ONMSS**	140	140

Les adapteurs Parker sont livrés de façon standard avec le joint NBR. Pour d'autres matières de joints, voir page N60.

Les produits sont conformes à notre gamme standard de livraison.

Les versions métriques et pouces peuvent avoir des 6 pans de dimension différente.

$$\frac{\text{PN (bar)}}{10} = \text{PN (MPa)}$$

Les pressions nominales (PN) peuvent différer selon la matière: acier (S) et inox (SS).

N

HP5ON Bouchon 6 pans UNF

Filetage mâle UN/UNF – Joint torique (ISO 11926)
SAE 090109B

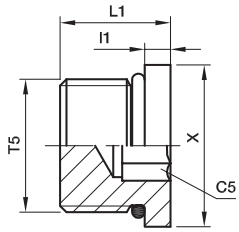

Filetage UN/UNF-2A T5	C5 mm	l1 mm	L1 mm	X mm	Poids (Acier) gr./pièce	Adapteur Acier	Adapteur Acier inox	PN (bar) S	PN (bar) SS
3/8-24	1/8	3	10	13	5	**3 HP5ON-S**	**3 HP5ON-SS**	420	420
7/16-20	3/16	3	12	14	7	**4 HP5ON-S**	**4 HP5ON-SS**	420	420
1/2-20	3/16	3	12	16	10	**5 HP5ON-S**	**5 HP5ON-SS**	420	420
9/16-18	1/4	3	13	18	12	**6 HP5ON-S**	**6 HP5ON-SS**	420	420
3/4-16	5/16	4	15	22	26	**8 HP5ON-S**	**8 HP5ON-SS**	420	420
7/8-14	3/8	4	16	25	39	**10 HP5ON-S**	**10 HP5ON-SS**	420	420
1 1/16-12	9/16	5	19	32	64	**12 HP5ON-S**	**12 HP5ON-SS**	420	420
1 3/16-12	9/16	5	19	35	85	**14 HP5ON-S**	**14 HP5ON-SS**	380	380
1 5/16-12	5/8	5	19	38	103	**16 HP5ON-S**	**16 HP5ON-SS**	380	380
1 5/8-12	3/4	5	19	48	165	**20 HP5ON-S**	**20 HP5ON-SS**	280	280
1 7/8-12	3/4	5	20	54	238	**24 HP5ON-S**	**24 HP5ON-SS**	210	210

Les adapteurs Parker sont livrés de façon standard avec le joint NBR. Pour d'autres matières de joints, voir page N60.

Les produits sont conformes à notre gamme standard de livraison.

Les versions métriques et pouces peuvent avoir des 6 pans de dimension différente.

$$\frac{\text{PN (bar)}}{10} = \text{PN (MPa)}$$

Les pressions nominales (PN) peuvent différer selon la matière: acier (S) et inox (SS).

F3HMG5 Adapteur mâle BSPT femelle UNF

Filetage mâle BSPT (ISO 7) / Filetage femelle UN/UNF

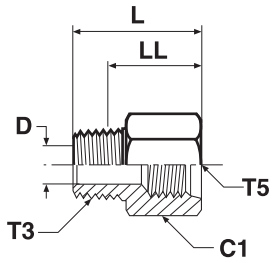

Filetage BSPT T3	Filetage UN/UNF-2B T5	C1 mm	D mm	L mm	LL mm	Poids (Acier) gr./pièce	Adapteur Acier	Adapteur Acier inox	PN (bar) S	PN (bar) SS
1/8-28	7/16-20	18	5	28	22	27	**1/8-4F3HG5S**	**1/8-4F3HMG5SS**	350	350
1/8-28	1/2-20	19	5	28	22	32	**1/8-5F3HG5S**	**1/8-5F3HMG5SS**	350	350
1/4-19	9/16-18	21	7	35	26	45	**1/4-6F3HG5S**	**1/4-6F3HMG5SS**	350	350
3-8/19	3/4-16	25	10	37	28	73	**3/8-8F3HG5S**	**3/8-8F3HMG5SS**	315	315
1/2-14	7/8-14	29	14	45	34	111	**1/2-10F3HG5S**	**1/2-10F3HMG5SS**	210	210
3/4-14	1 1/16-12	35	18	49	36	177	**3/4-12F3HG5S**	**3/4-12F3HMG5SS**	210	210
1-11	1 5/16-12	41	24	54	39	272	**1-16F3HG5S**	**1-16F3HMG5SS**	120	120

Les produits sont conformes à notre gamme standard de livraison.

Les versions métriques et pouces peuvent avoir des 6 pans de dimension différente.

$$\frac{\text{PN (bar)}}{10} = \text{PN (MPa)}$$

Les pressions nominales (PN) peuvent différer selon la matière: acier (S) et inox (SS).

N

F4OHMG5 Adapteur mâle BSPP femelle UNF

Filetage mâle BSPP avec joint torique et bague de retenue (ISO 1179) /
Filetage femelle UN/UNF

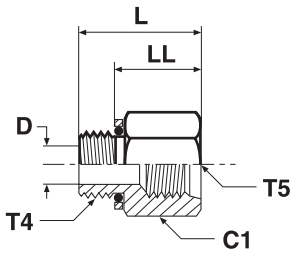

Filetage BSPP T4	Filetage UN/UNF-2B T5	C1 mm	D mm	L mm	LL mm	Poids (Acier) gr./pièce	Adapteur Acier	Adapteur Acier inox	PN (bar) S	PN (bar) SS
1/8-28	7/16-20	18	4	25	19	27	**1/8-4F4OHG5S**	**1/8-4F4OHMG5SS**	350	315
1/4-19	9/16-18	21	8	32	23	45	**1/4-6F4OHG5S**	**1/4-6F4OHMG5SS**	350	315
3/8-19	9/16-18	22	8	32	23	70	**3/8-6F4OHG5S**	**3/8-6F4OHMG5SS**	350	315
3/8-19	3/4-16	25	10	34	25	73	**3/8-8F4OHG5S**	**3/8-8F4OHMG5SS**	350	280
1/2-14	7/8-14	29	12	41	29	111	**1/2-10F4OHG5S**	**1/2-10F4OHMG5SS**	240	240
3/4-14	1 1/16-12	35	16	44	33	177	**3/4-12F4OHG5S**	**3/4-12F4OHMG5SS**	240	240
1-11	1 5/16-12	45	21	49	34	272	**1-16F4OHG5S**	**1-16F4OHMG5SS**	240	210
1 1/4-11	1 5/8-12	51	27	48	35	320	**1 1/4-20F4OHG5S**	**11/4-20F4OHMG5SS**	140	140

Les adapteurs Parker sont livrés de façon standard avec le joint NBR. Pour d'autres matières de joints, voir page N60.

Les produits sont conformes à notre gamme standard de livraison.

Les versions métriques et pouces peuvent avoir des 6 pans de dimension différente.

$$\frac{\text{PN (bar)}}{10} = \text{PN (MPa)}$$

Les pressions nominales (PN) peuvent différer selon la matière: acier (S) et inox (SS).

F8OHG5 Adapteur mâle métrique femelle UNF

Filetage mâle métrique avec joint torique et bague de retenue /
Filetage femelle UN/UNF

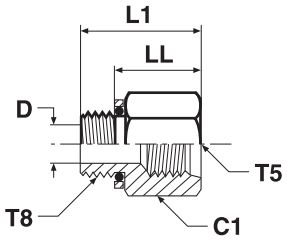

Filetage Métrique T8	Filetage UN/UNF-2B T5	C1 mm	D mm	L1 mm	LL mm	Poids (Acier) gr./pièce	Adapteur Acier	Adapteur Acier inox	PN (bar) S	PN (bar) SS
M 10×1,0	7/16-20	18	4	27	20	27	**M10-4F8OHG5S**	**M10-4F8OHG5SS**	350	315
M 14×1,5	9/16-18	21	7	30	23	45	**M14-6F8OHG5S**	**M14-6F8OHG5SS**	350	315
M 16×1,5	3/4-16	25	9	33	24	73	**M16-8F8OHG5S**	**M16-8F8OHG5SS**	350	280
M 22×1,5	7/8-14	29	13	38	26	111	**M22-10F8OHG5S**	**M22-10F8OHG5SS**	240	210
M 27×2,0	1 1/16-12	32	16	48	34	170	**M27-12F8OHG5S**	**M27-12F8OHG5SS**	240	210
M 33×2,0	1 5/16-12	41	22	49	35	250	**M33-16F8OHG5S**	**M33-16F8OHG5SS**	140	140
M 42×2,0	1 5/8-12	51	28	49	34	320	**M42-20F8OHG5S**	**M42-20F8OHG5SS**	140	140

Les adapteurs Parker sont livrés de façon standard avec le joint NBR. Pour d'autres matières de joints, voir page N60.

Les produits sont conformes à notre gamme standard de livraison.

Les versions métriques et pouces peuvent avoir des 6 pans de dimension différente.

$$\frac{\text{PN (bar)}}{10} = \text{PN (MPa)}$$

Les pressions nominales (PN) peuvent différer selon la matière: acier (S) et inox (SS).

N

HMK4 Adapteur BSPP mâle mâle

Cône 60° BSPP (ISO 8434-6)

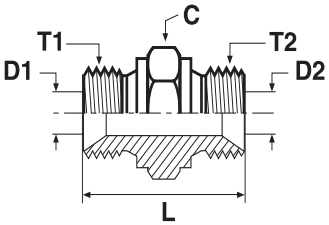

Filetage BSPP T1	Filetage BSPP T2	C mm	D1 mm	D2 mm	L mm	Poids (Acier) gr./pièce	Adapteur Acier	Adapteur Acier inox	PN (bar) S	PN (bar) SS
1/8	1/8	14	4	4	24	15	**2HMK4S**	**2HMK4SS**	350	350
1/4	1/8	19	5	4	28	29	**4-2HMK4S**	**4-2HMK4SS**	350	350
1/4	1/4	19	5	5	32	35	**4HMK4S**	**4HMK4SS**	350	350
3/8	1/4	22	8	5	33	46	**6-4HMK4S**	**6-4HMK4SS**	350	350
3/8	3/8	22	8	8	35	51	**6HMK4S**	**6HMK4SS**	350	350
1/2	1/4	27	11	5	37	70	**8-4HMK4S**	**8-4HMK4SS**	200	200
1/2	3/8	27	11	8	38	76	**8-6HMK4S**	**8-6HMK4SS**	200	200
1/2	1/2	27	11	11	41	85	**8HMK4S**	**8HMK4SS**	200	200
5/8	1/2	30	14	11	43	106	**10-8HMK4S**	**10-8HMK4SS**	200	200
5/8	5/8	30	14	14	45	112	**10HMK4S**	**10HMK4SS**	200	200
3/4	1/4	32	17	5	39	92	**12-4HMK4S**	**12-4HMK4SS**	200	200
3/4	3/8	32	17	8	41	107	**12-6HMK4S**	**12-6HMK4SS**	200	200
3/4	1/2	32	17	11	43	111	**12-8HMK4S**	**12-8HMK4SS**	200	200
3/4	5/8	32	17	14	45	106	**12-10HMK4S**	**12-10HMK4SS**	200	200
3/4	3/4	32	17	17	45	124	**12HMK4S**	**12HMK4SS**	200	200
1	1/2	41	22	11	47	175	**16-8HMK4S**	**16-8HMK4SS**	120	120
1	5/8	41	22	14	49	188	**16-10HMK4S**	**16-10HMK4SS**	120	120
1	3/4	41	22	17	49	190	**16-12HMK4S**	**16-12HMK4SS**	120	120
1	1	41	22	22	52	199	**16HMK4S**	**16HMK4SS**	120	120
1 1/4	3/4	50	29	17	57	259	**20-12HMK4S**	**20-12HMK4SS**	105	105
1 1/4	1	50	29	22	60	383	**20-16HMK4S**	**20-16HMK4SS**	105	105
1 1/4	1 1/4	50	29	29	61	405	**20HMK4S**	**20HMK4SS**	105	105
1 1/2	1	55	33	22	64	417	**24-16HMK4S**	**24-16HMK4SS**	105	105
1 1/2	1 1/4	55	33	29	65	410	**24-20HMK4S**	**24-20HMK4SS**	105	105
1 1/2	1 1/2	55	33	33	67	534	**24HMK4S**	**24HMK4SS**	105	105
2	1 1/2	70	46	33	73	660	**32-24HMK4S**	**32-24HMK4SS**	70	70
2	2	70	46	46	76	719	**32HMK4S**	**32HMK4SS**	70	70

Les produits sont conformes à notre gamme standard de livraison.

Les versions métriques et pouces peuvent avoir des 6 pans de dimension différente.

$$\frac{\text{PN (bar)}}{10} = \text{PN (MPa)}$$

Les pressions nominales (PN) peuvent différer selon la matière: acier (S) et inox (SS).

WMK4WL4NM Adapteur BSPP traversée de cloison

Cône 60° BSPP (ISO 8434-6)
*Livré avec contre-écrou

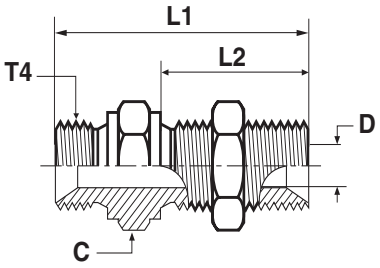

Filetage BSPP T4	L1 mm	L2 mm	C mm	D mm	Poids (Acier) gr./pièce	Adapteur Acier	Adapteur Acier inox	PN (bar) S	PN (bar) SS
1/4	49	28	19	5	57	**4WMK4WL4NMS**	**4WMK4WL4NMSS**	350	350
3/8	55	32	22	8	84	**6WMK4WL4NMS**	**6WMK4WL4NMSS**	350	350
1/2	62	35	27	11	122	**8WMK4WL4NMS**	**8WMK4WL4NMSS**	200	200
5/8	64	35	30	14	146	**10WMK4WL4NMS**	**10WMK4WL4NMSS**	200	200
3/4	67	38	32	17	209	**12WMK4WL4NMS**	**12WMK4WL4NMSS**	200	200
1	74	41	41	22	328	**16WMK4WL4NMS**	**16WMK4WL4NMSS**	120	120
1 1/4	85	44	50	29	507	**20WMK4WL4NMS**	**20WMK4WL4NMSS**	105	105
1 1/2	93	48	55	33	609	**24WMK4WL4NMS**	**24WMK4WL4NMSS**	105	105

Les produits sont conformes à notre gamme standard de livraison.

Les versions métriques et pouces peuvent avoir des 6 pans de dimension différente.

Pour la version sans contre écrou rayez „WL4NM“ (ex 16WMK4)

$$\frac{\text{PN (bar)}}{10} = \text{PN (MPa)}$$

Les pressions nominales (PN) peuvent différer selon la matière: acier (S) et inox (SS).

N

Epaisseur maximale de la traversée de cloison

Filetage BSPP	Union égale traversée de cloison Epaisseur max. de tube mm
1/4	9,5
3/8	12,5
1/2	12,4
5/8	10,8
3/4	13,4
1	10,1
1 1/4	12,1
1 1/2	14,1

EMK4 Adapteur coudé mâle BSPP

Cône 60° BSPP (ISO 8434-6)

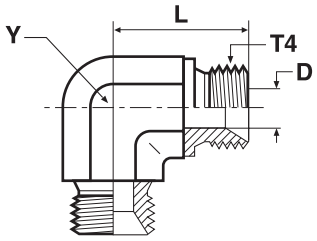

Filetage BSPP T4	D mm	L mm	Y mm	Poids (Acier) gr./pièce	Adapteur Acier	Adapteur Acier inox	PN (bar) S	PN (bar) SS
1/8	4	17	11	21	**2EMK4S**	**2EMK4SS**	350	350
1/4	5	24	14	45	**4EMK4S**	**4EMK4SS**	350	350
3/8	8	27	19	85	**6EMK4S**	**6EMK4SS**	350	350
1/2	11	32	22	123	**8EMK4S**	**8EMK4SS**	200	200
5/8	14	34	22	109	**10EMK4S**	**10EMK4SS**	200	200
3/4	17	36	27	178	**12EMK4S**	**12EMK4SS**	200	200
1	22	42	33	288	**16EMK4S**	**16EMK4SS**	120	120
1 1/4	29	48	41	512	**20EMK4S**	**20EMK4SS**	105	105
1 1/2	33	54	48	824	**24EMK4S**	**24EMK4SS**	105	105

JMK4 Té mâle BSPP

Cône 60° BSPP (ISO 8434-6)

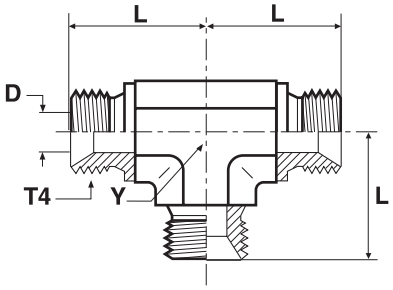

Filetage BSPP T4	D mm	L mm	Y mm	Poids (Acier) gr./pièce	Adapteur Acier	Adapteur Acier inox	PN (bar) S	PN (bar) SS
1/8	4	17	11	33	**2JMK4S**	**2JMK4SS**	350	350
1/4	5	24	14	61	**4JMK4S**	**4JMK4SS**	350	350
3/8	8	27	19	105	**6JMK4S**	**6JMK4SS**	350	350
1/2	11	32	22	157	**8JMK4S**	**8JMK4SS**	200	200
5/8	14	34	22	145	**10JMK4S**	**10JMK4SS**	200	200
3/4	17	36	27	258	**12JMK4S**	**12JMK4SS**	200	200
1	22	42	33	591	**16JMK4S**	**16JMK4SS**	120	120
1 1/4	29	48	41	646	**20JMK4S**	**20JMK4SS**	105	105
1 1/2	33	54	48	940	**24JMK4S**	**24JMK4SS**	105	105

Les produits sont conformes à notre gamme standard de livraison.

Les versions métriques et pouces peuvent avoir des 6 pans de dimension différente.

$$\frac{\text{PN (bar)}}{10} = \text{PN (MPa)}$$

Les pressions nominales (PN) peuvent différer selon la matière: acier (S) et inox (SS).

PNMK4 Bouchon BSPP

Cône 60° (ISO 8434-6)

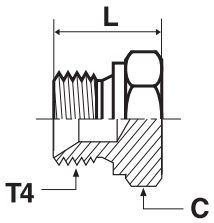

Filetage BSPP T4	C mm	L mm	Poids (Acier) gr./pièce	Adapteur Acier	Adapteur Acier inox	PN (bar) S	PN (bar) SS
1/8	14	14	11	**2PNMK4S**	**2PNMK4SS**	350	350
1/4	19	19	22	**4PNMK4S**	**4PNMK4SS**	350	350
3/8	22	21	38	**6PNMK4S**	**6PNMK4SS**	350	350
1/2	27	24	66	**8PNMK4S**	**8PNMK4SS**	200	200
5/8	30	27	76	**10PNMK4S**	**10PNMK4SS**	200	200
3/4	32	27	106	**12PNMK4S**	**12PNMK4SS**	200	200
1	41	30	170	**16PNMK4S**	**16PNMK4SS**	120	120
1 1/4	50	39	316	**20PNMK4S**	**20PNMK4SS**	105	105
1 1/2	55	43	386	**24PNMK4S**	**24PNMK4SS**	105	105
2	70	48	650	**32PNMK4S**	**32PNMK4SS**	70	70

Les produits sont conformes à notre gamme standard de livraison.

Les versions métriques et pouces peuvent avoir des 6 pans de dimension différente.

$$\frac{\text{PN (bar)}}{10} = \text{PN (MPa)}$$

Les pressions nominales (PN) peuvent différer selon la matière: acier (S) et inox (SS).

N

F6MK4 Adapteur femelle BSPP mâle BSPP

Cône 60° BSPP (ISO 8434-6) / Cône femelle tournant BSPP 60° (ISO 8434-6)

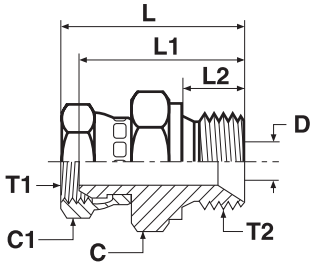

Filetage BSPP T1	Filetage BSPP T2	C mm	C1 mm	D mm	L mm	L1 mm	L2 mm	Poids (Acier) gr./pièce	Adapteur Acier	Adapteur Acier inox	PN (bar) S	PN (bar) SS
1/4	1/4	19	19	5	37	31	11	44	**4-4F6MK4S**	**4-4F6MK4SS**	350	350
1/4	3/8	22	19	5	39	33	12	61	**4-6F6MK4S**	**4-6F6MK4SS**	350	350
1/4	1/2	27	19	5	42	36	14	75	**4-8F6MK4S**	**4-8F6MK4SS**	200	200
3/8	1/4	19	22	5	38	32	11	59	**6-4F6MK4S**	**6-4F6MK4SS**	350	350
3/8	3/8	22	22	8	40	34	12	71	**6-6F6MK4S**	**6-6F6MK4SS**	350	350
3/8	1/2	27	22	8	44	37	14	92	**6-8F6MK4S**	**6-8F6MK4SS**	200	200
1/2	3/8	22	27	8	44	37	12	102	**8-6F6MK4S**	**8-6F6MK4SS**	200	200
1/2	1/2	27	27	11	46	39	14	143	**8-8F6MK4S**	**8-8F6MK4SS**	200	200
1/2	3/4	32	27	11	50	42	16	157	**8-12F6MK4S**	**8-12F6MK4SS**	200	200
3/4	1/2	27	32	11	47	39	14	171	**12-8F6MK4S**	**12-8F6MK4SS**	200	200
3/4	3/4	32	32	17	50	41	16	165	**12-12F6MK4S**	**12-12F6MK4SS**	200	200
3/4	1	41	32	17	55	45	19	261	**12-16F6MK4S**	**12-16F6MK4SS**	120	120
1	1	41	41	22	57	46	19	300	**16-16F6MK4S**	**16-16F6MK4SS**	120	120

Les produits sont conformes à notre gamme standard de livraison.

Les versions métriques et pouces peuvent avoir des 6 pans de dimension différente.

$$\frac{\text{PN (bar)}}{10} = \text{PN (MPa)}$$

Les pressions nominales (PN) peuvent différer selon la matière: acier (S) et inox (SS).

C6MK4 Adapteur coudé 90° femelle BSPP mâle BSPP

Cône 60° BSPP (ISO 8434-6) / Cône femelle tournant BSPP 60° (ISO 8434-6)

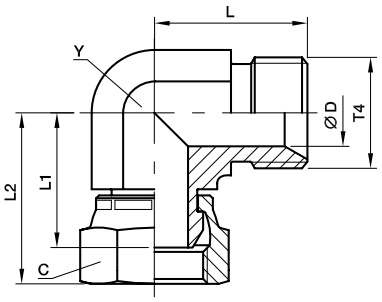

Filetage BSPP T4	C mm	D mm	L mm	L1 mm	L2 mm	Y mm	Poids (Acier) gr./pièce	Adapteur Acier	Adapteur Acier inox	PN (bar) S	PN (bar) SS
1/8	14	4	17	18	22	11	26	**2C6MK4S**	**2C6MK4SS**	350	350
1/4	19	5	24	25	31	14	62	**4C6MK4S**	**4C6MK4SS**	350	350
3/8	22	8	27	26	33	19	104	**6C6MK4S**	**6C6MK4SS**	350	350
1/2	27	11	32	32	39	22	159	**8C6MK4S**	**8C6MK4SS**	200	200
5/8	30	14	34	30	40	22	158	**10C6MK4S**	**10C6MK4SS**	200	200
3/4	32	17	36	33	42	27	226	**12C6MK4S**	**12C6MK4SS**	200	200
1	41	22	42	38	49	33	377	**16C6MK4S**	**16C6MK4SS**	120	120
1 1/4	50	29	48	48	58	41	650	**20C6MK4S**	**20C6MK4SS**	105	105
1 1/2	60	33	54	50	63	48	999	**24C6MK4S**	**24C6MK4SS**	105	105

Les produits sont conformes à notre gamme standard de livraison.

Les versions métriques et pouces peuvent avoir des 6 pans de dimension différente.

$\frac{\text{PN (bar)}}{10} = \text{PN (MPa)}$

Les pressions nominales (PN) peuvent différer selon la matière: acier (S) et inox (SS).

N

R6MK4 Té renversé femelle BSPP mâle BSPP

Cône 60° BSPP (ISO 8434-6) / Cône femelle tournant BSPP 60° (ISO 8434-6)

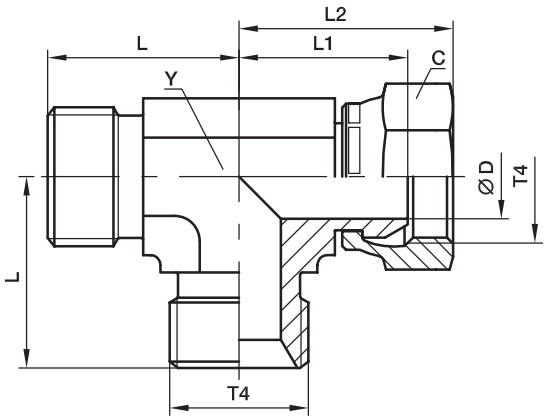

Filetage BSPP T4	C mm	D mm	L mm	L1 mm	L2 mm	Y mm	Poids (Acier) gr./pièce	Adapteur Acier	Adapteur Acier inox	PN (bar) S	PN (bar) SS
1/8	14	4	17	18	22	11	29	**2R6MK4S**	**2R6MK4SS**	350	350
1/4	19	5	24	25	31	14	77	**4R6MK4S**	**4R6MK4SS**	350	350
3/8	22	8	27	26	32	19	128	**6R6MK4S**	**6R6MK4SS**	350	350
1/2	27	11	32	32	39	22	203	**8R6MK4S**	**8R6MK4SS**	200	200
5/8	30	14	34	30	40	22	274	**10R6MK4S**	**10R6MK4SS**	200	200
3/4	32	17	36	33	42	27	274	**12R6MK4S**	**12R6MK4SS**	200	200
1	41	22	42	38	48	33	456	**16R6MK4S**	**16R6MK4SS**	120	120
1 1/4	50	29	48	48	58	41	801	**20R6MK4S**	**20R6MK4SS**	105	105

Les produits sont conformes à notre gamme standard de livraison.

Les versions métriques et pouces peuvent avoir des 6 pans de dimension différente.

$\frac{\text{PN (bar)}}{10}$ = PN (MPa)

Les pressions nominales (PN) peuvent différer selon la matière: acier (S) et inox (SS).

S6MK4 Té femelle BSPP mâle BSPP

Cône 60° BSPP (ISO 8434-6) / Cône femelle tournant BSPP 60° (ISO 8434-6)

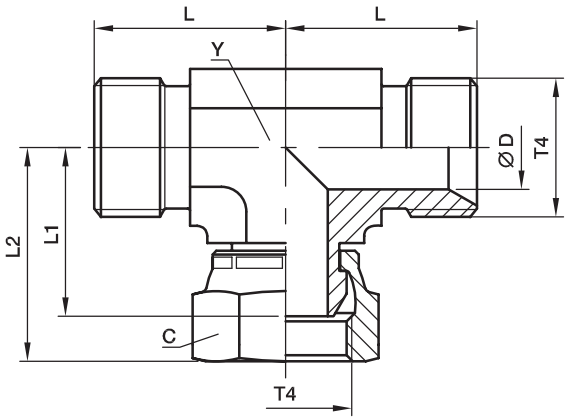

Filetage BSPP T4	C mm	D mm	L mm	L1 mm	L2 mm	Y mm	Poids (Acier) gr./pièce	Adapteur Acier	Adapteur Acier inox	PN (bar) S	PN (bar) SS
1/8	14	4	17	18	22	11	33	**2S6MK4S**	**2S6MK4SS**	350	350
1/4	19	5	24	25	31	14	77	**4S6MK4S**	**4S6MK4SS**	350	350
3/8	22	8	27	26	32	19	126	**6S6MK4S**	**6S6MK4SS**	350	350
1/2	27	11	32	32	39	22	191	**8S6MK4S**	**8S6MK4SS**	200	200
5/8	30	14	34	30	40	22	209	**10S6MK4S**	**10S6MK4SS**	200	200
3/4	32	17	36	33	42	27	286	**12S6MK4S**	**12S6MK4SS**	200	200
1	41	22	42	38	48	33	493	**16S6MK4S**	**16S6MK4SS**	120	120
1 1/4	50	29	48	48	58	41	796	**20S6MK4S**	**20S6MK4SS**	105	105

Les produits sont conformes à notre gamme standard de livraison.

Les versions métriques et pouces peuvent avoir des 6 pans de dimension différente.

$\frac{\text{PN (bar)}}{10} = \text{PN (MPa)}$

Les pressions nominales (PN) peuvent différer selon la matière: acier (S) et inox (SS).

N

H6MK4 Adapteur femelle BSPP

Cône femelle tournant BSPP 60° (ISO 8434-6)

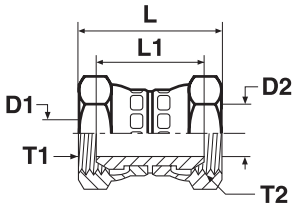

Filetage BSPP T1	Filetage BSPP T2	D1 mm	D2 mm	L mm	L1 mm	Poids (Acier) gr./pièce	Adapteur Acier	Adapteur Acier inox	PN (bar) S	PN (bar) SS
1/4	1/4	5	5	38	27	50	**4H6MK4S**	**4H6MK4SS**	350	350
3/8	1/4	8	5	40	28	61	**6-4H6MK4S**	**6-4H6MK4SS**	350	350
3/8	3/8	8	8	42	29	73	**6H6MK4S**	**6H6MK4SS**	350	350
1/2	1/4	11	5	43	30	85	**8-4H6MK4S**	**8-4H6MK4SS**	200	200
1/2	3/8	11	8	44	31	96	**8-6H6MK4S**	**8-6H6MK4SS**	200	200
1/2	1/2	11	11	47	33	107	**8H6MK4S**	**8H6MK4SS**	200	200
5/8	5/8	14	14	48	29	130	**10H6MK4S**	**10H6MK4SS**	200	200
3/4	1/2	17	11	49	33	152	**12-8H6MK4S**	**12-8H6MK4SS**	200	200
3/4	3/4	17	17	50	32	167	**12H6MK4S**	**12H6MK4SS**	200	200
1	1	22	22	58	35	201	**16H6MK4S**	**16H6MK4SS**	120	120
1 1/4	1 1/4	29	29	66	45	340	**20H6MK4S**	**20H6MK4SS**	105	105
1 1/2	1 1/2	33	33	70	43	583	**24H6MK4S**	**24H6MK4SS**	105	105

Les produits sont conformes à notre gamme standard de livraison.

Les versions métriques et pouces peuvent avoir des 6 pans de dimension différente.

$$\frac{\text{PN (bar)}}{10} = \text{PN (MPa)}$$

Les pressions nominales (PN) peuvent différer selon la matière: acier (S) et inox (SS).

E6MK4 Adapteur coudé 90° femelle BSPP

Cône femelle tournant BSPP 60° (ISO 8434-6)

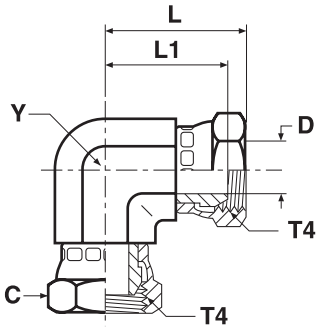

Filetage BSPP T4	C mm	D mm	L mm	L1 mm	Y mm	Poids (Acier) gr./pièce	Adapteur Acier	Adapteur Acier inox	PN (bar) S	PN (bar) SS
1/4	19	5	31	25	14	90	**4E6MK4S**	**4E6MK4SS**	350	350
3/8	22	8	33	26	19	127	**6E6MK4S**	**6E6MK4SS**	350	350
1/2	27	11	39	32	22	225	**8E6MK4S**	**8E6MK4SS**	200	200
5/8	30	14	39	30	22	203	**10E6MK4S**	**10E6MK4SS**	200	200
3/4	32	17	42	33	27	263	**12E6MK4S**	**12E6MK4SS**	200	200
1	41	22	49	38	33	667	**16E6MK4S**	**16E6MK4SS**	120	120
1 1/4	50	29	58	48	41	795	**20E6MK4S**	**20E6MK4SS**	105	105
1 1/2	60	33	63	50	48	1219	**24E6MK4S**	**24E6MK4SS**	105	105

Les produits sont conformes à notre gamme standard de livraison.

Les versions métriques et pouces peuvent avoir des 6 pans de dimension différente.

$$\frac{\text{PN (bar)}}{10} = \text{PN (MPa)}$$

Les pressions nominales (PN) peuvent différer selon la matière: acier (S) et inox (SS).

N

J6MK4 Té femelle BSPP

Cône femelle tournant BSPP 60° (ISO 8434-6)

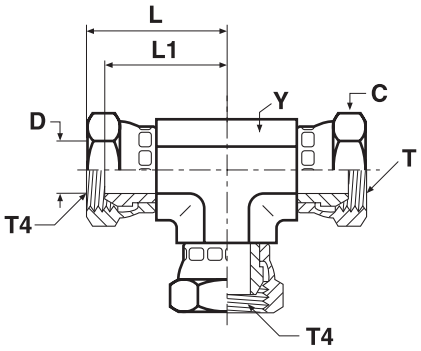

Filetage BSPP T4	C mm	D mm	L mm	L1 mm	Y mm	Poids (Acier) gr./pièce	Adapteur Acier	Adapteur Acier inox	PN (bar) S	PN (bar) SS
1/4	19	5	31	25	14	119	**4J6MK4S**	**4J6MK4SS**	350	350
3/8	22	8	36	30	19	195	**6J6MK4S**	**6J6MK4SS**	350	350
1/2	27	11	39	32	22	267	**8J6MK4S**	**8J6MK4SS**	200	200
5/8	30	14	39	30	22	300	**10J6MK4S**	**10J6MK4SS**	200	200
3/4	32	17	42	33	27	398	**12J6MK4S**	**12J6MK4SS**	200	200
1	41	22	49	38	33	620	**16J6MK4S**	**16J6MK4SS**	120	120
1 1/4	50	29	58	48	41	1050	**20J6MK4S**	**20J6MK4SS**	105	105

Les produits sont conformes à notre gamme standard de livraison.

Les versions métriques et pouces peuvent avoir des 6 pans de dimension différente.

$$\frac{\text{PN (bar)}}{10} = \text{PN (MPa)}$$

Les pressions nominales (PN) peuvent différer selon la matière: acier (S) et inox (SS).

G4MK4 Adapteur mâle femelle BSPP

Cône 60° BSPP (ISO 8434-6) / Filetage femelle BSPP (ISO 1179-1)

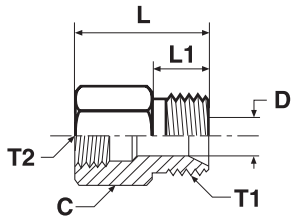

Filetage BSPP T1	Filetage BSPP T2	C mm	D mm	L mm	L1 mm	Poids (Acier) gr./pièce	Adapteur Acier	Adapteur Acier inox	PN (bar) S	PN (bar) SS
3/8	1/4	22	8	36	12	74	**6G4MK4S**	**6G4MK4SS**	350	350
1/2	1/4	27	11	38	14	77	**8-4G4MK4S**	**8-4G4MK4SS**	200	200
1/2	3/8	22	11	40	14	102	**8G4MK4S**	**8G4MK4SS**	200	200
3/4	1/4	32	17	40	16	180	**12-4G4MK4S**	**12-4G4MK4SS**	200	200
3/4	3/8	32	17	42	16	167	**12-6G4MK4S**	**12-6G4MK4SS**	200	200
3/4	1/2	32	17	48	16	209	**12-8G4MK4S**	**12-8G4MK4SS**	200	200
1	1/4	41	22	43	19	298	**16-4G4MK4S**	**16-4G4MK4SS**	120	120
1	3/8	41	22	45	19	287	**16-6G4MK4S**	**16-6G4MK4SS**	120	120
1	1/2	41	22	51	19	275	**16-8G4MK4S**	**16-8G4MK4SS**	120	120
1	3/4	41	22	52	19	360	**16-12G4MK4S**	**16-12G4MK4SS**	120	120

Les produits sont conformes à notre gamme standard de livraison.

Les versions métriques et pouces peuvent avoir des 6 pans de dimension différente.

$$\frac{\text{PN (bar)}}{10} = \text{PN (MPa)}$$

Les pressions nominales (PN) peuvent différer selon la matière: acier (S) et inox (SS).

N

F3MK4 Adapteur mâle BSPT mâle BSPP

Cône 60° BSPP (ISO 8434-6) / Filetage mâle BSPT (ISO 7)

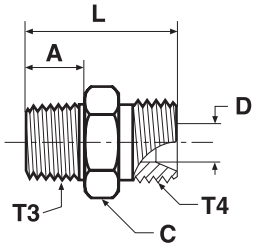

Filetage BSPP T4	Filetage BSPT T3	A mm	C mm	D mm	L mm	Poids (Acier) gr./pièce	Adapteur Acier	Adapteur Acier inox	PN (bar) S	PN (bar) SS
1/8	1/8	10	14	4	24	15	**2F3MK4S**	**2F3MK4SS**	315	315
1/8	1/4	15	14	4	29	28	**2-4F3MK4S**	**2-4F3MK4SS**	315	315
1/4	1/4	15	19	5	33	31	**4-4F3MK4S**	**4-4F3MK4SS**	315	315
1/4	1/8	10	19	5	29	27	**4F3MK4S**	**4F3MK4SS**	315	315
1/4	3/8	15	19	5	33	44	**4-6F3MK4S**	**4-6F3MK4SS**	315	315
3/8	3/8	15	22	8	35	52	**6-6F3MK4S**	**6-6F3MK4SS**	315	315
3/8	1/2	19	22	8	40	68	**6-8F3MK4S**	**6-8F3MK4SS**	160	160
3/8	1/4	15	22	7	35	48	**6F3MK4S**	**6F3MK4SS**	315	315
1/2	1/2	19	27	11	43	79	**8-8F3MK4S**	**8-8F3MK4SS**	160	160
1/2	3/8	15	27	11	39	68	**8F3MK4S**	**8F3MK4SS**	200	200
5/8	1/2	19	30	14	46	101	**10F3MK4S**	**10F3MK4SS**	200	200
5/8	3/4	19	30	14	46	102	**10-12F3MK4S**	**10-12F3MK4SS**	160	160
3/4	1/2	19	32	17	46	111	**12-8F3MK4S**	**12-8F3MK4SS**	315	315
3/4	3/4	19	32	17	46	126	**12F3MK4S**	**12F3MK4SS**	160	160
3/4	1	24	36	17	51	242	**12-16F3MK4S**	**12-16F3MK4SS**	120	120
1	3/4	19	41	22	50	173	**16-12F3MK4S**	**16-12F3MK4SS**	120	120
1	1	24	41	22	55	219	**16F3MK4S**	**16F3MK4SS**	120	120
1 1/4	1 1/4	25	50	29	64	337	**20F3MK4S**	**20F3MK4SS**	105	105
1 1/2	1 1/2	26	55	33	69	497	**24F3MK4S**	**24F3MK4SS**	105	105

Les produits sont conformes à notre gamme standard de livraison.

Les versions métriques et pouces peuvent avoir des 6 pans de dimension différente.

$$\frac{\text{PN (bar)}}{10} = \text{PN (MPa)}$$

Les pressions nominales (PN) peuvent différer selon la matière: acier (S) et inox (SS).

FNMK4 Bouchon femelle BSPP

Cône 60° femelle BSPP (ISO 8434-6)

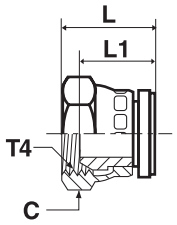

Filetage BSPP T4	C mm	L mm	L1 mm	Poids (Acier) gr./pièce	Adapteur Acier	Adapteur Acier inox	PN (bar) S	PN (bar) SS
1/8	14	15	11	19	**2FNMK4S**	**2FNMK4SS**	350	350
1/4	19	20	15	23	**4FNMK4S**	**4FNMK4SS**	350	350
3/8	22	22	15	43	**6FNMK4S**	**6FNMK4SS**	350	350
1/2	27	22	18	64	**8FNMK4S**	**8FNMK4SS**	200	200
5/8	30	25	16	80	**10FNMK4S**	**10FNMK4SS**	200	200
3/4	32	26	17	115	**12FNMK4S**	**12FNMK4SS**	200	200
1	41	30	19	154	**16FNMK4S**	**16FNMK4SS**	120	120
1 1/4	50	34	24	345	**20FNMK4S**	**20FNMK4SS**	105	105
1 1/2	60	36	23	500	**24FNMK4S**	**24FNMK4SS**	105	105

Les produits sont conformes à notre gamme standard de livraison.

Les versions métriques et pouces peuvent avoir des 6 pans de dimension différente.

$\frac{\text{PN (bar)}}{10} = \text{PN (MPa)}$

Les pressions nominales (PN) peuvent différer selon la matière: acier (S) et inox (SS).

N

FMK4 Adapteur mâle NPTF mâle BSPP

Cône 60° BSPP (ISO 8434-6) / Filetage mâle NPTF* (SAE J476)
*Acier inoxydable = Filetage NPT pour éviter le grippage

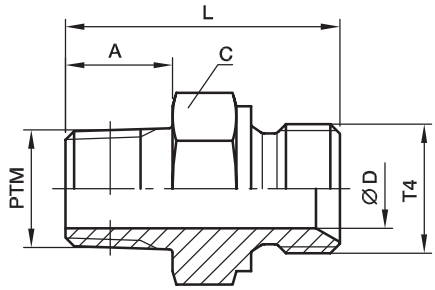

Filetage BSPP T4	Filetage NPT/NPTF PTM	A mm	C mm	D mm	L mm	Poids (Acier) gr./pièce	Adapteur Acier	Adapteur Acier inox	PN (bar) S	PN (bar) SS
1/8	1/8	10	14	4	24	17	**2FMK4S**	**2FMK4SS**	350	350
1/8	1/4	15	19	4	29	21	**2-4FMK4S**	**2-4FMK4SS**	350	350
1/4	1/8	10	19	5	29	24	**4FMK4S**	**4FMK4SS**	350	350
1/4	1/4	15	19	5	33	33	**4-4FMK4S**	**4-4FMK4SS**	350	350
1/4	3/8	15	19	5	34	41	**4-6FMK4S**	**4-6FMK4SS**	350	350
3/8	1/4	15	22	8	35	45	**6FMK4S**	**6FMK4SS**	350	350
3/8	3/8	15	2	8	35	50	**6-6FMK4S**	**6-6FMK4SS**	350	350
3/8	1/2	19	22	8	40	77	**6-8FMK4S**	**6-8FMK4SS**	350	350
1/2	3/8	15	27	11	39	48	**8FMK4S**	**8FMK4SS**	200	200
1/2	1/2	19	27	11	43	93	**8-8FMK4S**	**8-8FMK4SS**	200	200
1/2	3/4	19	27	11	44	95	**8-12FMK4S**	**8-12FMK4SS**	200	200
3/4	1/2	19	32	17	46	112	**12-8FMK4S**	**12-8FMK4SS**	200	200
3/4	3/4	19	32	17	46	124	**12FMK4S**	**12FMK4SS**	200	200
3/4	1	24	36	17	51	150	**12-16FMK4S**	**12-16FMK4SS**	200	200
1	3/4	19	41	22	50	188	**16-12FMK4S**	**16-12FMK4SS**	120	120
1	1	24	41	22	55	234	**16FMK4S**	**16FMK4SS**	120	120

Les produits sont conformes à notre gamme standard de livraison.

Les versions métriques et pouces peuvent avoir des 6 pans de dimension différente.

$$\frac{\text{PN (bar)}}{10} = \text{PN (MPa)}$$

Les pressions nominales (PN) peuvent différer selon la matière: acier (S) et inox (SS).

GG44M Adapteur femelle BSPP

Filetage femelle BSPP (ISO 1179-1)

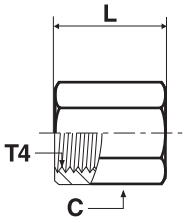

Filetage BSPP T4	C mm	L mm	Poids (Acier) gr./pièce	Adapteur Acier	Adapteur Acier inox	PN (bar) S	PN (bar) SS
1/8	14	19	16	**1/8GG44MS**	**1/8GG44MSS**	420	420
1/4	17	28	30	**1/4GG44MS**	**1/4GG44MSS**	420	420
3/8	22	28	47	**3/8GG44MS**	**3/8GG44MSS**	420	420
1/2	27	33	78	**1/2GG44MS**	**1/2GG44MSS**	350	350
3/4	32	37	105	**3/4GG44MS**	**3/4GG44MSS**	280	280
1	46	42	341	**1GG44MS**	**1GG44MSS**	210	210

Les produits sont conformes à notre gamme standard de livraison.

Les versions métriques et pouces peuvent avoir des 6 pans de dimension différente.

$$\frac{\text{PN (bar)}}{10} = \text{PN (MPa)}$$

Les pressions nominales (PN) peuvent différer selon la matière: acier (S) et inox (SS).

N

MMO444M Té femelle BSPP

Filetage femelle BSPP (ISO 1179-1)

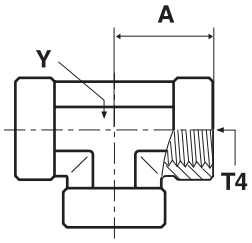

Filetage BSPP T4	A mm	Y mm	Poids (Acier) gr./pièce	Adapteur Acier	PN (bar)
1/4	22	19	74	**1/4MMO444MS**	350
3/8	26	22	111	**3/8MMO444MS**	315
1/2	31	27	177	**1/2MMO444MS**	210
3/4	40	33	294	**3/4MMO444MS**	210
1	46	41	567	**1MMO444MS**	120

Les produits sont conformes à notre gamme standard de livraison.

Les versions métriques et pouces peuvent avoir des 6 pans de dimension différente.

$$\frac{\text{PN (bar)}}{10} = \text{PN (MPa)}$$

Les pressions nominales (PN) peuvent différer selon la matière: acier (S) et inox (SS).

PTR34M Adapteur réducteur mâle BSPT femelle BSPP

Filetage mâle BSPT (ISO 7) / Filetage femelle BSPP (ISO 1179-1)

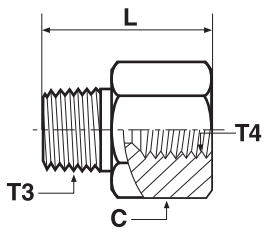

Filetage BSPT T3	Filetage BSPP T4	C mm	L mm	Poids (Acier) gr./pièce	Adapteur Acier	Adapteur Acier inox	PN (bar) S	PN (bar) SS
1/4	1/8	14	28	16	**1/4X1/8PTR34MS**	**1/4X1/8PTR34MSS**	315	315
3/8	1/4	19	33	44	**3/8X1/4PTR34MS**	**3/8X1/4PTR34MSS**	315	315
1/2	1/4	22	39	71	**1/2X1/4PTR34MS**	**1/2X1/4PTR34MSS**	315	315
1/2	3/8	22	39	48	**1/2X3/8PTR34MS**	**1/2X3/8PTR34MSS**	315	315
3/4	1/4	27	39	108	**3/4X1/4PTR34MS**	**3/4X1/4PTR34MSS**	280	280
3/4	3/8	27	39	127	**3/4X3/8PTR34MS**	**3/4X3/8PTR34MSS**	280	280
3/4	1/2	27	42	94	**3/4X1/2PTR34MS**	**3/4X1/2PTR34MSS**	280	280
1	3/8	36	40	185	**1X3/8PTR34MS**	**1X3/8PTR34MSS**	210	210
1	1/2	36	48	224	**1X1/2PTR34MS**	**1X1/2PTR34MSS**	210	210
1	3/4	36	49	186	**1X3/4PTR34MS**	**1X3/4PTR34MSS**	210	210

Les produits sont conformes à notre gamme standard de livraison.

Les versions métriques et pouces peuvent avoir des 6 pans de dimension différente.

$$\frac{\text{PN (bar)}}{10} = \text{PN (MPa)}$$

Les pressions nominales (PN) peuvent différer selon la matière: acier (S) et inox (SS).

N

FF33M Adapteur mâle BSPT

Filetage mâle BSPT (ISO 7)

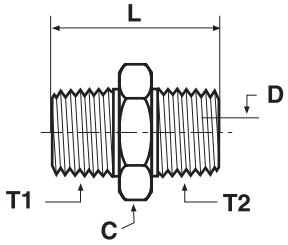

Filetage BSPT T1	Filetage BSPT T2	C mm	D mm	L mm	Poids (Acier) gr./pièce	Adapteur Acier	Adapteur Acier inox	PN (bar) S	PN (bar) SS
1/8	1/8	11	5	27	12	**1/8FF33MS**	**1/8FF33MSS**	315	315
1/4	1/8	14	5	32	25	**1/4X1/8FF33MS**	**1/4X1/8FF33MSS**	315	315
1/4	1/4	14	7	37	25	**1/4FF33MS**	**1/4FF33MSS**	315	315
3/8	1/4	17	7	37	42	**3/8X1/4FF33MS**	**3/8X1/4FF33MSS**	315	315
3/8	3/8	17	10	37	30	**3/8FF33MS**	**3/8FF33MSS**	315	315
1/2	1/4	22	7	43	68	**1/2X1/4FF33MS**	**1/2X1/4FF33MSS**	315	315
1/2	3/8	22	10	43	67	**1/2X3/8FF33MS**	**1/2X3/8FF33MSS**	315	315
1/2	1/2	22	14	48	72	**1/2FF33MS**	**1/2FF33MSS**	315	315
3/4	1/2	27	14	50	123	**3/4X1/2FF33MS**	**3/4X1/2FF33MSS**	160	160
3/4	3/4	27	18	50	110	**3/4FF33MS**	**3/4FF33MSS**	160	160
1	3/4	36	18	55	215	**1X3/4FF33MS**	**1X3/4FF33MSS**	160	160

Les produits sont conformes à notre gamme standard de livraison.

Les versions métriques et pouces peuvent avoir des 6 pans de dimension différente.

$$\frac{\text{PN (bar)}}{10} = \text{PN (MPa)}$$

Les pressions nominales (PN) peuvent différer selon la matière: acier (S) et inox (SS).

HP3M Bouchon BSPT

Filetage mâle BSPT (ISO 7)

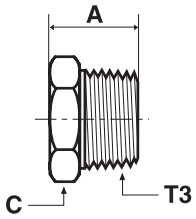

Filetage BSPT T3	A mm	C mm	Poids (Acier) gr./pièce	Adapteur Acier	Adapteur Acier inox	PN (bar) S	PN (bar) SS
1/8	14	11	9	**1/8HP3MS**	**1/8HP3MSS**	315	315
1/4	19	14	16	**1/4HP3MS**	**1/4HP3MSS**	315	315
3/8	20	17	35	**3/8HP3MS**	**3/8HP3MSS**	315	315
1/2	25	22	52	**1/2HP3MS**	**1/2HP3MSS**	315	315
3/4	27	27	85	**3/4HP3MS**	**3/4HP3MSS**	160	160
1	32	36	134	**1HP3MS**	**1HP3MSS**	160	160

Les produits sont conformes à notre gamme standard de livraison.

Les versions métriques et pouces peuvent avoir des 6 pans de dimension différente.

$$\frac{\text{PN (bar)}}{10} = \text{PN (MPa)}$$

Les pressions nominales (PN) peuvent différer selon la matière: acier (S) et inox (SS).

N

0107 Adapteur mâle NPTF femelle NPSM

Filetage mâle NPTF* (SAE J476) / NPSM Cône femelle tournant (SAE J516)
SAE 140130
*Acier inoxydable = Filetage NPT pour éviter le grippage

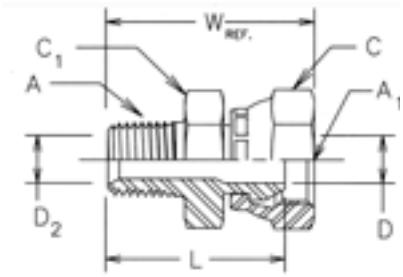

Filetage NPTF A	Filetage NPSM A1	C mm	C1 mm	D mm	D2 mm	L mm	W mm	Poids (Acier) gr./pièce	Adapteur Acier	Adapteur Acier inox	PN (bar) S	PN (bar) SS
1/8-27	1/8-27	14	14	4	5	24	28	23	**0107-2-2**	**0107-2-2-SS**	350	350
1/8-27	1/4-18	18	16	6	5	27	32	33	**0107-2-4**	**0107-2-4-SS**	350	350
1/4-18	1/4-18	18	18	6	7	32	36	40	**0107-4-4**	**0107-4-4-SS**	350	350
1/4-18	3/8-18	22	21	9	7	32	37	57	**0107-4-6**	**0107-4-6-SS**	280	280
1/4-18	1/2-14	25	24	12	7	37	44	91	**0107-4-8**	**0107-4-8-SS**	245	245
3/8-18	1/4-18	18	18	6	10	33	38	48	**0107-6-4**	**0107-6-4-SS**	350	350
3/8-18	3/8-18	22	22	9	10	33	38	62	**0107-6-6**	**0107-6-6-SS**	280	280
3/8-18	1/2-14	25	24	12	10	37	44	97	**0107-6-8**	**0107-6-8-SS**	245	245
1/2-14	3/8-18	22	22	9	14	38	43	76	**0107-8-6**	**0107-8-6-SS**	280	280
1/2-14	1/2-14	25	25	12	14	41	49	109	**0107-8-8**	**0107-8-8-SS**	245	245
1/2-14	3/4-14	32	32	16	14	43	52	167	**0107-8-12**	**0107-8-12-SS**	140	140
3/4-14	1/2-14	25	29	12	18	41	49	122	**0107-12-8**	**0107-12-8-SS**	245	245
3/4-14	3/4-14	32	32	16	18	42	52	154	**0107-12-12**	**0107-12-12-SS**	140	140
3/4-14	1-11,5	38	38	21	18	46	55	247	**0107-12-16**	**0107-12-16-SS**	120	120
1-11,5	3/4-14	38	35	16	24	49	58	217	**0107-16-12**	**0107-16-12-SS**	140	140
1-11,5	1-11,5	38	38	21	24	51	60	238	**0107-16-16**	**0107-16-16-SS**	120	120
1-11,5	1 1/4-11,5	48	45	29	24	51	61	298	**0107-16-20**	**0107-16-20-SS**	120	120
1 1/4-11,5	1-11,5	38	48	21	32	53	63	356	**0107-20-16**	**0107-20-16-SS**	120	120
1 1/4-11,5	1 1/4-11,5	48	48	29	32	53	63	390	**0107-20-20**	**0107-20-20-SS**	120	120
1 1/2-11,5	1 1/2-11,5	54	54	35	38	56	66	498	**0107-24-24**	**0107-24-24-SS**	85	85
2-11,5	2-11,5	67	67	46	49	60	71	749	**0107-32-32**	**0107-32-32-SS**	75	75

Les produits sont conformes à notre gamme standard de livraison.

Les versions métriques et pouces peuvent avoir des 6 pans de dimension différente.

$$\frac{\text{PN (bar)}}{10} = \text{PN (MPa)}$$

Les pressions nominales (PN) peuvent différer selon la matière: acier (S) et inox (SS).

2107 Adapteur coudé 90° mâle NPTF femelle NPSM

Filetage mâle NPTF* (SAE J476) / NPSM Cône femelle tournant (SAE J516)
SAE 140230
*Acier inoxydable = Filetage NPT pour éviter le grippage

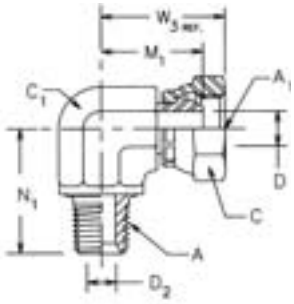

Filetage NPTF A	Filetage NPSM A1	C mm	C1 mm	D mm	D2 mm	M1 mm	N1 mm	W3 mm	Poids (Acier) gr./pièce	Adapteur Acier	Adapteur Acier inox	PN (bar) S	PN (bar) SS
1/8-27	1/8-27	14	11	4	5	18	18	22	28	**2107-2-2**	**2107-2-2-SS**	350	350
1/4-18	1/4-18	18	14	6	7	22	28	27	55	**2107-4-4**	**2107-4-4-SS**	350	350
1/4-18	3/8-1/8	22	19	9	7	25	28	33	94	**2107-4-6**	**2107-4-6-SS**	280	280
3/8-18	1/4-18	18	19	6	10	25	31	30	88	**2107-6-4**	**2107-6-4-SS**	350	350
3/8-18	3/8-1/8	22	19	9	10	25	31	33	90	**2107-6-6**	**2107-6-6-SS**	280	280
3/8-18	1/2-14	25	19	12	10	26	31	34	107	**2107-6-8**	**2107-6-8-SS**	245	245
1/2-14	3/8-1/8	22	22	9	14	27	37	34	130	**2107-8-6**	**2107-8-6-SS**	280	280
1/2-14	1/2-14	25	22	12	14	28	37	36	139	**2107-8-8**	**2107-8-8-SS**	245	245
1/2-14	3/4-14	32	27	16	14	33	37	42	221	**2107-8-12**	**2107-8-12-SS**	140	140
3/4-14	3/8-1/8	22	27	9	18	30	40	38	227	**2107-12-6**	**2107-12-6-SS**	280	280
3/4-14	1/2-14	25	27	12	18	32	40	39	191	**2107-12-8**	**2107-12-8-SS**	245	245
3/4-14	3/4-14	32	27	16	18	33	40	42	225	**2107-12-12**	**2107-12-12-SS**	140	140
1-11,5	3/4-14	32	33	16	24	37	50	46	374	**2107-16-12**	**2107-16-12-SS**	140	140
1-11,5	1-11,5	38	33	21	24	39	50	49	361	**2107-16-16**	**2107-16-16-SS**	120	120
1 1/4-11,5	1 1/4-11,5	48	41	29	32	44	61	54	794	**2107-20-20**	**2107-20-20-SS**	120	120
1 1/2-11,5	1 1/2-11,5	54	48	35	38	48	67	59	782	**2107-24-24**	**2107-24-24-SS**	85	85
2-11,5	2-11,5	67	64	46	49	58	76	69	1910	**2107-32-32**	**2107-32-32-SS**	75	75

Les produits sont conformes à notre gamme standard de livraison.

Les versions métriques et pouces peuvent avoir des 6 pans de dimension différente.

$$\frac{\text{PN (bar)}}{10} = \text{PN (MPa)}$$

Les pressions nominales (PN) peuvent différer selon la matière: acier (S) et inox (SS).

N

3107 45° Adapteur coudé 45° mâle NPTF femelle NPSM

Filetage mâle NPTF* (SAE J476) / NPSM Cône femelle tournant (SAE J516)
SAE 140330
*Acier inoxydable = Filetage NPT pour éviter le grippage

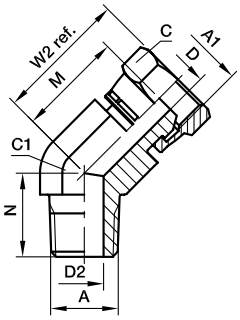

Filetage NPTF A	Filetage NPSM A1	C mm	C1 mm	D mm	D2 mm	M mm	N mm	W2 mm	Poids (Acier) gr./pièce	Adapteur Acier	Adapteur Acier inox	PN (bar) S	PN (bar) SS
1/8-27	1/8-27	14	11	4	5	16	13	20	21	**3107-2-2**		350	—
1/4-18	1/4-18	18	14	6	7	19	22	23	44	**3107-4-4**	**3107-4-4-SS**	350	350
3/8-18	3/8-1/8	22	19	9	10	21	24	28	80	**3107-6-6**	**3107-6-6-SS**	280	280
1/2-14	3/8-1/8	22	22	9	14	21	30	28	110	**3107-8-6**	**3107-8-6-SS**	280	280
1/2-14	1/2-14	25	22	12	14	22	30	30	114	**3107-8-8**	**3107-8-8-SS**	245	245
1/2-14	3/4-14	32	27	16	14	22	31	31	144	**3107-8-12**	**3107-8-12-SS**	140	140
3/4-14	1/2-14	25	27	12	18	24	31	31	153	**3107-12-8**	**3107-12-8-SS**	245	245
3/4-14	3/4-14	32	27	16	18	26	31	35	172	**3107-12-12**	**3107-12-12-SS**	140	140
1-11,5	3/4-14	32	33	16	24	28	38	37	245	**3107-16-12**	**3107-16-12-SS**	140	140
1-11,5	1-11,5	38	33	21	24	29	38	39	368	**3107-16-16**	**3107-16-16-SS**	120	120
1 1/4-11,5	1 1/4-11,5	48	41	29	32	31	42	41	619	**3107-20-20**	**3107-20-20-SS**	120	120
1 1/2-11,5	1 1/2-11,5	54	48	35	38	34	45	45	719	**3107-24-24**	**3107-24-24-SS**	85	85
2-11,5	2-11,5	67	64	46	49	37	54	48	1372	**3107-32-32**	**3107-32-32-SS**	75	75

Les produits sont conformes à notre gamme standard de livraison.

Les versions métriques et pouces peuvent avoir des 6 pans de dimension différente.

$$\frac{\text{PN (bar)}}{10} = \text{PN (MPa)}$$

Les pressions nominales (PN) peuvent différer selon la matière: acier (S) et inox (SS).

0207 Adapteur femelle NPTF femelle NPSM

Filetage femelle NPTF* (SAE 476) / NPSM Cône femelle tournant (SAE J516)
SAE 140131
*Acier inoxydable = Filetage NPT pour éviter le grippage

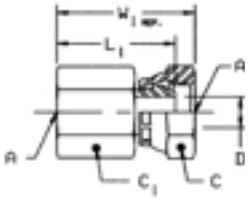

Filetage NPTF A	Filetage NPSM A1	C mm	C1 mm	D mm	L1 mm	W1 mm	Poids (Acier) gr./pièce	Adapteur Acier	Adapteur Acier inox	PN (bar) S	PN (bar) SS
1/8-27	1/8-27	14	14	4	22	26	15	**0207-2-2**	**0207-2-2-SS**	350	350
1/4-18	1/4-18	18	18	6	32	36	44	**0207-4-4**	**0207-4-4-SS**	350	350
3/8-18	1/4-18	18	22	6	33	38	52	**0207-6-4**	**0207-6-4-SS**	350	350
3/8-18	3/8-18	22	22	9	33	38	81	**0207-6-6**	**0207-6-6-SS**	280	280
1/2-14	3/8-18	22	25	9	37	42	121	**0207-8-6**	**0207-8-6-SS**	280	280
1/2-14	1/2-14	25	25	12	38	46	119	**0207-8-8**	**0207-8-8-SS**	245	245
3/4-14	3/4-14	32	32	16	41	50	161	**0207-12-12**	**0207-12-12-SS**	140	140
1-11,5	1-11,5	38	38	21	51	60	162	**0207-16-16**	**0207-16-16-SS**	120	120
1 1/4-11,5	1 1/4-11,5	48	48	29	51	61	378	**0207-20-20**	**0207-20-20-SS**	120	120
1 1/2-11,5	1 1/2-11,5	54	54	35	51	62	446	**0207-24-24**	**0207-24-24-SS**	85	85
2-11,5	2-11,5	67	67	46	54	65	707	**0207-32-32**	**0207-32-32-SS**	75	75

Les produits sont conformes à notre gamme standard de livraison.

Les versions métriques et pouces peuvent avoir des 6 pans de dimension différente.

$\frac{\text{PN (bar)}}{10} = \text{PN (MPa)}$

Les pressions nominales (PN) peuvent différer selon la matière: acier (S) et inox (SS).

N

2207 Adapteur coudé 90° femelle NPTF femelle NPSM

Filetage femelle NPTF* (SAE 476) / NPSM Cône femelle tournant (SAE J516)
SAE 140231
*Acier inoxydable = Filetage NPT pour éviter le grippage

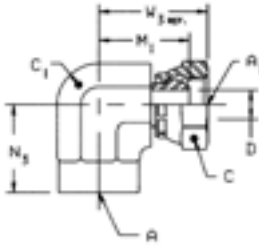

Filetage NPTF A	Filetage NPSM A1	C mm	C1 mm	D mm	M1 mm	W3 mm	N3 mm	Poids (Acier) gr./pièce	Adapteur Acier	Adapteur Acier inox	PN (bar) S	PN (bar) SS
1/8-27	1/8-27	14	14	4	20	24	17	37	**2207-2-2**	**2207-2-2-SS**	350	350
1/4-18	1/4-18	18	19	6	25	30	22	98	**2207-4-4**	**2207-4-4-SS**	350	350
3/8-18	3/8-1/8	22	22	9	27	32	26	152	**2207-6-6**	**2207-6-6-SS**	280	280
1/2-14	1/2-14	25	27	12	32	39	31	246	**2207-8-8**	**2207-8-8-SS**	245	245
3/4-14	3/4-14	32	33	16	37	46	35	313	**2207-12-12**	**2207-12-12-SS**	140	140
1-11,5	1-11,5	38	41	21	44	53	41	530	**2207-16-16**	**2207-16-16-SS**	120	120
1 1/4-11,5	1 1/4-11,5	48	48	29	47	56	43	1159	**2207-20-20**	**2207-20-20-SS**	120	120
1 1/2-11,5	1 1/2-11,5	54	64	35	61	72	53	1679	**2207-24-24**	**2207-24-24-SS**	85	85
2-11,5	2-11,5	67	71	47	65	76	61	2136	**2207-32-32**	**2207-32-32-SS**	75	75

Les produits sont conformes à notre gamme standard de livraison.

Les versions métriques et pouces peuvent avoir des 6 pans de dimension différente.

$$\frac{\text{PN (bar)}}{10} = \text{PN (MPa)}$$

Les pressions nominales (PN) peuvent différer selon la matière: acier (S) et inox (SS).

0507 Adapteur mâle UNF femelle NPSM

Filetage mâle UN/UNF (ISO 11926) avec joint torique /
NPSM Cône femelle tournant (SAE J516)
SAE 140157

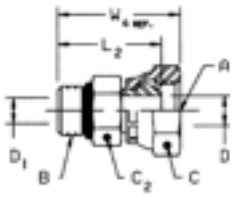

Filetage UN/UNF-2A B	Filetage NPSM A1	C mm	C2 mm	D mm	D1 mm	L2 mm	W4 mm	Poids (Acier) gr./pièce	Adapteur Acier	PN (bar)
7/16-20	1/4-18	18	14	6	6	29	34	32	**0507-4-4**	350
9/16-18	1/4-18	18	18	6	6	30	34	45	**0507-6-4**	350
9/16-18	3/8-18	22	18	9	9	30	35	48	**0507-6-6**	280
9/16-18	1/2-14	25	19	8	8	33	40	76	**0507-6-8**	245
3/4-16	1/4-18	18	22	6	10	32	36	65	**0507-8-4**	350
3/4-16	3/8-18	22	22	9	9	32	37	69	**0507-8-6**	280
3/4-16	1/2-14	25	22	10	10	32	40	83	**0507-8-8**	245
3/4-16	3/4-14	32	25	16	10	37	46	137	**0507-8-12**	140
7/8-14	1/2-14	25	25	12	12	37	44	98	**0507-10-8**	245
1 1/16-12	1/2-14	25	32	12	12	40	48	157	**0507-12-8**	245
1 1/16-12	3/4-14	32	32	16	16	41	50	200	**0507-12-12**	140
1 5/16-12	1-11,5	38	38	21	21	45	54	317	**0507-16-16**	120
1 5/8-12	1 1/4-11,5	48	48	27	27	47	56	398	**0507-20-20**	120
1 7/8-12	1 1/2-11,5	54	54	33	33	50	61	498	**0507-24-24**	85
2 1/2-12	2-11,5	67	70	45	45	52	63	749	**0507-32-32**	75

Les adapteurs Parker sont livrés de façon standard avec le joint NBR. Pour d'autres matières de joints, voir page N60.

Les produits sont conformes à notre gamme standard de livraison.

Les versions métriques et pouces peuvent avoir des 6 pans de dimension différente.

$$\frac{\text{PN (bar)}}{10} = \text{PN (MPa)}$$

Les pressions nominales (PN) peuvent différer selon la matière: acier (S) et inox (SS).

N

2507 Adapteur coudé 90° mâle UNF femelle NPSM

Filetage mâle UN/UNF avec joint torique (ISO 11926) /
NPSM Cône femelle tournant (SAE J516)
SAE 140257

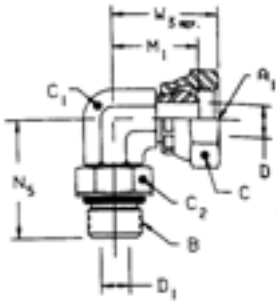

Filetage UN/UNF-2A B	Filetage NPSM A1	C mm	C1 mm	C2 mm	D mm	D1 mm	M1 mm	W3 mm	N5 mm	Poids (Acier) gr./pièce	Adapteur Acier	PN (bar)
7/16-20	1/4-18	18	11	14	6	4	20	25	26	42	**2507-4-4**	350
9/16-18	1/4-18	18	14	18	6	8	22	27	32	56	**2507-6-4**	350
9/16-18	3/8-18	22	14	18	9	8	23	28	32	56	**2507-6-6**	280
9/16-18	1/2-14	25	14	18	12	8	26	34	35	65	**2507-6-8**	245
3/4-16	3/8-18	22	19	22	9	10	25	30	37	119	**2507-8-6**	280
3/4-16	1/2-14	25	19	22	12	10	26	34	37	119	**2507-8-8**	245
3/4-16	3/4-14	32	19	22	16	10	33	42	41	174	**2507-8-12**	140
7/8-14	3/8-18	22	22	25	9	12	27	32	43	164	**2507-10-6**	280
7/8-14	1/2-14	25	22	25	12	12	28	36	43	178	**2507-10-8**	245
7/8-14	3/4-14	32	22	25	16	12	32	42	45	243	**2507-10-12**	140
1 1/16-12	1/2-14	25	27	32	12	16	31	38	49	193	**2507-12-8**	245
1 1/16-12	3/4-14	32	27	32	16	16	33	42	49	283	**2507-12-12**	140
1 5/16-12	1-11,5	38	33	38	21	21	39	49	52	525	**2507-16-16**	120
1 5/8-12	1 1/4-11,5	48	41	48	29	27	45	55	57	530	**2507-20-20**	120
1 7/8-12	1 1/2-11,5	54	48	54	35	33	48	59	61	600	**2507-24-24**	85

Les adapteurs Parker sont livrés de façon standard avec le joint NBR. Pour d'autres matières de joints, voir page N60.

Les produits sont conformes à notre gamme standard de livraison.

Les versions métriques et pouces peuvent avoir des 6 pans de dimension différente.

$$\frac{\text{PN (bar)}}{10} = \text{PN (MPa)}$$

Les pressions nominales (PN) peuvent différer selon la matière: acier (S) et inox (SS).

3507 Adapteur coudé 45° mâle UNF femelle NPSM

Filetage mâle UN/UNF (ISO 11926) avec joint torique /
NPSM Cône femelle tournant (SAE J516)
SAE 140357

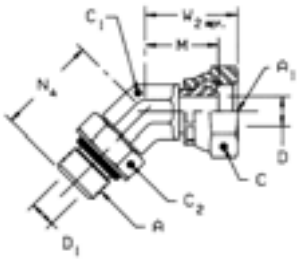

Filetage UN/UNF-2A A	Filetage NPSM A1	C mm	C1 mm	C2 mm	D mm	D1 mm	M mm	W2 mm	N4 mm	Poids (Acier) gr./pièce	Adapteur Acier	PN (bar)
7/16-20	1/4-18	18	11	14	6	4	16	20	27	41	**3507-4-4**	350
9/16-18	3/8-18	22	14	18	9	8	21	26	29	62	**3507-6-6**	280
3/4-16	3/8-18	22	19	22	9	10	21	26	33	106	**3507-8-6**	280
3/4-16	1/2-14	25	19	22	12	10	23	30	33	141	**3507-8-8**	245
3/4-16	3/4-14	32	19	22	16	10	26	35	36	226	**3507-8-12**	140
7/8-14	1/2-14	25	22	25	12	12	22	30	39	154	**3507-10-8**	245
1 1/16-12	3/4-14	32	27	32	16	16	26	35	44	208	**3507-12-12**	140
1 5/16-12	1-11,5	38	33	38	21	21	29	39	47	408	**3507-16-16**	120

Les adapteurs Parker sont livrés de façon standard avec le joint NBR. Pour d'autres matières de joints, voir page N60.

Les produits sont conformes à notre gamme standard de livraison.

Les versions métriques et pouces peuvent avoir des 6 pans de dimension différente.

$$\frac{\text{PN (bar)}}{10} = \text{PN (MPa)}$$

Les pressions nominales (PN) peuvent différer selon la matière: acier (S) et inox (SS).

N

F3MT4 Adapteur mâle BSPT mâle JIS 60°

JIS Cône 60° BSPP (JIS B8363) / Filetage mâle BSPT (ISO 7)

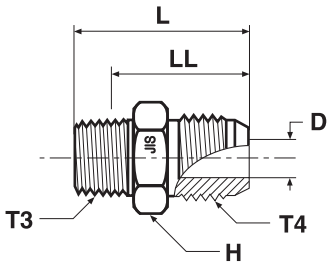

Filetage BSPP T4	Filetage BSPT T3	D mm	H mm	L mm	LL mm	Poids (Acier) gr./pièce	Adapteur Acier	Adapteur Acier inox	PN (bar) S	PN (bar) SS
1/4-19	1/4-19	5	19	37	29	41	**4F3T4S**	**4F3MT4SS**	315	315
1/4-19	3/8-19	5	22	38	30	61	**4-6F3T4S**	**4-6F3MT4SS**	315	315
3/8-19	1/4-19	7	22	40	32	57	**6-4F3T4S**	**6-4F3MT4SS**	315	315
3/8-19	3/8-19	7	22	40	32	66	**6F3T4S**	**6F3MT4SS**	315	315
1/2-14	3/8-19	10	27	43	35	88	**8-6F3T4S**	**8-6F3MT4SS**	315	315
1/2-14	1/2-14	11	27	48	37	105	**8F3T4S**	**8F3MT4SS**	315	200
3/4-14	3/4-14	16	37	53	41	334	**12F3T4S**	**12F3MT4SS**	160	160
1-11	1-11	21	41	58	45	268	**16F3T4S**	**16F3MT4SS**	120	120

Les produits sont conformes à notre gamme standard de livraison.

Les versions métriques et pouces peuvent avoir des 6 pans de dimension différente.

$$\frac{\text{PN (bar)}}{10} = \text{PN (MPa)}$$

Les pressions nominales (PN) peuvent différer selon la matière: acier (S) et inox (SS).

C3T4 Adapteur coude 90° mâle BSPT mâle JIS 60°

Cône 60° BSPP (JIS B8363) / Filetage mâle BSPT (ISO 7)

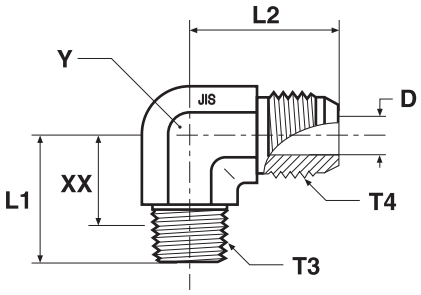

Filetage BSPP T4	Filetage BSPT T3	D mm	L1 mm	L2 mm	XX mm	Y mm	Poids (Acier) gr./pièce	Adapteur Acier	PN (bar)
1/4-19	1/4-19	5	25	25	18	14	41	**4C3T4S**	315
3/8-19	3/8-19	7	30	29	23	19	74	**6C3T4S**	315
1/2-14	1/2-14	11	36	34	26	22	131	**8C3T4S**	200
3/4-14	3/4-14	16	43	38	29	27	146	**12C3T4S**	160
1-11	1-11	21	50	44	37	33	398	**16C3T4S**	120

V3T4 Adapteur coude 45° mâle BSPT mâle JIS 30°

JIS Cône 30° BSPP (JIS B8363) / Filetage mâle BSPT (ISO 7)

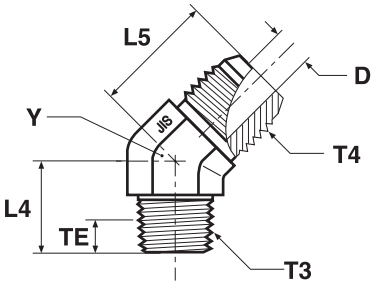

Filetage BSPP T4	Filetage BSPT T3	D mm	L4 mm	L5 mm	TE mm	Y mm	Poids (Acier) gr./pièce	Adapteur Acier	PN (bar)
1/4-19	1/4-19	5	19	22	8	14	33	**4V3T4S**	315
3/8-19	3/8-19	7	22	25	8	19	64	**6V3T4S**	315
1/2-14	1/2-14	11	27	28	11	22	112	**8V3T4S**	200
3/4-14	3/4-14	16	30	32	12	27	162	**12V3T4S**	160
1-11	1-11	21	35	32	14	33	256	**16V3T4S**	120

Les produits sont conformes à notre gamme standard de livraison.

Les versions métriques et pouces peuvent avoir des 6 pans de dimension différente.

$\frac{\text{PN (bar)}}{10} = \text{PN (MPa)}$

Les pressions nominales (PN) peuvent différer selon la matière: acier (S) et inox (SS).

HMP4 Adapteur JIS BSPP 60° mâle

JIS Cône 60° BSPP (JIS B8363)

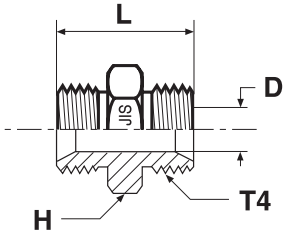

Filetage BSPP T4	D mm	H mm	L mm	Poids (Acier) gr./pièce	Adapteur Acier	Adapteur Acier inox	PN (bar) S	PN (bar) SS
1/4-19	5	19	34	40	**4HP4S**	**4HMP4SS**	350	350
3/8-19	7	22	38	91	**6HP4S**	**6HMP4SS**	350	350
1/2-14	11	27	46	159	**8HP4S**	**8HMP4SS**	200	200
3/4-14	16	37	52	186	**12HP4S**	**12HMP4SS**	200	200
1-11	21	41	58	290	**16HP4S**	**16HMP4SS**	120	120

HP46 Adapteur JIS BSPP femelle tournant

JIS Cône femelle tournant BSPP 60° (JIS B8363)

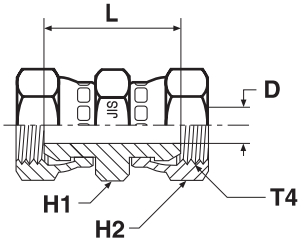

Filetage BSPP T4	D mm	H1 mm	H2 mm	L mm	Poids (Acier) gr./pièce	Adapteur Acier	PN (bar)
1/4-19	5	19	19	31	33	**4HP46S**	350
3/8-19	7	22	22	35	49	**6HP46S**	350
1/2-14	11	27	27	38	77	**8HP46S**	200
3/4-14	16	37	37	40	114	**12HP46S**	200
1-11	21	41	41	46	180	**16HP46S**	120

Les produits sont conformes à notre gamme standard de livraison.

Les versions métriques et pouces peuvent avoir des 6 pans de dimension différente.

$\frac{\text{PN (bar)}}{10} = \text{PN (MPa)}$

Les pressions nominales (PN) peuvent différer selon la matière: acier (S) et inox (SS).

F3MP4 Adapteur mâle BSPT mâle JIS BSPP

JIS Cône 60° BSPP (JIS B8363) / Filetage mâle BSPT (ISO 7)

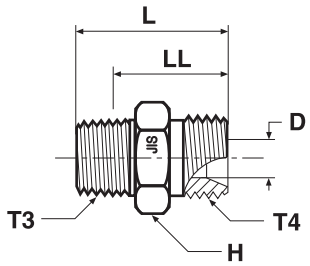

Filetage BSPP T4	Filetage BSPT T3	D mm	H mm	L mm	LL mm	Poids (Acier) gr./pièce	Adapteur Acier	Adapteur Acier inox	PN (bar) S	PN (bar) SS
1/4-19	1/4-19	5	19	37	28	47	**4F3P4S**	**4F3MP4SS**	315	315
3/8-19	3/8-19	7	22	38	30	67	**6F3P4S**	**6F3MP4SS**	315	315
1/2-14	1/2-14	11	27	46	35	109	**8F3P4S**	**8F3MP4SS**	200	200
3/4-14	3/4-14	16	37	52	40	195	**12F3P4S**	**12F3MP4SS**	160	160
1-11	1-11	21	41	58	44	292	**16F3P4S**	**16F3MP4SS**	120	120

C3P4 Adapteur coudé 90° mâle BSPT mâle JIS BSPP

JIS Cône 60° BSPP (JIS B8363) / Filetage mâle BSPT (ISO 7)

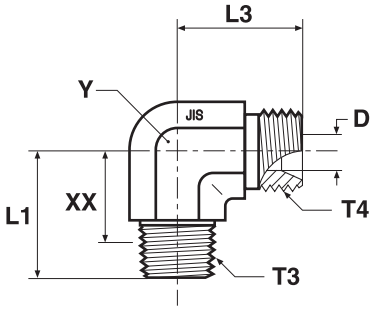

Filetage BSPP T4	Filetage BSPT T3	D mm	L1 mm	L3 mm	XX mm	Y mm	Poids (Acier) gr./pièce	Adapteur Acier	PN (bar)
1/4-19	1/4-19	5	25	24	18	14	49	**4C3P4S**	315
3/8-19	3/8-19	7	30	29	23	19	97	**6C3P4S**	315
1/2-14	1/2-14	11	36	33	26	22	147	**8C3P4S**	200
3/4-14	3/4-14	16	43	40	29	27	206	**12C3P4S**	160
1-11	1-11	21	50	44	37	33	434	**16C3P4S**	120

Les produits sont conformes à notre gamme standard de livraison.

Les versions métriques et pouces peuvent avoir des 6 pans de dimension différente.

$$\frac{\text{PN (bar)}}{10} = \text{PN (MPa)}$$

Les pressions nominales (PN) peuvent différer selon la matière: acier (S) et inox (SS).

V3P4 Adapteur coudé 45° mâle BSPT mâle JIS BSPP

JIS Cône 60° BSPP (JIS B8363) / Filetage mâle BSPT (ISO 7)

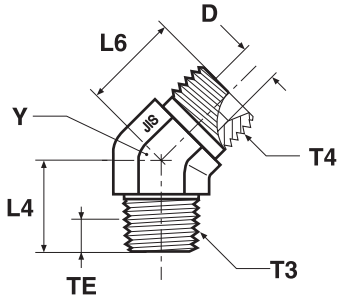

Filetage BSPP T4	Filetage BSPT T3	D mm	L4 mm	L6 mm	TE mm	Y mm	Poids (Acier) gr./pièce	Adapteur Acier	PN (bar)
1/4-19	1/4-19	5	19	21	8	14	36	**4V3P4S**	350
3/8-19	3/8-19	7	22	23	8	19	65	**6V3P4S**	350
1/2-14	1/2-14	11	27	27	11	22	122	**8V3P4S**	200
3/4-14	3/4-14	16	30	30	12	27	159	**12V3P4S**	200
1-11	1-11	21	35	33	14	33	412	**16V3P4S**	120

F63MP4 Adapteur mâle BSPT femelle JIS BSPP

JIS Cône femelle tournant 60° (JIS B8363) /
Filetage mâle BSPT (ISO 7)

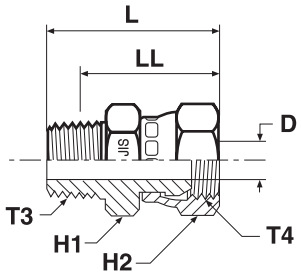

Filetage BSPT T3	Filetage BSPP T4	D mm	H1 mm	H2 mm	L mm	LL mm	Poids (Acier) gr./pièce	Adapteur Acier	Adapteur Acier inox	PN (bar) S	PN (bar) SS
1/4-19	1/4-19	5	19	19	33	24	41	**4F63P4S**	**4F63MP4SS**	315	315
3/8-19	3/8-19	7	22	22	37	28	70	**6F63P4S**	**6F63MP4SS**	315	315
1/2-14	1/2-14	11	27	27	42	31	122	**8F63P4S**	**8F63MP4SS**	200	200
3/4-14	3/4-14	16	37	37	47	35	254	**12F63P4S**	**12F63MP4SS**	160	160
1-11	1-11	21	41	41	52	38	367	**16F63P4S**	**16F63MP4SS**	120	120

Les produits sont conformes à notre gamme standard de livraison.

Les versions métriques et pouces peuvent avoir des 6 pans de dimension différente.

$$\frac{\text{PN (bar)}}{10} = \text{PN (MPa)}$$

Les pressions nominales (PN) peuvent différer selon la matière: acier (S) et inox (SS).

G63P4 Adapteur femelle BSPT tournant JIS BSPP

JIS Cône femelle tournant évasé 30° BSPP (JIS B8363) / Filetage femelle BSPT (ISO 7)

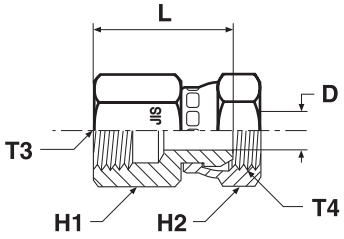

Filetage BSPT T3	Filetage BSPP T4	D mm	H1 mm	H2 mm	L mm	Poids (Acier) gr./pièce	Adapteur Acier	PN (bar)
1/4-19	1/4-19	5	19	19	30	36	**4G63P4S**	315
3/8-19	3/8-19	7	22	22	33	49	**6G63P4S**	315
1/2-14	1/2-14	11	27	27	36	73	**8G63P4S**	200
3/4-14	3/4-14	16	37	37	38	163	**12G63P4S**	160
1-11	1-11	21	41	41	46	195	**16G63P4S**	120

G3P4 Adapteur mâle JIS BSPP femelle BSPT

JIS Cône évasé 30° BSPP (JIS B8363) / Filetage femelle BSPT (ISO 7)

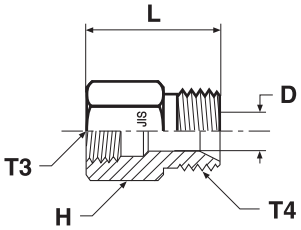

Filetage BSPT T3	Filetage BSPP T4	D mm	H mm	L mm	Poids (Acier) gr./pièce	Adapteur Acier	PN (bar)
1/4-19	1/4-19	5	19	31	40	**4G3P4S**	315
3/8-19	3/8-19	7	22	34	55	**6G3P4S**	315
1/2-14	1/2-14	11	27	40	141	**8G3P4S**	200
3/4-14	3/4-14	16	37	44	159	**12G3P4S**	160
1-11	1-11	21	41	49	225	**16G3P4S**	120

Les produits sont conformes à notre gamme standard de livraison.

Les versions métriques et pouces peuvent avoir des 6 pans de dimension différente.

$$\frac{\text{PN (bar)}}{10} = \text{PN (MPa)}$$

Les pressions nominales (PN) peuvent différer selon la matière: acier (S) et inox (SS).

Pièces de rechange – Bagues de retenue et joints

Filetages mâles BSPP – ISO 1179

BSPP Filetage	ED Joint d'étanchéité Référence NBR	ED Joint d'étanchéité Référence FKM	Joint torique Référence* NBR	Joint torique Référence* FKM	∅ int. joint torique × section (mm)	Bague retenue Référence Acier	Bague retenue Référence Acier inox
1/8	**ED10X1X**	**ED10X1VITX**	**6-002-N552-9**	**6-002-V894-9**	8,00 × 2,00	**8207-1/8**	**8207SS1/8**
1/4	**ED14X1.5X**	**ED14X1.5VITX**	**2-111-N552-9**	**2-111-V894-9**	10,77 × 2,62	**8207-1/4**	**8207SS1/4A**
3/8	**ED3/8X**	**ED3/8VITX**	**2-113-N552-9**	**2-113-V894-9**	13,94 × 2,62	**8207-3/8**	**8207SS3/8A**
1/2	**ED1/2X**	**ED1/2VITX**	**5-256-N552-9**	**5-256-V894-9**	17,96 × 2,62	**8207-1/2**	**8207SS1/2**
3/4	**ED26X1.5X**	**ED26X1.5VITX**	**2-119-N552-9**	**2-119-V894-9**	23,47 × 2,62	**8207-3/4**	**8207SS3/4**
1	**ED33X2X**	**ED33X2VITX**	**2-217-N552-9**	**2-217-V894-9**	29,74 × 3,53	**8207-1**	**8207SS1A**
1 1/4	**ED42X2X**	**ED42X2VITX**	**2-222-N552-9**	**2-222-V894-9**	37,69 × 3,53	**8207-1-1/4**	**8207SS1 1/4**
1 1/2	**ED48X2X**	**ED48X2VITX**	**2-224-N552-9**	**2-224-V894-9**	44,04 × 3,53	**8207-1-1/2**	**8207SS1 1/2**
ex. PTR44M / RI-ED / F4OHG5 etc.							

*Les joints toriques sont toujours à utiliser avec la bague de retenue

Filetages mâles métriques – ISO 9974

Métr. Filetage	ED Joint d'étanchéité Référence NBR	ED Joint d'étanchéité Référence FKM	Joint torique Référence* NBR	Joint torique Référence* FKM	∅ int. joint torique × section (mm)	Bague retenue Référence Acier	Bague retenue Référence Acier inox
M 10×1,0	**ED10X1X**	**ED10X1VITX**	**6-074-N552-9**	**6-074-V894-9**	8,00 × 1,50	**M10RR**	**RRM10X1SS**
M 12×1,5	**ED12X1.5X**	**ED12x1.5VITX**	**2-012-N552-9**	**2-012-V894-9**	9,25 × 1,78	**M12RR**	**RRM12X1.5SS**
M 14×1,5	**ED14X1.5X**	**ED14X1.5VITX**	**2-013-N552-9**	**2-013-V894-9**	10,82 × 1,78	**M14RR**	**RRM14X1.5SS**
M 16×1,5	**ED16X1.5X**	**ED16X1.5VITX**	**3-907-N552-9**	**3-907-V894-9**	13,46 × 2,08	**M16RR**	**RRM16X1.5SS**
M 18×1,5	**ED18X1.5X**	**ED18X1.5VITX**	**2-114-N552-9**	**2-114-V894-9**	15,54 × 2,62	**M18RR**	**RRM18X1.5SS**
M 22×2,0	**ED22X1.5X**	**ED22X1.5VITX**	**2-018-N552-9**	**2-018-V894-9**	18,77 × 1,78	**M22RR**	**RRM22X1.5SS**
M 27×2,0	**ED26X1.5X****	**ED26X1.5VITX**	**2-119-N552-9**	**2-119-V894-9**	23,47 × 2,62	**M27RR**	**RRM27X2SS**
M 33×2,0	**ED33X2X**	**ED33X2VITX**	**2-122-N552-9**	**2-122-V894-9**	28,24 × 2,62	**M33RR**	**RRM33X2SS**
M 42×2,0	**ED42X2X**	**ED42X2VITX**	**2-128-N552-9**	**2-128-V894-9**	37,77 × 2,62	**M42RR**	**RRM42X2SS**
M 48×2,0	**ED48X2X**	**ED48X2VITX**	**2-132-N552-9**	**2-132-V894-9**	44,12 × 2,62	**M48RR**	**RRM48X2SS**
ex. F8OHG5 / VSTI MED etc.							

*Les joints toriques sont toujours à utiliser avec la bague de retenue

**Bague de support identique pour M 26×1,5 et M 27×2,0

Filetages mâles UN / UNF – ISO 11926

UN / UNF Filetage	Dimension	Joint torique Référence NBR	Joint torique Référence FKM	∅ int. joint torique × section (mm)
5/16-24	2	**3-902-N552-9**	**3-902-V894-9**	6,07 × 1,63
3/8-24	3	**3-903-N552-9**	**3-903-V894-9**	7,65 × 1,63
7/16-20	4	**3-904-N552-9**	**3-904-V894-9**	8,92 × 1,83
1/2-20	5	**3-905-N552-9**	**3-905-V894-9**	10,52 × 1,83
9/16-18	6	**3-906-N552-9**	**3-906-V894-9**	11,89 × 1,98
3/4-16	8	**3-908-N552-9**	**3-908-V894-9**	16,36 × 2,21
7/8-14	10	**3-910-N552-9**	**3-910-V894-9**	19,18 × 2,46
1 1/16-12	12	**3-912-N552-9**	**3-912-V894-9**	23,47 × 2,95
1 3/16-12	14	**3-914-N552-9**	**3-914-V894-9**	26,59 × 2,95
1 5/16-12	16	**3-916-N552-9**	**3-916-V894-9**	29,74 × 2,95
1 5/8-12	20	**3-920-N552-9**	**3-920-V894-9**	37,47 × 3,00
1 7/8-12	24	**3-924-N552-9**	**3-924-V894-9**	43,69 × 3,00
2 1/2-12	32	**3-932-N552-9**	**3-932-V894-9**	59,36 × 3,00
ex. F5OG / P5ON / F5OHAO etc.				

Filetages mâles métriques – ISO 6149

Métr. Filetage	Joint torique Référence NBR	Joint torique Référence FKM	∅ int. joint torique × section (mm)
M 10×1,0	**6-345-N552-9**	**6-345-V894-9**	8,20 × 1,50
M 12×1,5	**6-346-N552-9**	**6-346-V894-9**	9,40 × 2,10
M 14×1,5	**6-347-N552-9**	**6-347-V894-9**	11,40 × 2,10
M 16×1,5	**6-348-N552-9**	**6-348-V894-9**	13,40 × 2,10
M 18×1,5	**6-349-N552-9**	**6-349-V894-9**	15,40 × 2,10
M 22×1,5	**6-350-N552-9**	**6-350-V894-9**	19,40 × 2,10
M 27×2,0	**6-351-N552-9**	**6-351-V894-9**	23,70 × 2,80
M 33×2,0	**6-352-N552-9**	**6-352-V894-9**	29,70 × 2,80
M 42×2,0	**6-353-N552-9**	**6-353-V894-9**	38,70 × 2,80
M 48×2,0	**6-354-N552-9**	**6-354-V894-9**	46,70 × 2,80
ex. VSTI-OR etc.			

Autres matières de joints disponibles sur demande

Parker

Ermeto Original
Vannes et clapets

Index– Clapets anti-retour

RHD / P. O13

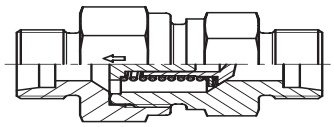

Raccordement EO 24° / Raccordement EO 24°

RHV-R-ED / P. O14

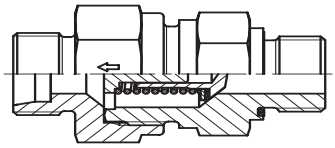

Raccordement EO 24° /
BSPP – ED (ISO 1179)

RHZ-R-ED / P. O15

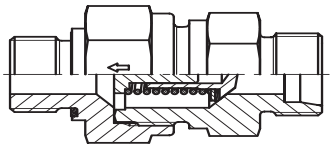

BSPP – ED (ISO 1179) /
Raccordement EO 24°

RHV-M-ED / P. O16

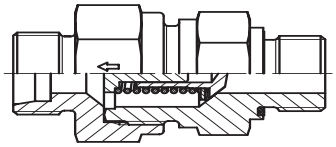

Raccordement EO 24° /
Métrique – ED (ISO 9974)

RHZ-M-ED / P. O17

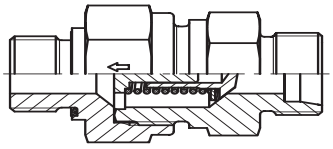

Métrique – ED (ISO 9974) /
Raccordement EO 24°

RHDI / P. O18

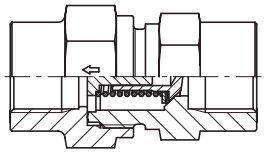

BSPP (ISO 1179-1) /
BSPP (ISO 1179-1)

RVP / P. O19

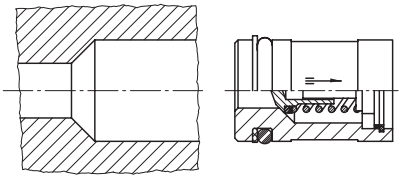

Cartouche-clapets anti-retour

I-TL / P. O20

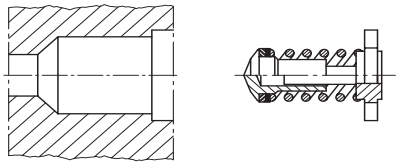

Pièces interne du clapet anti-retour

Index – Clapets anti-retour O-Lok® ISO 8434-3

RHDMLOS / P. O22 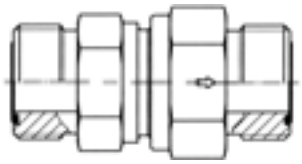 Raccordement O-Lok® ORFS / Raccor. O-Lok® ORFS	
RHV42EDMLOS / P. O23 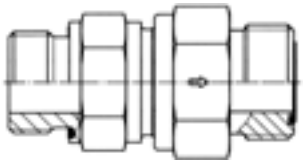 BSPP – ED (ISO 1179) / Raccordement O-Lok® ORFS	**RHZ42EDMLOS** / P. O24 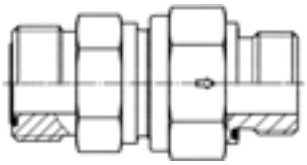 Raccordement O-Lok® ORFS / BSPP – ED (ISO 1179)
RHV5OMLOS / P. O25 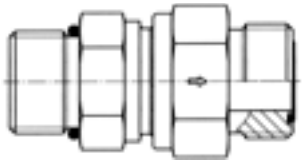 Filetage UN/UNF – Joint torique (ISO 11926) / Raccordement O-Lok® ORFS	**RHZ5OMLOS** / P. O26 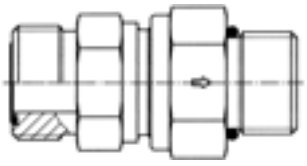 Raccordement O-Lok® ORFS / Filetage UN/UNF – Joint torique (ISO 11926)
RHV82EDMLOS / P. O27 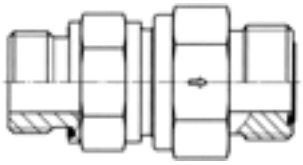 Métrique – ED (ISO 9974) / Raccordement O-Lok® ORFS	**RHZ82EDMLOS** / P. O28 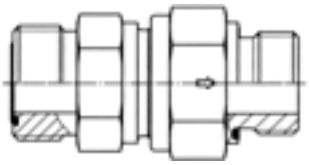 Raccordement O-Lok® ORFS / Métrique – ED (ISO 9974)

O

Index – Clapets anti-retour Triple-Lok® ISO 8434-2

RHDMTXS / P. O29 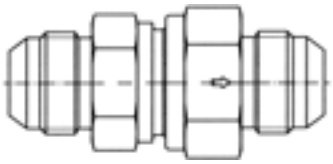 Raccordement évasé Triple-Lok® 37° / Raccordement évasé Triple-Lok® 37°	
RHV42EDMXS / P. O30 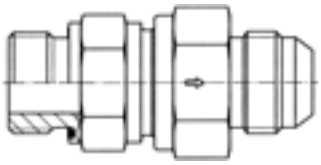 BSPP – ED (ISO 1179) / Raccordement évasé Triple-Lok® 37°	**RHZ42EDMXS** / P. O31 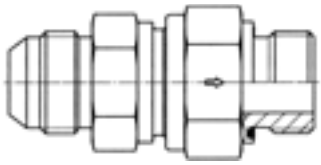 Raccordement évasé Triple-Lok® 37° BSPP – ED (ISO 1179)
RHV5OMXS / P. O32 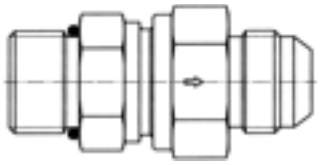 Filetage UN/UNF – Joint torique (ISO 11926) / Raccordement évasé Triple-Lok® 37°	**RHZ5OMXS** / P. O33 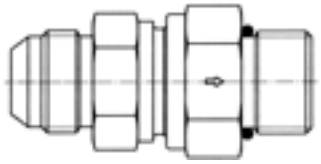 Raccordement évasé Triple-Lok® 37° / Filetage UN/UNF – Joint torique (ISO 11926)
RHV82EDMXS / P. O34 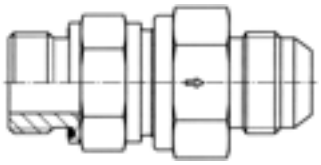 Métrique – ED (ISO 9974) / Raccordement évasé Triple-Lok® 37°	**RHZ82EDMXS** / P. O35 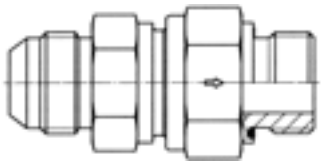 Raccordement évasé Triple-Lok® 37° / Métrique – ED (ISO 9974)

Vannes à boisseau 2 voies – KH

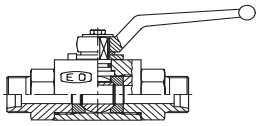

KH (S)
P. O36

Raccordement EO 24° / Raccordement EO 24°

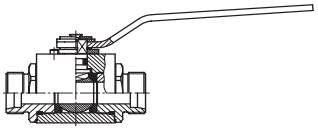

KH (71)
P. O37

Raccordement EO 24° / Raccordement EO 24°

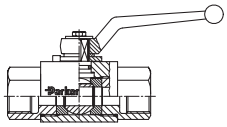

KH-BSPP (S)
P. O38

Taraudage BSPP (ISO 1179-1) /
Taraudage BSPP (ISO 1179-1)

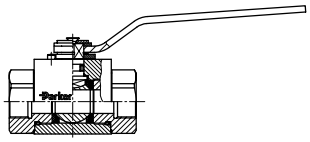

KH-BSPP (71)
P. O39

Taraudage BSPP (ISO 1179-1) /
Taraudage BSPP (ISO 1179-1)

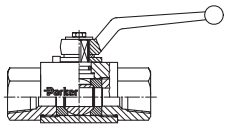

KH-NPT (S)
P. O40

Filetage NPT (SAE 476) /
Filetage NPT (SAE 476)

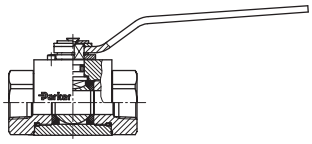

KH-NPT (71)
P. O41

Filetage NPT (SAE 476) /
Filetage NPT (SAE 476)

Vannes à boisseau 3 voies

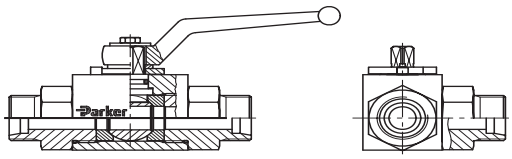

KH 3/2 (S)
P. O42

Raccordement EO 24° / Raccordement EO 24° / Raccordement EO 24°

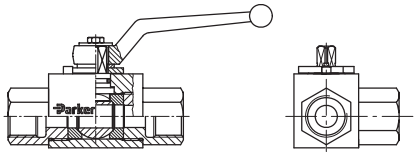

KH 3/2-BSPP(S)
P. O43

Taraudage BSPP (ISO 1179-1) / Taraudage BSPP (ISO 1179-1) / Taraudage BSPP (ISO 1179-1)

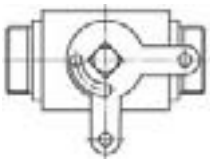

KH
P. O44

Kit de verrouillage pour les vannes 2, 3 et 4 voies

Index – Vannes à boisseau SAE

KH-B1V-S
P. O45

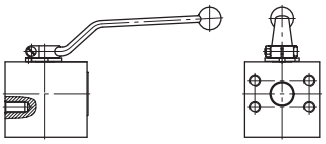

Vannes à boisseau connexion bride SAE

KH-B2V-S
P. O46

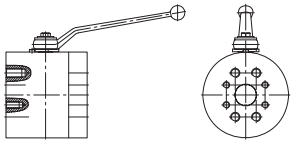

Vannes à boisseau connexion SAE

KH-B3V-S
P. O47

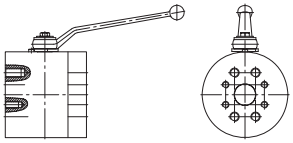

Vannes à boisseau avec connexion SAE

KH-A-S
P. O48

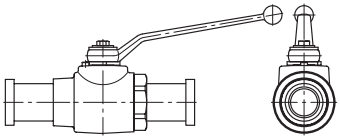

Vannes à boisseau avec adapteur bride SAE

KH-A-S-71
P. O49

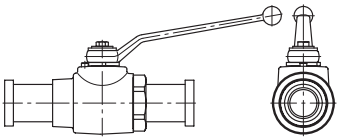

Vannes à boisseau avec adapteur bride SAE en inox

KH-B4V-S
P. O50

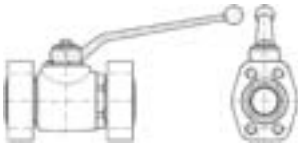

Vannes à boisseau avec brides ISO 6162 (1/2)

KHB5V-S
P. O51

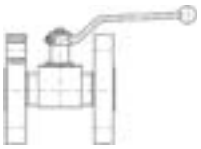

Vannes à boisseau avec brides DIN EN 1092-1

KHBLOCK
P. O52

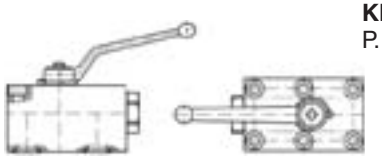

Vannes à boisseau – structure bloc

Index Vannes d'arrêt et vannes à boisseau

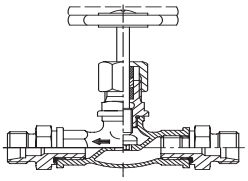 **DV** P. O53 Raccordement EO 24° / Raccordement EO 24°	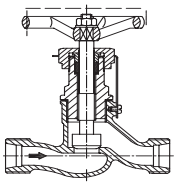 **LD** P. O54 Raccordement EO 24° / Raccordement EO 24°
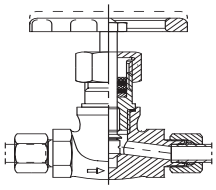 **VDHA** P. O55 Raccordement EO 24° / Raccordement EO 24°	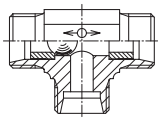 **WV** P. O56 Raccordement EO 24° / Raccor. EO 24° / Raccor. EO 24°
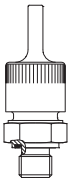 **ELA/ELAE** P. O57/O58 Purgeur automatique d'air	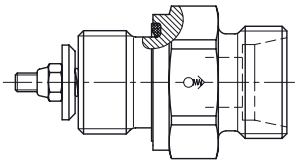 **LRV 08 … 22L** P. O59 Raccordement EO 24°

Gamme de clapets anti-retour, sélecteurs de circuits et vannes à boisseau

Clapets anti-retour pour pressions nominales PN jusqu'à 420 bar:

- Raccordement tube-tube RHD
- Union mâle RHV/RHZ
- Union femelle des deux côtés RHDI
- Clapet anti-retour en cartouche RVP
- Pièces détachées pour clapets I-TL

Taux de fuites admissible à la pression d'épreuve : 1 goutte par minute.

Sélecteurs de circuits:

- Pression de fonctionnement jusqu'à PN= 160 bar WV

Taux de fuites admissible à la pression d'épreuve
20 gouttes par minute
(Contrôle hydraulique avec pression d'épreuve = $P_{max.}$)

Vannes à boisseau:

- Haute pression jusqu'à PN = 630 bar VDHA

Caractéristiques techniques:

1. Se reporter aux pages correspondantes du catalogue pour les matières, pressions et températures de service, fluides véhiculés etc.
2. Le raccordement des tubes doit s'effectuer conformément aux prescriptions de montage Parker EO/EO-2.
3. Les corps de clapets doivent être maintenus pendant le montage des tubes.

Couples de serrage

4. Pression d'épreuve pour tous les clapets et vannes à boisseau: PN conforme à l'explication au chapitre C.
5. Valeurs des pertes des charges, voire page C12 et diagrammes.

Attention!

Tenir compte des pressions admissibles pour les raccords.

Gamme à commande manuelle

Vannes à boisseau à commande manuelle:

- Haute pression jusqu'à PN = 500 bar KH

Taux de fuites des vannes à boisseau
0 goutte par min. (conforme aux termes techniques DIN 3230 T3)

L'indication de pression PN pour clapets d'arrêt et vannes à boisseau présente un indice de sécurité 1.5 (conforme à DIN 3230 T5 et ISO 5208).

Acier

Matières:
Boîtier en acier sans chrome VI zingué ou phosphaté (revêtement DIN 50938-FE//A/T4), boisseau en acier/chromé dur, levier de manœuvre en acier/zingué.

Joints:
Joint du boisseau en POM (ex. Delrin). Joint du levier de manœuvre en NBR (ex. Perbunan).

Domaines d'utilisation:
Approprié à l'huile hydraulique, lubrifiant, et gas-oil.
Pour applications à l'air, approprié jusqu'à 500 bar.

Plage de température:
–10 jusqu'à +100 °C.

Acier inoxydable

Matières:
Boîtier en acier inoxydable, boisseau en acier inoxydable et pièces de connexion en acier inoxydable.

Joints:
Joint du boisseau en POM (ex. Delrin). Joint du levier de manœuvre en NBR (ex. Perbunan), DOZ de l'écrou de fonction FKM (ex. FKM).

Domaines d'utilisation:
Approprié à l'huile hydraulique, lubrifiant, et gas-oil.
Pour applications à l'air, approprié jusqu'à 500 bar.

Plage de température:
–30 jusqu'à +100 °C.

Perbunan = référence de la firme Bayer

Remarques:

Pour déterminer la compatibilité des clapets à certains fluides, nous indiquer la désignation exacte du fluide, sa concentration, la pression maximale de service et les pics de pression, la température et la fréquence de manœuvre des clapets.

RHD/V/Z Clapet anti-retour

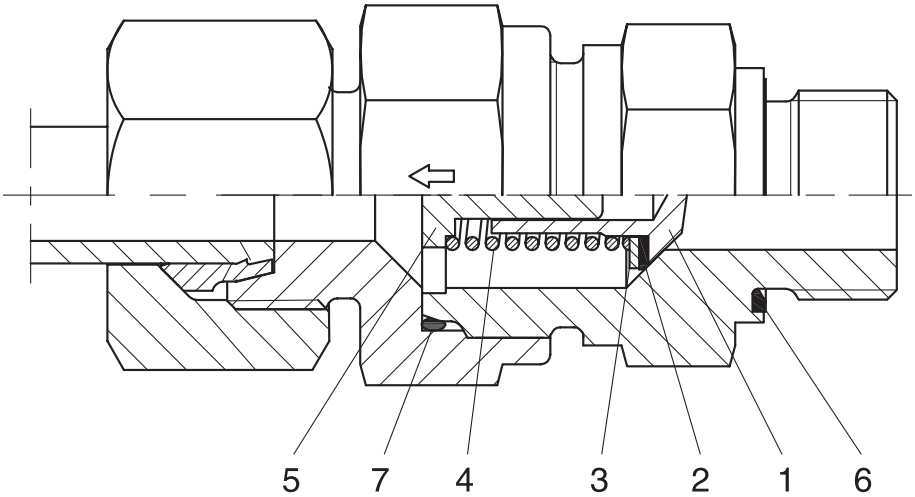

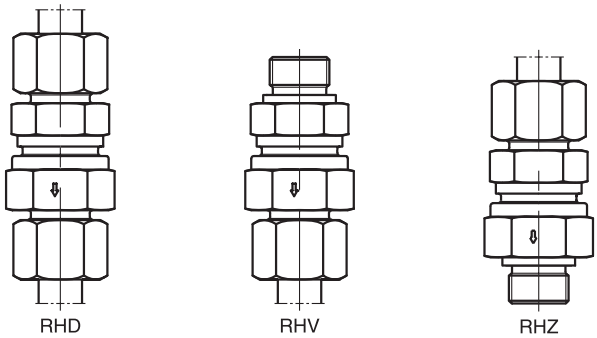

1: cône d'obturation
2: joint d'étanchéité
3: rondelle d'appui
4: ressort
5: pièce de compression avec guide
6: joint Eolastic
7: Joint torique

DN = ∅ de passage (mm)

Caractéristiques:

L'étanchéité est obtenue par un cône à 90° avec joint d'étanchéité en NBR. Le déplacement du clapet est limité mécaniquement, ce qui garantit un passage intégral. L'ouverture est silencieuse et sans à-coups. La conception des clapets permet de limiter la perte de charge. La vitesse d'écoulement maximale est de 8 m/sec. (pour vitesses d'écoulement supérieures, des tests sont nécessaires). Les clapets RHV et RHZ, raccordement mâle, sont équipés de joints souples Eolastic.

Pression d'ouverture:

1 bar. Sur demande: 0,5–2 et 3 bars jusqu'au ∅ 25 mm; 0,5–2 et 2,5 bars pour ∅ 28, 30, 35 et 38 mm. Pour pression d'ouverture voir les tableaux concernés. Pression d'ouverture: ±20%.

Matière:

- Acier zingué (sans Cr[VI]), joints en NBR (ex. Perbunan). A la demande en FKM.

Perbunan = référence de la firme Bayer

- Acier inoxydable (1.4571), joints en FKM. Jusqu'à 3 bar de pression d'ouverture
- Laiton (CuZn35NiZ; 2.2.0540), pièces intérieures 1.4571, joints en NBR (ex. Perbunan).
  Jusqu'à 3 bar de pression d'ouverture

Montage:

Voir instructions de montage Parker EO

Emballage:

Tous les clapets sont emballés sous sachet plastique, protégeant contre la contamination.

Applications:

Huile hydraulique, fluides hydrauliques peu inflammable n'appartenant pas au groupe HFC, pour le groupe HGD des joints en FKM sont nécessaires. Nous indiquer si utilisation avec de l'air comprimé. Non utilisable avec la vapeur, l'oxygène ou combustible et gaz explosifs. Pour utilisation avec l'eau, nous indiquer le type d'eau et les éventuels additifs.

Dans tous les diagrammes, la valeur maximale de l'écoulement (l/min) se réfère à la vitesse max. d'écoulement v = 8 m/s.

Perte de pression ∅ ext. du tube 06L/06+08S; taille 4; G 1/8, G 1/4; IG DIN ISO 228 T1; RVP 13; DN 3,5

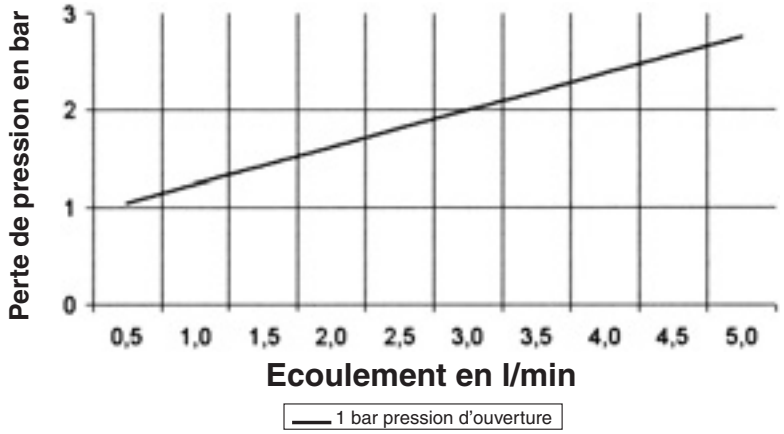

Perte de pression ∅ ext. du tube 8L/10S; taille 5; RVP 16; DN 5,5

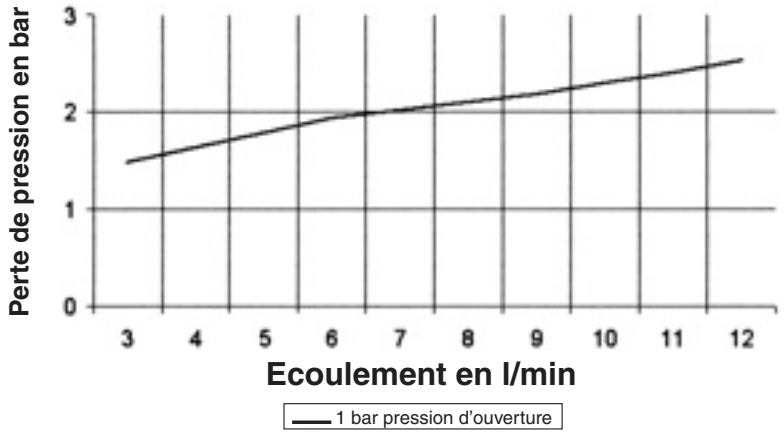

Perte de pression ∅ ext. du tube 10L/12S; taille 6; G 3/8; IG DIN ISO 228 T1; RVP 20; DN 7,5

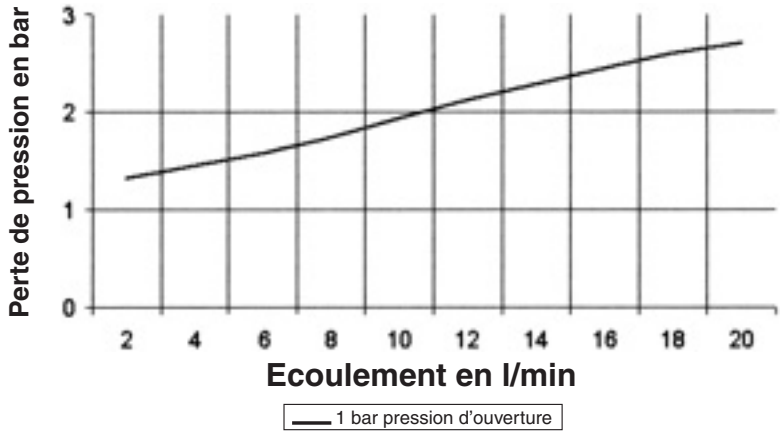

Dans tous les diagrammes, la valeur maximale de l'écoulement (l/min) se réfère à la vitesse max. d'écoulement v = 8 m/s.

Perte de pression ∅ ext. du tube 12L/14S; taille 8; RVP 24; DN 9,5

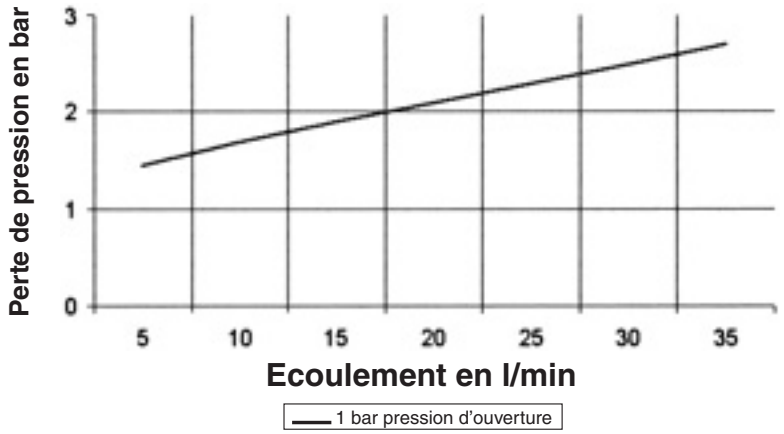

Perte de pression ∅ ext. du tube 15L/16S; taille 10; G 1/2; IG DIN ISO 228 T1; RVP 27; DN 11,5

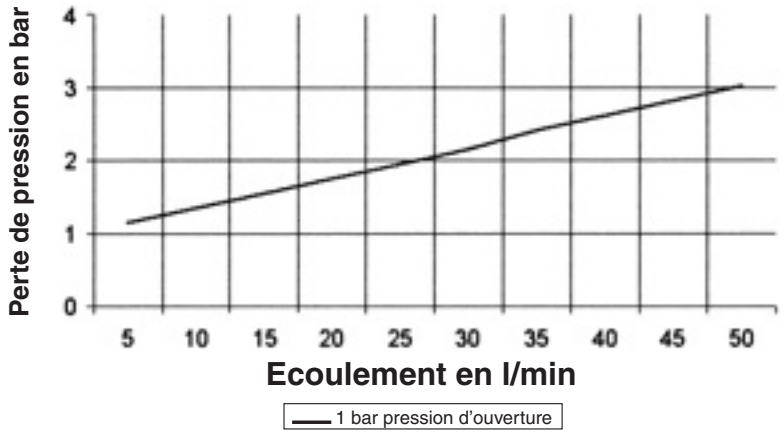

Perte de pression ∅ ext. du tube 18L/20S; taille 12; G 3/4; IG DIN ISO 228 T1; RVP 35; DN 15,0

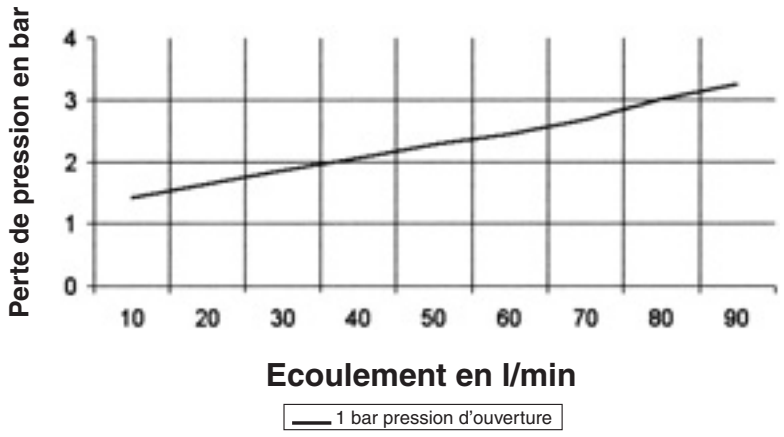

Dans tous les diagrammes, la valeur maximale de l'écoulement (l/min) se réfère à la vitesse max. d'écoulement v = 8 m/s.

Perte de pression ∅ ext. du tube 22L/25S; taille 16; G 1; IG DIN ISO 228 T1; RVP 40; DN 19

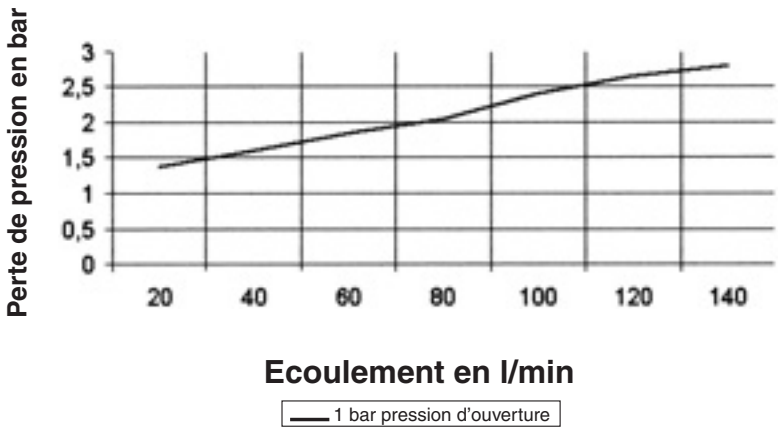

Perte de pression ∅ ext. du tube 28L/30S; taille 20; G 1¹/₄; IG DIN ISO 228 T1; RVP 47; DN 24

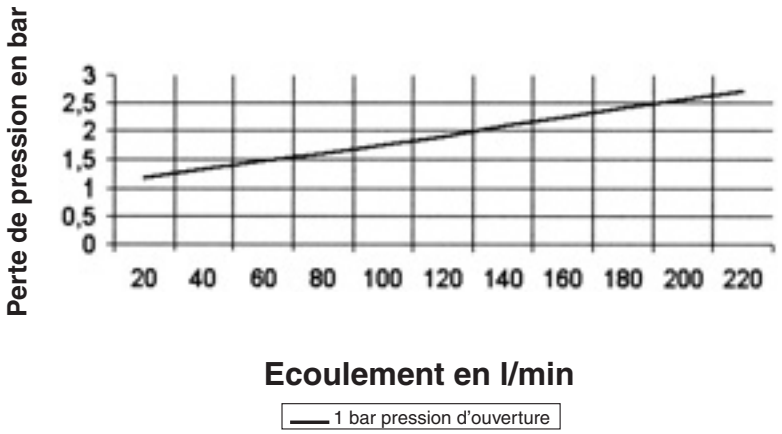

Perte de pression ∅ ext. du tube 35+42L/38S; taille 24; G 1¹/₂; IG DIN ISO 228 T1; RVP 55; DN 29

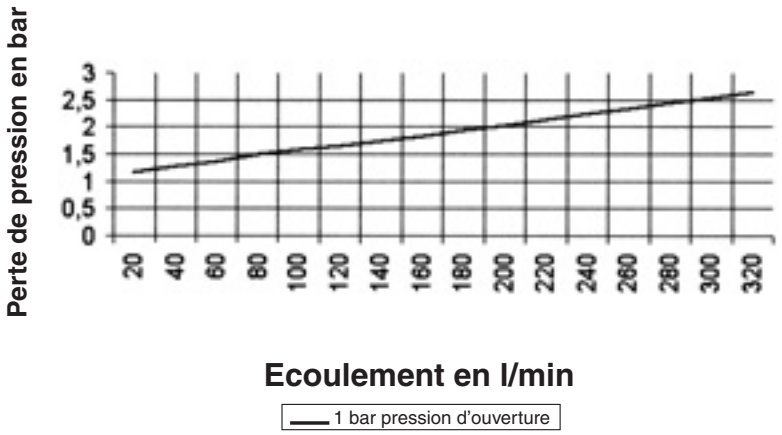

RHD Clapet anti-retour

Cône EO 24° / Cône EO 24°

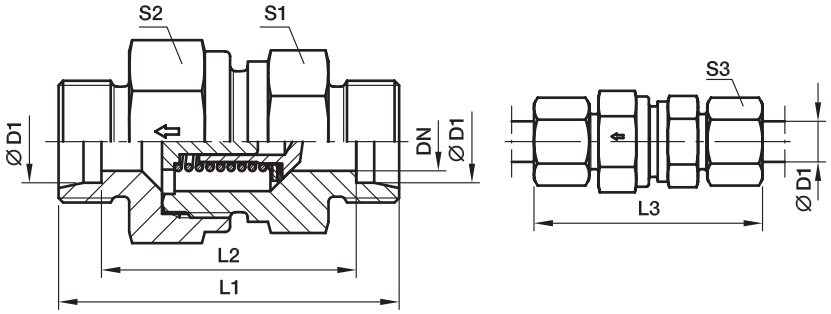

Séries	D1	CF DN	71 DN	CF L1	71 L1	L2	L3	S1	CF S2	71 S2	S3	Poids gr./pièce	Référence*	PN (bar)[1] CF	PN (bar)[1] 71
L[3])	06	3,5	3,5	43,0	43,0	29,0	58,0	17	17	17	14	46	**RHD06LOMD**	400	250
	08	5,5	5,5	44,0	44,9	30,0	59,0	19	19	19	17	61	**RHD08LOMD**	400	250
	10	7,5	7,5	55,0	54,5	40,5	69,5	22	24	24	19	104	**RHD10LOMD**	400	250
	12	9,5	9,5	58,0	57,5	43,5	72,5	27	30	30	22	166	**RHD12LOMD**	400	250
	15	11,0	11,5	62,0	61,5	47,5	77,5	27	32	32	27	192	**RHD15LOMD**	400	250
	18	14,0	14,0	67,0	66,5	51,5	83,5	36	41	36	32	292	**RHD18LOMD**	400	160
	22	18,0	18,0	77,0	76,5	61,5	93,5	41	46	46	36	472	**RHD22LOMD**	250	160
	28	23,0	23,0	85,0	84,5	69,5	102,5	50	55	55	41	746	**RHD28LOMD**	250	100
	35	29,0	29,0	96,0	95,5	74,5	117,5	60	65	60	50	1062	**RHD35LOMD**	250	100
	42	29,0	29,0	96,0	96,0	74,0	119,0	65	70	70	60	1518	**RHD42LOMD**	250	100
S[4])	06	3,5	3,5	48,5	48,5	34,5	63,5	19	19	19	17	70	**RHD06SOMD**	420	400
	08	3,5	3,5	48,5	48,5	34,5	63,5	19	19	19	19	74	**RHD08SOMD**	420	400
	10	5,5	5,5	55,5	55,5	40,5	72,5	22	24	24	22	121	**RHD10SOMD**	420	400
	12	7,5	7,5	57,5	57,5	42,5	74,5	24	27	27	24	148	**RHD12SOMD**	420	400
	14	9,5	9,5	64,0	63,5	47,5	82,5	27	32	32	27	218	**RHD14SOMD**	420	315
	16	11,0	11,5	68,0	67,5	50,5	86,5	32	36	36	30	286	**RHD16SOMD**	420	315
	20	15,0	15,0	76,0	75,5	54,5	97,5	41	50	46	36	506	**RHD20SOMD**	420	250
	25	19,0	19,0	83,0	82,5	58,5	106,5	46	55	50	46	639	**RHD25SOMD**	420	250
	30	24,0	24,0	97,0	96,5	69,5	122,5	60	60	60	50	1157	**RHD30SOMD**	250	250
	38	29,0	29,0	108,0	107,5	75,5	136,5	65	70	70	60	1650	**RHD38SOMD**	250	250

[1]) Pression mentionnée = article existant

[3]) L = Série légère; [4]) S = Série lourde

$$\frac{\text{PN (bar)}}{10} = \text{PN (MPa)}$$

Fourni sans écrou ni bague, pour livraison en raccord complet et/ou autre matière de joint, voir page I7.

*Référence raccord: compléter les références avec les **suffixes** correspondant à la matière choisie.

Références complémentaires			
Matière	Suffixes correspondant à la surface et à la matière	Exemple	Matières d'étanchéité standard (pas de suffixe nécessaire)
Acier, zingué, sans Cr(VI)	CF	RHD06LOMDCF	NBR
Acier inox	71	RHD06LOMD71	VIT

RHV-R-ED Clapet anti-retour

Cône EO 24° / Filetage mâle BSPP – Joint ED (ISO 1179)

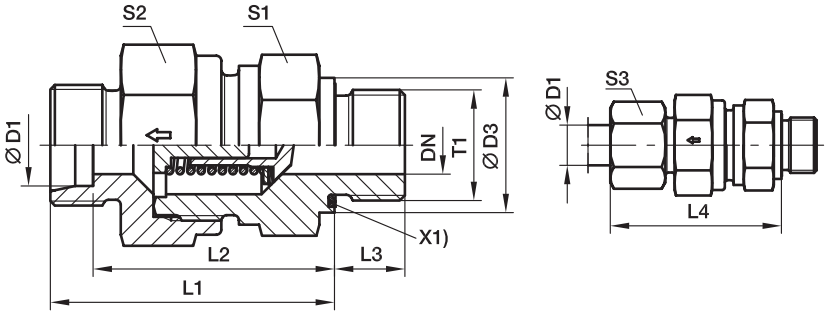

X1) Joint Eolastic

Séries	D1	T1	CF DN	71 DN	D3	CF L1	71 L1	L2	L3	L4	S1	CF S2	71 S2	S3	Poids gr./pièce	Référence*	PN (bar)[1] CF	PN (bar)[1] 71
L[3])	06	G 1/8 A	3,5	3,5	14	35,0	35,0	28,0	8	42,5	17	17	17	14	47	**RHV06LREDOMD**	400	250
	08	G 1/4 A	5,5	5,5	19	37,0	37,0	30,0	12	44,5	19	19	19	17	62	**RHV08LREDOMD**	400	250
	10	G 1/4 A	7,5	7,5	19	46,0	45,5	38,5	12	53,0	22	24	24	19	105	**RHV10LREDOMD**	400	250
	12	G 3/8 A	9,5	9,5	22	50,0	49,5	42,5	12	57,0	27	30	30	22	175	**RHV12LREDOMD**	400	250
	15	G 1/2 A	11,0	11,5	27	53,0	52,5	45,5	14	60,5	27	32	32	27	205	**RHV15LREDOMD**	400	250
	18	G 1/2 A	14,0	14,0	27	58,0	57,5	50,0	14	66,0	36	41	36	32	294	**RHV18LREDOMD**	400	160
	22	G 3/4 A	18,0	18,0	32	63,0	62,5	55,0	16	71,0	41	46	46	36	450	**RHV22LREDOMD**	250	160
	28	G 1 A	23,0	23,0	40	71,0	70,5	63,0	18	79,5	50	55	55	41	720	**RHV28LREDOMD**	250	100
	35	G 1 1/4 A	29,0	29,0	50	80,0	79,5	69,0	20	90,5	60	65	60	50	1050	**RHV35LREDOMD**	250	100
	42	G 1 1/2 A	29,0	29,0	55	80,0	79,5	68,5	22	91,0	65	70	70	60	1560	**RHV42LREDOMD**	250	100
S[4])	06	G 1/4 A	3,5	3,5	19	38,5	38,5	31,5	12	46,0	19	19	19	17	73	**RHV06SREDOMD**	420	400
	08	G 1/4 A	3,5	3,5	19	38,5	38,5	31,5	12	46,0	19	19	19	19	79	**RHV08SREDOMD**	420	400
	10	G 3/8 A	5,5	5,5	22	45,5	45,5	38,0	12	54,0	22	24	24	22	132	**RHV10SREDOMD**	420	400
	12	G 3/8 A	7,5	7,5	22	48,5	48,5	41,0	12	57,0	24	27	27	24	153	**RHV12SREDOMD**	420	400
	14	G 1/2 A	9,5	9,5	27	53,0	52,5	44,5	14	62,0	27	32	32	27	230	**RHV14SREDOMD**	420	315
	16	G 1/2 A	11,0	11,5	27	57,0	56,5	48,0	14	66,0	32	36	36	30	293	**RHV16SREDOMD**	420	315
	20	G 3/4 A	15,0	15,0	32	63,0	62,5	52,0	16	73,5	41	50	46	36	511	**RHV20SREDOMD**	420	250
	25	G 1 A	19,0	19,0	40	67,0	66,5	54,5	18	78,5	46	55	50	46	648	**RHV25SREDOMD**	420	250
	30	G 1 1/4 A	24,0	24,0	50	78,0	77,5	64,0	20	90,5	60	60	60	50	1176	**RHV30SREDOMD**	250	250
	38	G 1 1/2 A	29,0	29,0	55	86,0	85,5	69,5	22	100,0	65	70	70	60	1624	**RHV38SREDOMD**	250	250

[1]) Pression mentionnée = article existant

[3]) L = Série légère; [4]) S = Série lourde

$\frac{\text{PN (bar)}}{10}$ = PN (MPa)

Fourni sans écrou ni bague, pour livraison en raccord complet et/ou autre matière de joint, voir page I7.

*Référence raccord: compléter les références avec les **suffixes** correspondant à la matière choisie.

Références complémentaires			
Matière	Suffixes correspondant à la surface et à la matière	Exemple	Matières d'étanchéité standard (pas de suffixe nécessaire)
Acier, zingué, sans Cr(VI)	CF	RHV06LREDOMDCF	NBR
Acier inox	71	RHV06LREDOMD71	VIT

RHZ-R-ED Clapet anti-retour

Filetage mâle BSPP – Joint ED (ISO 1179) / Cône EO 24°

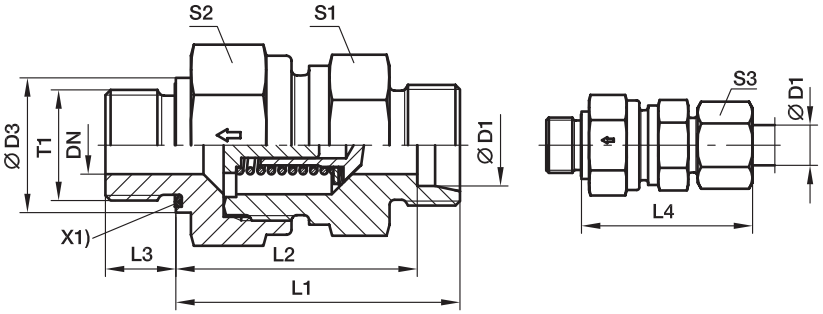

X1) Joint Eolastic

Séries	D1	T1	CF DN	71 DN	D3	CF L1	71 L1	L2	L3	L4	S1	CF S2	71 S2	S3	Poids gr./pièce	Référence*	PN (bar)[1] CF	PN (bar)[1] 71
L[3])	06	G 1/8 A	3,5	3,5	14	33,5	–	26,5	8	41,0	17	17	17	14	44	**RHZ06LREDOMD**	400	250
	08	G 1/4 A	5,5	5,5	19	35,5	–	28,5	12	43,0	19	19	19	17	59	**RHZ08LREDOMD**	400	250
	10	G 1/4 A	7,5	7,5	19	46,0	–	38,5	12	53,0	22	24	24	19	125	**RHZ10LREDOMD**	400	250
	12	G 3/8 A	9,5	9,5	22	48,0	–	40,5	12	55,0	27	30	30	22	161	**RHZ12LREDOMD**	400	250
	15	G 1/2 A	11,0	11,5	27	50,0	–	42,5	14	57,5	27	32	32	27	186	**RHZ15LREDOMD**	400	250
	18	G 1/2 A	14,0	14,0	27	56,0	–	48,0	14	64,0	36	41	36	32	275	**RHZ18LREDOMD**	400	160
	22	G 3/4 A	18,0	18,0	32	64,0	–	56,0	16	72,0	41	46	46	36	463	**RHZ22LREDOMD**	250	160
	28	G 1 A	23,0	23,0	40	72,0	–	64,0	18	80,5	50	55	55	41	721	**RHZ28LREDOMD**	250	100
	35	G 1 1/4 A	29,0	29,0	50	81,0	–	70,0	20	91,5	60	65	60	50	1073	**RHZ35LREDOMD**	250	100
	42	G 1 1/2 A	29,0	29,0	55	82,0	–	70,5	22	93,0	65	70	70	60	1602	**RHZ42LREDOMD**	250	100
S[4])	06	G 1/4 A	3,5	3,5	19	38,5	–	31,5	12	46,0	19	19	19	17	71	**RHZ06SREDOMD**	420	400
	08	G 1/4 A	3,5	3,5	19	38,5	–	31,5	12	46,0	19	19	19	19	74	**RHZ08SREDOMD**	420	400
	10	G 3/8 A	5,5	5,5	22	45,5	–	38,0	12	54,0	22	24	24	22	128	**RHZ10SREDOMD**	420	400
	12	G 3/8 A	7,5	7,5	22	48,5	–	41,0	12	57,0	24	27	27	24	152	**RHZ12SREDOMD**	420	400
	14	G 1/2 A	9,5	9,5	27	52,0	–	43,5	14	61,0	27	32	32	27	223	**RHZ14SREDOMD**	420	315
	16	G 1/2 A	11,0	11,5	27	55,0	–	46,0	14	64,0	32	36	36	30	275	**RHZ16SREDOMD**	420	315
	20	G 3/4 A	15,0	15,0	32	61,0	–	50,0	16	71,5	41	50	46	36	490	**RHZ20SREDOMD**	420	250
	25	G 1 A	19,0	19,0	40	67,0	–	54,5	18	78,5	50	55	50	46	647	**RHZ25SREDOMD**	420	250
	30	G 1 1/4 A	24,0	24,0	50	78,0	–	64,0	20	90,5	55	60	60	50	1180	**RHZ30SREDOMD**	250	250
	38	G 1 1/2 A	29,0	29,0	55	88,0	–	71,5	22	102,0	65	70	70	60	1670	**RHZ38SREDOMD**	250	250

[1]) Pression mentionnée = article existant

[3]) L = Série légère; [4]) S = Série lourde

$\frac{\text{PN (bar)}}{10}$ = PN (MPa)

Fourni sans écrou ni bague, pour livraison en raccord complet et/ou autre matière de joint, voir page I7.

*Référence raccord: compléter les références avec les **suffixes** correspondant à la matière choisie.

Références complémentaires			
Matière	Suffixes correspondant à la surface et à la matière	Exemple	Matières d'étanchéité standard (pas de suffixe nécessaire)
Acier, zingué, sans Cr(VI)	CF	RHZ06LREDOMDCF	NBR
Acier inox	71	RHZ06LREDOMD71	VIT

RHV-M-ED Clapet anti-retour

Cône EO 24° / Filetage mâle métrique – Joint ED (ISO 9974)

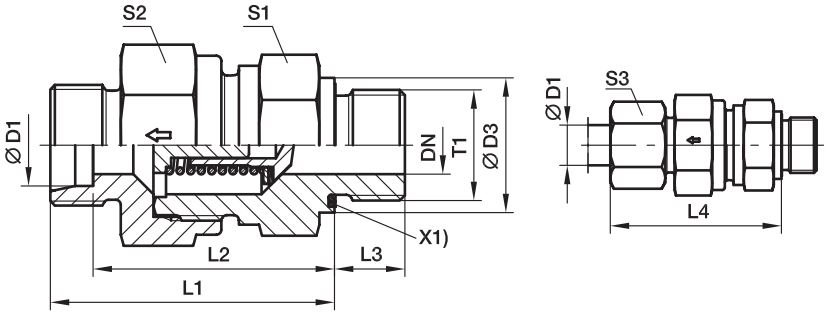

X1) Joint Eolastic

Séries	D1	T1	CF DN	71 DN	D3	CF L1	71 L1	L2	L3	L4	S1	CF S2	71 S2	S3	Poids gr./pièce	Référence*	PN (bar)[1] CF	PN (bar)[1] 71
L[3])	06	M 10×1,0	3,5	3,5	14	35,0	–	28,0	8	42,5	17	17	17	14	46	**RHV06LMEDOMD**	400	250
	08	M 12×1,5	5,5	5,5	17	36,0	–	29,0	12	43,5	19	19	19	17	58	**RHV08LMEDOMD**	400	250
	10	M 14×1,5	7,5	7,5	19	45,5	–	38,5	12	53,0	22	24	34	19	108	**RHV10LMEDOMD**	400	250
	12	M 16×1,5	9,5	9,5	22	49,5	–	42,5	12	57,0	27	30	30	22	173	**RHV12LMEDOMD**	400	250
	15	M 18×1,5	11,0	11,5	24	52,5	–	45,5	12	60,5	27	32	32	27	192	**RHV15LMEDOMD**	400	250
	18	M 22×1,5	14,0	14,0	27	56,0	–	50,0	14	66,0	36	41	36	32	298	**RHV18LMEDOMD**	400	160
	22	M 26×1,5	18,0	18,0	32	64,0	–	55,0	16	71,0	41	46	46	36	446	**RHV22LMEDOMD**	250	160
	28	M 33×2,0	23,0	23,0	40	72,0	–	63,0	18	79,5	50	55	55	41	722	**RHV28LMEDOMD**	250	100
	35	M 42×2,0	29,0	29,0	50	81,0	–	69,0	20	90,5	60	65	60	50	1053	**RHV35LMEDOMD**	250	100
	42	M 48×2,0	29,0	29,0	55	82,0	–	68,5	22	91,0	65	70	70	60	1563	**RHV42LMEDOMD**	250	100
S[4])	06	M 12×1,5	3,5	3,5	17	38,5	–	31,5	12	46,0	19	19	19	17	70	**RHV06SMEDOMD**	420	400
	08	M 14×1,5	3,5	3,5	19	38,5	–	31,5	12	46,0	19	19	19	19	76	**RHV08SMEDOMD**	420	400
	10	M 16×1,5	5,5	5,5	22	45,5	–	38,0	12	54,0	22	24	24	22	124	**RHV10SMEDOMD**	420	400
	12	M 18×1,5	7,5	7,5	24	48,5	–	41,0	12	57,0	24	27	27	24	157	**RHV12SMEDOMD**	420	400
	14	M 20×1,5	9,5	9,5	26	52,5	–	44,5	14	62,0	27	32	32	27	215	**RHV14SMEDOMD**	420	315
	16	M 22×1,5	11,0	11,5	27	55,0	–	48,0	14	66,0	32	36	36	30	296	**RHV16SMEDOMD**	420	315
	20	M 27×2,0	15,0	15,0	32	61,0	–	52,0	16	73,5	41	50	46	36	521	**RHV20SMEDOMD**	420	250
	25	M 33×2,0	19,0	19,0	40	67,0	–	54,5	18	78,5	46	55	50	46	648	**RHV25SMEDOMD**	420	250
	30	M 42×2,0	24,0	24,0	50	78,0	–	64,0	20	90,5	60	60	60	50	1178	**RHV30SMEDOMD**	250	250
	38	M 48×2,0	29,0	29,0	55	88,0	–	69,5	22	100,0	65	70	70	60	1627	**RHV38SMEDOMD**	250	250

[1]) Pression mentionnée = article existant

[3]) L = Série légère; [4]) S = Série lourde

$$\frac{\text{PN (bar)}}{10} = \text{PN (MPa)}$$

Fourni sans écrou ni bague, pour livraison en raccord complet et/ou autre matière de joint, voir page I7.

*Référence raccord: compléter les références avec les **suffixes** correspondant à la matière choisie.

Références complémentaires			
Matière	Suffixes correspondant à la surface et à la matière	Exemple	Matières d'étanchéité standard (pas de suffixe nécessaire)
Acier, zingué, sans Cr(VI)	CF	RHV06LMEDOMDCF	NBR
Acier inox	71	RHV06LMEDOMD71	VIT

RHZ-M-ED Clapet anti-retour

Filetage mâle métrique – Joint ED (ISO 9974) / Cône EO 24°

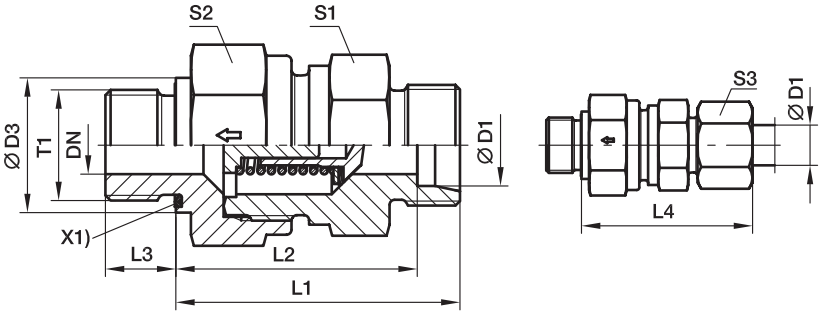

X1) Joint Eolastic

Séries	D1	T1	DN	D3	L1	L2	L3	L4	S1	S2	S3	Poids gr./pièce	Référence*	PN (bar)[1] CF	PN (bar)[1] 71
L[3])	06	M 10×1,0	3,5	14	33,5	26,5	8	41,0	17	17	14	44	**RHZ06LMEDOMD**	400	250
	08	M 12×1,5	5,5	17	35,5	28,5	12	43,0	19	19	17	58	**RHZ08LMEDOMD**	400	250
	10	M 14×1,5	7,5	19	45,5	38,5	12	53,0	22	24	19	104	**RHZ10LMEDOMD**	400	250
	12	M 16×1,5	9,5	22	47,5	40,5	12	55,0	27	30	22	169	**RHZ12LMEDOMD**	400	250
	15	M 18×1,5	11,5	24	49,5	42,5	12	57,5	27	32	27	174	**RHZ15LMEDOMD**	400	250
	18	M 22×1,5	14,0	27	55,5	48,0	14	64,0	36	41	32	279	**RHZ18LMEDOMD**	400	160
	22	M 26×1,5	18,0	32	63,5	56,0	16	72,0	41	46	36	459	**RHZ22LMEDOMD**	250	160
	28	M 33×2,0	23,0	40	71,5	64,0	18	80,5	50	55	41	721	**RHZ28LMEDOMD**	250	100
	35	M 42×2,0	29,0	50	80,5	70,0	20	91,5	60	65	50	1078	**RHZ35LMEDOMD**	250	100
	42	M 48×2,0	29,0	55	81,5	70,5	22	93,0	65	70	60	1601	**RHZ42LMEDOMD**	250	100
S[4])	06	M 12×1,5	3,5	17	38,5	31,5	12	46,0	19	19	17	70	**RHZ06SMEDOMD**	420	400
	08	M 14×1,5	3,5	19	38,5	31,5	12	46,0	19	19	19	75	**RHZ08SMEDOMD**	420	400
	10	M 16×1,5	5,5	22	45,5	38,0	12	54,0	22	24	22	123	**RHZ10SMEDOMD**	420	400
	12	M 18×1,5	7,5	24	48,5	41,0	12	57,0	24	27	24	157	**RHZ12SMEDOMD**	420	400
	14	M 20×1,5	9,5	26	51,5	43,5	14	61,0	27	32	27	214	**RHZ14SMEDOMD**	420	315
	16	M 22×1,5	11,5	27	54,5	46,0	14	64,0	32	36	30	279	**RHZ16SMEDOMD**	420	315
	20	M 27×2,0	15,0	32	60,5	50,0	16	71,5	41	50	36	487	**RHZ20SMEDOMD**	420	250
	25	M 33×2,0	19,0	40	68,0	54,5	18	78,5	46	55	46	647	**RHZ25SMEDOMD**	420	250
	30	M 42×2,0	24,0	50	77,5	64,0	20	90,5	60	60	50	1180	**RHZ30SMEDOMD**	250	250
	38	M 48×2,0	29,0	55	87,5	71,5	22	102,0	65	70	60	1669	**RHZ38SMEDOMD**	250	250

[1]) Pression mentionnée = article existant

[3]) L = Série légère; [4]) S = Série lourde

$$\frac{\text{PN (bar)}}{10} = \text{PN (MPa)}$$

Fourni sans écrou ni bague, pour livraison en raccord complet et/ou autre matière de joint, voir page I7.

*Référence raccord: compléter les références avec les **suffixes** correspondant à la matière choisie.

Références complémentaires			
Matière	Suffixes correspondant à la surface et à la matière	Exemple	Matières d'étanchéité standard (pas de suffixe nécessaire)
Acier, zingué, sans Cr(VI)	CF	RHZ06LMEDOMDCF	NBR
Acier inox	71	RHZ06LMEDOMD71	VIT

RHDI Clapet anti-retour

Filetage femelle BSPP (ISO 1179-1) / Filetage femelle BSPP (ISO 1179-1)

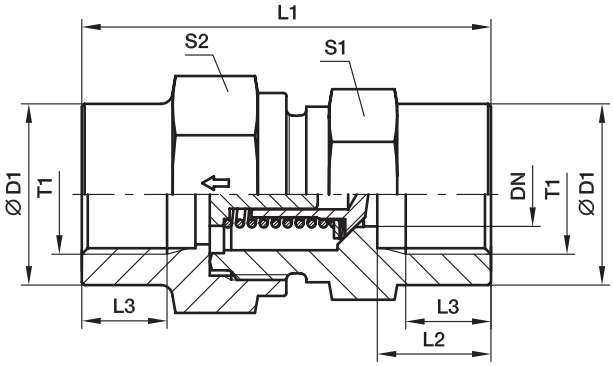

Séries	T1	DN	D1	L1	L2	L3	S1	S2	Poids gr./pièce	Référence*	PN (bar)[1] CF	PN (bar)[1] 71
L[3])	G 1/8	3,5	19	42,5	12,0	8,0	19	19	76	**RHDI1/8**	400	400
	G 1/4	3,5	19	51,0	16,0	12,0	19	19	82	**RHDI1/4**	400	400
	G 3/8	7,5	24	60,0	17,0	12,0	24	27	157	**RHDI3/8**	400	400
	G 1/2	11,5	32	72,0	20,0	15,0	32	36	344	**RHDI1/2**	315	315
	G 3/4	15,0	41	84,0	22,0	16,5	41	46	664	**RHDI3/4**	250	250
	G 1	19,0	46	95,0	25,5	19,0	46	50	821	**RHDI1**	250	250
	G 1 1/4	24,0	60	110,0	28,0	21,5	60	60	1581	**RHDI11/4**	250	250
	G 1 1/2	29,0	65	114,0	28,5	22,0	65	70	1919	**RHDI11/2**	250	250

[1]) Pression mentionnée = article existant

[3]) L = Série légère

$\frac{\text{PN (bar)}}{10}$ = PN (MPa)

Fourni sans écrou ni bague, pour livraison en raccord complet et/ou autre matière de joint, voir page I7.

*Référence raccord: compléter les références avec les **suffixes** correspondant à la matière choisie.

Références complémentaires			
Matière	Suffixes correspondant à la surface et à la matière	Exemple	Matières d'étanchéité standard (pas de suffixe nécessaire)
Acier, zingué, sans Cr(VI)	CF	RHDI1/8CF	NBR
Acier inox	71	RHDI1/871	VIT

RVP Clapet anti-retour en cartouche

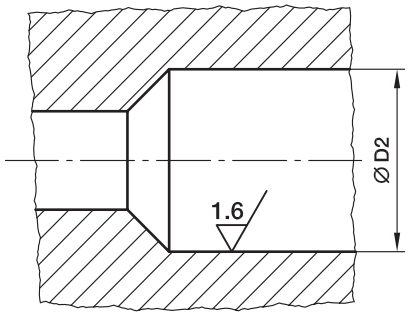

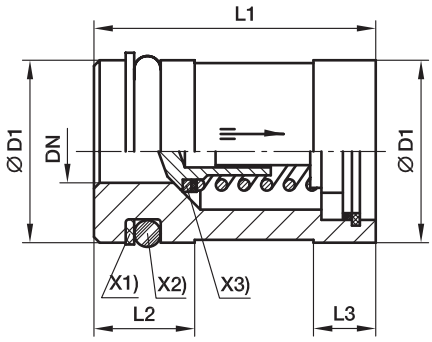

X1) Contre-joint PTFE
X2) Joint torique NBR
X3) Rondelle d'étanchéité NBR

Clapet ITL	DN	D1	D2	L1 ± 0,15	L2	L3	Joint torique	Bague anti-extrusion	Poids gr./pièce	Référence*	PN (bar)[1] CF	PN (bar)[1] 71
6-L/6 & 8-S	3,5	12,945 ± 0,055	13 +0,12 +0,05	23,15	9,5	6,0	8,3×2,4	SRA 13-2,05-1,0	21	**RVP13**	420	400
8-L/10-S	5,5	15,945 ± 0,055	16 +0,12 +0,05	26,65	9,5	6,5	11,3×2,4	SRA 16-2,05-1,0	32	**RVP16**	420	400
10-L/12-S	7,5	19,935 ± 0,065	20 +0,142 +0,065	30,15	9,5	6,5	15,3×2,4	SRA 20-2,05-1,0	54	**RVP20**	420	400
12-L/14-S	9,5	23,935 ± 0,065	24 +0,149 +0,065	35,15	12,0	7,5	18,2×3	SRA 24-2,6-1,0	80	**RVP24**	420	315
15-L/16-S	11,5	26,935 ± 0,065	27 +0,149 +0,065	38,15	12,0	7,5	21,2×3	SRA 27-2,6-1,0	105	**RVP27**	420	315
18-L/20-S	15,0	34,92 ± 0,08	35 +0,18 +0,08	44,65	12,0	9,5	29,2×3	SRA 35-2,5-1,0	204	**RVP35**	420	250
22-L/25-S	19,0	39,92 ± 0,08	40 +0,18 +0,08	50,65	12,0	11,0	34,2×3	SRA 40-2,5-1,0	275	**RVP40**	420	250
28-L/30-S	24,0	46,92 ± 0,08	47 +0,18 +0,08	60,15	13,0	13,0	41,2×3	SRA 47-2,6-1,5	412	**RVP47**	250	250
35-L/38-S	29,0	54,905 ± 0,095	55 +0,22 +0,01	70,15	16,0	13,0	44,2×5,7	SRA 55-5,1-1,5	607	**RVP55**	250	250

[1]) Pression mentionnée = article existant

$$\frac{\text{PN (bar)}}{10} = \text{PN (MPa)}$$

Fourni sans écrou ni bague, pour livraison en raccord complet et/ou autre matière de joint, voir page I7.

O

*Référence raccord: compléter les références avec les **suffixes** correspondant à la matière choisie.

Références complémentaires			
Matière	Suffixes correspondant à la surface et à la matière	Exemple	Matières d'étanchéité standard (pas de suffixe nécessaire)
Acier, zingué, sans Cr(VI)	CF	RVP13CF	NBR
Acier inox	71	RVP1371	VIT

I-TL Pièces pour clapet anti-retour en cartouche

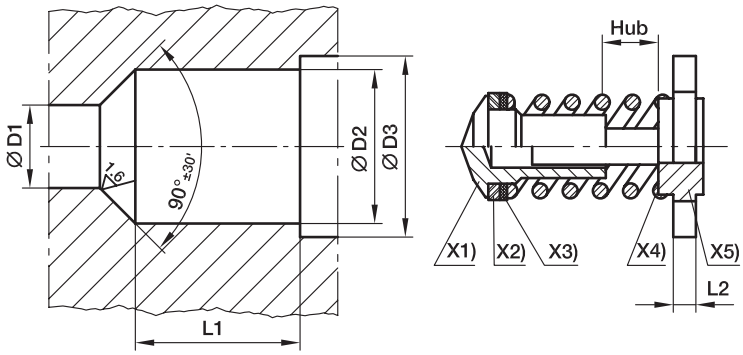

X1) Cône d'obturation
X2) Rondelle d'étanchéité (face lisse au cône)
X3) Rondelle d'appui
X4) Ressort
X5) Pièce de compression avec guide

Séries	Tube ∅ ext.	D1 +0,1	D2 +0,1	D3 +0,1	L1 ±0,1	L2	Lift	Poids gr./pièce	Référence*	PN (bar)[1] CF	71
L/S/S	06/06/08	3,5	7,5	8,6	8,2	2,0	1,0	2	**ITL06L/06+08S**	*	*
L/S	08/10	5,5	10,2	11,6	11,0	2,0	1,7	4	**ITL08L/10S**	*	*
L/S	10/12	7,5	13,0	14,1	14,0	2,0	2,3	7	**ITL10L/12S**	*	*
L/S	12/14	9,5	16,7	18,1	16,5	2,5	2,9	13	**ITL12L/14S**	*	*
L/S	15/16	11,5	19,5	20,6	19,0	2,5	3,5	18	**ITL15L/16S**	*	*
L/S	18/20	15,0	25,2	27,1	22,5	3,0	4,4	37	**ITL18L/20S**	*	*
L/S	22/25	19,0	30,8	32,6	27,0	3,0	5,5	54	**ITL22L/25S**	*	*
L/S	28/30	24,0	38,6	40,6	32,5	3,5	7,3	107	**ITL28L/30S**	*	*
L/L/S	35/38/42	29,0	45,7	48,1	37,5	3,5	8,9	144	**ITL35L+42I/38S**	*	*

* = article existant

Fourni sans écrou ni bague, pour livraison en raccord complet et/ou autre matière de joint, voir page I7.

*Référence raccord: compléter les références avec les **suffixes** correspondant à la matière choisie.

Références complémentaires			
Matière	Suffixes correspondant à la surface et à la matière	Exemple	Matières d'étanchéité standard (pas de suffixe nécessaire)
Acier, zingué, sans Cr(VI)	CF	ITL06L/06+008S	NBR
Acier inox	71	ITL06L71/06+008S	VIT

RHD/V/Z Clapets anti-retour à raccordement O-Lok® ou Triple-Lok®

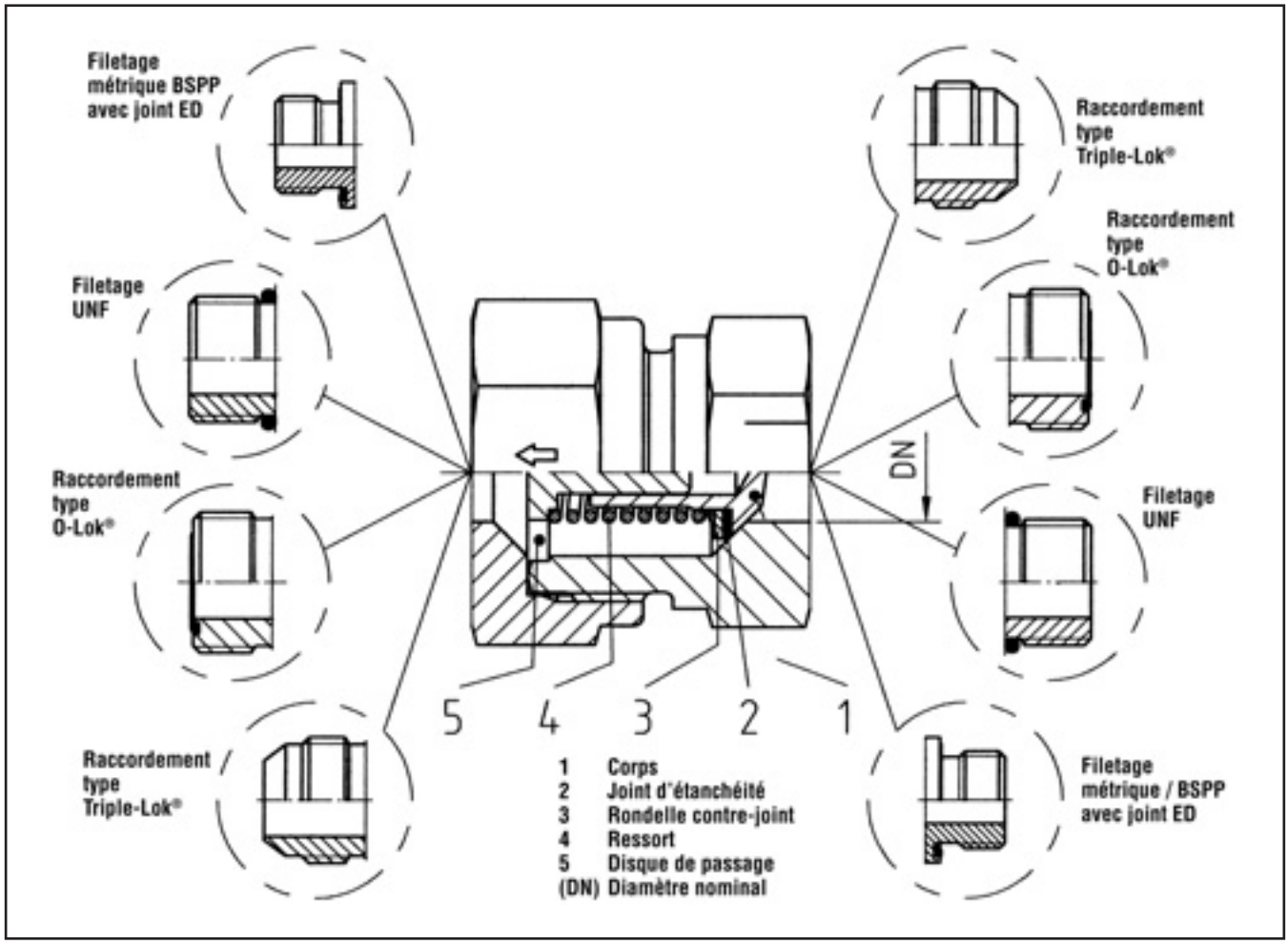

Matières:

- Acier zingué sans Cr(VI), joints NBR (ex. perbunan).
- Pièces intérieures en acier inoxydable et joints FKM disponibles sur demande.

Perbunan = référence de la firme Bayer

O

RHDMLOS Clapet anti-retour

Filetage O-Lok® ORFS / Filetage O-Lok® ORFS

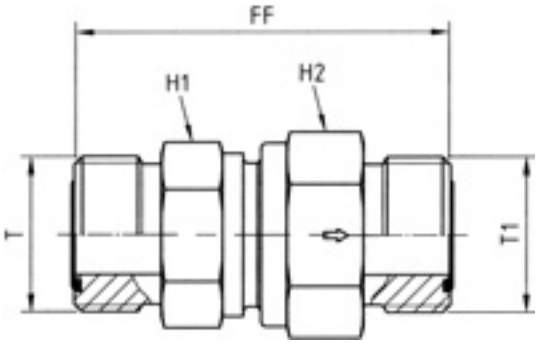

Tube 1 ∅ ext. mm	Tube 1 ∅ ext. In.	Tube 2 ∅ ext. mm	Tube 2 ∅ ext. In.	ORFS (UN/UNF) Filetage T	ORFS (UN/UNF) Filetage T1	H1	H2	FF	DN (∅ nom.)	Poids gr./pièce	Référence*	PN (bar)[1]) CF
6	1/4	6	1/4	9/16-18 UNF	9/16-18 UNF	19	19	44,5	3,5	108	**4RHDMLOS**	420
8, 10	5/16, 3/8	8, 10	5/16, 3/8	11/16-16 UNF	11/16-16 UNF	22	24	53,5	5,5	188	**6RHDMLOS**	420
12	1/2	12	1/2	13/16-16 UNF	13/16-16 UNF	24	27	59,5	7,5	223	**8RHDMLOS**	420
14, 15, 16	5/8	14, 15, 16	5/8	1-14 UNF	1-14 UNF	32	36	70,5	11,5	428	**10RHDMLOS**	420
18, 20	3/4	18, 20	3/4	1 3/16-12 UNF	1 3/16-12 UNF	41	46	77,5	15,0	731	**12RHDMLOS**	420
22, 25	1	22, 25	1	1 7/16-12 UNF	1 7/16-12 UNF	46	50	81,5	19,0	1076	**16RHDMLOS**	420
28, 30, 32	1 1/4	28, 30, 32	1 1/4	1 11/16-12 UNF	1 11/16-12 UNF	60	60	91,5	24,0	1630	**20RHDMLOS**	250
35, 38	1 1/2	35, 38	1 1/2	2-12 UNF	2-12 UNF	65	70	98,5	29,0	2362	**24RHDMLOS**	250

[1]) Pression mentionnée = article existant

$$\frac{\text{PN (bar)}}{10} = \text{PN (MPa)}$$

Fourni sans écrou ni bague, pour livraison en raccord complet et/ou autre matière de joint, voir page I7.

*Référence raccord: compléter les références avec les **suffixes** correspondant à la matière choisie.

Références complémentaires			
Matière	Suffixes correspondant à la surface et à la matière	Exemple	Matières d'étanchéité standard (pas de suffixe nécessaire)
Acier, zingué, sans Cr(VI)	CF	4RHDMLOSCF	NBR

RHV42EDMLOS Clapet anti-retour

Filetage mâle BSPP – Joint ED (ISO 1179) / Filetage O-Lok® ORFS

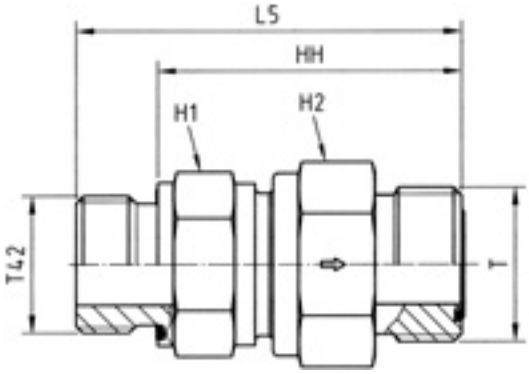

Tube ∅ ext. mm	Tube ∅ ext. In.	BSPP Filetage T42	ORFS (UN/UNF) Filetage T	H1	H2	L5	HH	DN (∅ nom.)	Poids gr./pièce	Référence*	PN (bar)[1] CF
6	1/4	G 1/8	9/16-18 UNF	19	19	44,5	36,5	3,5	92	**4RHV42EDMLOS**	420
8, 10	5/16, 3/8	G 1/4	11/16-16 UNF	24	27	56,5	44,5	6,5	165	**6RHV42EDMLOS**	420
12	1/2	G 3/8	13/16-16 UNF	24	27	61,5	49,5	7,5	191	**8RHV42EDMLOS**	420
14, 15, 16	5/8	G 1/2	1-14 UNF	32	36	70,0	56,0	11,5	366	**10RHV42EDMLOS**	420
18, 20	3/4	G 3/4	1 3/16-12 UNF	41	46	77,5	63,5	15,0	631	**12RHV42EDMLOS**	420
22, 25	1	G 1	1 7/16-12 UNF	46	50	84,0	66,0	19,0	863	**16RHV42EDMLOS**	420
28, 30, 32	1 1/4	G 1 1/4	1 11/16-12 UNF	60	60	95,0	75,0	24,0	1403	**20RHV42EDMLOS**	250
35, 38	1 1/2	G 1 1/2	2-12 UNF	65	70	105,0	83,0	29,0	1969	**24RHV42EDMLOS**	250

[1]) Pression mentionnée = article existant

$$\frac{\text{PN (bar)}}{10} = \text{PN (MPa)}$$

Fourni sans écrou ni bague, pour livraison en raccord complet et/ou autre matière de joint, voir page I7.

*Référence raccord: compléter les références avec les **suffixes** correspondant à la matière choisie.

Références complémentaires			
Matière	Suffixes correspondant à la surface et à la matière	Exemple	Matières d'étanchéité standard (pas de suffixe nécessaire)
Acier, zingué, sans Cr(VI)	CF	4RHV42EDMLOSCF	NBR

RHZ42EDMLOS Clapet anti-retour

Filetage O-Lok® ORFS / Filetage mâle BSPP (ISO 1179)

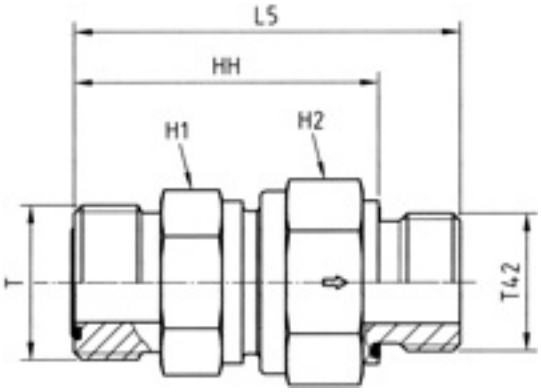

Tube ∅ ext. mm	Tube ∅ ext. In.	BSPP Filetage T42	ORFS (UN/UNF) Filetage T	H1	H2	L5	HH	DN (∅ nom.)	Poids gr./pièce	Référence*	PN (bar)[1] CF
6	1/4	G 1/8	9/16-18 UNF	19	19	44,5	36,5	3,5	91	**4RHZ42EDMLOS**	420
8, 10	5/16, 3/8	G 1/4	11/16-16 UNF	24	27	56,5	44,5	6,5	161	**6RHZ42EDMLOS**	420
12	1/2	G 3/8	13/16-16 UNF	24	27	61,5	49,5	7,5	190	**8RHZ42EDMLOS**	420
14, 15, 16	5/8	G 1/2	1-14 UNF	32	36	70,0	56,0	11,5	348	**10RHZ42EDMLOS**	420
18, 20	3/4	G 3/4	1 3/16-12 UNF	41	46	77,5	53,5	15,0	634	**12RHZ42EDMLOS**	420
22, 25	1	G 1	1 7/16-12 UNF	46	50	84,0	66,0	19,0	863	**16RHZ42EDMLOS**	420
28, 30, 32	1 1/4	G 1 1/4	1 11/16-12 UNF	60	60	95,0	75,0	24,0	1397	**20RHZ42EDMLOS**	250
35, 38	1 1/2	G 1 1/2	2-12 UNF	65	70	105,0	83,0	29,0	2001	**24RHZ42EDMLOS**	250

[1]) Pression mentionnée = article existant

$\frac{\text{PN (bar)}}{10}$ = PN (MPa)

Fourni sans écrou ni bague, pour livraison en raccord complet et/ou autre matière de joint, voir page I7.

*Référence raccord: compléter les références avec les **suffixes** correspondant à la matière choisie.

Références complémentaires			
Matière	Suffixes correspondant à la surface et à la matière	Exemple	Matières d'étanchéité standard (pas de suffixe nécessaire)
Acier, zingué, sans Cr(VI)	CF	4RHZ42EDMLOSCF	NBR

RHV5OMLOS Clapet anti-retour

Filetage mâle UN/UNF – Joint torique (ISO 11926) / Filetage O-Lok®

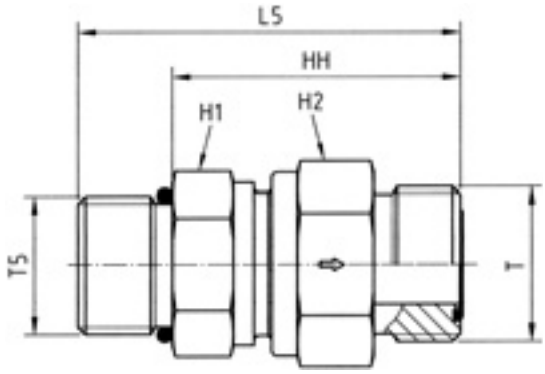

Tube ∅ ext. mm	Tube ∅ ext. In.	UNF Filetage d'implantation T5	ORFS (UN/UNF) Filetage T	H1	H2	L5	HH	DN (∅ nom.)	Poids gr./pièce	Référence*	PN (bar)[1] CF
6	1/4	7/16-20 UNF	9/16-18 UNF	19	19	45,5	34,5	3,5	92	**4RHV5OMLOS**	420
8, 10	5/16, 3/8	9/16-18 UNF	11/16-16 UNF	22	24	54,5	42,5	5,5	165	**6RHV5OMLOS**	420
12	1/2	3/4-16 UNF	13/16-16 UNF	24	27	60,5	46,5	5,5	165	**8RHV5OMLOS**	420
14, 15, 16	5/8	7/8-14 UNF	1-14 UNF	32	36	71,0	55,0	11,5	366	**10RHV5OMLOS**	420
18, 20	3/4	1 1/16-12 UN	1 3/16-12 UNF	41	46	79,0	60,5	15,0	631	**12RHV5OMLOS**	420
22, 25	1	1 5/16-12 UN	1 7/16-12 UNF	46	50	82,5	64,0	19,0	863	**16RHV5OMLOS**	420
28, 30, 32	1 1/4	1 5/8-12 UN	1 11/16-12 UNF	60	60	92,5	74,0	24,0	1403	**20RHV5OMLOS**	250
35, 38	1 1/2	1 7/8-12 UN	2-12 UNF	65	70	99,5	81,0	29,0	1969	**24RHV5OMLOS**	250

[1]) Pression mentionnée = article existant

$$\frac{\text{PN (bar)}}{10} = \text{PN (MPa)}$$

Fourni sans écrou ni bague, pour livraison en raccord complet et/ou autre matière de joint, voir page I7.

*Référence raccord: compléter les références avec les **suffixes** correspondant à la matière choisie.

Références complémentaires			
Matière	Suffixes correspondant à la surface et à la matière	Exemple	Matières d'étanchéité standard (pas de suffixe nécessaire)
Acier, zingué, sans Cr(VI)	CF	RHV5OMLOSCF	NBR

RHZ5OMLOS Clapet anti-retour

Filetage O-Lok® ORFS / Filetage mâle UN/UNF – Joint torique (ISO 11926)

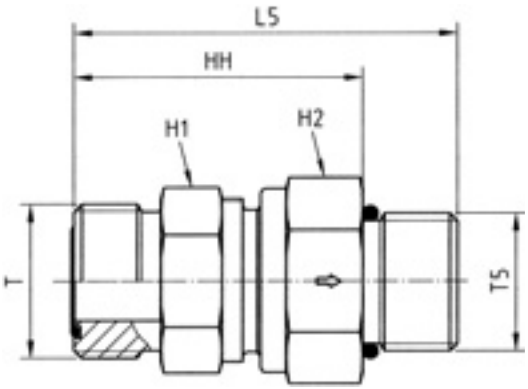

Tube ∅ ext. mm	Tube ∅ ext. In.	UNF Filetage d'implantation T5	ORFS (UN/UNF) Filetage T	H1	H2	L5	HH	DN (∅ nom.)	Poids gr./pièce	Référence*	PN (bar)[1] CF
6	1/4	7/16-20 UNF	9/16-18 UNF	19	19	45,5	34,5	3,5	91	**4RHZ5OMLOS**	420
8, 10	5/16, 3/8	9/16-18 UNF	11/16-16 UNF	22	24	54,5	42,5	5,5	161	**6RHZ5OMLOS**	420
12	1/2	3/4-16 UNF	13/16-16 UNF	24	27	60,5	46,5	5,5	161	**8RHZ5OMLOS**	420
14, 15, 16	5/8	7/8-14 UNF	1-14 UNF	32	36	71,0	55,0	11,5	348	**10RHZ5OMLOS**	420
18, 20	3/4	1 1/16-12 UN	1 3/16-12 UNF	41	46	79,0	60,5	15,0	634	**12RHZ5OMLOS**	420
22, 25	1	1 5/16-12 UN	1 7/16-12 UNF	46	50	82,5	64,0	19,0	863	**16RHZ5OMLOS**	420
28, 30, 32	1 1/4	1 5/8-12 UN	1 11/16-12 UNF	60	60	92,5	74,0	24,0	1397	**20RHZ5OMLOS**	250
35, 38	1 1/2	1 7/8-12 UN	2-12 UNF	65	70	99,5	81,0	29,0	2001	**24RHZ5OMLOS**	250

[1]) Pression mentionnée = article existant

$$\frac{\text{PN (bar)}}{10} = \text{PN (MPa)}$$

Fourni sans écrou ni bague, pour livraison en raccord complet et/ou autre matière de joint, voir page I7.

*Référence raccord: compléter les références avec les **suffixes** correspondant à la matière choisie.

Références complémentaires			
Matière	Suffixes correspondant à la surface et à la matière	Exemple	Matières d'étanchéité standard (pas de suffixe nécessaire)
Acier, zingué, sans Cr(VI)	CF	4RHZ5OMLOSCF	NBR

RHV82EDMLOS Clapet anti-retour

Filetage mâle métrique – Joint ED (ISO 9974) / Filetage O-Lok® ORFS

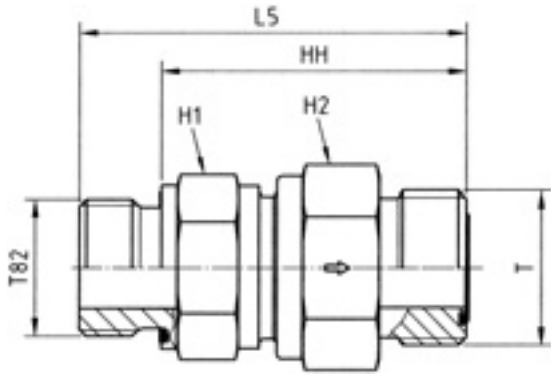

Tube ∅ ext. mm	Tube ∅ ext. In.	Filetage métrique T82	ORFS (UN/UNF) Filetage T	H1	H2	L5	HH	DN (∅ nom.)	Poids gr./pièce	Référence*	PN (bar)[1] CF
6	1/4	M 12×1,5	9/16-18 UNF	19	19	48,5	36,5	3,5	89	**4M12RHV82EDMLOS**	420
8, 10	5/16, 3/8	M 16×1,5	11/16-16 UNF	22	24	56,5	44,5	5,5	157	**6M16RHV82EDMLOS**	420
12	1/2	M 18×1,5	13/16-16 UNF	24	27	61,5	49,5	7,5	195	**8M18RHV82EDMLOS**	420
14, 15, 16	5/8	M 22×1,5	1-14 UNF	32	36	72,0	58,0	11,5	369	**10M22RHV82EDMLOS**	420
18, 20	3/4	M 27×2,0	1 3/16-12 UNF	41	46	79,5	63,5	15,0	628	**12M27RHV82EDMLOS**	420
22, 25	1	M 33×2,0	1 7/16-12 UNF	46	50	84,0	66,0	19,0	867	**16M33RHV82EDMLOS**	420
28, 30, 32	1 1/4	M 42×2,0	1 11/16-12 UNF	60	60	95,0	75,0	24,0	1409	**20M42RHV82EDMLOS**	250
35, 38	1 1/2	M 48×2,0	2-12 UNF	65	70	103,0	81,0	29,0	1970	**24M48RHV82EDMLOS**	250

[1]) Pression mentionnée = article existant

$\frac{\text{PN (bar)}}{10}$ = PN (MPa)

Fourni sans écrou ni bague, pour livraison en raccord complet et/ou autre matière de joint, voir page I7.

*Référence raccord: compléter les références avec les **suffixes** correspondant à la matière choisie.

Références complémentaires			
Matière	Suffixes correspondant à la surface et à la matière	Exemple	Matières d'étanchéité standard (pas de suffixe nécessaire)
Acier, zingué, sans Cr(VI)	CF	4M12RHV82EDMLOSCF	NBR

RHZ82EDMLOS Clapet anti-retour

Filetage O-Lok® ORFS / Filetage mâle métrique – Joint ED (ISO 9974)

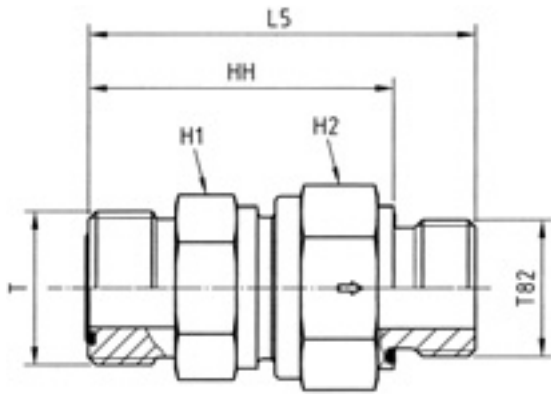

Tube ∅ ext. mm	Tube ∅ ext. In.	Filetage métrique T82	ORFS (UN/UNF) Filetage T	H1	H2	L5	HH	DN (∅ nom.)	Poids gr./pièce	Référence*	PN (bar)[1] CF
6	1/4	M 12×1,5	9/16-18 UNF	19	19	48,5	36,5	3,5	89	**4M12RHZ82EDMLOS**	420
8, 10	5/16, 3/8	M 16×1,5	11/16-16 UNF	24	27	59,1	47,1	7,5	156	**6M16RHZ82EDMLOS**	420
12	1/2	M 18×1,5	13/16-16 UNF	24	27	61,5	49,5	7,5	195	**8M18RHZ82EDMLOS**	420
14, 15, 16	5/8	M 22×1,5	1-14 UNF	32	36	70,0	56,0	11,5	352	**10M22RHZ82EDMLOS**	420
18, 20	3/4	M 27×2,0	1 3/16-12 UNF	41	46	77,5	61,5	15,0	608	**12M27RHZ82EDMLOS**	420
22, 25	1	M 33×2,0	1 7/16-12 UNF	46	50	84,0	66,0	19,0	965	**16M33RHZ82EDMLOS**	420
28, 30, 32	1 1/4	M 42×2,0	1 11/16-12 UNF	60	60	95,0	75,0	24,0	1396	**20M42RHZ82EDMLOS**	250
35, 38	1 1/2	M 48×2,0	2-12 UNF	65	70	115,0	93,0	29,0	1978	**24M48RHZ82EDMLOS**	250

[1]) Pression mentionnée = article existant

$\frac{\text{PN (bar)}}{10}$ = PN (MPa)

Fourni sans écrou ni bague, pour livraison en raccord complet et/ou autre matière de joint, voir page I7.

*Référence raccord: compléter les références avec les **suffixes** correspondant à la matière choisie.

Références complémentaires			
Matière	Suffixes correspondant à la surface et à la matière	Exemple	Matières d'étanchéité standard (pas de suffixe nécessaire)
Acier, zingué, sans Cr(VI)	CF	4M12RHZ82EDMLOSCF	NBR

RHDMTXS Clapet anti-retour

Evasement cône 37° Triple-Lok® / Evasement cône 37° Triple-Lok®

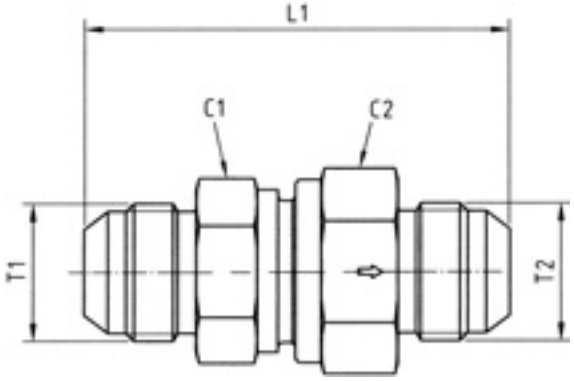

Tube 1 ∅ ext. mm	Tube 1 ∅ ext. In.	Tube 2 ∅ ext. mm	Tube 2 ∅ ext. In.	Filetage JIC SAE T1	Filetage JIC SAE T2	C1	C2	L1	DN (∅ nom.)	Poids gr./pièce	Référence*	PN (bar)[1] CF
6	1/4	6	1/4	7/16-20 UNF	7/16-20 UNF	19	19	52,5	3,5	108	**4RHDMTXS**	420
8	5/16	8	5/16	1/2-20 UNF	1/2-20 UNF	22	24	59,5	5,5	188	**5RHDMTXS**	420
10	3/8	10	3/8	9/16-18 UNF	9/16-18 UNF	24	27	61,5	7,5	223	**6RHDMTXS**	420
12	1/2	12	1/2	3/4-16 UNF	3/4-16 UNF	27	32	69,5	9,5	324	**8RHDMTXS**	420
14, 15, 16	5/8	14, 15, 16	5/8	7/8-14 UNF	7/8-14 UNF	32	36	78,5	11,5	428	**10RHDMTXS**	350
18, 20	3/4	18, 20	3/4	1 1/16-12 UN	1 1/16-12 UN	41	46	87,5	15,0	731	**12RHDMTXS**	350
25	1	25	1	1 5/16-12 UN	1 5/16-12 UN	46	50	92,5	19,0	1076	**16RHDMTXS**	280
28, 30, 32	1 1/4	28, 30, 32	1 1/4	1 5/8-12 UN	1 5/8-12 UN	60	60	105,5	24,0	1630	**20RHDMTXS**	250
35, 38	1 1/2	35, 38	1 1/2	1 7/8-12 UN	1 7/8-12 UN	65	70	118,5	29,0	2362	**24RHDMTXS**	210

[1]) Pression mentionnée = article existant

$\frac{\text{PN (bar)}}{10}$ = PN (MPa)

Fourni sans écrou ni bague, pour livraison en raccord complet et/ou autre matière de joint, voir page I7.

O

*Référence raccord: compléter les références avec les **suffixes** correspondant à la matière choisie.

Références complémentaires			
Matière	Suffixes correspondant à la surface et à la matière	Exemple	Matières d'étanchéité standard (pas de suffixe nécessaire)
Acier, zingué, sans Cr(VI)	CF	4RHDMTXSCF	NBR

RHV42EDMXS Clapet anti-retour

Filetage mâle BSPP – Joint ED (ISO 1179) / Evasement cône 37° Triple-Lok®

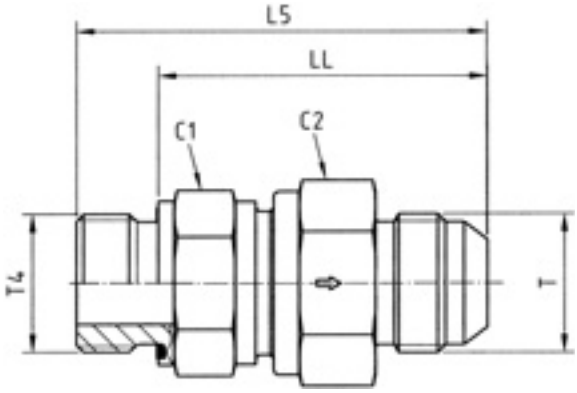

Tube ∅ ext. mm	Tube ∅ ext. In.	BSPP Filetage T4	Filetage JIC SAE T	C1	C2	L5	LL	DN (∅ nom.)	Poids gr./pièce	Référence*	PN (bar)[1] CF
6	1/4	G 1/8	7/16-20 UNF	19	19	48,0	40,0	3,5	92	**4RHV42EDMXS**	420
8	5/16	G 1/4	1/2-20 UNF	22	24	59,5	47,5	5,5	165	**5-4RHV42EDMXS**	420
10	3/8	G 1/4	9/16-18 UNF	24	27	62,0	50,0	7,5	191	**6RHV42EDMXS**	420
12	1/2	G 3/8	3/4-16 UNF	27	32	67,0	55,0	9,5	277	**8RHV42EDMXS**	420
14, 15, 16	5/8	G 1/2	7/8-14 UNF	32	36	76,0	62,0	11,5	366	**10RHV42EDMXS**	350
18, 20	3/4	G 3/4	1 1/16-12 UN	41	46	84,5	68,5	15,0	631	**12RHV42EDMXS**	350
25	1	G 1	1 5/16-12 UN	46	50	89,5	71,5	19,0	863	**16RHV42EDMXS**	280
28, 30, 32	1 1/4	G 1 1/4	1 5/8-12 UN	60	60	102,0	82,0	24,0	1403	**20RHV42EDMXS**	250
35, 38	1 1/2	G 1 1/2	1 7/8-12 UN	65	70	113,0	91,0	29,0	1969	**24RHV42EDMXS**	210

[1]) Pression mentionnée = article existant

$$\frac{\text{PN (bar)}}{10} = \text{PN (MPa)}$$

Fourni sans écrou ni bague, pour livraison en raccord complet et/ou autre matière de joint, voir page I7.

*Référence raccord: compléter les références avec les **suffixes** correspondant à la matière choisie.

Références complémentaires			
Matière	Suffixes correspondant à la surface et à la matière	Exemple	Matières d'étanchéité standard (pas de suffixe nécessaire)
Acier, zingué, sans Cr(VI)	CF	4RHV42EDMXSCF	NBR

RHZ42EDMXS Clapet anti-retour

Evasement cône 37° Triple-Lok® / Filetage mâle BSPP – Joint ED (ISO 1179)

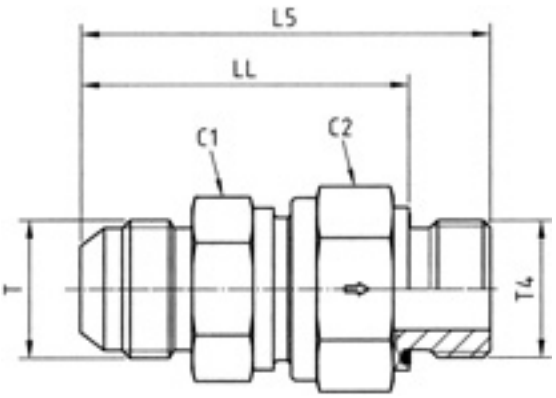

Tube ∅ ext. mm	Tube ∅ ext. In.	BSPP Filetage T4	Filetage JIC SAE T	C1	C2	L5	LL	DN (∅ nom.)	Poids gr./pièce	Référence*	PN (bar)[1] CF
6	1/4	G 1/8	7/16-20 UNF	19	19	48,0	40,0	3,5	89	**4RHZ42EDMXS**	420
8	5/16	G 1/4	1/2-20 UNF	22	24	59,0	47,0	5,5	156	**5-4RHZ42EDMXS**	420
10	3/8	G 1/4	9/16-18 UNF	24	27	62,0	50,0	7,5	190	**6RHZ42EDMXS**	420
12	1/2	G 3/8	3/4-16 UNF	27	32	66,0	54,0	9,5	278	**8RHZ42EDMXS**	420
14, 15, 16	5/8	G 1/2	7/8-14 UNF	32	36	74,0	60,0	11,5	348	**10RHZ42EDMXS**	350
18, 20	3/4	G 3/4	1 1/16-12 UN	41	46	82,5	66,5	15,0	634	**12RHZ42EDMXS**	350
25	1	G 1	1 5/16-12 UN	46	50	89,5	71,5	19,0	863	**16RHZ42EDMXS**	280
28, 30, 32	1 1/4	G 1 1/4	1 5/8-12 UN	60	60	102,0	82,0	24,0	1397	**20RHZ42EDMXS**	250
35, 38	1 1/2	G 1 1/2	1 7/8-12 UN	65	70	115,0	93,0	29,0	2001	**24RHZ42EDMXS**	210

[1]) Pression mentionnée = article existant

$$\frac{\text{PN (bar)}}{10} = \text{PN (MPa)}$$

Fourni sans écrou ni bague, pour livraison en raccord complet et/ou autre matière de joint, voir page I7.

O

*Référence raccord: compléter les références avec les **suffixes** correspondant à la matière choisie.

Références complémentaires			
Matière	Suffixes correspondant à la surface et à la matière	Exemple	Matières d'étanchéité standard (pas de suffixe nécessaire)
Acier, zingué, sans Cr(VI)	CF	4RHZ42EDMXSCF	NBR

RHV5OMXS Clapet anti-retour

Filetage mâle UN/UNF / Joint torique (ISO 11926) / Evasement cône 37° Triple-Lok®

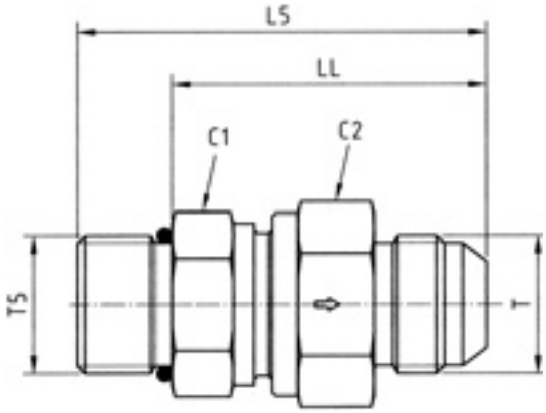

Tube ∅ ext. mm	Tube ∅ ext. In.	Filetage UNF T5	Filetage JIC SAE T	C1	C2	L5	LL	DN (∅ nom.)	Poids gr./pièce	Référence*	PN (bar)[1] CF
6	1/4	7/16-20 UNF	7/16-20 UNF	19	19	49,5	38,5	3,5	92	**4RHV5OMXS**	420
8	5/16	1/2-20 UNF	1/2-20 UNF	22	24	56,5	45,5	5,5	165	**5RHV5OMXS**	420
10	3/8	9/16-18 UNF	9/16-18 UNF	24	27	59,5	47,5	7,5	191	**6RHV5OMXS**	420
12	1/2	3/4-16 UNF	3/4-16 UNF	27	32	66,5	52,5	9,5	277	**8RHV5OMXS**	420
14, 15, 16	5/8	7/8-14 UNF	7/8-14 UNF	32	36	75,0	59,0	11,5	366	**10RHV5OMXS**	350
18, 20	3/4	1 1/16-12 UN	1 1/16-12 UN	41	46	84,0	65,5	15,0	631	**12RHV5OMXS**	350
25	1	1 5/16-12 UN	1 5/16-12 UN	46	50	88,0	69,5	19,0	863	**16RHV5OMXS**	280
28, 30, 32	1 1/4	1 5/8-12 UN	1 5/8-12 UN	60	60	99,5	81,0	24,0	1403	**20RHV5OMXS**	250
35, 38	1 1/2	1 7/8-12 UN	1 7/8-12 UN	65	70	109,5	91,0	29,0	1969	**24RHV5OMXS**	210

[1]) Pression mentionnée = article existant

$\frac{\text{PN (bar)}}{10}$ = PN (MPa)

Fourni sans écrou ni bague, pour livraison en raccord complet et/ou autre matière de joint, voir page I7.

*Référence raccord: compléter les références avec les **suffixes** correspondant à la matière choisie.

Références complémentaires			
Matière	Suffixes correspondant à la surface et à la matière	Exemple	Matières d'étanchéité standard (pas de suffixe nécessaire)
Acier, zingué, sans Cr(VI)	CF	RHV5OMXSCF	NBR

RHZ5OMXS Clapet anti-retour

Evasement cône 37° Triple-Lok® / Filetage mâle UN/UNF – Joint torique (ISO 11926)

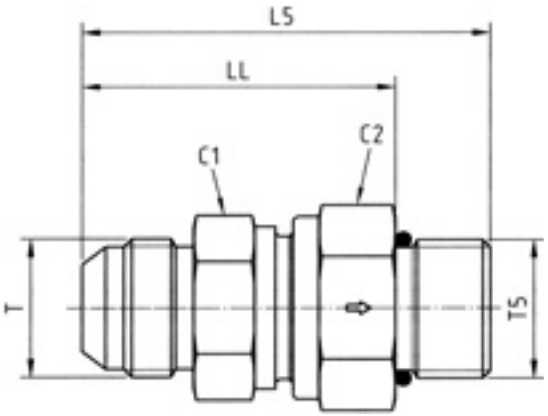

Tube ∅ ext. mm	Tube ∅ ext. In.	Filetage UNF T5	Filetage JIC SAE T	C1	C2	L5	LL	DN (∅ nom.)	Poids gr./pièce	Référence*	PN (bar)[1] CF
6	1/4	7/16-20 UNF	7/16-18 UNF	19	19	49,5	38,5	3,5	91	**4RHZ5OMXS**	420
8	5/16	1/2-20 UNF	1/2-20 UNF	22	24	56,5	45,5	5,5	161	**5RHZ5OMXS**	420
10	3/8	9/16-18 UNF	9/16-18 UNF	24	27	59,5	47,5	7,5	190	**6RHZ5OMXS**	420
12	1/2	3/4-16 UNF	3/4-16 UNF	27	32	66,5	52,5	9,5	278	**8RHZ5OMXS**	420
14, 15, 16	5/8	7/8-14 UNF	7/8-14 UNF	32	36	75,0	59,0	11,5	348	**10RHZ5OMXS**	350
18, 20	3/4	1 1/16-12 UN	1 1/16-12 UN	41	46	84,0	65,5	15,0	634	**12RHZ5OMXS**	350
25	1	1 5/16-12 UN	1 5/16-12 UN	46	50	88,0	69,5	19,0	863	**16RHZ5OMXS**	280
28, 30, 32	1 1/4	1 5/8-12 UN	1 5/8-12 UN	60	60	107,0	81,0	24,0	1397	**20RHZ5OMXS**	250
35, 38	1 1/2	1 7/8-12 UN	1 7/8-12 UN	65	70	109,5	91,0	29,0	2001	**24RHZ5OMXS**	210

[1]) Pression mentionnée = article existant

$$\frac{\text{PN (bar)}}{10} = \text{PN (MPa)}$$

Fourni sans écrou ni bague, pour livraison en raccord complet et/ou autre matière de joint, voir page I7.

*Référence raccord: compléter les références avec les **suffixes** correspondant à la matière choisie.

Références complémentaires			
Matière	Suffixes correspondant à la surface et à la matière	Exemple	Matières d'étanchéité standard (pas de suffixe nécessaire)
Acier, zingué, sans Cr(VI)	CF	4RHV42EDMLOSCF	NBR

RHV82EDMXS Clapet anti-retour

Filetage mâle métrique – Joint ED (ISO 9974) / Evasement cône 37° Triple-Lok®

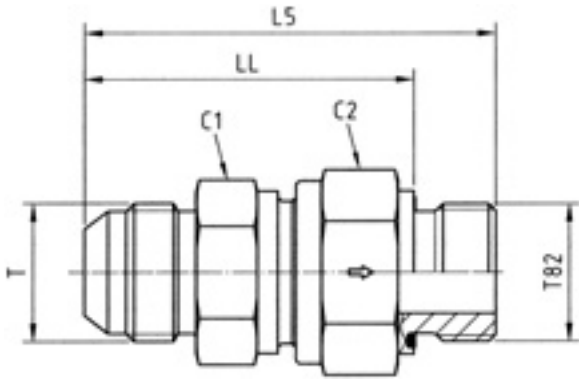

Tube ∅ ext. mm	Tube ∅ ext. In.	Filetage métrique T82	Filetage JIC SAE T	C1	C2	L5	LL	DN (∅ nom.)	Poids gr./pièce	Référence*	PN (bar)[1] CF
6	1/4	M 10×1,0	7/16-20 UNF	19	19	48,0	40,0	3,5	89	**4M10RHV82EDMXS**	420
8	5/16	M 12×1,5	1/2-20 UNF	22	24	59,5	47,5	5,5	157	**5M12RHV82EDMXS**	420
10	3/8	M 14×1,5	9/16-18 UNF	24	27	62,0	50,0	7,5	195	**6M14RHV82EDMXS**	420
12	1/2	M 16×1,5	3/4-16 UNF	27	32	67,0	55,0	9,5	274	**8M16RHV82EDMXS**	420
14, 15, 16	5/8	M 18×1,5	7/8-14 UNF	32	36	73,5	61,5	11,5	369	**10M18RHV82EDMXS**	350
18, 20	3/4	M 27×2,0	1 1/16-12 UN	41	46	84,5	68,5	15,0	628	**12M27RHV82EDMXS**	350
25	1	M 33×2,0	1 5/16-12 UN	46	50	89,5	71,5	19,0	867	**16M33RHV82EDMXS**	280
28, 30, 32	1 1/4	M 42×2,0	1 5/8-12 UN	60	60	102,0	82,0	24,0	1409	**20M42RHV82EDMXS**	250
35, 38	1 1/2	M 48×2,0	1 7/8-12 UN	65	70	113,0	91,0	29,0	1970	**24M48RHV82EDMXS**	210

[1]) Pression mentionnée = article existant

$$\frac{\text{PN (bar)}}{10} = \text{PN (MPa)}$$

Fourni sans écrou ni bague, pour livraison en raccord complet et/ou autre matière de joint, voir page I7.

*Référence raccord: compléter les références avec les **suffixes** correspondant à la matière choisie.

Références complémentaires			
Matière	Suffixes correspondant à la surface et à la matière	Exemple	Matières d'étanchéité standard (pas de suffixe nécessaire)
Acier, zingué, sans Cr(VI)	CF	4M10RHV82EDMXSCF	NBR

RHZ82EDMXS Clapet anti-retour

Evasement cône 37° Triple-Lok® /Filetage mâle métrique – Joint ED (ISO 9974)

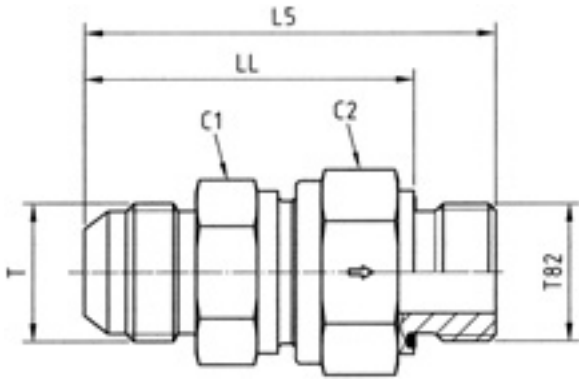

Tube ∅ ext. mm	Tube ∅ ext. In.	Filetage métrique T82	Filetage JIC SAE T	C1	C2	L5	LL	DN (∅ nom.)	Poids gr./pièce	Référence*	PN (bar)[1] CF
6	1/4	M 10×1,0	7/16-20 UNF	19	19	48,0	40,0	3,5	89	**4M10RHZ82EDMXS**	420
8	5/16	M 12×1,5	1/2-20 UNF	22	24	59,5	47,5	5,5	156	**5M12RHZ82EDMXS**	420
10	3/8	M 14×1,5	9/16-18 UNF	24	27	62,0	50,0	7,5	195	**6M14RHZ82EDMXS**	420
12	1/2	M 16×1,5	3/4-16 UNF	27	32	66,0	54,0	9,5	272	**8M16RHZ82EDMXS**	420
14, 15, 16	5/8	M 18×1,5	7/8-14 UNF	32	36	71,5	59,5	11,5	352	**10M18RHZ82EDMXS**	350
18, 20	3/4	M 27×2,0	1 1/16-12 UN	41	46	82,5	66,5	15,0	608	**12M27RHZ82EDMXS**	350
25	1	M 33×2,0	1 5/16-12 UN	46	50	89,5	71,5	19,0	965	**16M33RHZ82EDMXS**	280
28, 30, 32	1 1/4	M 42×2,0	1 5/8-12 UN	60	60	102,0	82,0	24,0	1396	**20M42RHZ82EDMXS**	250
35, 38	1 1/2	M 48×2,0	1 7/8-12 UN	65	70	115,0	93,0	29,0	1807	**24M48RHZ82EDMXS**	210

[1]) Pression mentionnée = article existant

$$\frac{\text{PN (bar)}}{10} = \text{PN (MPa)}$$

Fourni sans écrou ni bague, pour livraison en raccord complet et/ou autre matière de joint, voir page I7.

O

*Référence raccord: compléter les références avec les **suffixes** correspondant à la matière choisie.

Références complémentaires			
Matière	Suffixes correspondant à la surface et à la matière	Exemple	Matières d'étanchéité standard (pas de suffixe nécessaire)
Acier, zingué, sans Cr(VI)	CF	4M10RHZ82EDMXSCF	NBR

KH Vanne à boisseau deux voies en acier

Cône EO 24° / Cône EO 24°

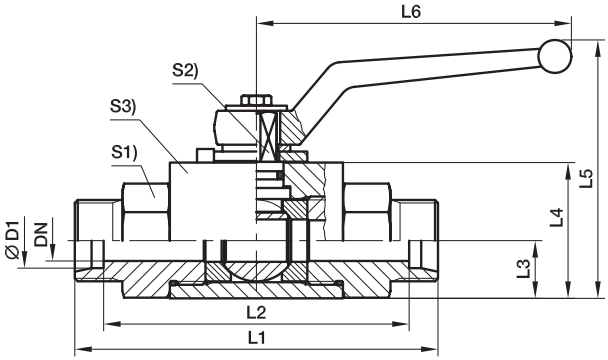

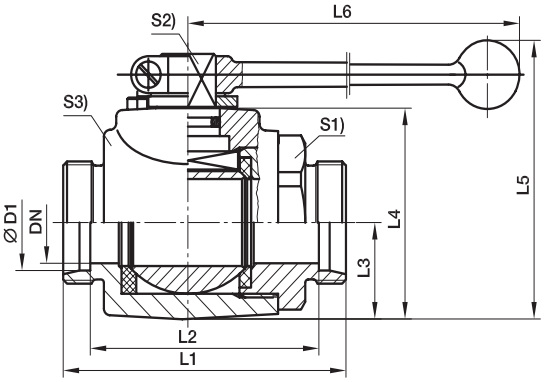

DN 4-25

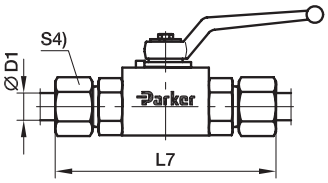

DN 32-40

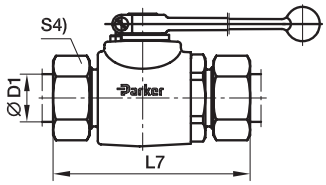

Séries	D1	DN	L1	L2	L3	L4	L5	L6	L7	S1	S2	S3	S4	Poids gr./pièce	Référence*	PN (bar)[1])
L[3])	06	4	67	53	10,0	25	55,0	76	82	19	7	20	14	195	**KH06LX**	500
	08	6	67	53	10,0	25	55,0	76	82	19	7	20	17	190	**KH08LX**	500
	10	8	75	61	14,5	35	68,0	100	90	24	8	30	19	420	**KH10LX**	500
	12	10	75	61	14,5	35	68,0	100	90	24	8	30	22	410	**KH12LX**	500
	15	12	83	69	17,0	40	92,0	112	99	30	10	35	27	631	**KH15LX**	500
	18	16	82	67	20,0	45	105,0	166	99	36	11	45	32	850	**KH18LX**	400
	22	20	99	84	24,0	55	113,0	187	116	41	14	45	36	1210	**KH22LX**	400
	28	25	108	93	26,0	60	118,0	187	126	50	14	55	41	1750	**KH28LX**	400
	35	25	116	95	26,0	60	118,0	187	138	50	14	55	50	1820	**KH35LXDN25**	400
	35	32	121	100	36,5	80	180,5	320	143	60	17	73	50	3158	**KH35LX**	315
	42	25	121	99	26,0	60	118,0	187	144	55	14	55	60	1940	**KH42LXDN25**	400
	42	40	118	96	42,5	90	190,5	320	141	70	17	85	60	3788	**KH42LX**	315
S[4])	08	4	73	59	10,0	25	55,0	76	88	19	7	20	19	214	**KH08SX**	500
	10	6	73	58	10,0	25	55,0	76	90	19	7	20	22	220	**KH10SX**	500
	12	8	77	62	14,5	35	68,0	100	94	24	8	30	24	430	**KH12SX**	500
	14	10	81	65	14,5	35	68,0	100	100	24	8	30	27	440	**KH14SX**	500
	16	12	87	70	17,0	40	92,0	112	106	30	10	35	30	649	**KH16SX**	500
	20	16	90	69	20,0	45	105,0	166	112	36	11	45	36	900	**KH20SX**	400
	25	20	107	83	24,0	55	113,0	187	131	41	14	45	46	1290	**KH25SX**	400
	30	25	120	93	26,0	60	118,0	187	146	50	14	55	50	1880	**KH30SX**	400
	38	25	134	102	26,0	60	118,0	187	163	55	14	55	60	1950	**KH38SXDN25**	400
	38	32	127	95	36,5	80	180,5	320	156	60	17	73	60	3266	**KH38SX**	315

[1]) Pression mentionnée = article existant

[3]) L = Série légère; [4]) S = Série lourde

$\frac{\text{PN (bar)}}{10}$ = PN (MPa)

Fourni sans écrou ni bague, pour livraison en raccord complet et/ou autre matière de joint, voir page I7.

Références complémentaires			
Matière	Suffixes correspondant à la surface et à la matière	Exemple	Matières d'étanchéité standard (pas de suffixe nécessaire)
Acier, zingué, sans Cr(VI)	CF	KH06LCFX	POM / NBR
Acier	DIN 50938-FE//A/T4	KH06LX	POM / NBR

KH Vanne à boisseau deux voies en acier inoxydable

Cône EO 24° / Cône EO 24°

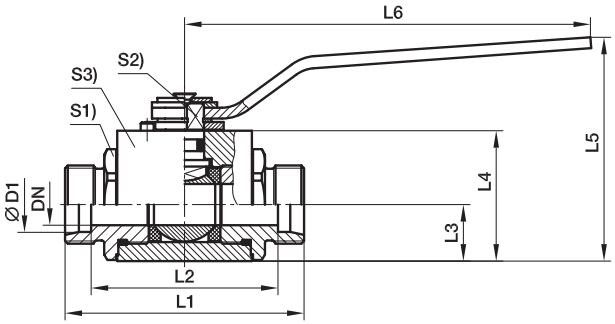

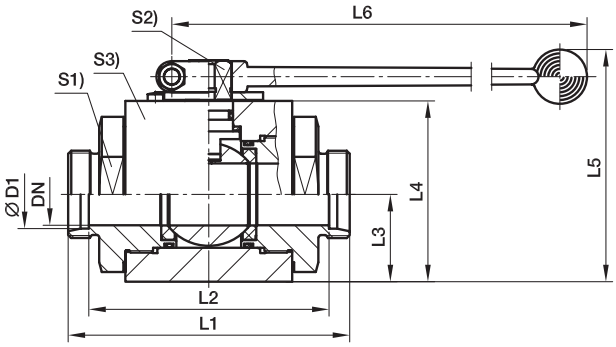

DN 4-25

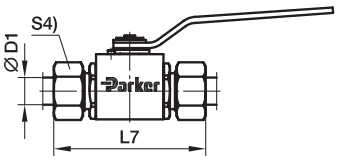

DN 32-40

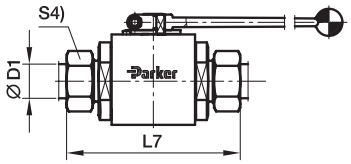

Séries	D1	DN	L1	L2	L3	L4	L5	L6	L7	S1	S2	S3	S4	Poids gr./pièce	Référence*	PN (bar)[1] 71
L[3]	06	4	73	59	13,7	30,0	56,5	76	88	22	7	30	14	383	**KH06L71X**	500
	08	6	73	59	13,7	30,0	56,5	76	88	22	7	30	17	381	**KH08L71X**	500
	10	8	87	73	18,0	40,0	84,5	130	102	30	8	40	19	809	**KH10L71X**	500
	12	10	87	73	18,0	40,0	84,5	130	102	30	8	40	22	821	**KH12L71X**	500
	15	12	91	77	21,0	45,0	90,0	130	107	32	10	45	27	1020	**KH15L71X**	500
	18	16/12	91	76	21,0	45,0	90,0	130	108	32	10	45	32	1037	**KH18L71X**	500
	22	20	105	87	31,0	65,0	115,0	185	119	46	14	65	36	1610	**KH22L71X**	420
	28	25	112	92	38,0	75,0	125,0	185	125	50	14	75	41	2032	**KH28L71X**	420
	35	32	145	105	45,0	93,2	175,0	320	148	70	19	100	50	4780	**KH35L71X**	420
	42	40	150	114	52,5	104,4	186,0	320	159	80	19	110	60	7754	**KH42L71X**	420
S[4]	08	4	76	62	13,7	30,0	56,5	76	91	22	7	30	19	392	**KH08S71X**	500
	10	6	76	61	13,7	30,0	56,5	76	93	22	7	30	22	460	**KH10S71X**	500
	12	8	89	74	18,0	40,0	84,5	130	106	30	8	40	24	840	**KH12S71X**	500
	14	10	93	77	18,0	40,0	84,5	130	112	30	8	40	27	847	**KH14S71X**	500
	16	12	96	79	21,0	45,0	90,0	130	115	32	10	45	30	1055	**KH16S71X**	500
	20	16/12	99	78	21,0	45,0	90,0	130	121	32	10	45	36	1079	**KH20S71X**	500
	25	20	113	86	31,0	65,0	115,0	185	134	46	14	65	46	1720	**KH25S71X**	420
	30	25	124	93	38,0	75,0	125,0	185	146	50	14	75	50	2150	**KH30S71X**	420
	38	32	145	100	45,0	93,2	175,0	320	161	70	19	100	60	6066	**KH38S71X**	420

[1]) Pression mentionnée = article existant

[3]) L = Série légère; [4]) S = Série lourde

$\frac{\text{PN (bar)}}{10}$ = PN (MPa)

Fourni sans écrou ni bague, pour livraison en raccord complet et/ou autre matière de joint, voir page I7.

*Référence raccord: compléter les références avec les **suffixes** correspondant à la matière choisie.

Références complémentaires			
Matière	Suffixes correspondant à la surface et à la matière	Exemple	Matières d'étanchéité standard (pas de suffixe nécessaire)
Acier inox	aucune	KH06L71X	POM / NBR

KH Vanne à boisseau deux voies BSPP en acier

Filetage femelle BSPP (ISO 1179-1) / Filetage femelle BSPP (ISO 1179-1)

DN 4-25

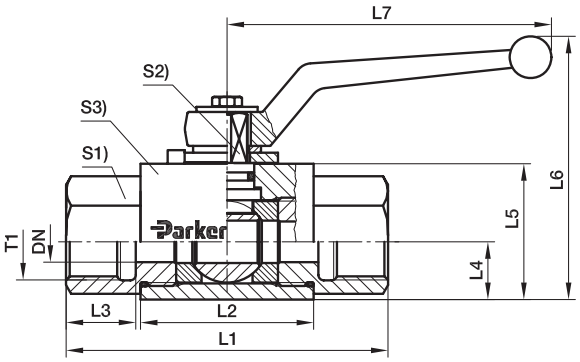

DN 32-40

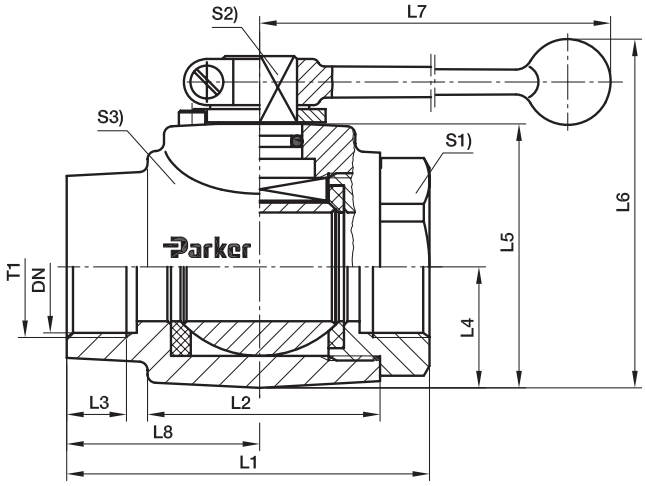

T1	DN	L1	L2	L3	L4	L5	L6	L7	L8	S1	S2	S3	Poids gr./pièce	Référence*	PN (bar)[1]
G 1/8	4	69	36,0	12,0	10,0	25	55,0	76	–	19	7	20	220	**KH1/8X**	500
G 1/4	6	69	36,0	12,0	10,0	25	55,0	76	–	19	7	20	210	**KH1/4X**	500
G 3/8	10	73	45,0	14,0	14,5	35	68,0	100	–	24	8	30	430	**KH3/8X**	500
G 1/2	12	82	51,0	15,0	17,0	40	92,0	112	–	30	10	35	670	**KH1/2X**	500
G 5/8	16	88	50,0	18,0	20,0	45	105,0	166	–	36	11	45	973	**KH5/8X**	400
G 3/4	20	93	60,0	18,0	24,0	55	113,0	187	–	41	14	45	1280	**KH3/4X**	400
G 1	25	113	70,0	20,0	26,0	60	118,0	187	–	50	14	55	1982	**KH1X**	400
G 1 1/4	32	110	70,0	20,0	36,5	80	180,5	320	58,5	60	17	73	2620	**KH11/4X**	315
G 1 1/4	25	134	70,0	20,0	26,0	60	118,0	187	–	50	14	55	2066	**KH11/4DN25X**	400
G 1 1/2	40	114	75,0	22,0	42,5	90	190,5	320	57,0	70	17	85	3989	**KH11/2X**	315
G 1 1/2	25	139	70,0	22,0	26,0	60	118,0	187	–	55	14	55	2200	**KH11/2DN25X**	400
G 2	50	129	91,5	27,5	49,5	104	180,0	320	65,0	85	17	99	5020	**KH2X**	400

[1]) Pression mentionnée = article existant

$$\frac{\text{PN (bar)}}{10} = \text{PN (MPa)}$$

Fourni sans écrou ni bague, pour livraison en raccord complet et/ou autre matière de joint, voir page I7.

Références complémentaires			
Matière	Suffixes correspondant à la surface et à la matière	Exemple	Matières d'étanchéité standard (pas de suffixe nécessaire)
Acier, zingué, sans Cr(VI)	CF	KH1/8CFX	POM / NBR
Acier	DIN 50938-FE//A/T4	KH1/8X	POM / NBR

KH Vanne à boisseau deux voies BSPP en acier inoxydable

Filetage femelle BSPP (ISO 1179-1) / Filetage femelle BSPP (ISO 1179-1)

DN 4-25

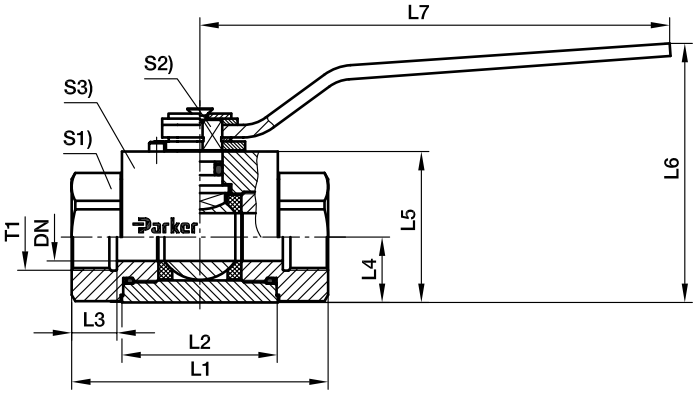

DN 32-40

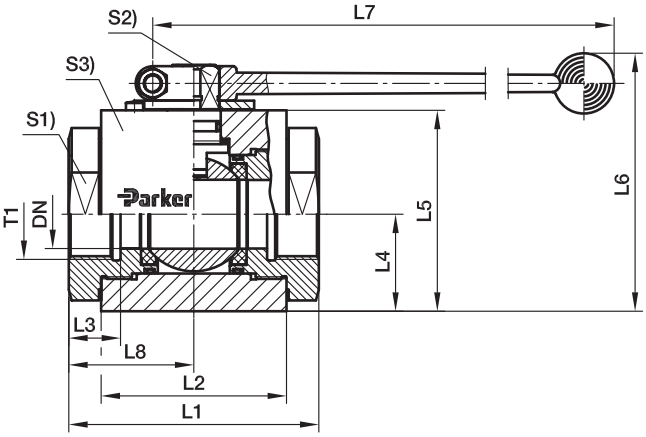

T1	DN	L1	L2	L3	L4	L5	L6	L7	L8	S1	S2	S3	Poids gr./pièce	Référence*	PN(bar)[1] 71
G 1/8	4	69	41	11	13,7	30,0	56,5	76	–	22	7	30	421	**KH1/871X**	500
G 1/4	6	75	41	14	13,7	30,0	56,5	76	–	22	7	30	422	**KH1/471X**	500
G 3/8	10	86	53	14	18,0	40,0	84,5	130	–	30	8	40	891	**KH3/871X**	500
G 1/2	12	92	55	16	21,0	45,0	90,0	130	–	32	10	45	1093	**KH1/271X**	500
G 3/4	20	111	65	18	31,0	65,0	115,0	185	–	46	14	65	1944	**KH3/471X**	420
G 1	25	122	71	20	38,0	75,0	125,0	185	–	50	14	75	2200	**KH171X**	420
G 1 1/4	32	110	86	24	45,0	93,2	175,0	320	55	70	19	100	5300	**KH11/471X**	420
G 1 1/2	40	120	92	26	52,2	104,4	186,0	320	60	80	19	110	7230	**KH11/271X**	420

[1]) Pression mentionnée = article existant

$\frac{\text{PN (bar)}}{10}$ = PN (MPa)

Fourni sans écrou ni bague, pour livraison en raccord complet et/ou autre matière de joint, voir page I7.

O

*Référence raccord: compléter les références avec les **suffixes** correspondant à la matière choisie.

Références complémentaires			
Matière	Suffixes correspondant à la surface et à la matière	Exemple	Matières d'étanchéité standard (pas de suffixe nécessaire)
Acier inox	aucune	KH1/871X	POM / NBR

KH Vanne à boisseau deux voies NPT en acier

Filetage femelle NPT (SAE 476) / Filetage femelle NPT (SAE 476)

DN 4-25

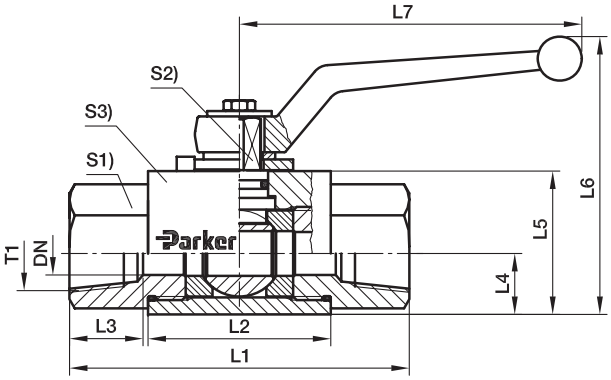

DN 32-40

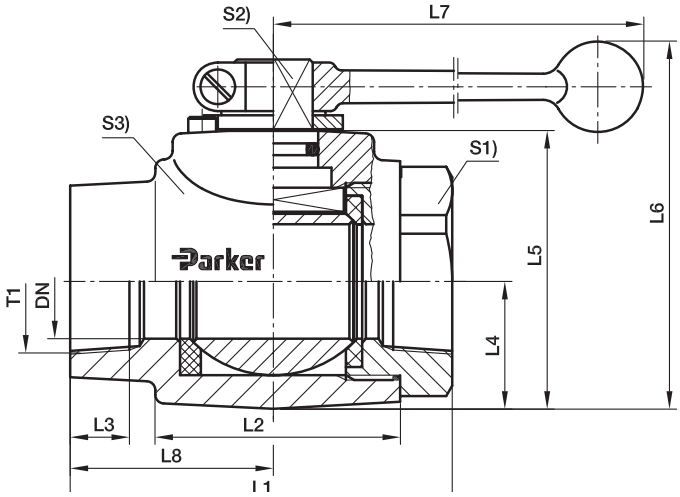

T1	DN	L1	L2	L3	L4	L5	L6	L7	L8	S1	S2	S3	Poids gr./pièce	Référence*	PN (bar)[1]
1/8-27 NPT	4	69	36	7,0	10,0	25	55,0	76	–	19	7	20	225	**KH1/8NPTX**	500
1/4-18 NPT	6	69	36	10,0	10,0	25	55,0	76	–	19	7	20	210	**KH1/4NPTX**	500
3/8-18 NPT	10	73	45	10,4	14,5	35	68,0	100	–	24	8	30	430	**KH3/8NPTX**	500
1/2-14 NPT	12	82	51	13,6	17,0	40	92,0	112	–	30	10	35	670	**KH1/2NPTX**	500
3/4-14 NPT	20	93	60	14,0	24,0	55	113,0	187	–	41	14	45	1280	**KH3/4NPTX**	400
1-11,5 NPT	25	113	70	16,8	26,0	60	118,0	187	–	50	14	55	1970	**KH1NPTX**	400
1 1/4-11,5 NPT	32	110	70	17,3	36,5	80	180,5	320	58,5	60	17	73	3074	**KH11/4NPTX**	315
1 1/2-11,5 NPT	40	114	75	17,3	42,5	90	190,5	320	57,0	70	17	85	3976	**KH11/2NPTX**	315

[1]) Pression mentionnée = article existant

$$\frac{\text{PN (bar)}}{10} = \text{PN (MPa)}$$

Fourni sans écrou ni bague, pour livraison en raccord complet et/ou autre matière de joint, voir page I7.

Références complémentaires			
Matière	Suffixes correspondant à la surface et à la matière	Exemple	Matières d'étanchéité standard (pas de suffixe nécessaire)
Acier, zingué, sans Cr(VI)	CF	KH1/8NPTCFX	POM / NBR
Acier	DIN 50938-FE//A/T4	KH1/8NPTX	POM / NBR

KH Vanne à boisseau deux voies NPT en acier inoxydable

Filetage femelle NPT (SAE 476) / Filetage femelle NPT (SAE 476)

DN 4-25

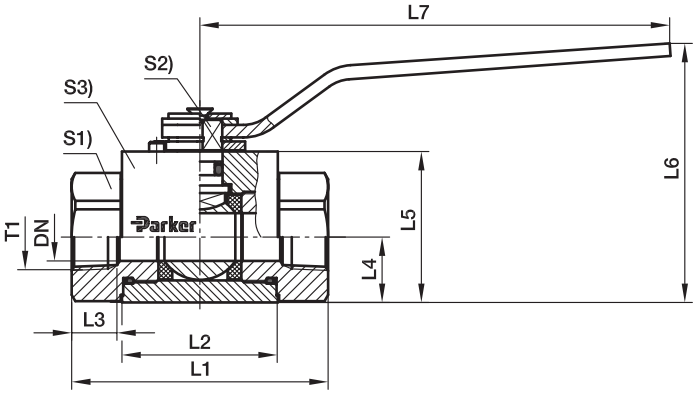

DN 32-40

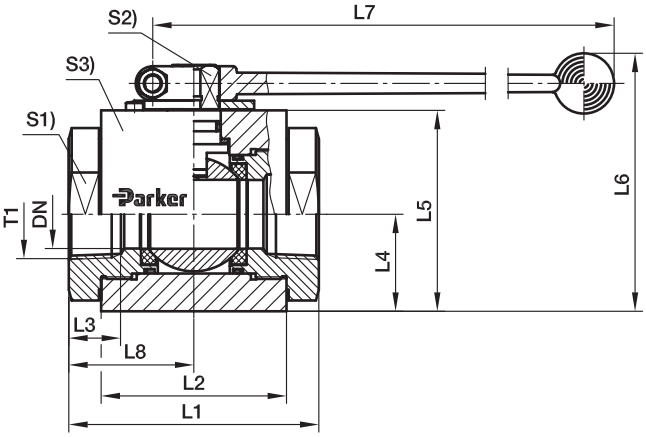

T1	DN	L1	L2	L3	L4	L5	L6	L7	L8	S1	S2	S3	Poids gr./pièce	Référence*	PN (bar)[1]) 71
1/8-27 NPT	4	82	41	6,9	13,7	30,0	56,5	76		22	7	30	461	**KH1/8NPT71X**	500
1/4-18 NPT	6	82	41	10,0	13,7	30,0	56,5	76		22	7	30	441	**KH1/4NPT71X**	500
3/8-18 NPT	10	95	53	10,3	18,0	40,0	84,5	130		30	8	40	943	**KH3/8NPT71X**	500
1/2-14 NPT	12	108	55	13,6	21,0	45,0	90,0	130		32	10	45	1177	**KH1/2NPT71X**	500
3/4-14 NPT	20	111	65	14,1	31,0	65,0	115,0	185		46	14	65	2054	**KH3/4NPT71X**	420
1-11,5 NPT	25	122	71	16,8	38,0	75,0	125,0	185		50	14	75	2451	**KH1NPT71X**	420
1 1/4-11,5 NPT	32	110	86	17,3	45,0	93,2	175,0	320	55	70	19	100	5300	**KH11/4NPT71X**	420
1 1/2-11,5 NPT	40	120	92	17,7	52,2	104,4	186,0	320	60	80	19	110	7230	**KH11/2NPT71X**	420

[1]) Pression mentionnée = article existant

$$\frac{\text{PN (bar)}}{10} = \text{PN (MPa)}$$

Fourni sans écrou ni bague, pour livraison en raccord complet et/ou autre matière de joint, voir page I7.

O

*Référence raccord: compléter les références avec les **suffixes** correspondant à la matière choisie.

Références complémentaires			
Matière	Suffixes correspondant à la surface et à la matière	Exemple	Matières d'étanchéité standard (pas de suffixe nécessaire)
Acier inox	aucune	KH1/8NPT71X	POM / NBR

KH Vanne à boisseau 3 voies compacte en acier

Cône EO 24° / Cône EO 24° / Cône EO 24°

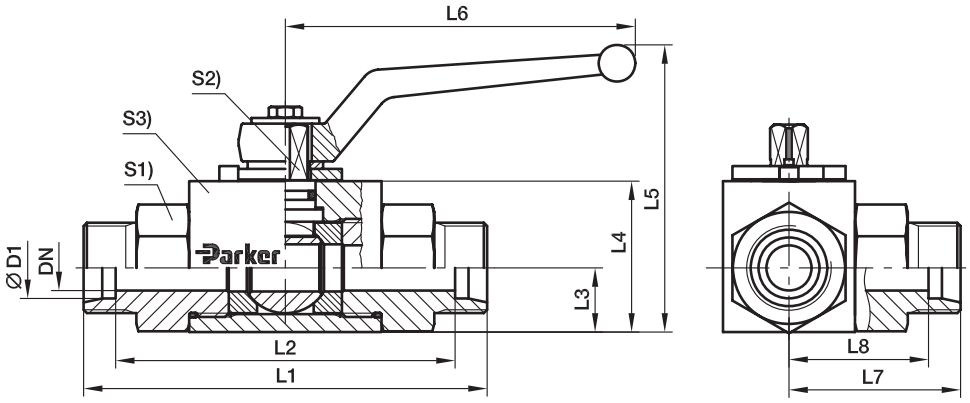

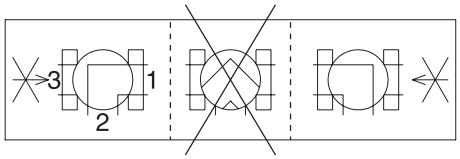

L-Version

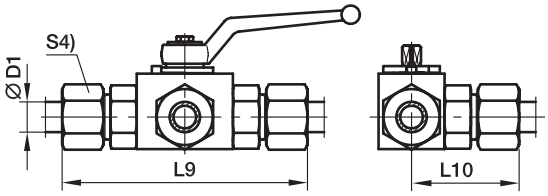

Séries	D1	DN	L1	L2	L3	L4	L5	L6	L7	L8	L9	L10	S1	S2	S3	S4	Poids gr./pièce	Référence*	PN (bar)[1]
L[3]	06	4	67	53	15,0	30	59,5	76	33,5	26,5	82	41,0	19	7	30	14	317	**KH3/2-06LX**	500
	08	6	67	53	15,0	30	59,5	76	33,5	26,5	82	41,0	19	7	30	17	214	**KH3/2-08LX**	500
	10	8	75	61	14,5	35	67,5	100	37,5	30,5	90	45,0	24	8	40	19	445	**KH3/2-10LX**	500
	12	10	75	61	14,5	35	67,5	100	37,5	30,5	90	45,0	24	8	40	22	537	**KH3/2-12LX**	500
	15	12	83	69	22,0	45	96,5	112	41,5	34,5	99	49,5	30	10	45	27	678	**KH3/2-15LX**	500
	18	16	82	67	25,0	50	110,0	166	41,0	33,5	99	49,5	36	11	50	32	850	**KH3/2-18LX**	400
	22	20	99	84	29,0	60	126,0	187	49,5	42,0	116	58,0	41	14	55	36	1340	**KH3/2-22LX**	400
	28	25	108	93	31,0	65	131,0	187	54,0	46,5	126	63,0	50	14	65	41	2274	**KH3/2-28LX**	400
S[4]	08	4	73	59	15,0	30	59,5	76	36,5	29,5	88	44,0	19	7	30	19	350	**KH3/2-08SX**	500
	10	6	73	58	15,0	30	59,5	76	36,5	29,0	90	45,0	19	7	30	22	300	**KH3/2-10SX**	500
	12	8	77	62	14,5	35	67,5	100	38,5	31,0	94	47,0	24	8	40	24	469	**KH3/2-12SX**	500
	14	10	81	65	14,5	35	67,5	100	40,5	32,5	100	50,0	24	8	40	27	500	**KH3/2-14SX**	500
	16	12	87	70	22,0	45	96,5	112	43,5	35,0	106	53,0	30	10	45	30	909	**KH3/2-16SX**	500
	20	16	90	69	25,0	50	110,0	166	45,0	34,5	112	56,0	36	11	50	36	949	**KH3/2-20SX**	400
	25	20	107	83	29,0	60	126,0	187	53,5	41,5	131	65,5	41	14	55	46	1714	**KH3/2-25SX**	400
	30	25	120	93	31,0	65	131,0	187	60,0	46,5	146	73,0	50	14	65	50	2462	**KH3/2-30SX**	400

[1]) Pression mentionnée = article existant

[3]) L = Série légère; [4]) S = Série lourde

$$\frac{\text{PN (bar)}}{10} = \text{PN (MPa)}$$

Fourni sans écrou ni bague, pour livraison en raccord complet et/ou autre matière de joint, voir page I7.

Références complémentaires			
Matière	Suffixes correspondant à la surface et à la matière	Exemple	Matières d'étanchéité standard (pas de suffixe nécessaire)
Acier, zingué, sans Cr(VI)	CF	KH3/2-06LCFX	POM / NBR
Acier	DIN 50938-FE//A/T4	KH3/2-06LX	POM / NBR

KH Vanne à boisseau 3 voies BSPP compacte en acier

Filetage femelle BSPP (ISO 1179-1) / Filetage femelle BSPP (ISO 1179-1) /
Filetage femelle BSPP (ISO 1179-1)

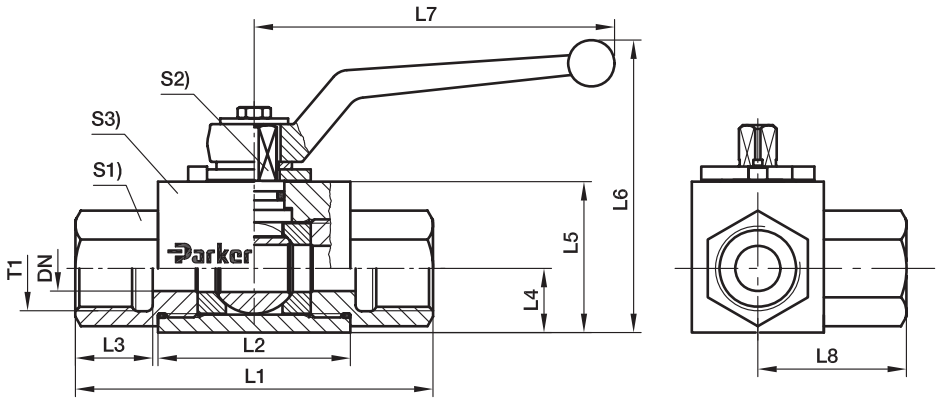

T1	DN	L1	L2	L3	L4	L5	L6	L7	L8	S1	S2	S3	Poids gr./pièce	Référence*	PN (bar)[1]
G 1/8	4	69	36	12	15,0	30	55	76	34,5	19	7	30	270	**KH3/2-1/8X**	500
G 1/4	6	69	36	12	15,0	30	55	76	34,5	19	7	30	342	**KH3/2-1/4X**	500
G 3/8	10	73	45	14	14,5	35	68	100	36,5	24	8	40	563	**KH3/2-3/8X**	500
G 1/2	12	82	51	15	22,0	45	92	112	41,0	30	10	45	932	**KH3/2-1/2X**	500
G 3/4	20	93	60	18	29,0	60	113	187	48,0	41	14	55	1724	**KH3/2-3/4X**	400
G 1	25	118	70	20	31,0	65	118	187	56,5	50	14	65	2643	**KH3/2-1X**	400

[1]) Pression mentionnée = article existant

$$\frac{\text{PN (bar)}}{10} = \text{PN (MPa)}$$

Fourni sans écrou ni bague, pour livraison en raccord complet et/ou autre matière de joint, voir page I7.

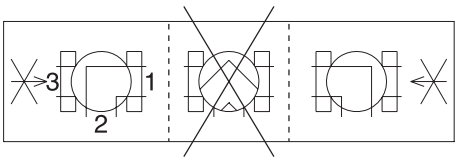

L-Version

Références complémentaires			
Matière	Suffixes correspondant à la surface et à la matière	Exemple	Matières d'étanchéité standard (pas de suffixe nécessaire)
Acier, zingué, sans Cr(VI)	CF	KH3/2-1/8CFX	POM / NBR
Acier	DIN 50938-FE//A/T4	KH3/2-1/8X	POM / NBR

KH – Kit de verrouillage pour les vannes 2, 3 et 4 voies

Robinet à boisseau – acier et acier inoxydable

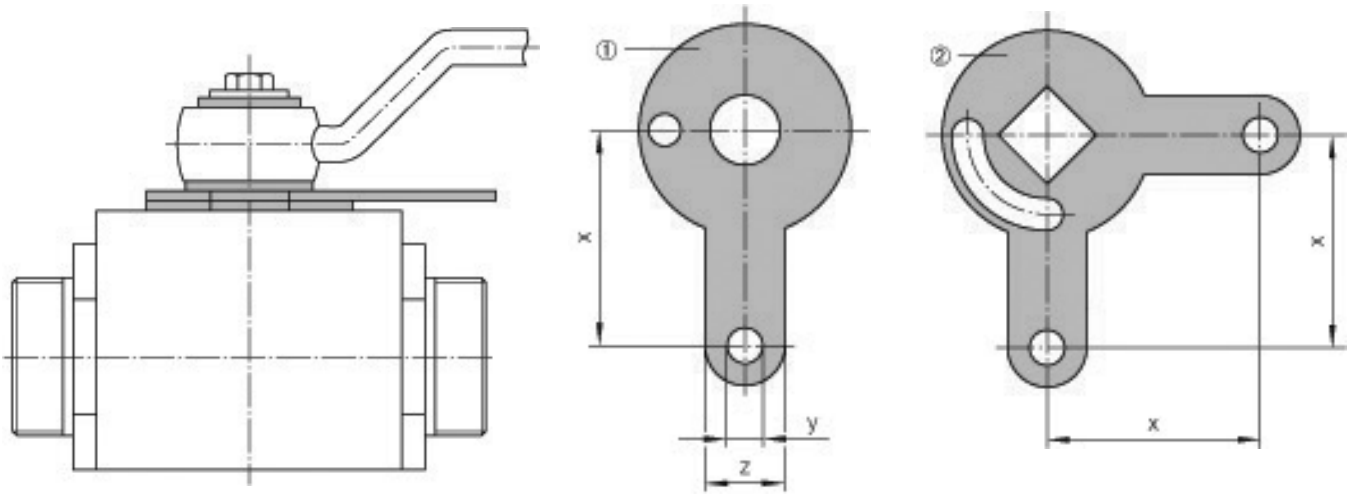

DN	t	x	y	z	X	Référence Acier	Référence Acier inoxydable
4/6	0,80	18	9	20	21,5	**KHLOCKINGD.SIZE1X**	**KHLOCKINGD.SIZE171X**
8/10	1,20	21	9	20	26,5	**KHLOCKINGD.SIZE2X**	**KHLOCKINGD.SIZE271X**
12	1,20	24	9	20	29,0	**KHLOCKINGD.SIZE3X**	**KHLOCKINGD.SIZE371X**
16	1,50	29	9	20	–	**KHLOCKINGD.SIZE4X**	**–**
20/25	1,50	34	9	20	44,0	**KHLOCKINGD.SIZE5X**	**KHLOCKINGD.SIZE571X**
32/40/50	1,75	54	9	20	54,0	**KHLOCKINGD.SIZE6X**	**KHLOCKINGD.SIZE671X**

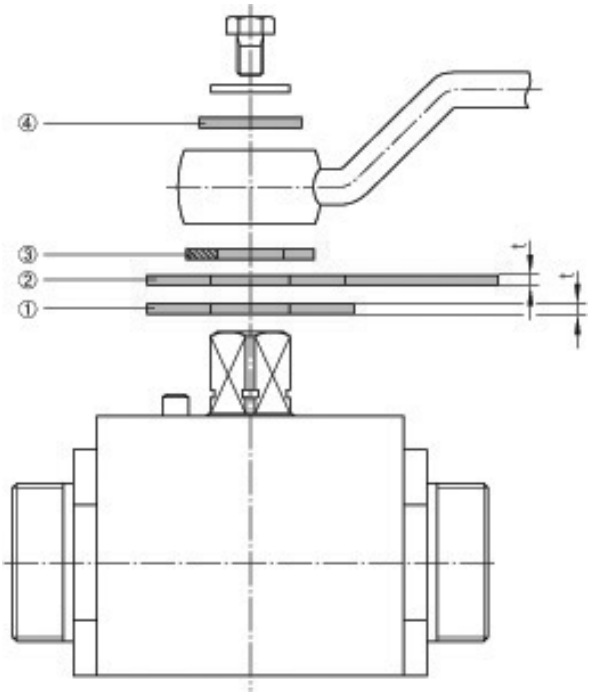

Kit de montage
① = plaque de montage
② = plaque d'arrêt
③ = bague de sécurité
④ = rondelle

Pos. ④ seulement pour DN32/40/50

Changement de positions

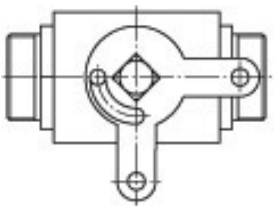

KH-B1V-S Vannes à boisseau connexion bride SAE (6000 PSI)

Bride SAE (ISO 6162-1/-2) / Vannes à boisseau 2/2 voies acier

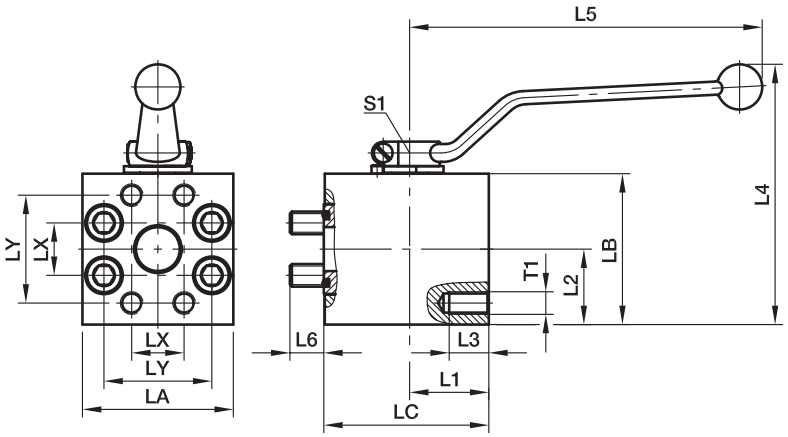

Série 6000 PSI

Taille nom. de bride SAE (In.)	ISO (DN)	L1	L2	L3	L4	L5	L6	LX	LY	LA	LB	LC	S1	T1	Vis (métr.)	Joint torique	Poids (Acier) kg/pièce	Référence*	PN (bar)[1] S
1/2	12	32,0	28,5	19	107	112	13,5	18,2	40,5	60	55	60,5	10	M 8	M 08×65	18,66×3,53	1,29	**KH12B1V62**	#420
3/4	20	31,0	35,0	16	134	187	14,0	23,8	50,8	70	70	62,5	14	M10	M 10×65	25,00×3,53	2,15	**KH20B1V63**	420
1	25	39,0	40,0	21	144	187	18,0	27,8	57,2	80	80	75,5	14	M12	M 12×80	32,92×3,53	2,95	**KH25B1V64**	420
1 1/4	32	43,5	50,0	23	129	320	18,0	31,8	66,7	100	100	82,0	17	M12*	M 12×85	37,70×3,53	6,21	**KH32B1V65**	420
1 1/2	40	53,5	60,0	26	149	320	18,0	36,5	79,4	120	120	99,0	17	M16	M 16×100	47,22×3,53	9,50	**KH40B1V66**	420
2	50	61,0	61,5	34	153	320	22,0	44,5	96,8	134	124	109,5	17	M20	M 20×100	56,74×3,53	12,80	**KH50B1V68**	420

[1]) Pression mentionnée = article existant

Le paramètre de sécurité 1,5 conforme à DIN 3230 T5 et ISO 5208 s'applique à la pression nominale des vannes à boisseau.

$\frac{\text{PN (bar)}}{10}$ = PN (MPa)

*M14 disponibles sur demande. **KH32B1V65/14**

Matières :
Boîtier en acier, bruni (revêtement DIN 50938-FE/A/T4),
boisseau en acier/chromage dur,
arbre de manoeuvre en acier/galvanisé.

Joints :
Joint de boisseau en POM (ex. Delrin),
joint d'arbre de manoeuvre en NBR (ex. Perbunan).

Applications :
Approprié pour huile hydraulique, lubrifiant et gazole léger.
Approprié aux applications à air jusqu'à 100 bar.

Plage de température :
–10 jusqu'à +100° C

Références complémentaires			
Matière	Suffixes correspondant à la surface et à la matière	Exemple	Matières d'étanchéité standard (pas de suffixe nécessaire)
Acier, zingué, sans Cr(VI)	CF	KH12B1V62CFX	POM / NBR
Acier	DIN 50938-FE//A/T4	KH12B1V62X	POM / NBR

KH-B2V-S Vannes à boisseau avec connexion SAE (3000/6000 PSI)

Bride SAE (ISO 6162-1/-2) / Vannes à boisseau 2/2 voies acier

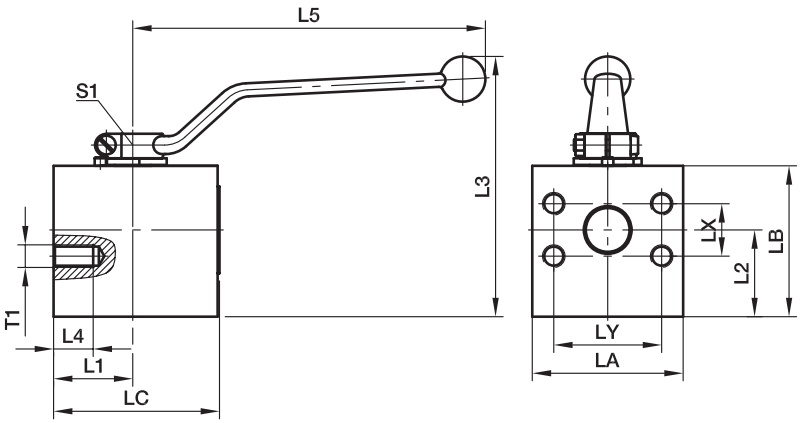

Série 3000 PSI

Taille nom. de bride SAE (In.)	ISO (DN)	T1 (métr.)	T1 (In.)	L1	L2	L3	L4	L5	LX	LY	LA	LB	LC	S1	Poids (Acier) kg/pièce	Référence*	PN (bar)[1] S
1/2	12	**M 8**	**5/16-18 UNC**	23,5	22	97	17	112	17,5	38,1	55	45	60	10	1,1	**KH12B2V32**	210
3/4	20	**M10**	**3/8-16 UNC**	39,5	39	128	21	187	22,2	47,6	70	70	80	14	2,8	**KH20B2V33**	210
1	25	**M12**	**3/8-16 UNC**	42,0	46	138	19	187	26,2	52,4	80	80	88	14	4,0	**KH25B2V34**	210

Série 6000 PSI

1/2	12	**M 8**	**5/16-18 UNC**	23,5	22	97	17	112	18,2	40,5	55	45	60	10	1,1	**KH12B2V62**	420
3/4	20	**M10**	**3/8-16 UNC**	39,5	39	128	21	187	23,8	50,8	70	70	80	14	2,8	**KH20B2V63**	420
1	25	**M12**	**7/16-16 UNC**	42,0	46	138	19	187	27,8	57,2	80	80	88	14	4,0	**KH25B2V64**	420

[1]) Pression mentionnée = article existant

Le paramètre de sécurité 1,5 conforme à DIN 3230 T5 et ISO 5208 s'applique à la pression nominale des vannes à boisseau.

$$\frac{\text{PN (bar)}}{10} = \text{PN (MPa)}$$

Matières :
Boîtier en acier, bruni (revêtement DIN 50938-FE/A/T4),
boisseau en acier/chromage dur,
arbre de manoeuvre en acier/galvanisé.

Joints :
Joint de boisseau en POM (ex. Delrin),
joint d'arbre de manoeuvre en NBR (ex. Perbunan).

Applications :
Approprié pour huile hydraulique, lubrifiant et gazole léger.
Approprié aux applications à air jusqu'à 100 bar.

Plage de température :
–10 jusqu'à +100° C

Références complémentaires			
Matière	Suffixes correspondant à la surface et à la matière	Exemple	Matières d'étanchéité standard (pas de suffixe nécessaire)
Acier, zingué, sans Cr(VI)	CF	KH12B2V32CFX	POM / NBR
Acier	DIN 50938-FE//A/T4	KH12B2V32X	POM / NBR

KH-B3V-S Vannes à boisseau avec connexion SAE

Bride SAE (ISO 6162-1/-2) / Vannes à boisseau 2/2 voies acier

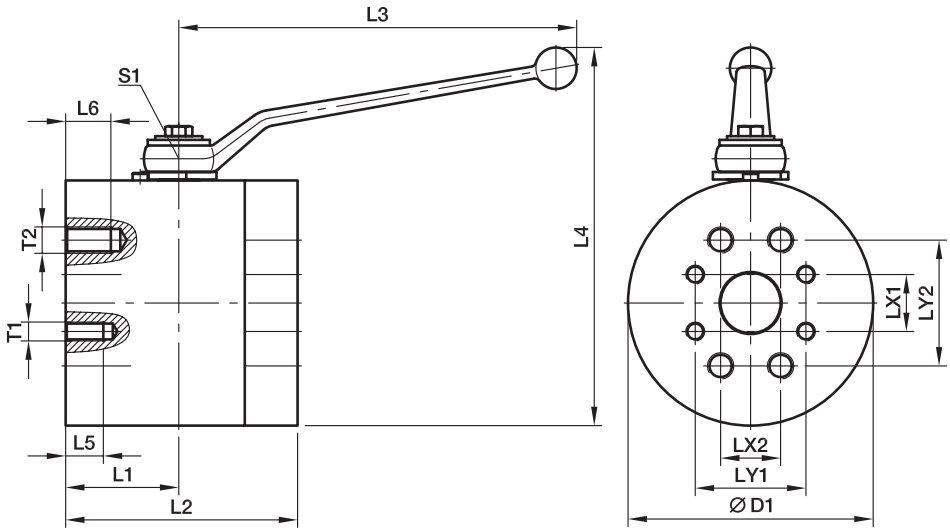

Série 3000 PSI / Série 6000 PSI

Taille nom. de bride								Connexion 3000 PSI						Connexion 6000 PSI						Poids (Acier)		PN
SAE	ISO							T1						T2								
(In.)	(DN)	D1	L1	L2	L3	L4	S1		UNC	LX1	LY1	L5	PN		UNC	LX2	LY2	L6	PN	kg/pièce	Référence*	(bar)[1]
1 1/4	32	130	60	123	320	158,5	17	**M12**	**7/16-14**	30,2	58,7	27	276	**M14**	**1/2-13**	31,8	66,7	24	420	11,3	**KH32B3V35**	420
1 1/2	40	140	61	126	320	168,5	17	**M12**	**1/2-13**	35,7	69,9	25	207	**M16**	**5/8-11**	36,5	79,4	26	420	13,1	**KH40B3V36**	420
2	50	160	79	158	320	178,5	17	**M12**	**1/2-13**	42,8	77,8	25	207	**M20**	**3/4-10**	44,4	96,8	34	420	21,2	**KH50B3V38**	420

[1]) Pression mentionnée = article existant

Le paramètre de sécurité 1,5 conforme à DIN 3230 T5 et ISO 5208 s'applique à la pression nominale des vannes à boisseau.

$$\frac{\text{PN (bar)}}{10} = \text{PN (MPa)}$$

Matières :
Boîtier en acier, bruni (revêtement DIN 50938-FE/A/T4),
boisseau en acier/chromage dur,
arbre de manoeuvre en acier/galvanisé.

Joints :
Joint de boisseau en POM (ex. Delrin),
joint d'arbre de manoeuvre en NBR (ex. Perbunan).

Applications :
Approprié pour huile hydraulique, lubrifiant et gazole léger.
Approprié aux applications à air jusqu'à 100 bar.

Plage de température :
–10 jusqu'à +100° C

Références complémentaires			
Matière	Suffixes correspondant à la surface et à la matière	Exemple	Matières d'étanchéité standard (pas de suffixe nécessaire)
Acier, zingué, sans Cr(VI)	CF	KH32B3V35CFX	POM / NBR
Acier	DIN 50938-FE//A/T4	KH32B3V35X	POM / NBR

KH-A-S Vannes à boisseau avec adapteur bride SAE

Bride SAE (ISO 6162-1/-2) / Vannes à boisseau 2/2 voies acier

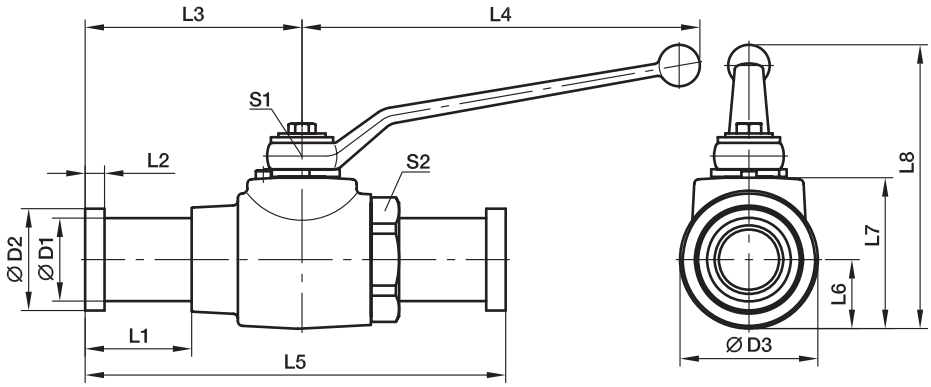

Série 3000 PSI

Taille nom. de bride SAE (In.)	ISO (DN)	D1	D2	D3	L1	L2	L3	L4	L5	L6	L7	L8	S1	S2	Joint torique	Poids (Acier) kg/pièce	Référence*	PN (bar)[1] S
1/2	12	24	30,2	35	42,0	6,7	75,5	112	151,0	17,0	40	92	10	32	18,66×3,53	0,9	**KH12A32**	350
3/4	20	32	38,1	45	43,0	6,7	81,0	187	162,0	24,0	55	113	14	41	25,00×3,53	1,7	**KH20A33**	315
1	25	38	44,4	55	38,9	8,0	89,0	187	178,0	26,0	60	118	14	50	32,92×3,53	2,5	**KH25A34**	315
1 1/4	32	43	50,8	73	40,3	8,0	99,0	227	190,5	36,5	80	155	17	60	37,70×3,53	3,1	**KH32A35**	276
1 1/2	40	50	60,3	85	58,3	8,0	115,5	227	231,0	42,5	90	165	17	70	47,22×3,53	4,3	**KH40A36**	207
2	50	62	71,4	99	50,9	9,5	116,0	227	232,0	49,5	104	179	17	85	56,74×3,53	5,8	**KH50A38**	207

Série 6000 PSI

1/2	12	24	31,7	35	42,0	7,7	75,5	112	151,0	17,0	40	92	10	32	18,66×3,53	1,0	**KH12A62**	420
3/4	20	32	41,3	45	49,0	8,8	87,0	187	174,0	24,0	55	113	14	46	25,00×3,53	1,9	**KH20A63**	315
1	25	38	47,6	55	49,0	9,5	99,0	187	198,0	26,0	60	118	14	50	32,92×3,53	2,8	**KH25A64**	315
1 1/4	32	44	54,0	73	56,5	10,3	115,0	227	223,0	36,5	80	155	17	60	37,70×3,53	3,3	**KH32A65**	315
1 1/2	40	51	63,5	85	83,5	12,6	140,5	227	281,0	42,5	90	165	17	70	47,22×3,53	4,8	**KH40A66**	315
2	50	67	79,4	99	93,0	12,6	158,0	227	316,0	49,5	104	179	17	85	56,74×3,53	7,4	**KH50A68**	315

[1]) Pression mentionnée = article existant

Le paramètre de sécurité 1,5 conforme à DIN 3230 T5 et ISO 5208 s'applique à la pression nominale des vannes à boisseau.

$$\frac{\text{PN (bar)}}{10} = \text{PN (MPa)}$$

Matières :
Boîtier en acier, bruni (revêtement DIN 50938-FE/A/T4),
boisseau en acier/chromage dur,
arbre de manoeuvre en acier/galvanisé.

Joints :
Joint de boisseau en POM (ex. Delrin),
joint d'arbre de manoeuvre en NBR (ex. Perbunan).

Applications :
Approprié pour huile hydraulique, lubrifiant et gazole léger.
Approprié aux applications à air jusqu'à 100 bar.

Plage de température :
–10 jusqu'à +100° C

Références complémentaires			
Matière	Suffixes correspondant à la surface et à la matière	Exemple	Matières d'étanchéité standard (pas de suffixe nécessaire)
Acier, zingué, sans Cr(VI)	CF	KH12A63CFX	POM / NBR
Acier	DIN 50938-FE//A/T4	KH12A63X	POM / NBR

KH-A-S-71 Vannes à boisseau avec adapteur bride SAE

Bride SAE / Vannes à boisseau 2/2 voies acier inox (ISO 6162-1/-2)

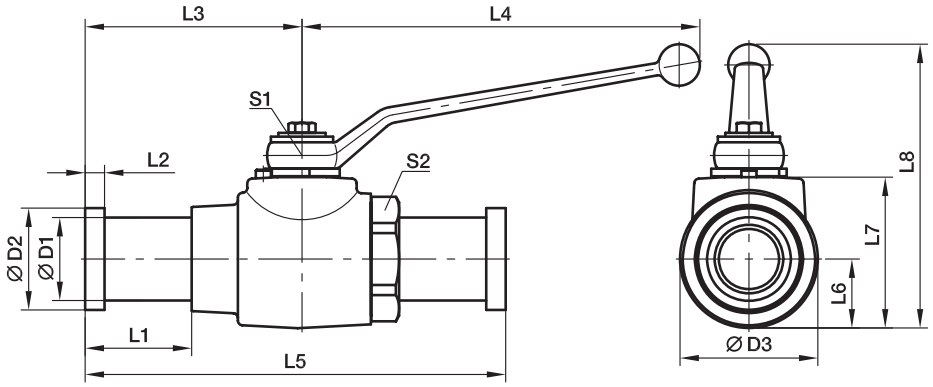

Série 3000 PSI

Taille nom. de bride SAE (In.)	ISO (DN)	D1	D2	L	L1	L2	L3	B	H	H1	H2	SW	SW1	Joint torique	Référence*	PN (bar) S
1/2	12	24,0	176,0	42,0	6,8	55	45	45,0	21,0	49,5	32	10	28	18,64×3,53	**KH12A3271**	350
3/4	20	31,5	197,0	43,0	6,8	65	65	65,0	31,0	70,0	46	14	29	24,99×3,53	**KH20A3371**	350
1	25	38,0	200,0	38,9	8,0	71	75	75,0	38,0	80,0	50	14	29	32,92×3,53	**KH25A3471**	315
1 1/4	32	43,0	190,5	40,3	8,0	86	100	93,2	45,0	99,0	70	19	23	37,69×3,53	**KH32A3571**	250
1 1/2	40	50,0	236,5	58,3	8,0	92	110	104,4	52,2	110,0	80	19	23	47,22×3,53	**KH40A3671**	200
2	50	62,0	242,0	50,9	9,6	97	125	119,4	59,7	125,0	95	19	23	56,74×3,53	**KH50A3871**	160

Série 6000 PSI

1/2	12	24,0	176,0	42,0	7,8	55	45	45,0	21,0	49,5	32	10	28	18,64×3,53	**KH12A6271**	400
3/4	20	32,0	209,0	49,0	8,8	65	65	65,0	31,0	70,0	46	14	29	24,99×3,53	**KH20A6371**	400
1	25	38,0	220,0	49,0	9,5	71	75	75,0	38,0	80,0	50	14	29	32,92×3,53	**KH25A6471**	400
1 1/4	32	44,0	223,0	56,5	10,3	86	100	93,2	45,0	99,0	70	19	23	37,69×3,53	**KH32A6571**	400
1 1/2	40	51,0	287,0	83,5	12,6	92	110	104,4	52,2	110,0	80	19	23	47,22×3,53	**KH40A6671**	400
2	50	67,0	327,0	93,5	12,6	97	125	119,4	59,7	125,0	95	19	23	56,74×3,53	**KH50A6871**	400

Le paramètre de sécurité 1,5 conforme à DIN 3230 T5 et ISO 5208 s'applique à la pression nominale des vannes à boisseau.

Hand lever belongs to the scope of supply
Stainless steel (1.4571)

Corps :	acier inoxydable (1.4571)
Boisseau :	acier inoxydable (1.4571)
Levier de commande :	acier inoxydable (1.4571)
Etanchéité du boisseau :	POM
Etanchéité du levier de commande :	FKM

Références complémentaires		
Matière	Suffixes correspondant à la surface et à la matière	Exemple
Acier inox	aucune	KH12A6271

KH-B4V-S Vannes à boisseau avec connexion SAE ISO 6162 (1/2)

Bride SAE / Vannes à boisseau 2/2 voies

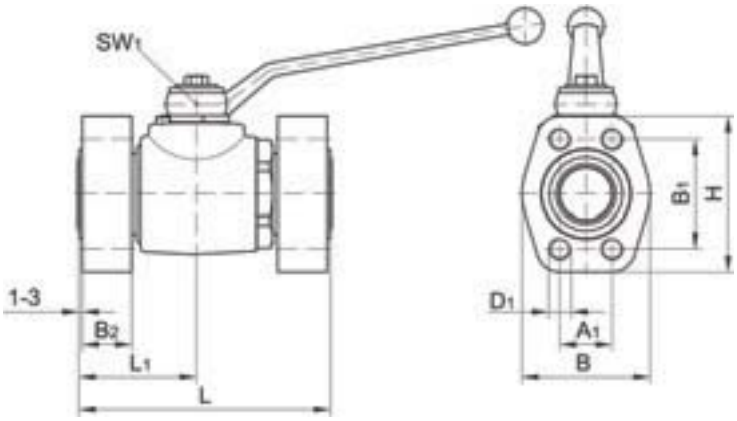

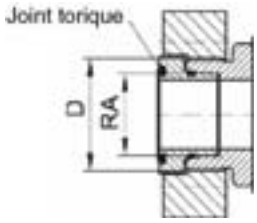

Connexion	DN	Filetage D	RA	D1	A1	B1	B2	L	L1	B	H	Joint torique	Poids kg	Référence	PN (bar) S
Brides SAE ISO 6162-1	12*	M 24×1,5	16	M 8	17,5	38,1	20	103	51,5	46	54	18,64×3,53	1,2	**KH12B4V3M**	350
	20*	M 36×2,0	25	M10	22,3	47,6	20	125	62,5	52	65	24,99×3,53	2,0	**KH20B4V3M**	350
	25*	M 42×2,0	30	M10	26,2	52,4	21	138	69,0	59	70	32,92×3,53	2,7	**KH25B4V3M**	315
	32	M 52×2,0	38	M10	30,2	58,7	24	153	71,5	73	79	37,69×3,53	3,8	**KH32B4V3M**	250
	40/32	M 52×2,0	38	M12	35,7	69,9	30	153	71,5	83	94	47,22×3,53	4,9	**KH40/32B4V3M**	200
Liaison avec raccords sans soudures DIN 2353 série lourde ISO 8434-1	12*	M 24×1,5	16	5/16-18 UNC	17,5	38,1	20	103	51,5	46	54	18,64×3,53	1,2	**KH12B4V3U**	350
	20*	M 36×2,0	25	3/8-16 UNC	22,3	47,6	20	125	62,5	52	65	24,99×3,53	2,0	**KH20B4V3U**	350
	25*	M 42×2,0	30	3/8-16 UNC	26,2	52,4	21	138	69,0	59	70	32,92×3,53	2,7	**KH25B4V3U**	315
	32	M 52×2,0	38	7/16-14 UNC	30,2	58,7	24	153	71,5	73	79	37,69×3,53	3,8	**KH32B4V3U**	250
	40/32	M 52×2,0	38	1/2-13 UNC	35,7	69,9	30	153	71,5	83	94	47,22×3,53	4,9	**KH40/32B4V3U**	200
SAE – cannelure de dégagement ISO 6162-2	12*	M 24×1,5	16	M 8	18,2	40,5	20	103	51,5	48	56	18,64×3,53	1,4	**KH12B4V6M**	400
	20*	M 36×2,0	25	M10	23,8	50,8	22	125	62,5	60	71	24,99×3,53	2,8	**KH20B4V6M**	400
	25*	M 42×2,0	30	M12	27,8	57,2	24	138	69,0	70	81	32,92×3,53	3,1	**KH25B4V6M**	400
	32	M 52×2,0	38	M12	31,8	66,6	30	153	71,5	78	95	37,69×3,53	4,3	**KH32B4V6M**	400
	40/32	M 52×2,0	38	M16	36,5	79,3	33	153	71,5	95	113	47,22×3,53	5,5	**KH40/32B4V6M**	400
Liaison avec raccords sans soudures DIN 2353 série lourde ISO 8434-1	12*	M 24×1,5	16	5/16-18 UNC	18,2	40,5	20	103	51,5	48	56	18,64×3,53	1,4	**KH12B4V6U**	400
	20*	M 36×2,0	25	3/8-16 UNC	23,8	50,8	22	125	62,5	60	71	24,99×3,53	2,8	**KH20B4V6U**	400
	25*	M 42×2,0	30	7/16-14 UNC	27,8	57,2	24	138	69,0	70	81	32,92×3,53	3,1	**KH25B4V6U**	400
	32	M 52×2,0	38	1/2-13 UNC	31,8	66,6	30	153	71,5	78	95	37,69×3,53	4,3	**KH32B4V6U**	400
	40/32	M 52×2,0	38	5/8-11 UNC	36,5	79,3	33	153	71,5	95	113	47,22×3,53	5,5	**KH40/32B4V6U**	400

*)Fabrication monobloc

Pour les brides voir catalogue chapitre M
Brides spéciales sur demande

Corps:	acier	acier
Boisseau:	acier	acier
Levier de commande:	acier	acier
Etanchéité du boisseau:	POM	POM
Etanchéité du levier de commande:	NBR	FKM

Références complémentaires			
Matière	Suffixes correspondant à la surface et à la matière	Exemple	Matières d'étanchéité standard (pas de suffixe nécessaire)
Acier, zingué, sans Cr(VI)	CF	KH12B4V3MCFX	POM / NBR
Acier	DIN 50938-FE//A/T4	KH12B4V3MX	POM / NBR

KH-B5V-S Vannes à boisseau avec connexion DIN EN 1092-1

Acier/DIN/rotatif

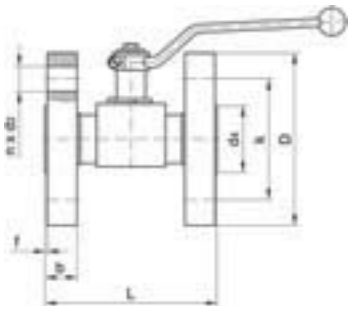

DN 10–DN25

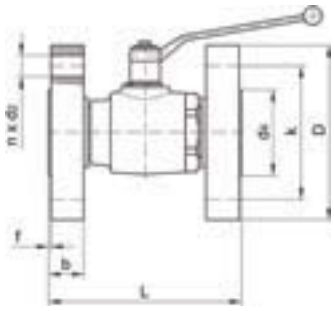

DN 32–DN50

Port connexion	DN	D	b	k	d4	f	n	Nombre d2	L	Poids kg	Référence
PN 25 PN 40	10	90	16	60	40	2	4	14	130	2,1	**KH10B5V40**
	15	95	16	65	45	2	4	14	130	2,7	**KH15B5V40**
	20	105	18	75	58	2	4	14	150	3,8	**KH20B5V40**
	25	115	18	85	68	2	4	14	160	4,9	**KH25B5V40**
	32	140	18	100	78	2	4	18	180	7,0	**KH32B5V40**
	40	150	18	110	88	3	4	18	200	8,9	**KH40B5V40**
	50	165	20	125	102	3	4	18	230	12,2	**KH50B5V40**
PN 63	10	100	20	70	40	2	4	14	130	2,9	**KH10B5V63**
	15	105	20	75	45	2	4	14	130	3,5	**KH15B5V63**
	25	140	24	100	68	2	4	18	160	7,6	**KH25B5V63**
	40	170	26	125	88	3	4	22	200	12,6	**KH40B5V63**
	50	180	26	135	102	3	4	22	230	15,3	**KH50B5V63**
PN 100	10	100	20	70	40	2	4	14	130	2,9	**KH10B5V100**
	15	105	20	75	45	2	4	14	130	3,5	**KH15B5V100**
	25	140	24	100	68	2	4	18	160	7,6	**KH25B5V100**
	40	170	26	125	88	3	4	22	200	12,6	**KH40B5V100**
	50	195	28	145	102	3	4	26	230	17,9	**KH50B5V100**
PN 160	10	100	20	70	40	2	4	14	130	2,9	**KH10B5V160**
	15	105	20	75	45	2	4	14	130	3,5	**KH15B5V160**
	25	140	24	100	68	2	4	18	160	7,6	**KH25B5V160**
	40	170	28	125	88	3	4	22	200	13,2	**KH40B5V160**
	50	195	30	145	102	3	4	26	230	18,7	**KH50B5V160**
PN 250	10	125	24	85	40	2	4	18	130	5,0	**KH10B5V250**
	15	130	26	90	45	2	4	18	130	6,2	**KH15B5V250**
	25	150	28	105	68	2	4	22	160	9,5	**KH25B5V250**
	40	185	34	135	88	3	4	26	200	17,2	**KH40B5V250**
	50	200	38	150	102	3	8	26	230	22,6	**KH50B5V250**
PN 320	10	125	24	85	40	2	4	18	130	5,0	**KH10B5V320**
	15	130	26	90	45	2	4	18	130	6,2	**KH15B5V320**
	25	160	34	115	68	2	4	22	160	12,5	**KH25B5V320**
	40	195	38	145	88	3	4	26	200	20,5	**KH40B5V320**
	50	210	42	160	102	3	8	26	230	26,4	**KH50B5V320**
PN 400	10	125	28	85	40	2	4	18	210	6,0	**KH10B5V400**
	15	145	30	100	45	2	4	22	210	9,0	**KH15B5V400**
	25	180	38	130	68	2	4	26	230	17,4	**KH25B5V400**
	40	220	48	165	88	3	4	30	260	31,9	**KH40B5V400**
	50	235	52	180	102	3	8	30	300	38,9	**KH50B5V400**

Dimension des brides: DIN EN 1092-1 (DIN 2501-1)
Tailles PN 25 – PN 320: DIN EN 558-1 série 1 (DIN 3202-1-F1)
Tailles PN 400: DIN EN 558-1 série 2 (DIN 3202-1-F2)
Brides spéciales sur demande

Corps:	acier	acier	acier
Boisseau:	acier	acier	acier
Levier de commande:	acier	acier	acier
Etanchéité du boisseau:	POM	POM	PTFE-Comp. 3
Etanchéité du levier de commande:	NBR	FKM	FKM

Références complémentaires			
Matière	Suffixes correspondant à la surface et à la matière	Exemple	Matières d'étanchéité standard (pas de suffixe nécessaire)
Acier, zingué, sans Cr(VI)	CF	KH10B5V40CFX	POM / NBR
Acier	DIN 50938-FE//A/T4	KH10B5V40X	POM / NBR

O

KHBLOCK Vannes à boisseau 2 voies pour montage sur blocs

Acier – DN6 – DN50

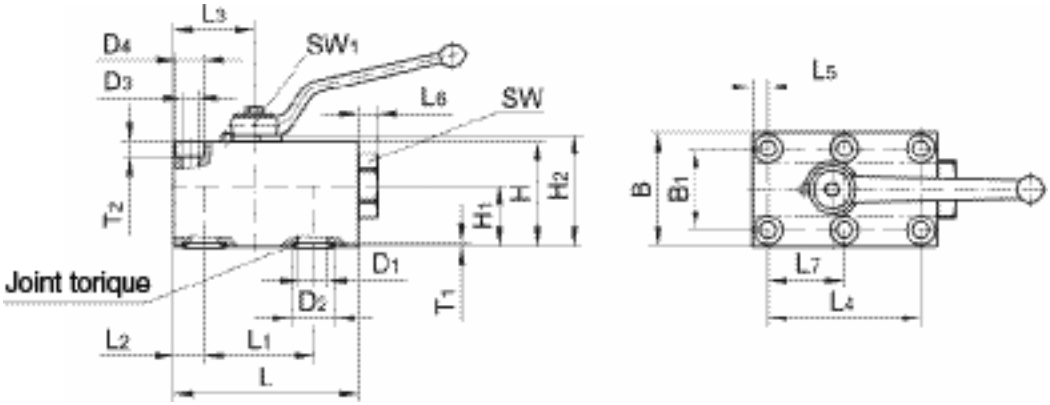

Port connexion	DN	L	L1	L2	L3	L4	L5	L6	L7	B	B1	H	H1	H2	T1	T2	D1	D2	D3	D4	SW	SW1	Poids kg	Référence
Corps de bride avec étanchéité Joint torique	6	59	35	8,5	23,5	35	8,5	4,5	17,5	40	27	35	20,0	37,5	1,8	6,8	6,0	12,0	6,4	11	24	7	0,58	**KHBLOCKDN6**
	10	73	44	10,0	29,0	55	7,5	7,0	27,5	55	40	45	24,5	48,5	1,8	8,0	9,5	15,0	8,4	–	32	8	1,17	**KHBLOCKDN10**
	12	98	58	16,0	42,5	83	7,5	10,0	41,5	60	45	55	32,0	58,5	1,8	8,0	15,5	25,0	8,4	–	36	10	2,25	**KHBLOCKDN12**
	20	117	69	20,0	52,0	97	10,0	12,0	48,5	70	51	70	39,0	74,0	2,7	11,0	20,0	30,0	10,5	17	–	14	4,00	**KHBLOCKDN20**
	25	138	81	24,0	62,0	115	10,0	7,0	57,5	80	60	80	46,0	84,0	2,7	11,0	24,0	35,0	10,5	17	50	14	5,82	**KHBLOCKDN25**
	32	165	96	29,0	75,0	136	12,0	11,0	68,0	100	78	100	56,6	104,5	2,7	12,0	32,0	40,0	13,0	19	70	17	10,97	**KHBLOCKDN32**
	40	175	112	28,5	84,5	112	28,5	25,0	56,0	130	95	100	52,6	104,5	2,7	17,5	38,0	48,5	17,0	26	–	17	15,25	**KHBLOCKDN40**
	50	215	136	38,0	106,0	136	38,0	25,0	68,0	150	112	110	55,1	114,5	2,7	20,0	48,0	55,5	21,0	33	–	17	23,20	**KHBLOCKDN50**

	DN	D1	E1	E2	E3	E4	E5	E6	E7	E8	M	Joint torique
Tolérances DIN ISO 2768 Surfaces DIN EN ISO 4287	6	6,0	35	35,0	50,5	–	8,5	13,5	20,0	17,5	M 6	7,5×2,5
	10	9,5	44	52,5	63,0	2,5	10,0	20,0	27,5	25,0	M 8	10,5×2,5
	12	15,5	58	74,5	82,0	8,5	16,0	22,5	30,0	33,0	M 8	20,5×2,5
	20	20,0	69	87,0	97,0	10,0	20,0	25,5	35,0	38,5	M10	23,5×3,5
	25	24,0	81	101,0	114,0	14,0	24,0	30,0	40,0	43,5	M10	28,5×3,5
	32	32,0	96	119,0	136,0	17,0	29,0	39,0	50,0	51,0	M12	33,5×3,5
	40	38,0	112	112,0	146,5	–	28,5	47,5	65,0	56,0	M16	42,0×3,5
	50	48,0	136	136,0	177,0	–	38,0	56,0	75,0	68,0	M20	49,0×3,5

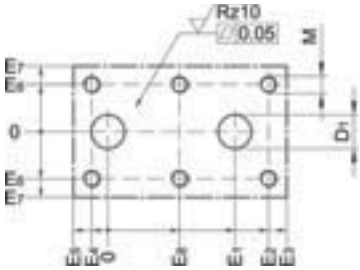

Vue d'ensemble

Corps :	acier	acier
Boisseau :	acier	acier
Levier de commande :	acier	acier
Etanchéité du corps :	NBR	FKM
Etanchéité du boisseau :	POM	POM
Etanchéité du levier de commande :	NBR	FKM

Surface standard : bronze
Sans Cr(VI) ajoutez CF
Exemple : **KHBLOCKDN6CFX**

DV Vanne d'arrêt PN 10 – Boîtier DIN 3512

Cône EO 24° / Cône EO 24°

Facteur de sécurité 1,5 selon DIN 3230 T5 et ISO 5208
(avec broche taraudée)
Pour eau* jusqu'à 80°C, air comprimé, huiles minérales et gas-oil types EL et L jusqu'à 6 bar et 80°C

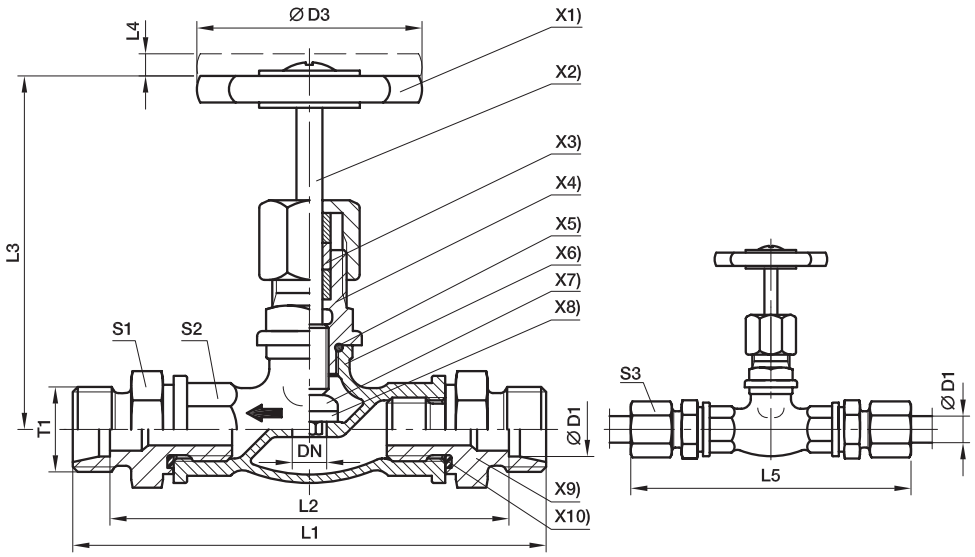

X1) **Volant:** Polyamide
X2) **Tige:** Laiton 2.0401
X3) **Étanchéité de tige:** PTFE (Teflon)
X4) **Tête:** Laiton 2.0401
X5) **Étanchéité:** Joint torique NBR (ex. Perbunan) de tête: 70 Shore A
X6) **Corps:** Laiton 2.0340.02
X7) **Clapet:** Laiton 2.0401
X8) **Joint:** NBR (ex. Perbunan)
X9) **Union mâle:** Laiton 2.0540
X10) **Joint:** Joint Eolastic NBR (ex. Perbunan)

DVAE
EO-cône du tube ⇐ filetage ext. DIN ISO 228-1

DVAA
Filetage ext. DIN ISO 228-1 ⇐ EO-cône du tube

Séries	D1	T1	DN	D3	L1	L2	L3	L4	L5	S1	S2	S3	Poids gr./pièce	Référence*	PN (bar)[1]) sans trait. de surface
L[3])	06	M 12×1,5	5	50	102	88	63	7	117	22	21	14	313	**DV06LX**	10
	08	M 14×1,5	6	50	102	88	63	7	117	22	21	17	305	**DV08LX**	10
	10	M 16×1,5	8	50	104	90	63	7	119	22	21	19	308	**DV10LX**	10
	12	M 18×1,5	10	50	104	90	63	7	119	22	21	22	304	**DV12LX**	10
	15	M 22×1,5	12	50	107	93	65	8	123	27	25	27	426	**DV15LX**	10
	18	M 26×1,5	16	50	109	94	67	8	126	27	25	32	434	**DV18LX**	10
	22	M 30×2,0	20	60	123	108	67	8	140	32	32	36	670	**DV22LX**	10
	28	M 36×2,0	25	60	140	125	95	10	158	41	38	41	1030	**DV28LX**	10
	35	M 45×2,0	32	70	166	145	102	10	188	50	47	50	1640	**DV35LX**	10

[1]) Pression mentionnée = article existant
[3]) L = Série légère

$$\frac{\text{PN (bar)}}{10} = \text{PN (MPa)}$$

Fourni sans écrou ni bague, pour livraison en raccord complet et/ou autre matière de joint, voir page I7.

*Référence raccord: compléter les références avec les **suffixes** correspondant à la matière choisie.

Références complémentaires			
Matière	Suffixes correspondant à la surface et à la matière	Exemple	Matières d'étanchéité standard (pas de suffixe nécessaire)
Laiton 2.0340.02	aucune	DV06LX	PTFE / NBR

LD Vanne d'arrêt PN 40

Cône EO 24° / Cône EO 24°

Facteur de sécurité 1,5 selon DIN 3230 T5 et ISO 5208
(avec broche taraudée)
Pour huiles hydrauliques, minérales, fuel, gas-oil, eau* etc
Température jusqu'à 150°C.
Pour vapeur jusqu'au 10 bar.
Sur demande, pour air comprimé
jusqu'à 35 bar
CS DIN 86501 Rg.-N.

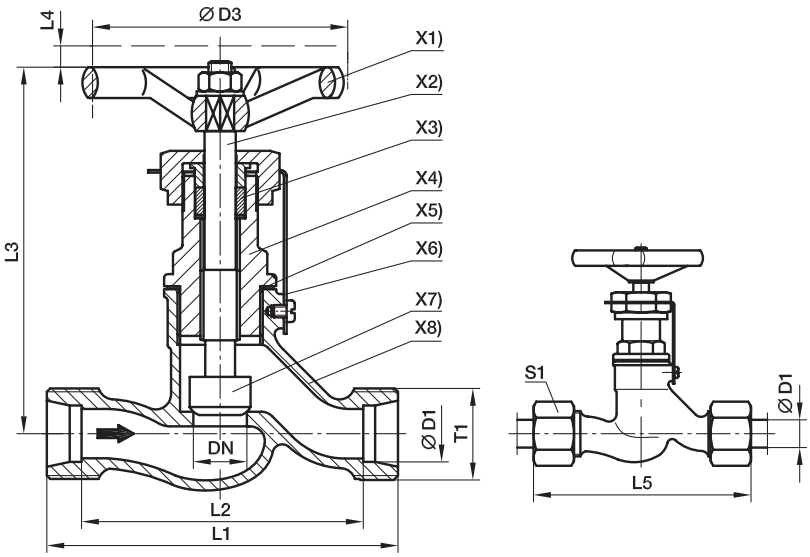

X1)	**Volant:**	Plastique type 74, DIN 388 Forme C
X2)	**Tige:**	Laiton: Cu Zn 35 Ni 2
X3)	**Étanchéité de tige:**	Joint chargé de PTFE
X4)	**Tête:**	Laiton: Cu Zn 39 Pb 3
X5)	**Étanchéité de tête:**	Joint cuivre
X6)	**Plaque de verrouillage:**	Acier St. 37
X7)	**Pointeau flottant:**	Laiton Cu Zn 35 Ni 2
X8)	**Corps:**	Laiton G-Cu Sn 5 Zn Pb (DIN 1705)

Raccordement des tubes:
Pour les tubes en **cuivre,** les écrous et bagues d'ancrage sont en laiton

ATTENTION:
Pour les tubes en **acier,** écrous et bagues progressives en acier **(A mentionner à la commande)**
Nous recommandons d'effectuer le présertissage dans un bloc de présertissage (voir instructions de montage)

Séries	D1	T1	DN	D3	L1	L2	L3	L4	L5	S1	Poids gr./pièce	Référence*	PN (bar)[1]) sans trait. de surface
S[4])	10	M 18×1,5	6	63	60	45	98	7	77	22	383	**LD10SX**	40
	12	M 20×1,5	8	63	64	49	98	7	81	24	401	**LD12SX**	40
	14	M 22×1,5	10	63	70	54	98	7	89	27	417	**LD14SX**	40
	16	M 24×1,5	12	80	84	67	110	9	103	30	631	**LD16SX**	40
	20	M 30×2,0	16	80	90	69	110	9	112	36	688	**LD20SX**	40
	25	M 36×2,0	20	100	110	86	129	12	134	46	1191	**LD25SX**	40
	30	M 42×2,0	25	100	120	93	129	12	146	50	1322	**LD30SX**	40
	38	M 52×2,0	32	100	140	108	158	12	169	60	2268	**LD38SX**	40

[1]) **Pression mentionnée = article existant**
[4]) S = Série lourde

$$\frac{\text{PN (bar)}}{10} = \text{PN (MPa)}$$

Fourni sans écrou ni bague, pour livraison en raccord complet et/ou autre matière de joint, voir page I7.

*Référence raccord: compléter les références avec les **suffixes** correspondant à la matière choisie.

Références complémentaires			
Matière	Suffixes correspondant à la surface et à la matière	Exemple	Matières d'étanchéité standard (pas de suffixe nécessaire)
Fonte de cuivre rouge (Rg 5) 2.1096	aucune	LD10SX	Graphite / métal

VDHA Vanne haute pression

Cône EO 24° / Cône EO 24°

Facteur de sécurité 1,5 selon DIN 3230 T5 et ISO 5208

Attention !
Veuillez également prendre en compte les pressions admissibles des tubes EO

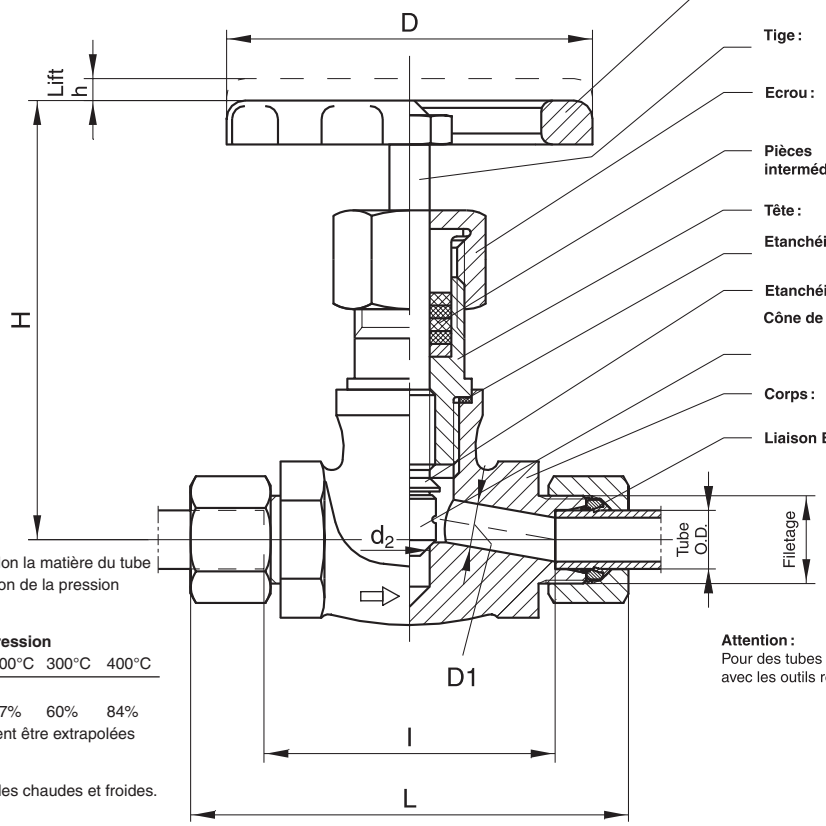

Volant : Aluminium GD-AL Si 8 Cu 3 Position de travail : tout ouvert ou fermé.

Tige : Avec taraudage. Matière 1.4021

Ecrou : Matière 1.0718

Pièces intermédiares : GA 24

Tête : Matière 1.0460

Etanchéité : Matière 2.4066

Etanchéité arrière : Contre la tête

Cône de la valve : Matière 1.4122 renforcée. Pour VDHA 30S et 38S matière 1.0460 forgée avec Cr 17

Corps : Forgé, matière 1.4104

Liaison EO sur tube : Ecrous et bagues progressives en acier pour liaison sur tubes acier. Pour tubes inox (matière 1.4571 ou 1.4541) et températures au-delà de 120°C, écrous et bagues progressives en acier inoxydable 1.4571.

Températures jusqu'à 400°C selon la matière du tube (prendre en compte une réduction de la pression au-delà de 50 °C)

Coefficient de réduction de pression

Température	50°C	100°C	200°C	300°C	400°C
Réduction de pression	6%	15%	37%	60%	84%

Les valeurs intermédiaires doivent être extrapolées

Applications :
pour eau, vapeur, huiles minérales chaudes et froides. (Pas pour gaz, oxygène, etc,…
Pour air comprimé jusqu'à 50°C, fluides corrosifs, acides, fluides résistants au feu, etc,…)

Attention :
Pour des tubes en inox, toujours prévoir un pré-assemblage avec les outils recommandés (voir instructions de montage)

Séries	D1	PN (bar)	DN	Filetage	d2	H	L	l	h	D	Poids gr./pièce	Avec ecrou et bague Dry Technology EO-2	Avec ecrou et bague PSR Acier
S[4])	06	630	4	M 14×1,5	9,5	120	95	66	6	100	891	**VDHA06ZS**	**VDHA06S**
	08	630	5	M 16×1,5	9,5	120	95	66	6	100	917	**VDHA08ZS**	**VDHA08S**
	10	630	7	M 18×1,5	9,5	120	97	65	6	100	937	**VDHA10ZS**	**VDHA10S**
	12	630	8	M 20×1,5	9,5	120	97	65	6	100	940	**VDHA12ZS**	**VDHA12S**
	14	630	10	M 22×1,5	9,5	120	119	84	6	100	1194	**VDHA14ZS**	**VDHA14S**
	16	400	11	M 24×1,5	9,5	120	119	83	6	100	1209	**VDHA16ZS**	**VDHA16S**
	20	400	13	M 30×2,0	11,0	120	122	79	6	100	1292	**VDHA20ZS**	**VDHA20S**
	25	400	17	M 36×2,0	12,0	143	154	106	9	125	2013	**VDHA25ZS**	**VDHA25S**
	30	250	19	M 42×2,0	22,5	164	156	103	12	125	2596	**VDHA30ZS**	**VDHA30S**
	38	250	25	M 52×2,0	26,5	198	179	118	12	180	4972	**VDHA38ZS**	**VDHA38S**

[1]) Pression mentionnée = article existant
[4]) S = Série lourde

$$\frac{PN\ (bar)}{10} = PN\ (MPa)$$

Fourni sans écrou ni bague, pour livraison en raccord complet et/ou autre matière de joint, voir page I7.

WV Sélecteur de circuit

Cône EO 24° / Cône EO 24° / Cône EO 24°

Ces valves permettent le passage du débit de l'entrée 1 ou 2, vers la sortie. La fermeture, de l'entrée 1 ou de l'entrée 2, est obtenue par le déplacement de la bille entraînée par le débit et la pression.

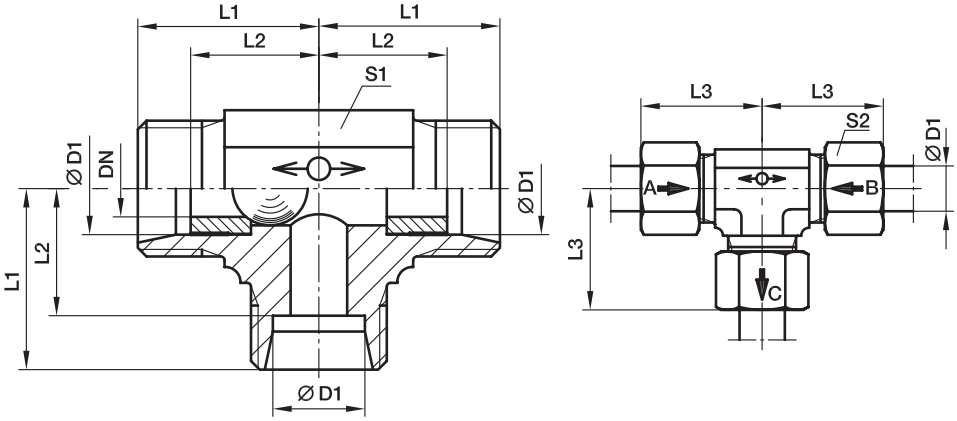

Matière : acier
Traitement de surface : Sans Cr(VI).

Valves déconseillées pour air comprimé et gaz.
Les valves WV ne doivent pas être utilisées avec des embouts à souder SKA, SKM, des cônes d'étanchéité etc., c'est-à-dire toutes pièces n'assurant pas le contact au fond du cône.

Température d'utilisation sans réduction de pression : –40°C à +120°C.

Position de travail recommandée comme ci illustré.

Taux de fuite : 20 gouttes par minute à la pression maximale admissible P_{max}.

Directions du flux :

B → C = A fermé
A → C = B fermé

Séries	D1	T1	DN	L1	L2	L3	S1	S2	Poids gr./pièce	Référence*	PN (bar)[1] CF
L[3])	8	M 14×1,5	4,5	21	14	29	14	17	53	**WV08LOMD**	160
	10	M 16×1,5	6,0	22	15	30	17	19	73	**WV10LOMD**	160
	12	M 18×1,5	7,5	24	17	32	19	22	96	**WV12LOMD**	160
	15	M 22×1,5	10,0	28	21	36	19	27	134	**WV15LOMD**	160

[1]) **Pression mentionnée = article existant**
[3]) L = Série légère

$\frac{PN\ (bar)}{10} = PN\ (MPa)$

Fourni sans écrou ni bague, pour livraison en raccord complet et/ou autre matière de joint, voir page I7.

*Référence raccord: compléter les références avec les **suffixes** correspondant à la matière choisie.

Références complémentaires			
Matière	Suffixes correspondant à la surface et à la matière	Exemple	Matières d'étanchéité standard (pas de suffixe nécessaire)
Acier, zingué, sans Cr(VI)	CF	WV08LOMDCF	Bille d'acier

ELA Purgeur automatique d'air

Les purgeurs automatiques ELA permettent de débarrasser les circuits hydrauliques de leur air.

Montage facile – entretien nul – durée de vie pratiquement illimitée – simples – fiables – efficaces – économiques. Mise en service immédiate. Evitent la contamination par l'air des circuits hydrauliques et évitent les phénomènes parasites de perte de pression, cavitation et économisent les temps nécessaires aux processus de purge habituels.

Pressions de purge : – Ouverture 0,05 bar
– Fermeture ≧ 0,5 bar

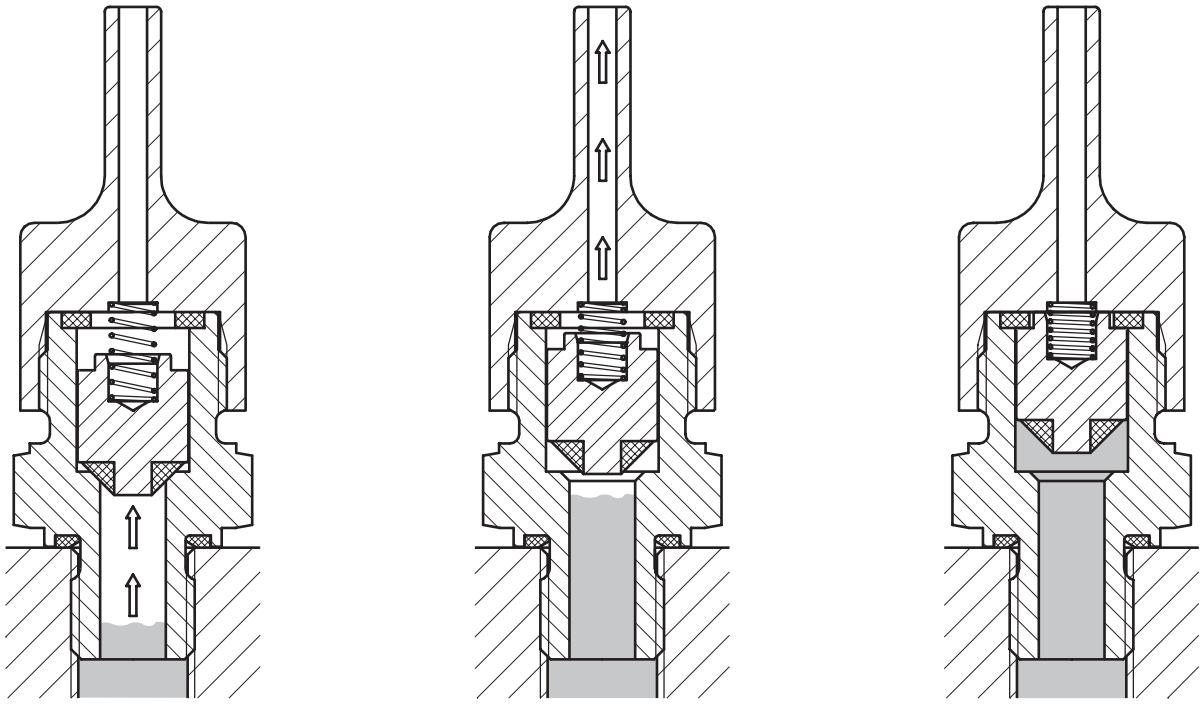

AVANT LA PURGE:
Le circuit n'est pas sous pression

PENDANT LA PURGE:
Le circuit monte en pression
(0,05 bar)

APRES LA PURGE:
Le circuit est sous pression
(≧ 0,05 bar)

Le principe des purgeurs automatiques est basé sur la différence de comportement entre un gaz et un liquide sous pression, due à leurs différences de viscosité. Un piston, guidé avec un certain jeu dans un alésage dans le corps de l'appareil, contrôle l'ouverture et l'obturation du purgeur à la mise en route et à l'arrêt de l'installation. Lors de la mise en marche, l'air accumulé est expulsé jusqu'à ce que la colonne de liquide sous pression atteigne le piston. La pression du liquide fait alors remonter le piston contre le joint supérieur, refermant avec une sécurité totale la tubulure de purge (un léger suintement d'huile est possible lors de la fermeture du purgeur). Lorsque la pression retombe dans le circuit, le ressort repousse le piston et dégage l'alésage d'évacuation, permettant le renouvellement du processus. La conception spécifique du piston d'obturation empêche toute aspiration d'air en cas d'éventuelles dépressions.

Le purgeur automatique d'air doit être monté verticalement sur le point le plus haut du circuit, ou stratégiquement en des points d'accumulation d'air.

Les purgeurs automatiques d'air ELA sont disponibles uniquement pour des fluides à base d'huile minérale, pour des températures allant de –20° C à +90° C.

ELA PURGEUR AUTOMATIQUE D'AIR

Filetage mâle BSPP avec joint Eolastic

PN (bar)	Dry Technology Acier	Poids gr./pièce
400	**ELA1/4EDCF**	109

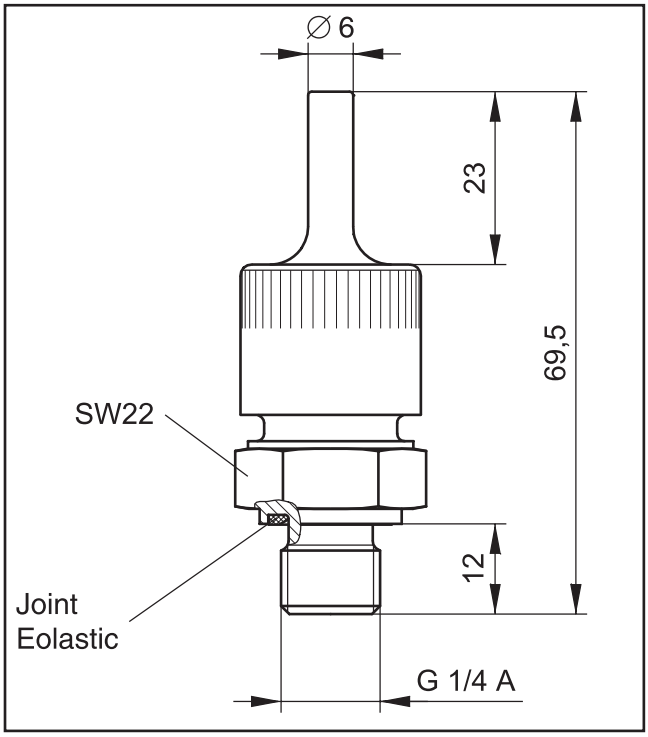

Implantation : cône EO 24°

PN (bar)	Dry Technology Acier	Poids gr./pièce
315	**ELAE10LCF**	125

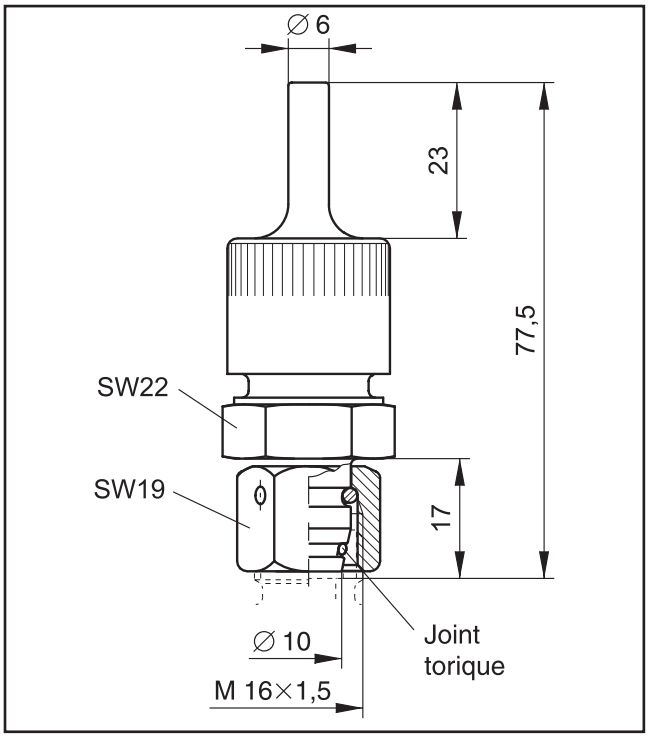

LRV Clapet parachute

Filetage BSPP joint ED (ISO 1179) / cône EO 24°

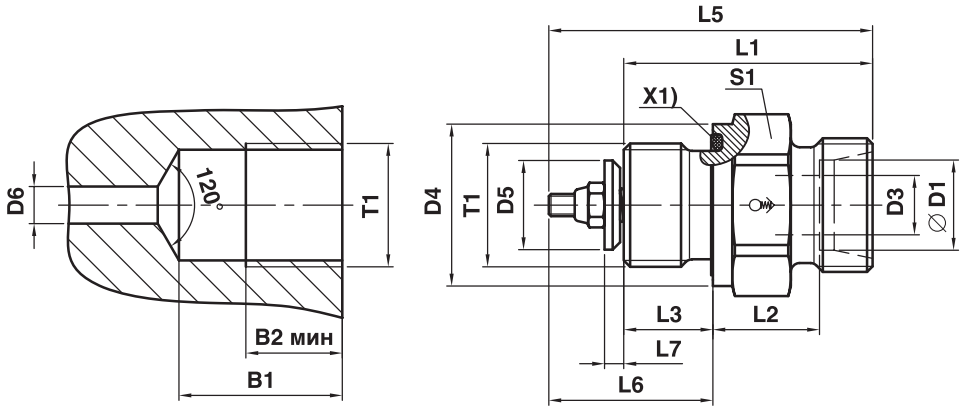

D1	T1	D3	D4	D5	D6	L1	L2	L3	L5	S1	B1	B2	Poids gr./pièce	Référence*	PN (bar)
08	G 1/4 A	6.0	19	9.8	5	32.0	13.0	12	42	19	24	13	37	**LRV08LRED*½OCF**	400
12	G 3/8 A	9.0	22	12.0	8	33.5	14.5	12	44	22	24	13	53	**LRV12LRED*½OCF**	400
15[1])	G 3/8 A	9.0	22	12.0	8	33.5	14.5	12	44	22	24	13	53	**LRV15LRED*½OCF**	400
15[1])	G 1/2 A	14.0	27	16.0	12	37.0	15.5	14	51	27	28	15	84	**LRV15LRED*½OCF**	400
18	G 1/2 A	14.0	27	16.0	12	37.0	15.5	14	51	27	28	15	84	**LRV18LRED*½OCF**	400
22	G 3/4 A	17.5	32	20.0	16	41.0	17.5	16	56	32	32	17	121	**LRV22LRED*½OCF**	250

Version joint torique et raccordement alternative sur demande.

[1]) La taille 15L est fonction du débit maxi (Q_{max})!

Référence de commande : désignation supplémentaire			
Matière	A rajouter dans la référence	Exemple	Matière standard (ne rien rajouter)
Acier, galvanisé, sans Cr(VI)	10Q	LRV08LRED10QOCF	NBR (réglé à 10 l/mn)
Acier, galvanisé, sans Cr(VI)	17Q 0,5D	LRV18LRED17Q0,5DOCF	NBR (réglé à 17 l/mn et perçage étrangleur D = 0,5 mm)

Prière d'ajouter le caractère suivant dans la référence.

*1 = débit de déclenchement Q (l/min) : 9 à 17 liaison 08L 15 à 75 liaison 18L
10 à 24 liaison 12L 45 à 130 liaison 22L

*2 = perçage étrangleur D (mm) : 0,5/0,8/1,0/1,5

Fourni sans écrou ni bague

Boitier	acier galvanisé, sans Cr(VI)
Clapet	acier
Ressort	acier
Insert	aluminium
Vis à tête fendue	acier, galvanisé
Ecrou	acier, galvansé
Joint d'étanchéité	Par contact direct acier/acier
Pression de service	voir tableau
Température	–40 °C à +120 °C
Fluides	Huiles minérales
Montage	selon spécifications

O

Parker

Ermeto Original
Raccords rotatifs

EO Raccords rotatifs Index

DG 101
P. P6

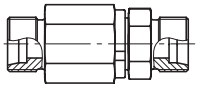

Raccordement EO 24° /
Raccordement EO 24°

DG 102-R
P. P7

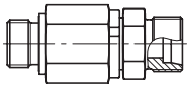

Mâle BSPP – joint
ED (ISO 1179) / Raccordement EO 24°

DG 102-M
P. P8

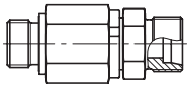

Mâle métrique – joint
ED (ISO 1179) / Raccordement EO 24°

DG 103
P. P9

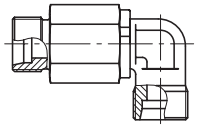

Raccordement EO 24° /
Raccordement EO 24°

DG 104-R
P. P10

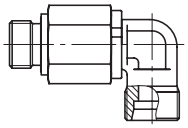

Mâle BSPP – joint
ED (ISO 1179) / Raccordement EO 24°

DG 104-M
P. P11

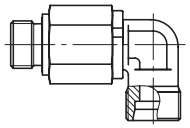

Mâle métrique – joint
ED (ISO 1179) / Raccordement EO 24°

DG 105
P. P12

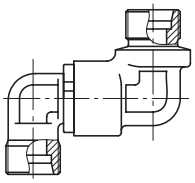

Raccordement EO 24° /
Raccordement EO 24°

DG 106-R
P. P13

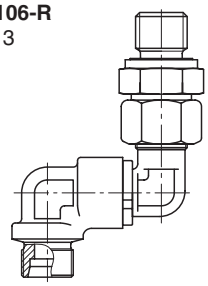

Mâle BSPP – joint
ED (ISO 1179) / Raccordement EO 24°

DG 106-M
P. P14

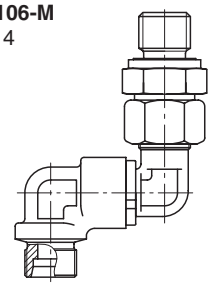

Mâle métrique – joint
ED (ISO 1179) / Raccordement EO 24°

DG 107
P. P15

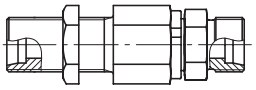

Raccordement EO 24° /
Raccordement EO 24°

DG 108
P. P16

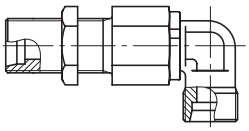

Raccordement EO 24° /
Raccordement EO 24°

DG 208
P. P17

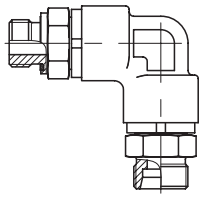

Mâle BSPP – joint
ED (ISO 1179) / Raccordement EO 24°

DVGE-R
P. P18

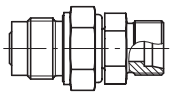

Mâle BSPP – joint
ED / Raccordement EO 24°

DVGE-M
P. P19

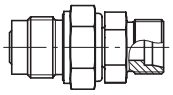

Mâle métrique – joint
ED / Raccordement EO 24°

DVWE-R
P. P20

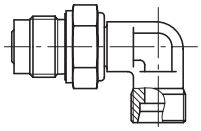

Mâle BSPP – joint
ED / Raccordement EO 24°

DVWE-M
P. P21

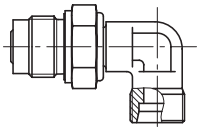

Mâle métrique – joint
ED / Raccordement EO 24°

DG – Raccords rotatifs montés sur roulement à billes

Pour des pressions de travail jusqu'à 350 bar.
Excellent rapport pression/trs./min.

Domaines d'utilisation:
Raccordement de tubes et de flexibles d'un point fixe à des éléments de machines soumis à un mouvement rotatif ou oscillant, ou raccordement à des éléments mobiles. Suppression des torsions axiales sur les flexibles en mouvement.

Fluides véhiculés:
Fluides hydrauliques et lubrifiants à base d'huiles minérales. Ne conviennent pas pour l'eau et les gaz.

Construction:
Encombrement réduit, aucun entretien. Roulements à billes et palier lisse combinés à graissage permanent. Faible couple de démarrage. Joint cylindrique résistant à l'usure. Kit complet de joints de rechange avec instructions de montage disponible sur demande.

Matière:
Corps, manchons, écrou et bague d'ancrage en acier. Piston annulaire/bague entretoise en POM (ex. Delrin), ressort en caoutchouc FKM, joints ED en NBR (ex. Perbunan)

Traitement de surface:
Sans Cr(VI).

Températures d'utilisation:
De –25° C à +80° C.

Conditions de stockage:
Les raccords rotatifs sur roulement à billes peuvent être stockés 6 mois. Un stockage d'une durée de un an est possible en respectant la norme DIN 7716.

Perbunan = référence de la firme Bayer

Types de construction:
Huit formes disponibles pour les raccords à un seul axe de rotation. Raccords rotatifs à plusieurs axes de rotation sur demande. Raccordement sur tube selon la norme DIN 2353, série S pression maximale 350 bar (pression de pointe). – Filetages d'implantation: BSPP-métrique cylindrique. Etanchéité par joints Eolastic en NBR.

Instructions de montage:
La durée de vie d'un raccord rotatif dépend essentiellement de la qualité du raccordement au système. Celui-ci doit être réalisé sans contrainte. Nous conseillons, par sécurité, de procéder au montage préliminaire à l'établi plutôt que sur le site.
L'utilisation de raccords orientables à contre écrou (DIN 3865) est recommandée pour la connexion de flexibles.
En sortie de raccord, la longueur droite minimale du flexible doit être égale à environ 5 fois le diamètre extérieur du tuyau. Cette mesure évite la transmission des vibrations et oscillations.

Attention!
Les raccords orientables à double roulement à aiguilles pour une plus grande stabilité mécanique sont sur demande. Série DGNN/DGBN.
Débit maximum admissible: 8m/S (recommandé 5-6m/s)

Vitesses de rotation et couples de démarrage admissibles:

Tableau 1

∅ ext. tube	∅ nom. mm	Vitesse de rotation admissible (tr/mn) suivant pression de service						Couple de démarrage admissible à 250 bar/Nm
		25 bar	64 bar	100 bar	160 bar	250 bar	350 bar	
6 8	5,0	1500	750	400	200	85	85	0,08
12 16	9,5	800	400	200	100	45	45	0,24
20 25	16,0	300	150	75	38	15	15	0,8
30 38	26,0	200	100	50	25	10	10	2,0

P

DG Raccords rotatifs montés sur roulement à billes

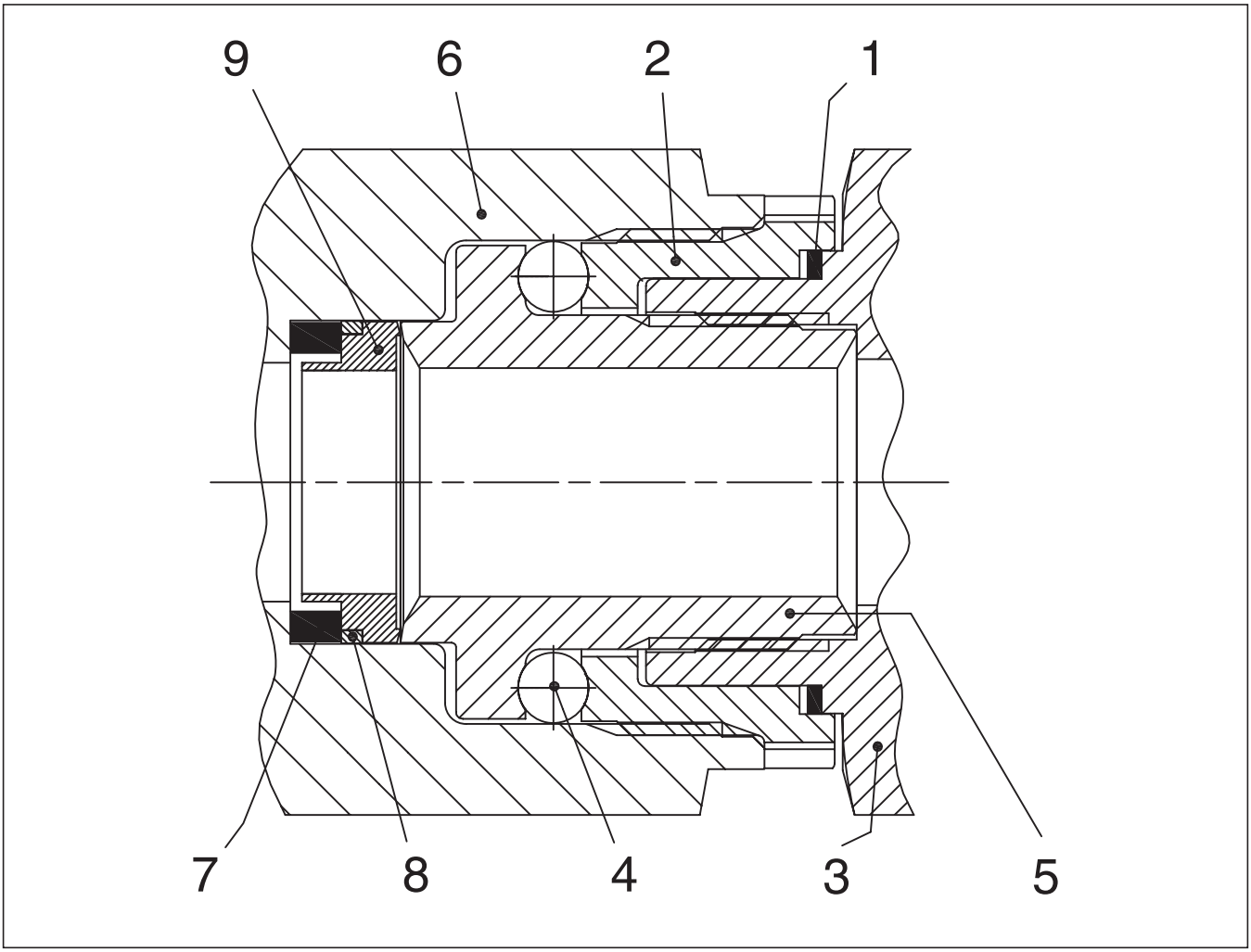

Position	Description
9	Piston annulaire
8	Bague entretoise
7	Ressort caoutchouc
6	Corps
5	Tourillon
4	Billes
3	Corps
2	Bague de roulement
1	Joint d'étanchéité à la poussière

Raccords rotatifs montés sur palier lisse

Pour raccordement de tubes ou de flexibles, faible vitesse de rotation, pressions jusqu'à 40 bars pour série L et 100 bars pour série S.

Applications:

Raccordement de tubes et de flexibles d'un point fixe à des éléments de machines soumis à un mouvement rotatif ou oscillant, ou à des éléments mobiles (pour des vitesses angulaires réduites). Supprime la torsion et les faibles rayons de courbure des flexibles.

Fluides véhiculés:

Fluides hydrauliques et lubrifiants à base d'huiles minérales, fluides hydrauliques écologiques des types HETG et HEES. Ne conviennent pas pour l'eau et les gaz.

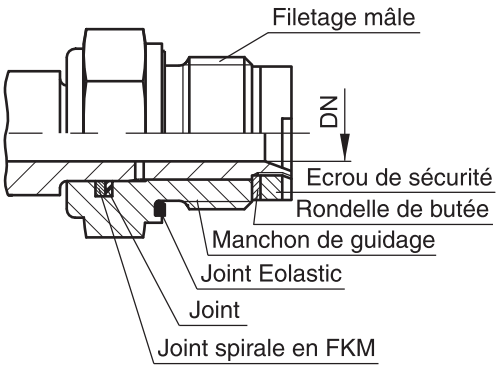

Construction:

Encombrement réduit, aucun entretien. Changement des joints possible.

Matière:

Corps, manchons, écrou et bague d'ancrage en acier. Joint NBR (standard), joint FKM sur demande. Les raccords rotatifs montés sur paliers lisses ne sont pas disponibles en acier inoxydable ou en laiton.

Traitement de surface:

Sans Cr(VI).

Types de construction:

Série L, ∅ ext. de tube de 6 mm à 35 mm, pression de service (Pmax) 40 bar.
Série S, ∅ ext. de tube de 6 mm à 38 mm, pression de service (Pmax) 100 bar.
Raccordement selon la norme DIN 2353/ISO 8434-1. Filetage côté mâle métrique ou BSP. Joint Eolastic côté filetage mâle.

Perbunan = référence de la firme Bayer

Température d'utilisation:

joints NBR:
–35° C à +100° C.
joints FKM:
–25° C à +200° C.

∅ ext. tube (mm)				DN Diamètre nominale mm
06L		06S		**4**
08L		08S		**5**
10L		10S		**6**
12L		12S		**8**
15L		14S	16S	**10**
18L	22L	20S	25S	**16**
28L	30S			**22**
35L	43L	38S		**25**

Vitesses de rotation admissibles

Série					**L**				
∅ de tube (mm)	6	8	10	12	15	18	22	28	35
Vitesse adm. trs/min	28	28	21	17	13	10	10	7	7
Série					**S**				
∅ de tube (mm)	6	8	10	12	14	16	20	25	30	38
Vitesse adm. trs/min.	11	11	9	7	5	5	4	4	3	3

Instructions de montage:

La durée de vie d'un raccord rotatif dépend essentiellement de la qualité du raccordement au système. Celui-ci doit être réalisé sans contrainte. Nous conseillons, par sécurité, de procéder au montage préliminaire à l'établi plutôt que sur le site.
L'utilisation de raccords orientables à contre écrou (DIN 3865) est recommandée pour la connexion de flexibles. En sortie de raccord, la longueur droite minimale du flexible doit être égale à environ 5 fois le diamètre extérieur du tuyau. Cette mesure évite la transmission des vibrations et oscillations.

P

DG 101 Raccords rotatifs montés sur roulement à bille

Cône EO 24° / Cône EO 24°

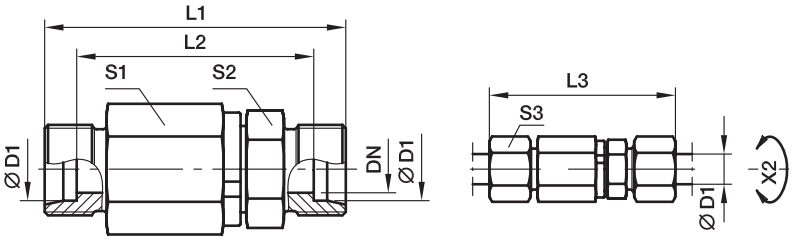

X2) Axe

Séries	D1	DN	L1	L2	L3	S1	S2	S3	Poids gr./pièce	Référence*	CF[1])
S[4])	06	5,0	61	47	76	22,0	17	17,0	113	**DG101/06SOMD**	Pression: voir tab. 1, page P3
	08	5,0	61	47	76	22,0	17	19,0	118	**DG101/08SOMD**	
	12	9,5	72	57	89	30,0	24	24,0	258	**DG101/12SOMD**	
	16	9,5	74	57	93	30,0	27	30,0	264	**DG101/16SOMD**	
	20	16,0	92	71	114	41,0	36	36,0	578	**DG101/20SOMD**	
	25	16,0	96	72	120	41,0	41	46,0	652	**DG101/25SOMD**	Pression: voir tab. 1, page P3
	30	26,0	109	82	135	60,0	46	50,0	1321	**DG101/30SOMD**	
	38	26,0	114	82	143	60,0	55	60,0	1509	**DG101/38SOMD**	

[1]) Pression mentionnée = article existant

[4]) S = Série lourde

$\frac{\text{PN (bar)}}{10}$ = PN (MPa)

Fourni sans écrou ni bague, pour livraison en raccord complet et/ou autre matière de joint, voir page I7.

*Référence raccord: compléter les références avec les **suffixes** correspondant à la matière choisie.

Références complémentaires			
Matière	Suffixes correspondant à la surface et à la matière	Exemple	Matière d'étanchéité standard (pas de suffixe nécessaire)
Acier, zingué, sans Cr(VI)	CF	DG101/06SOMDCF	VIT

DG 102-R Raccords rotatifs montés sur roulement à bille

Filetage mâle BSPP – Joint ED (ISO 1179) / Cône EO 24°

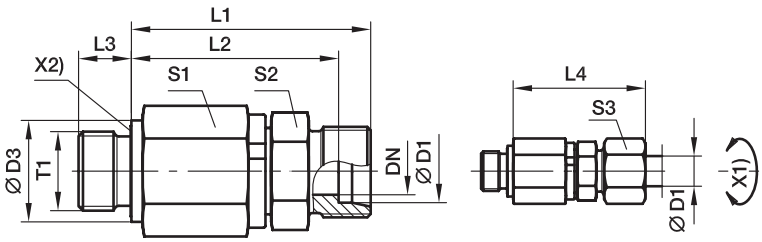

X1) Axe
X2) Joint Eolastic

Séries	D1	T1	DN	D3	L1	L2	L3	L4	S1	S2	S3	Poids gr./pièce	Référence*	CF[1])
S[4])	06	G 1/4 A	5,0	19	49	42,0	12	57,0	22	17	17	110	**DG102/06SROMD**	Pression: voir tab. 1, page P3
	08	G 1/4 A	5,0	19	49	42,0	12	57,0	22	17	19	116	**DG102/08SROMD**	
	12	G 3/8 A	9,5	22	60	52,5	12	69,0	30	24	24	243	**DG102/12SROMD**	
	16	G 1/2 A	9,5	27	60	51,5	14	70,0	30	27	30	256	**DG102/16SROMD**	
	20	G 3/4 A	16,0	32	76	65,5	16	87,5	41	36	36	558	**DG102/20SROMD**	
	25	G 1 A	16,0	40	78	66,0	18	90,5	41	41	46	853	**DG102/25SROMD**	Pression: voir tab. 1, page P3
	30	G 1 1/4 A	26,0	50	89	75,5	20	102,0	60	46	50	1312	**DG102/30SROMD**	
	38	G 1 1/2 A	26,0	55	92	76,0	22	107,0	60	55	60	1494	**DG102/38SROMD**	

[1]) Pression mentionnée = article existant

[4]) S = Série lourde

$\frac{PN\ (bar)}{10} = PN\ (MPa)$

Fourni sans écrou ni bague, pour livraison en raccord complet et/ou autre matière de joint, voir page I7.

P

*Référence raccord: compléter les références avec les **suffixes** correspondant à la matière choisie.

Références complémentaires			
Matière	Suffixes correspondant à la surface et à la matière	Exemple	Matière d'étanchéité standard (pas de suffixe nécessaire)
Acier, zingué, sans Cr(VI)	CF	DG102/06SROMDCF	VIT/NBR

DG 102-M Raccords rotatifs montés sur roulement à bille

Filetage mâle métrique – Joint ED (ISO 9974) / Cône EO 24°

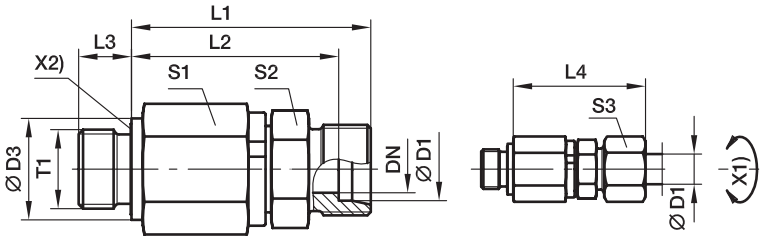

X1) Axe
X2) Joint Eolastic

Séries	D1	T1	DN	D3	L1	L2	L3	L4	S1	S2	S3	Poids gr./pièce	Référence*	CF[1])
S[4])	06	M 14×1,5	5,0	19	49	42,0	12	57,0	22	17	17	112	**DG102/06SMOMD**	Pression: voir tab. 1, page P3
	08	M 14×1,5	5,0	19	49	42,0	12	57,0	22	17	19	113	**DG102/08SMOMD**	
	12	M 18×1,5	9,5	24	60	52,5	12	69,0	30	24	24	245	**DG102/12SMOMD**	
	16	M 22×1,5	9,5	27	60	51,5	14	70,0	30	27	30	259	**DG102/16SMOMD**	
	20	M 27×2,0	16,0	32	76	65,5	16	87,5	41	36	36	558	**DG102/20SMOMD**	
	25	M 33×2,0	16,0	40	78	66,0	18	90,5	41	41	46	637	**DG102/25SMOMD**	Pression: voir tab. 1, page P3
	30	M 42×2,0	26,0	50	89	75,5	20	102,0	60	46	50	1316	**DG102/30SMOMD**	
	38	M 48×2,0	26,0	55	92	76,0	22	107,0	60	55	60	1491	**DG102/38SMOMD**	

[1]) Pression mentionnée = article existant

[4]) S = Série lourde

$\frac{PN\ (bar)}{10} = PN\ (MPa)$

Fourni sans écrou ni bague, pour livraison en raccord complet et/ou autre matière de joint, voir page I7.

*Référence raccord: compléter les références avec les **suffixes** correspondant à la matière choisie.

Références complémentaires			
Matière	Suffixes correspondant à la surface et à la matière	Exemple	Matière d'étanchéité standard (pas de suffixe nécessaire)
Acier, zingué, sans Cr(VI)	CF	DG102/06SMOMDCF	VIT/NBR

DG 103 Raccords rotatifs montés sur roulement à bille

Cône EO 24° / Cône EO 24°

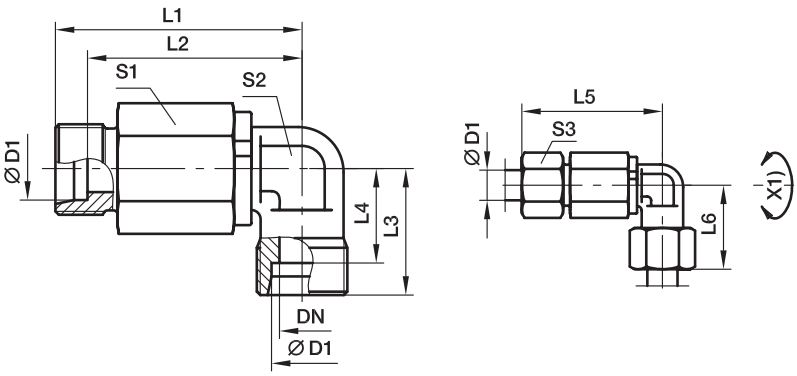

X2) Axe

Séries	D1 ⊕	DN	L1	L2	L3	L4	L5	L6	S1	S2	S3	Poids gr./pièce	Référence*	CF[1])
S[4])	06	5,0	51,5	59,0	23	16,0	44,5	16,0	22	17	17	134	**DG103/06SOMD**	Pression: voir tab. 1, page P3
	08	5,0	51,5	59,0	24	17,0	44,5	17,0	22	17	19	141	**DG103/08SOMD**	
	12	9,5	63,0	72,0	29	21,5	55,5	21,5	30	22	24	296	**DG103/12SOMD**	
	16	9,5	63,0	73,0	33	24,5	54,5	24,5	30	22	30	298	**DG103/16SOMD**	
	20	16,0	83,0	94,5	37	26,5	72,5	26,5	41	36	36	772	**DG103/20SOMD**	
	25	16,0	83,0	95,5	42	30,0	71,0	30,0	41	36	46	803	**DG103/25SOMD**	Pression: voir tab. 1, page P3
	30	26,0	102,5	116,0	49	35,5	89,0	35,5	60	50	50	1722	**DG103/30SOMD**	
	38	26,0	102,5	117,0	57	41,0	86,5	41,0	60	50	60	1931	**DG103/38SOMD**	

[1]) Pression mentionnée = article existant

[4]) S = Série lourde

$\frac{PN\ (bar)}{10} = PN\ (MPa)$

Fourni sans écrou ni bague, pour livraison en raccord complet et/ou autre matière de joint, voir page I7.

*Référence raccord: compléter les références avec les **suffixes** correspondant à la matière choisie.

Références complémentaires			
Matière	Suffixes correspondant à la surface et à la matière	Exemple	Matière d'étanchéité standard (pas de suffixe nécessaire)
Acier, zingué, sans Cr(VI)	CF	DG103/06SOMDCF	VIT

DG 104-R Raccords rotatifs montés sur roulement à bille

Filetage mâle BSPP – Joint ED (ISO 1179) / Cône EO 24°

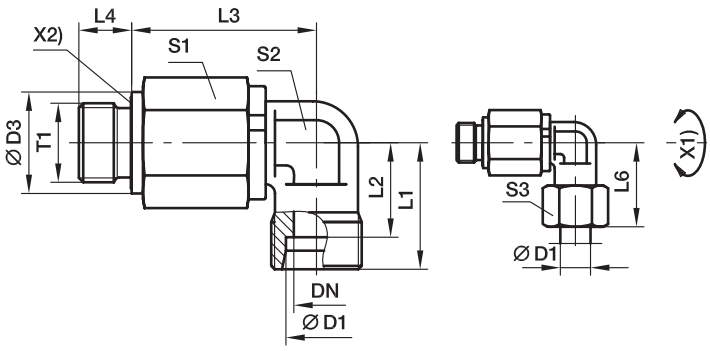

X1) Axe
X2) Joint Eolastic

Séries	D1	T1	DN	D3	L1	L2	L3	L4	L6	S1	S2	S3	Poids gr./pièce	Référence*	CF[1])
S[4])	06	G 1/4 A	05	19	23	16,0	39,5	12	31	22	17	17	131	**DG104/06SROMD**	Pression: voir tab. 1, page P3
	08	G 1/4 A	05	19	24	17,0	39,5	12	32	22	17	19	135	**DG104/08SROMD**	
	12	G 3/8 A	10	22	29	21,5	51,0	12	38	30	22	24	284	**DG104/12SROMD**	
	16	G 1/2 A	10	27	33	24,5	49,0	14	43	30	22	30	284	**DG104/16SROMD**	
	20	G 3/4 A	16	32	37	26,5	67,0	16	48	41	36	36	752	**DG104/20SROMD**	
	25	G 1 A	16	40	42	30,0	65,0	18	54	41	36	46	789	**DG104/25SROMD**	Pression: voir tab. 1, page P3
	30	G 1 1/4 A	26	50	49	35,5	82,5	20	62	60	50	50	1713	**DG104/30SROMD**	
	38	G 1 1/2 A	26	55	57	41,0	80,5	22	72	60	50	60	1915	**DG104/38SROMD**	

[1]) Pression mentionnée = article existant

[4]) S = Série lourde

$\frac{PN\ (bar)}{10} = PN\ (MPa)$

Fourni sans écrou ni bague, pour livraison en raccord complet et/ou autre matière de joint, voir page I7.

*Référence raccord: compléter les références avec les **suffixes** correspondant à la matière choisie.

Références complémentaires			
Matière	Suffixes correspondant à la surface et à la matière	Exemple	Matière d'étanchéité standard (pas de suffixe nécessaire)
Acier, zingué, sans Cr(VI)	CF	DG104/06SROMDCF	VIT/NBR

DG 104-M Raccords rotatifs montés sur roulement à bille

Filetage mâle métrique – Joint ED (ISO 9974) / Cône EO 24°

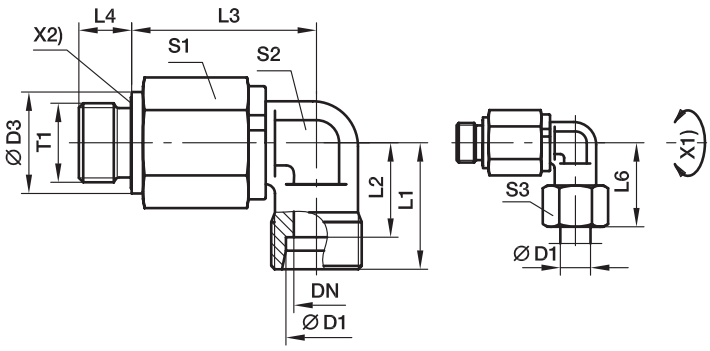

X1) Axe
X2) Joint Eolastic

Séries	D1	T1	DN	D3	L1	L2	L3	L4	L6	S1	S2	S3	Poids gr./pièce	Référence*	CF[1])
S[4])	06	M 14×1,5	05	19	23	16,0	39,5	12	31	22	17	17	132	**DG104/06SMOMD**	
	08	M 14×1,5	05	19	24	17,0	39,5	12	32	22	17	19	136	**DG104/08SMOMD**	Pression:
	12	M 18×1,5	10	22	29	21,5	51,0	12	38	30	22	24	286	**DG104/12SMOMD**	voir tab. 1,
	16	M 22×1,5	10	27	33	24,5	49,0	14	43	30	22	30	287	**DG104/16SMOMD**	page P3
	20	M 27×2,0	16	32	37	26,5	67,0	16	48	41	36	36	752	**DG104/20SMOMD**	
	25	M 33×2,0	16	40	42	30,0	65,0	18	54	41	36	46	788	**DG104/25SMOMD**	Pression:
	30	M 42×2,0	26	50	49	35,5	82,5	20	62	60	50	50	1717	**DG104/30SMOMD**	voir tab. 1,
	38	M 48×2,0	26	55	57	41,0	80,5	22	72	60	50	60	1913	**DG104/38SMOMD**	page P3

[1]) Pression mentionnée = article existant

[4]) S = Série lourde

$\frac{PN\ (bar)}{10} = PN\ (MPa)$

Fourni sans écrou ni bague, pour livraison en raccord complet et/ou autre matière de joint, voir page I7.

*Référence raccord: compléter les références avec les **suffixes** correspondant à la matière choisie.

Références complémentaires			
Matière	Suffixes correspondant à la surface et à la matière	Exemple	Matière d'étanchéité standard (pas de suffixe nécessaire)
Acier, zingué, sans Cr(VI)	CF	DG104/06SMOMDCF	VIT/NBR

DG 105 Raccords rotatifs double coude sur roulement à bille

Cône EO 24° / Cône EO 24°

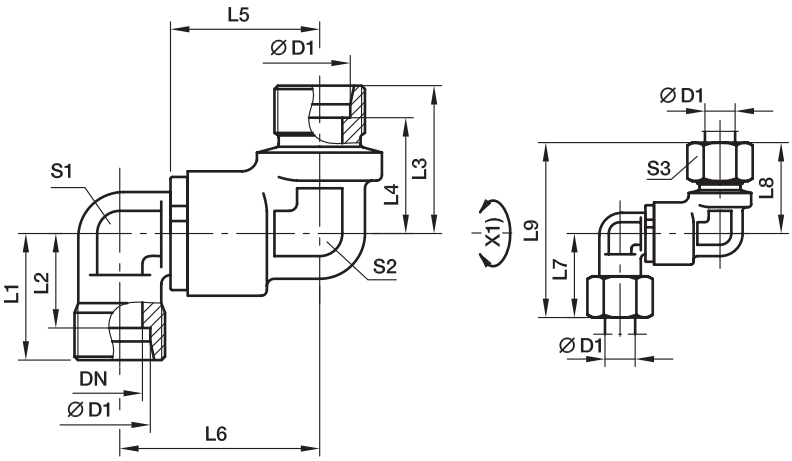

X1) Axe

Séries	D1	DN	L1	L2	L3	L4	L5	L6	L7	L8	L9	S1	S2	S3	Poids gr./pièce	Référence*	CF[1])
S[4])	12	9,5	39,5	26,5	43	21,5	38	81	53,0	24	22	24	29	50,5	384	**DG105/12SOMD**	Pression: voir tab. 1, page P3
	16	9,5	39,5	25,5	44	24,5	43	87	53,0	30	22	24	33	52,5	377	**DG105/16SOMD**	
	20	16,0	56,5	39,5	61	26,5	48	109	76,0	36	36	32	37	71,5	1015	**DG105/20SOMD**	
	25	16,0	56,5	38,0	62	30,0	54	116	76,0	46	36	32	42	74,0	1034	**DG105/25SOMD**	
	30	26,0	65,0	44,5	71	35,5	62	133	92,5	50	50	50	49	84,5	2344	**DG105/30SOMD**	
	38	26,0	65,0	42,0	73	41,0	72	145	92,5	60	50	50	57	89,0	2485	**DG105/38SOMD**	

[1]) Pression mentionnée = article existant

[4]) S = Série lourde

$$\frac{PN\ (bar)}{10} = PN\ (MPa)$$

Fourni sans écrou ni bague, pour livraison en raccord complet et/ou autre matière de joint, voir page I7.

*Référence raccord: compléter les références avec les **suffixes** correspondant à la matière choisie.

Références complémentaires			
Matière	Suffixes correspondant à la surface et à la matière	Exemple	Matière d'étanchéité standard (pas de suffixe nécessaire)
Acier, zingué, sans Cr(VI)	CF	DG105/12SOMDCF	VIT

DG 106-R Raccords rotatifs double coude orientables sur roulement à bille

Filetage mâle BSPP – Joint ED (ISO 1179) / Cône EO 24°
(Orientable dans l'axe du filetage mâle, DG105 + EGE)

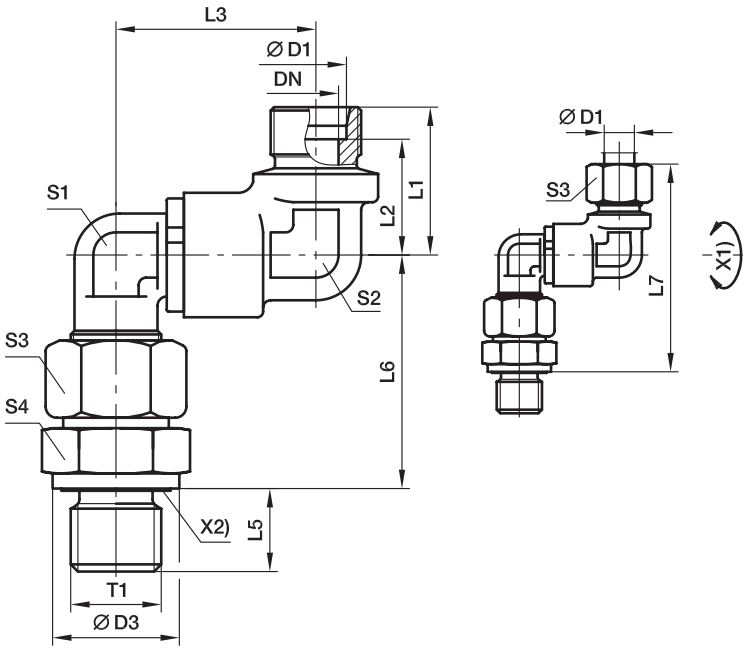

X1) Axe
X2) Joint Eolastic

Séries	D1	T1	DN	D3	L1	L2	L3	L5	L6	L7	S1	S2	S3	S4	Poids gr./pièce	Référence*	CF[1])
S[4])	12	G 3/8 A	9,5	24	34	26,5	53,0	12	55,5	99	24	22	24	22	484	**DG106/12SROMD**	Pression: voir tab. 1, page P3
	16	G 1/2 A	9,5	27	34	25,5	53,0	14	61,5	105	24	24	30	27	547	**DG106/16SROMD**	
	20	G 3/4 A	16,0	32	50	39,5	76,0	16	69,5	131	36	32	36	32	1288	**DG106/20SROMD**	
	25	G 1 A	16,0	40	50	38,0	76,0	18	78,0	140	36	32	46	41	1528	**DG106/25SROMD**	
	30	G 1 1/4 A	26,0	50	58	44,5	92,5	20	86,5	158	50	50	50	50	3004	**DG106/30SROMD**	
	38	G 1 1/2 A	26,0	55	58	42,0	92,5	22	101,0	174	50	50	60	55	3419	**DG106/38SROMD**	

[1]) Pression mentionnée = article existant

[4]) S = Série lourde

$\frac{PN\ (bar)}{10} = PN\ (MPa)$

Fourni sans écrou ni bague, pour livraison en raccord complet et/ou autre matière de joint, voir page I7.

P

*Référence raccord: compléter les références avec les **suffixes** correspondant à la matière choisie.

Références complémentaires			
Matière	Suffixes correspondant à la surface et à la matière	Exemple	Matière d'étanchéité standard (pas de suffixe nécessaire)
Acier, zingué, sans Cr(VI)	CF	DG106/06SROMDCF	VIT/NBR

DG 106-M Raccords rotatifs double coude orientables sur roulement à bille

Filetage mâle métrique – Joint ED (ISO 9974) / Cône EO 24°
(Orientable dans l'axe du filetage mâle, DG105 + EGE)

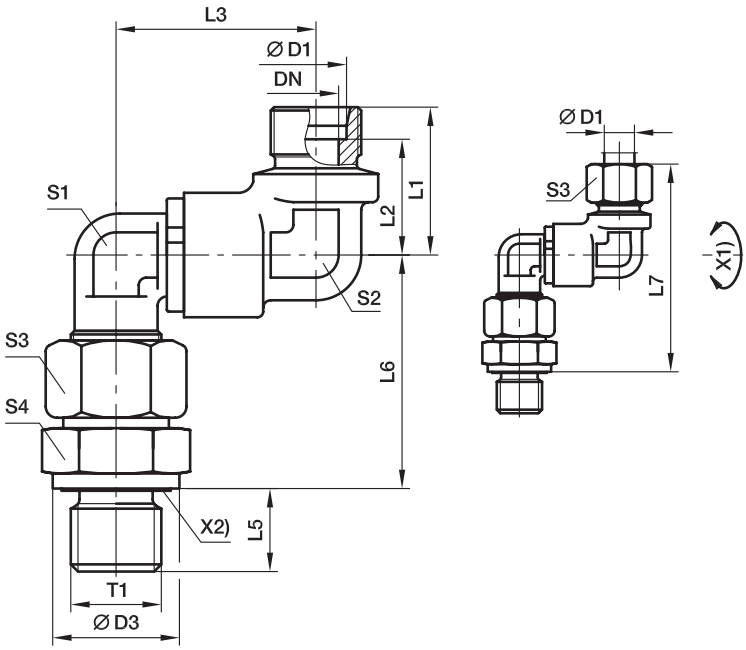

X1) Axe
X2) Joint Eolastic

Séries	D1	T1	DN	D3	L1	L2	L3	L5	L6	L7	S1	S2	S3	S4	Poids gr./pièce	Référence*	CF[1])
S[4])	12	M 18×1,5	5.0	24	34	26.5	53.0	12	55.5	99	24	22	24	24	495	**DG106/12SMOMD**	Pression: voir tab. 1, page P3
	16	M 22×1,5	9.5	27	34	25.5	53.0	14	61.5	105	24	24	30	27	551	**DG106/16SMOMD**	
	20	M 27×2,0	16.0	32	50	39.5	76.0	16	69.5	131	36	32	36	32	1289	**DG106/20SMOMD**	
	25	M 33×2,0	16.0	40	50	38.0	76.0	18	78.0	140	36	32	46	41	1532	**DG106/25SMOMD**	
	30	M 42×2,0	26.0	50	58	44.5	92.5	20	86.5	158	50	50	50	50	3007	**DG106/30SMOMD**	
	38	M 48×2,0	26.0	55	58	42.0	92.5	22	101.0	174	50	50	60	55	3441	**DG106/38SMOMD**	

[1]) Pression mentionnée = article existant

[4]) S = Série lourde

$$\frac{PN\ (bar)}{10} = PN\ (MPa)$$

Fourni sans écrou ni bague, pour livraison en raccord complet et/ou autre matière de joint, voir page I7.

*Référence raccord: compléter les références avec les **suffixes** correspondant à la matière choisie.

Références complémentaires			
Matière	Suffixes correspondant à la surface et à la matière	Exemple	Matière d'étanchéité standard (pas de suffixe nécessaire)
Acier, zingué, sans Cr(VI)	CF	DG106/06SMOMDCF	VIT/NBR

DG 107 Raccords rotatifs traversées de cloison sur roulement à bille

Cône EO 24° / Cône EO 24°

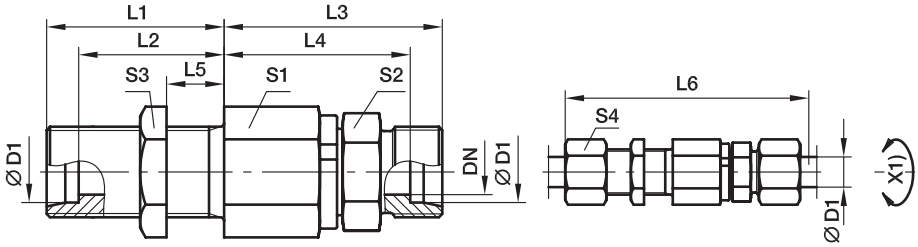

X1) Axe

Séries	D1	DN	T1	L1	L2	L3	L4	L5	L6	S1	S2	S3	S4	Poids gr./pièce	Référence*	CF[1])
S[4])	06	5,0	M 14×1,5	23	16,0	49	42,0	5	87	22	17	19	17	134	**DG107/06SOMD**	Pression: voir tab. 1, page P3
	08	5,0	M 16×1,5	23	16,0	49	42,0	5	87	22	17	22	19	143	**DG107/08SOMD**	
	12	9,5	M 20×1,5	23	15,5	60	52,5	5	100	30	24	27	24	291	**DG107/12SOMD**	
	16	9,5	M 24×1,5	26	17,5	60	51,5	5	105	30	27	32	30	328	**DG107/16SOMD**	
	20	16,0	M 30×2,0	39	28,5	76	65,5	15	137	41	36	41	36	710	**DG107/20SOMD**	
	25	16,0	M 36×2,0	42	30,0	78	66,0	15	144	41	41	46	46	847	**DG107/25SOMD**	Pression: voir tab. 1, page P3
	30	26,0	M 42×2,0	44	30,5	89	75,5	15	159	60	46	50	50	1533	**DG107/30SOMD**	
	38	26,0	M 52×2,0	47	31,0	92	76,0	15	168	60	55	65	60	1930	**DG107/38SOMD**	

[1]) Pression mentionnée = article existant

[4]) S = Série lourde

$\frac{\text{PN (bar)}}{10}$ = PN (MPa)

Fourni sans écrou ni bague, pour livraison en raccord complet et/ou autre matière de joint, voir page I7.

P

*Référence raccord: compléter les références avec les **suffixes** correspondant à la matière choisie.

Références complémentaires			
Matière	Suffixes correspondant à la surface et à la matière	Exemple	Matière d'étanchéité standard (pas de suffixe nécessaire)
Acier, zingué, sans Cr(VI)	CF	DG107/06SOMDCF	VIT

DG 108 Raccords rotatifs traversées de cloison sur roulement à bille

Cône EO 24° / Cône EO 24°

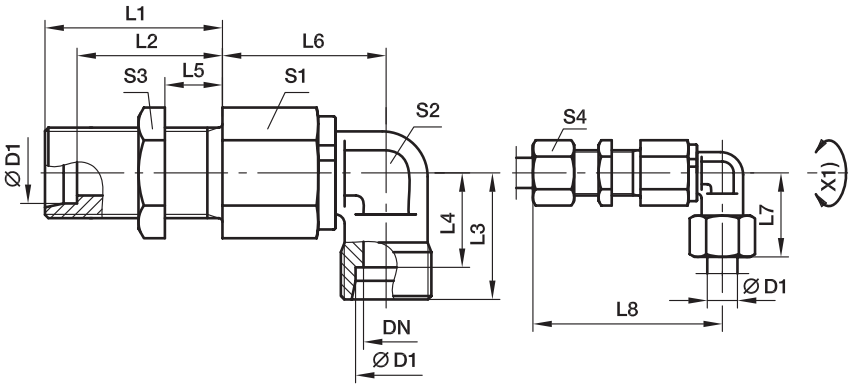

X1) Axe

Séries	D1	DN	T1	L1	L2	L3	L4	L5	L6	L7	L8	S1	S2	S3	S4	Poids gr./pièce	Référence*	CF[1])
S[4])	06	5,0	M 14×1,5	23	16,0	23	16,0	5	39,5	31	70,0	22	17	19	17	154	**DG108/06SOMD**	Pression: voir tab. 1, page P3
	08	5,0	M 16×1,5	23	16,0	23	17,0	5	39,5	32	70,0	22	17	22	19	166	**DG108/08SOMD**	
	12	9,5	M 20×1,5	23	15,5	29	21,5	5	51,0	38	83,0	30	22	27	24	333	**DG108/12SOMD**	
	16	9,5	M 24×1,5	26	17,5	33	24,5	5	49,0	43	85,0	30	22	32	30	354	**DG108/16SOMD**	
	20	16,0	M 30×2,0	39	28,5	37	26,5	15	67,0	48	117,5	41	36	41	36	904	**DG108/20SOMD**	
	25	16,0	M 36×2,0	42	30,0	42	30,0	15	65,0	54	119,5	41	36	46	46	999	**DG108/25SOMD**	Pression: voir tab. 1, page P3
	30	26,0	M 42×2,0	44	30,5	49	35,5	15	82,5	62	140,0	60	50	50	50	1935	**DG108/30SOMD**	
	38	26,0	M 52×2,0	47	31,0	57	41,0	15	80,5	72	142,0	60	50	65	60	2351	**DG108/38SOMD**	

[1]) Pression mentionnée = article existant

[4]) S = Série lourde

$\frac{\text{PN (bar)}}{10}$ = PN (MPa)

Fourni sans écrou ni bague, pour livraison en raccord complet et/ou autre matière de joint, voir page I7.

*Référence raccord: compléter les références avec les **suffixes** correspondant à la matière choisie.

Références complémentaires			
Matière	Suffixes correspondant à la surface et à la matière	Exemple	Matière d'étanchéité standard (pas de suffixe nécessaire)
Acier, zingué, sans Cr(VI)	CF	DG108/06SOMDCF	VIT

DG 208-R Raccords rotatifs double coude orientables sur roulement à bille

Filetage mâle BSPP – Joint ED (ISO 1179) / Cône EO 24°

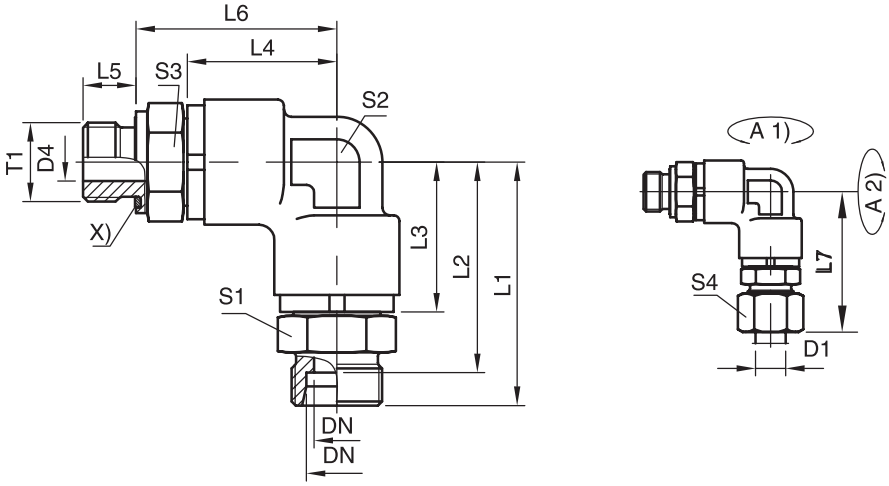

Séries	D1	T1	DN	L1	L2	L3	L4	L5	L6	L7	S1	S2	S3	S4	Référence*	CF[1])
S[4])	12	G 3/8 A	8	61,8	54,3	39,8	39,8	12	52,5	70,3	24	24	24	24	**DG208/12SROMD**	Pression: voir tab. 1, page P3
	16	G 1/2 A	12	64,5	56,5	39,8	39,8	14	53,0	73,5	27	24	27	30	**DG208/16SROMD**	
	20	G 3/4 A	16	84,5	74,5	56,5	56,5	16	71,5	95,5	36	32	36	36	**DG208/20SROMD**	
	25	G 1 A	16	89,5	77,5	56,5	56,5	18	74,5	100,5	41	32	41	46	**DG208/25SROMD**	
	38	G 1 1/2 A	32	104,0	88,0	65,3	65,3	22	85,3	121,5	55	50	55	60	**DG208/38SROMD**	

[1]) Pression mentionnée = article existant

[4]) S = Série lourde

$\frac{PN\ (bar)}{10} = PN\ (MPa)$

Fourni sans écrou ni bague, pour livraison en raccord complet et/ou autre matière de joint, voir page I7.

*Référence raccord: compléter les références avec les **suffixes** correspondant à la matière choisie.

Références complémentaires			
Matière	Suffixes correspondant à la surface et à la matière	Exemple	Matière d'étanchéité standard (pas de suffixe nécessaire)
Acier, zingué, sans Cr(VI)	CF	DG208/12SROMDCF	VIT

DVGE-R Raccords rotatifs à palier lisse

Filetage mâle BSPP – Joint ED / Cône EO 24°

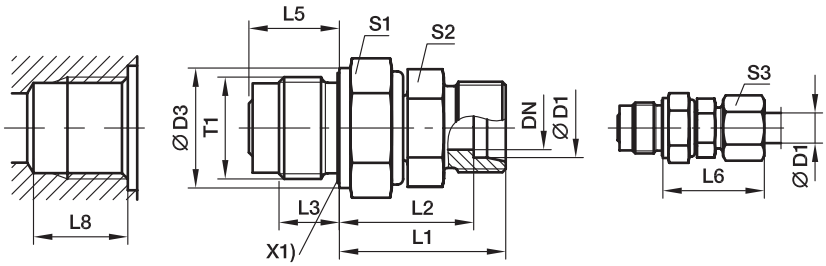

X1) Joint Eolastic

L8 plus grand que DIN 3852
tableau page P22

Séries	D1	T1	DN	D3	L1	L2	L3	L5	L6	S1	S2	S3	Poids gr./pièce	Référence*	PN (bar)[1] CF	PN (bar)[1] VIT
L[3])	06	G 1/4 A	4,0	19	28,0	21,0	12	18,0	40	19	12	14	43	**DVGE06LROMD**	40	40
	08	G 1/4 A	5,0	19	28,0	21,0	12	18,0	40	19	14	17	44	**DVGE08LROMD**	40	40
	10	G 3/8 A	6,0	22	32,0	25,0	12	18,0	40	24	17	19	74	**DVGE10LROMD**	40	40
	12	G 1/2 A	8,0	27	34,0	27,0	14	21,0	42	27	19	22	116	**DVGE12LROMD**	40	40
	15	G 3/4 A	10,0	32	39,0	32,0	16	24,0	47	32	24	27	214	**DVGE15LROMD**	40	40
	18	G 1 A	16,0	40	42,5	35,0	18	27,5	51	41	27	32	337	**DVGE18LROMD**	40	40
	22	G 1 A	16,0	40	46,5	39,0	18	27,5	55	41	32	36	376	**DVGE22LROMD**	40	40
	28	G 1 1/4 A	22,0	50	48,0	40,5	20	31,0	57	50	41	41	586	**DVGE28LROMD**	40	40
	35	G 1 1/2 A	25,0	55	55,0	44,5	22	35,0	66	55	46	50	868	**DVGE35LROMD**	40	40
S[4])	06	G 1/4 A	4,0	19	30,0	23,0	12	18,0	38	19	14	17	50	**DVGE06SROMD**	100	100
	08	G 1/4 A	5,0	19	31,0	24,0	12	18,0	39	19	17	19	55	**DVGE08SROMD**	100	100
	10	G 3/8 A	6,0	22	34,0	26,5	12	18,0	43	24	19	22	85	**DVGE10SROMD**	100	100
	12	G 1/2 A	8,0	27	36,0	28,5	14	21,0	45	27	22	24	134	**DVGE12SROMD**	100	100
	14	G 3/4 A	10,0	32	41,0	33,0	16	24,0	51	32	24	27	220	**DVGE14SROMD**	100	100
	16	G 3/4 A	10,0	32	42,0	33,5	16	24,0	52	32	27	30	230	**DVGE16SROMD**	100	100
	20	G 1 A	16,0	40	48,5	38,0	18	27,5	60	41	32	36	385	**DVGE20SROMD**	100	100
	25	G 1 A	16,0	40	52,5	40,5	18	27,5	65	41	41	46	483	**DVGE25SROMD**	100	100
	30	G 1 1/4 A	22,0	50	55,0	41,5	20	31,0	68	50	46	50	691	**DVGE30SROMD**	100	100
	38	G 1 1/2 A	25,0	55	63,0	47,0	22	35,0	78	55	55	60	1080	**DVGE38SROMD**	100	100

[1]) Pression mentionnée = article existant

[3]) L = Série légère; [4]) S = Série lourde

$\frac{\text{PN (bar)}}{10}$ = PN (MPa)

Fourni sans écrou ni bague, pour livraison en raccord complet et/ou autre matière de joint, voir page I7.

*Référence raccord: compléter les références avec les **suffixes** correspondant à la matière choisie.

Références complémentaires			
Matière	Suffixes correspondant à la surface et à la matière	Exemple	Matière d'étanchéité standard (pas de suffixe nécessaire)
Acier, zingué, sans Cr(VI)	CF	DVGE06LROMDCF	NBR
FKM	VITCF	DVGE06LROMDVITCF	

DVGE-M Raccords rotatifs à palier lisse

Filetage mâle métrique – Joint ED / Cône EO 24°

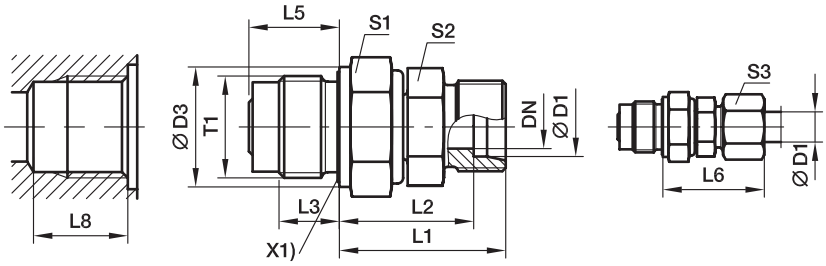

X1) Joint Eolastic

L8 plus grand que DIN 3852
tableau page P22

Séries	D1	T1	DN	D3	L1	L2	L3	L5	L6	S1	S2	S3	Poids gr./pièce	Référence*	PN (bar)[1] CF	PN (bar)[1] VIT
L[3])	06	M 14×1,5	4,0	19	27,0	20,0	12	18,0	27	19	12	14	44	**DVGE06LMOMD**	40	40
	08	M 14×1,5	5,0	19	28,0	21,0	12	18,0	29	19	12	17	45	**DVGE08LMOMD**	40	40
	10	M 18×1,5	6,0	24	33,0	26,0	12	18,0	30	24	14	19	87	**DVGE10LMOMD**	40	40
	12	M 22×1,5	8,0	27	34,0	27,0	14	21,0	32	27	17	22	120	**DVGE12LMOMD**	40	40
	15	M 27×2,0	10,0	32	40,0	33,0	16	24,0	36	32	19	27	215	**DVGE15LMOMD**	40	40
	18	M 33×2,0	16,0	40	45,0	37,5	18	27,5	40	41	27	32	349	**DVGE18LMOMD**	40	40
	22	M 33×2,0	16,0	40	47,0	39,5	18	27,5	44	41	27	36	383	**DVGE22LMOMD**	40	40
	28	M 42×2,0	22,0	50	51,5	44,0	20	31,0	47	50	36	41	590	**DVGE28LMOMD**	40	40
	35	M 48×2,0	25,0	55	64,5	54,0	22	35,0	56	55	41	50	876	**DVGE35LMOMD**	40	40
S[4])	06	M 14×1,5	4,0	19	28,0	21,0	12	18,0	31	19	12	17	51	**DVGE06SMOMD**	100	100
	08	M 14×1,5	5,0	19	29,0	22,0	12	18,0	32	19	14	19	56	**DVGE08SMOMD**	100	100
	10	M 18×1,5	6,0	24	34,5	27,0	12	18,0	34	24	17	22	98	**DVGE10SMOMD**	100	100
	12	M 22×1,5	8,0	27	35,5	28,0	14	21,0	38	27	17	24	139	**DVGE12SMOMD**	100	100
	16	M 27×2,0	10,0	32	42,5	34,0	16	24,0	43	32	24	30	239	**DVGE16SMOMD**	100	100
	20	M 33×2,0	16,0	40	50,0	39,5	18	27,5	48	41	27	36	385	**DVGE20SMOMD**	100	100
	25	M 33×2,0	16,0	40	54,5	42,5	18	27,5	54	41	36	46	494	**DVGE25SMOMD**	100	100
	30	M 42×2,0	22,0	50	61,5	48,0	20	31,0	62	50	41	50	695	**DVGE30SMOMD**	100	100
	38	M 48×2,0	25,0	55	71,0	55,0	22	35,0	72	55	50	60	1088	**DVGE38SMOMD**	100	100

[1]) Pression mentionnée = article existant

[3]) L = Série légère; [4]) S = Série lourde

$\frac{\text{PN (bar)}}{10}$ = PN (MPa)

Fourni sans écrou ni bague, pour livraison en raccord complet et/ou autre matière de joint, voir page I7.

P

*Référence raccord: compléter les références avec les **suffixes** correspondant à la matière choisie.

Références complémentaires			
Matière	Suffixes correspondant à la surface et à la matière	Exemple	Matière d'étanchéité standard (pas de suffixe nécessaire)
Acier, zingué, sans Cr(VI)	CF	DVGE06LMOMDCF	NBR
FKM	VITCF	DVGE06LMOMDVITCF	

DVWE-R Raccords coudés rotatifs à palier lisse

Filetage mâle BSPP – Joint ED / Cône EO 24°

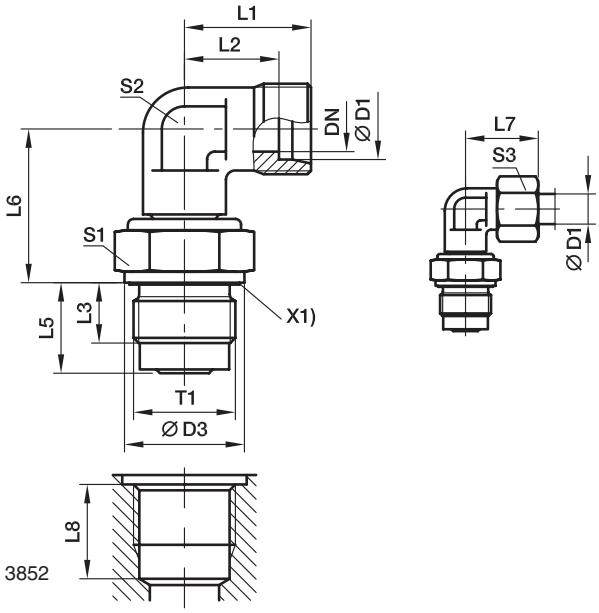

L8 plus grand que DIN 3852 tableau page P22

X1) Joint Eolastic

Séries	D1	T1	DN	D3	L1	L2	L3	L5	L6	L7	S1	S2	S3	Poids gr./pièce	Référence*	PN (bar)[1] CF	PN (bar)[1] VIT
L[3])	06	G 1/4 A	4	19	19	12,0	12	18,0	20,0	27	19	12	14	50	**DVWE06LROMD**	40	40
	08	G 1/4 A	5	19	21	14,0	12	18,0	21,0	29	19	12	17	50	**DVWE08LROMD**	40	40
	10	G 3/8 A	6	22	22	15,0	12	18,0	26,0	30	24	14	19	83	**DVWE10LROMD**	40	40
	12	G 1/2 A	8	27	24	17,0	14	21,0	27,0	32	27	17	22	129	**DVWE12LROMD**	40	40
	15	G 3/4 A	10	32	28	21,0	16	24,0	33,0	36	32	19	27	232	**DVWE15LROMD**	40	40
	18	G 1 A	16	40	31	23,5	18	27,5	37,5	40	41	27	32	393	**DVWE18LROMD**	40	40
	22	G 1 A	16	40	35	27,5	18	27,5	39,5	44	41	27	36	406	**DVWE22LROMD**	40	40
	28	G 1 1/4 A	22	50	38	30,5	20	31,0	44,0	47	50	36	41	664	**DVWE28LROMD**	40	40
	35	G 1 1/2 A	25	55	45	34,5	22	35,0	54,0	56	55	41	50	1005	**DVWE35LROMD**	40	40
S[4])	06	G 1/4 A	4	19	23	16,0	12	18,0	21,0	31	19	12	17	58	**DVWE06SROMD**	100	100
	08	G 1/4 A	5	19	24	17,0	12	18,0	22,0	32	19	14	19	65	**DVWE08SROMD**	100	100
	10	G 3/8 A	6	22	25	17,5	12	18,0	27,0	34	24	17	22	103	**DVWE10SROMD**	100	100
	12	G 1/2 A	8	27	29	21,5	14	21,0	28,0	38	27	17	24	152	**DVWE12SROMD**	100	100
	14	G 3/4 A	10	32	30	22,0	16	24,0	33,0	40	32	19	27	236	**DVWE14SROMD**	100	100
	16	G 3/4 A	10	32	33	24,5	16	24,0	34,0	43	32	24	30	276	**DVWE16SROMD**	100	100
	20	G 1 A	16	40	37	26,5	18	27,5	39,5	48	41	27	36	415	**DVWE20SROMD**	100	100
	25	G 1 A	16	40	42	30,0	18	27,5	42,5	54	41	36	46	569	**DVWE25SROMD**	100	100
	30	G 1 1/4 A	22	50	49	35,5	20	31,0	48,0	62	50	41	50	886	**DVWE30SROMD**	100	100
	38	G 1 1/2 A	25	55	57	41,0	22	35,0	55,0	72	55	50	60	1375	**DVWE38SROMD**	100	100

[1]) Pression mentionnée = article existant

[3]) L = Série légère; [4]) S = Série lourde

$$\frac{\text{PN (bar)}}{10} = \text{PN (MPa)}$$

Fourni sans écrou ni bague, pour livraison en raccord complet et/ou autre matière de joint, voir page I7.

*Référence raccord: compléter les références avec les **suffixes** correspondant à la matière choisie.

Références complémentaires			
Matière	Suffixes correspondant à la surface et à la matière	Exemple	Matière d'étanchéité standard (pas de suffixe nécessaire)
Acier, zingué, sans Cr(VI)	CF	DVWE06LROMDCF	NBR
FKM	VITCF	DVWE06LROMDVITCF	

DVWE-M Raccords coudés rotatifs à palier lisse

Filetage mâle métrique – Joint ED / Cône EO 24°

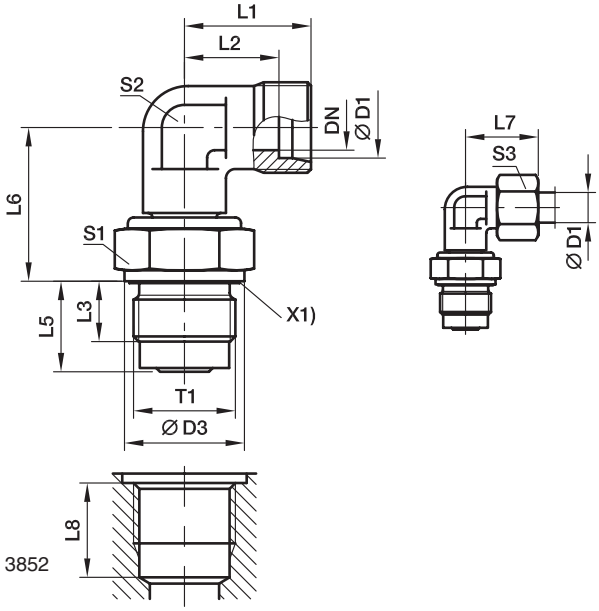

X1) Joint Eolastic

L8 plus grand que DIN 3852 tableau page P22

Séries	D1	T1	DN	D3	L1	L2	L3	L5	L6	L7	S1	S2	S3	Poids gr./pièce	Référence*	PN (bar)[1] CF	PN (bar)[1] VIT
L[3])	06	M 14×1,5	4,0	19	19	12,0	12	18,0	20,0	27	19	12	14	51	**DVWE06LMOMD**	40	40
	08	M 14×1,5	5,0	19	21	14,0	12	18,0	21,0	29	19	12	17	51	**DVWE08LMOMD**	40	40
	10	M 18×1,5	6,0	24	22	15,0	12	18,0	26,0	30	24	14	19	92	**DVWE10LMOMD**	40	40
	12	M 22×1,5	8,0	27	24	17,0	14	21,0	27,0	32	27	17	22	160	**DVWE12LMOMD**	40	40
	15	M 27×2,0	10,0	32	28	21,0	16	24,0	33,0	36	32	19	27	236	**DVWE15LMOMD**	40	40
	18	M 33×2,0	16,0	40	31	23,5	18	27,5	37,5	40	41	27	32	405	**DVWE18LMOMD**	40	40
	22	M 33×2,0	16,0	40	35	27,5	18	27,5	39,5	44	41	27	36	409	**DVWE22LMOMD**	40	40
	28	M 42×2,0	22,0	50	38	30,5	20	31,0	44,0	47	50	36	41	660	**DVWE28LMOMD**	40	40
	35	M 48×2,0	25,0	55	45	34,5	22	35,0	54,0	56	55	41	50	1012	**DVWE35LMOMD**	40	40
S[4])	06	M 14×1,5	4,0	19	23	16,0	12	18,0	21,0	31	19	12	17	59	**DVWE06SMOMD**	100	100
	08	M 14×1,5	5,0	19	24	17,0	12	18,0	22,0	32	19	14	19	66	**DVWE08SMOMD**	100	100
	10	M 18×1,5	6,0	24	25	17,5	12	18,0	27,0	34	24	17	22	113	**DVWE10SMOMD**	100	100
	12	M 22×1,5	8,0	27	29	21,5	14	21,0	28,0	38	27	17	24	153	**DVWE12SMOMD**	100	100
	16	M 27×2,0	10,0	32	33	24,5	16	24,0	34,0	43	32	24	30	284	**DVWE16SMOMD**	100	100
	20	M 33×2,0	16,0	40	37	26,5	18	27,5	39,5	48	41	27	36	427	**DVWE20SMOMD**	100	100
	25	M 33×2,0	16,0	40	42	30,0	18	27,5	42,5	54	41	36	46	581	**DVWE25SMOMD**	100	100
	30	M 42×2,0	22,0	50	49	35,5	20	31,0	48,0	62	50	41	50	898	**DVWE30SMOMD**	100	100
	38	M 48×2,0	25,0	55	57	41,0	22	35,0	55,0	72	55	50	60	1373	**DVWE38SMOMD**	100	100

[1]) Pression mentionnée = article existant

[3]) L = Série légère; [4]) S = Série lourde

$\frac{\text{PN (bar)}}{10}$ = PN (MPa)

Fourni sans écrou ni bague, pour livraison en raccord complet et/ou autre matière de joint, voir page I7.

*Référence raccord: compléter les références avec les **suffixes** correspondant à la matière choisie.

Références complémentaires			
Matière	Suffixes correspondant à la surface et à la matière	Exemple	Matière d'étanchéité standard (pas de suffixe nécessaire)
Acier, zingué, sans Cr(VI)	CF	DVWE06LMOMDCF	NBR
FKM	VITCF	DVWE06LMOMDVITCF	

P

Implantation pour raccords à palier lisse DVGE et DVWE

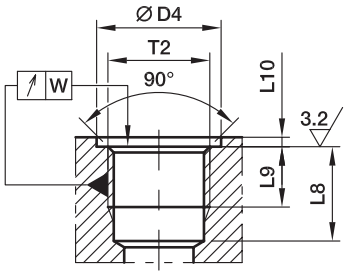

Trou d'implantation forme X
DIN 3852, partie 1 et partie 2
(pour filetages cylindriques)

Filetage d1	d4 mince +0.4	a_1 max	L9 min	L8 min	W
M 14×1,5	20	1,5	12	19,0	0,1
M 18×1,5	25[2])	2,0	12	19,0	0,1
M 22×1,5	28	2,5	14	22,0	0,1
M 27×2,0	33	2,5	16	25,0	0,2
M 33×2,0	41[2])	2,5	18	28,5	0,2
M 42×2,0	51[2])	2,5	20	32,0	0,2
M 48×2,0	56	2,5	22	36,0	0,2
G 1/4 A	20[2])	1,5	12	19,0	0,1
G 3/8 A	23	2,0	12	19,0	0,1
G 1/2 A	28[2])	2,5	14	22,0	0,1
G 3/4 A	33	2,5	16	25,0	0,2
G 1 A	41[2])	2,5	18	28,5	0,2
G 1 1/4 A	51[2])	2,5	20	32,0	0,2
G 1 1/2 A	56	2,5	22	36,0	0,2

[1]) Indisponible dans DIN 3852.
[2]) Différent de DIN 3852

SensoControl®
Appareils de mesure
Prises de pression

Index

Série 1
Prise de pression à enficher

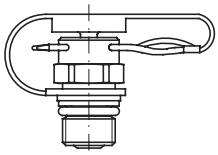
EMA1
P. Q4

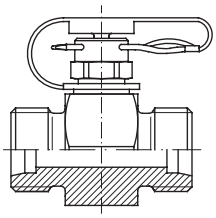
GMA1
P. Q5

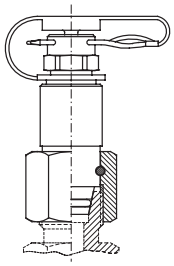
VKA1
P. Q6

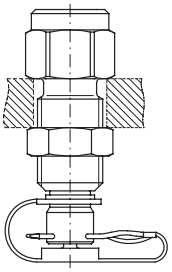
MAV … MA1
P. Q7

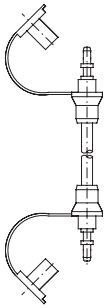
SMA1
P. Q7

Série 3
Prise de pression à embout à visser
M 16×2

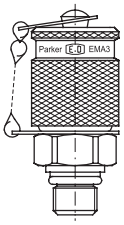

EMA3
P. Q8

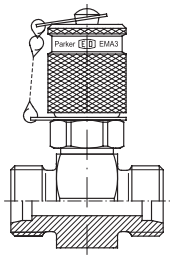

GMA3
P. Q9

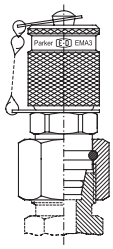

VKA3
P. Q10

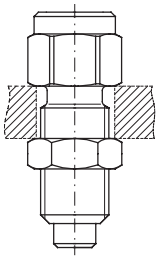
MAV … MA3
P. Q11

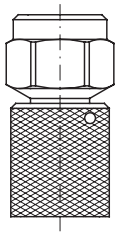
MAVMD … MA3
P. Q11

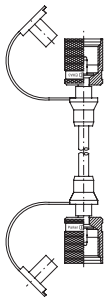
SMA3
P. Q11

SensoControl®

Gamme de produits

Diagnostic/Industrie

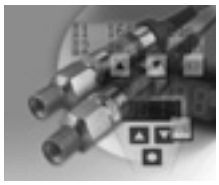
P. Q12

EMA1/EMA3 – Prises de pression

- Pour la surveillance et le contrôle de la pression des systèmes à haute pression, à basse pression et à dépression.
- Pour la purge d'air des vérins et circuits hydrauliques.
- Pour l'échantillonnage.

Avantages

- Connexion sans fuite avant l'ouverture de la valve
- Conception sûre, robuste pour petites dimensions
- Manipulation facile
- Raccordement simple sur appareils de mesure, de contrôle et de commande
- Pression de service jusqu'à 400 bar pour les types avec embout à visser
- Pressions de service jusqu'à 630 bar
- Obturateurs de protection métalliques antivibratoires

Système d'étanchéité

Sur EMA1 par un clapet anti-retour à bille.
Sur EMA3/EMA4 par cône d'étanchéité avec joint torique.
Le nouveau système d'étanchéité EMA3 autorise un taux de fuite minimal, même en cas d'applications pneumatiques ou d'utilisation de gaz (voir applications).

Pour les prises de pression EMA1 et EMA3/EMA4, un joint torique assure en outre l'étanchéité lors du montage des obturateurs de protection ou des flexibles de mesure.

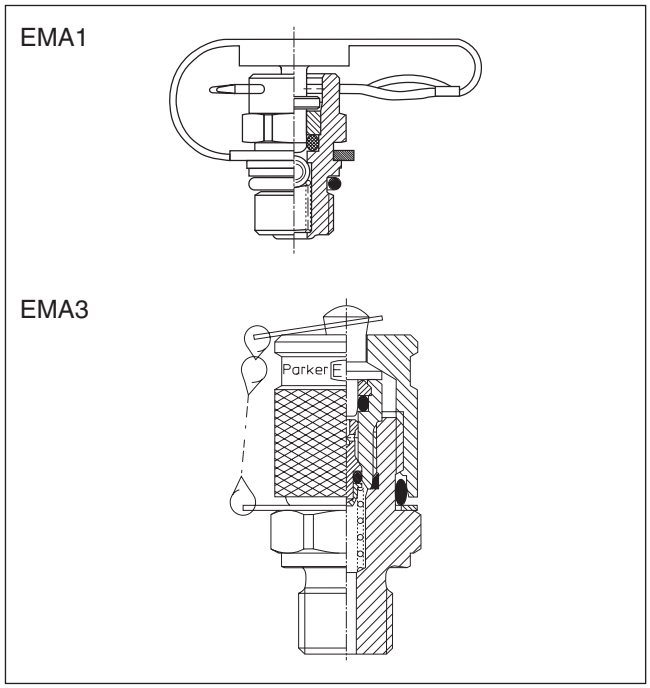

Différences entre les prises EMA1- et EMA3

a) Système d'étanchéité (voir paragraphe précédent)
b) Raccordement du flexible par fiche sur EMA1
Raccordement du flexible par embout à visser sur EMA3/EMA4
c) Pressions de service (voir la partie avantages)

Pressions de service

- Pour EMA3 jusqu'à 630 bar
- Pour EMA1 jusqu'à 400 bar
- Pression de service maximum de 630 bar pour les GMA, VKA et EMA … la pression de service recommandée par le fabricant de raccords doit être appliquée.
- Etanchéité sous pression jusqu'à 400 bar maximum.
- Les pressions nominales autorisées de chaque prise de pression sont indiquées sur les pages des produits.

Matières et températures de service

- Acier zingué jaune bichromaté, sans Cr(VI)
- Acier inoxydable, matière 1.4571
- Joints:
- FKM Température de service de –20 à + 200°C
- EPDM Température de service de –40 à + 150°C
  Ethylène, propylène (pour fluide de frein)
- Tuyau:
  Polyamide Température de service de –35 à + 100°C

Applications

- Huiles hydrauliques, fluides hydrauliques (faire attention à l'étanchéité utilisée)
- Pour toute autre application, veuillez nous consulter

Homologations

DVGW pour EMA3/8X1OR, EMA3/10X1OR, EMA31/8NPT, EMA31/4NPT

Perbunan = référence de la firme Bayer

Q

EMA1 Prises de pression à enficher Série 1

Implantation : BSP, métrique

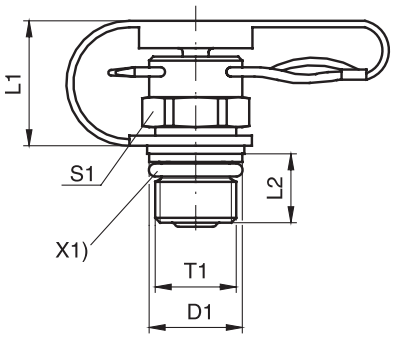

Forme A

X1) Joint torique
X2) Arête coupante

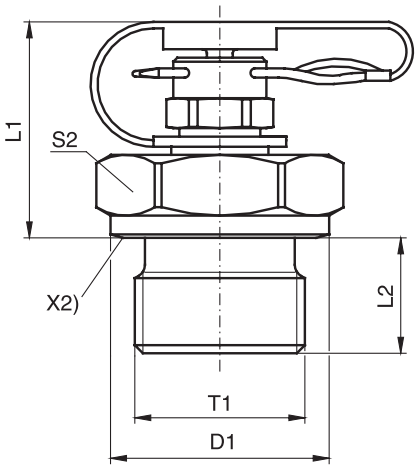

Forme B

T1	D1	L1	L2	S1	S2	Fig.	Poids gr./pièce	Référence*	PN (bar)[1] CF	DF**
M 12×1,5	17,0	32,0	12,0		19	B	53	**EMA1/12X1.5**	400	4
M 14×1,5	19,0	32,0	12,0		19	B	56	**EMA1/14X1.5**	400	4
M 16×1,5	21,0	25,0	12,0		22	B	47	**EMA1/16X1.5**	400	4
G 1/8	14,0	32,5	8,0		17	B	41	**EMA1/1/8**	400	4
G 1/4	18,0	32,0	12,0		19	B	54	**EMA1/1/4**	400	4
G 3/8	22,0	27,5	12,0		22	B	55	**EMA1/3/8**	400	4
G 1/2	26,0	27,5	14,0		27	B	78	**EMA1/1/2**	400	4
M 08×1,0	9,5	17,5	8,4	12		A	16	**EMA1/8X1OR**	400	4
M 10×1,0	11,5	18,0	8,0	12		A	18	**EMA1/10X1OR**	400	4
M 10×1,0	14,0	32,5	8,0		17	B	42	**EMA1/10X1**	400	4

**DF = Coefficient de sécurité

[1]) Pression mentionnée = article existant

$\frac{\text{PN (bar)}}{10} = \text{PN (MPa)}$

*Référence raccord : compléter les références avec les **suffixes** correspondant à la matière choisie.

Références complémentaires			
Matière	Suffixes correspondant à la surface et à la matière	Exemple	Matière d'étanchéité standard (pas de suffixe nécessaire)
Acier, zingué, sans Cr(VI)	CF	EMA1/12X1.5CF	NBR

GMA1 Raccords droits avec prise de pression à enficher Série 1

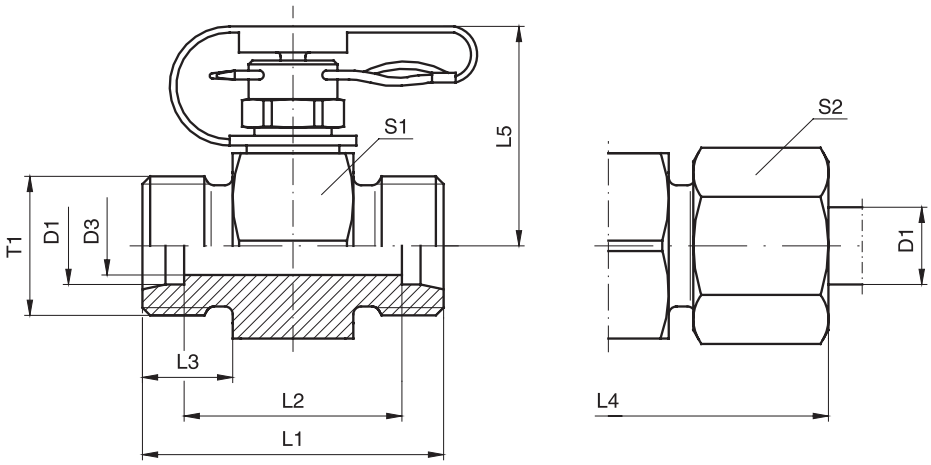

Séries	D1	T1	D3	L1	L2	L3	L4	L5	S1	S2	Poids gr./pièce	Référence*	PN (bar)[1] CF	DF**
L[3])	06	M 12×1,5	4	35	21	10	51	29,0	24	14	73	**GMA1/06LOMD**	315	4
	08	M 14×1,5	6	35	21	10	51	29,0	24	17	75	**GMA1/08LOMD**	315	4
	10	M 16×1,5	7	37	23	11	53	29,0	24	19	80	**GMA1/10LOMD**	315	4
	12	M 18×1,5	8	37	23	11	53	30,5	24	22	96	**GMA1/12LOMD**	315	4
	15	M 22×1,5	11	39	25	12	55	32,0	30	27	121	**GMA1/15LOMD**	315	4
	18	M 26×1,5	14	39	24	12	57	33,0	32	32	139	**GMA1/18LOMD**	315	4
	22	M 30×2,0	18	43	28	14	61	35,0	36	36	171	**GMA1/22LOMD**	160	4
S[4])	06	M 14×1,5	4	39	25	12	55	29,0	24	17	82	**GMA1/06SOMD**	400	4
	08	M 16×1,5	5	39	25	12	55	29,0	24	19	88	**GMA1/08SOMD**	400	4
	10	M 18×1,5	7	39	24	12	57	29,0	24	22	90	**GMA1/10SOMD**	400	4
	12	M 20×1,5	7	39	24	12	57	29,0	24	24	96	**GMA1/12SOMD**	400	4
	14	M 22×1,5	10	43	27	14	63	30,5	27	27	121	**GMA1/14SOMD**	400	4
	16	M 24×1,5	11	43	26	14	63	32,0	30	30	138	**GMA1/16SOMD**	400	4
	20	M 30×2,0	15	47	26	16	69	35,0	36	36	222	**GMA1/20SOMD**	400	4

**DF = Coefficient de sécurité

[1]) Pression mentionnée = article existant

[3]) L = Série légère; [4]) S = Série lourde

$$\frac{\text{PN (bar)}}{10} = \text{PN (MPa)}$$

Fourni sans écrou ni bague, pour livraison en raccord complet et/ou autre matière de joint, voir page I7.

Q

*Référence raccord : compléter les références avec les **suffixes** correspondant à la matière choisie.

Références complémentaires			
Matière	Suffixes correspondant à la surface et à la matière	Exemple	Matière d'étanchéité standard (pas de suffixe nécessaire)
Acier, zingué, sans Cr(VI)	CF	GMA1/06LOMDCF	NBR

VKA1 Prises de pression à enficher Série 1

Avec écrou tournant pour cônes 24°

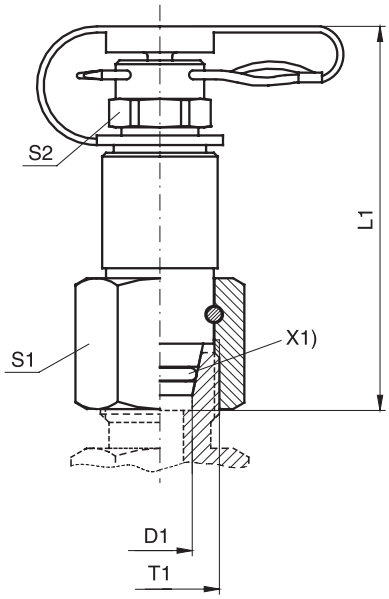

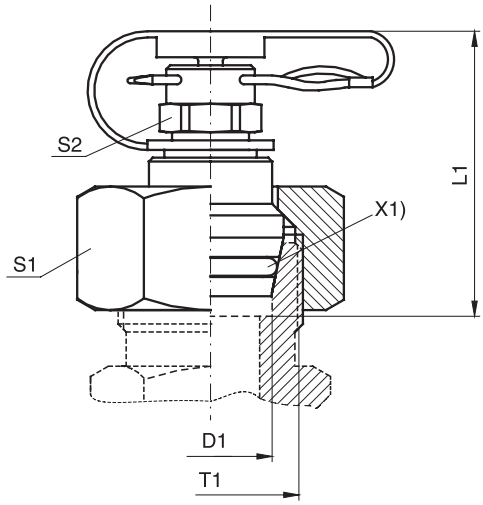

X1) Joint torique

Séries	D1	T1	L1	S1	S2	Fig.	Poids gr./pièce	Référence*	PN (bar)1) CF	DF**
L[3])	06	M 12×1,5	48	14	12	A	44	**VKA1/06L**	315	4
	08	M 14×1,5	49	17	12	A	54	**VKA1/08L**	315	4
	10	M 16×1,5	50	19	12	A	68	**VKA1/10L**	315	4
	12	M 18×1,5	51	22	12	A	81	**VKA1/12L**	315	4
	15	M 22×1,5	39	27	12	B	82	**VKA1/15L**	315	4
	18	M 26×1,5	38	32	12	B	112	**VKA1/18L**	315	4
S[4])	06	M 14×1,5	48	17	12	A	51	**VKA1/06S**	400	4
	08	M 16×1,5	50	19	12	A	62	**VKA1/08S**	400	4
	10	M 18×1,5	50	22	12	A	78	**VKA1/10S**	400	4
	12	M 20×1,5	51	24	12	A	100	**VKA1/12S**	400	4
	14	M 22×1,5	39	27	12	B	88	**VKA1/14S**	400	4
	16	M 24×1,5	37	30	12	B	105	**VKA1/16S**	400	4
	20	M 30×2,0	44	36	12	B	174	**VKA1/20S**	400	4

**DF = Coefficient de sécurité

[1]) Pression mentionnée = article existant

[3]) L = Série légère; [4]) S = Série lourde

$\frac{\text{PN (bar)}}{10}$ = PN (MPa)

*Référence raccord : compléter les références avec les **suffixes** correspondant à la matière choisie.

Références complémentaires			
Matière	Suffixes correspondant à la surface et à la matière	Exemple	Matière d'étanchéité standard (pas de suffixe nécessaire)
Acier, zingué, sans Cr(VI)	CF	VKA1/06LCF	NBR

MAV-MA1 Prises de pression à enficher
SMA1 Flexible haute pression à enficher pour prises de pression Série 1

Implantation femelle : BSPP
Étanchéité : joint de cuivre (Cu) DIN 16258

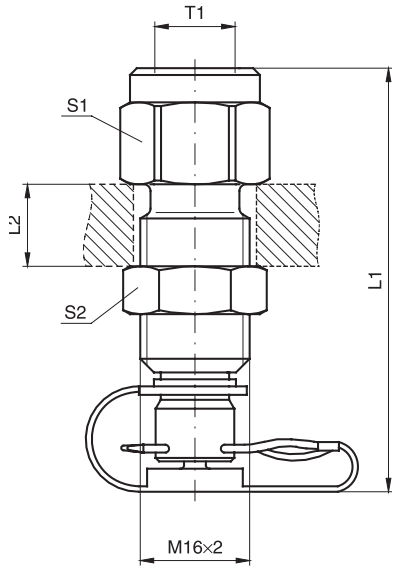

Prise de pression : MAV-MA1

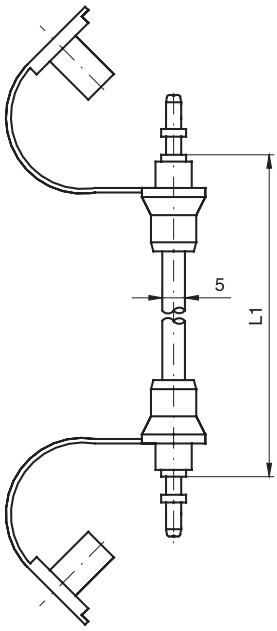

Flexible : SMA1

T1	L1	L2 max.	S1	S2	Poids gr./pièce	Référence*	PN (bar)1) CF	DF**
G 1/4	61,5	12	19	19	78	**MAV1/4MA1**	400	4.0
G 1/2	72,0	12	27	19	135	**MAV1/2MA1**	400	4.0
	400,0				21	**SMA1-400**	400	2.5
	630,0				26	**SMA1-630**	400	2.5
	800,0				26	**SMA1-800**	400	2.5
	1000,0				31	**SMA1-1000**	400	2.5
	1500,0				40	**SMA1-1500**	400	2.5
	2000,0				49	**SMA1-2000**	400	2.5
	2500,0				58	**SMA1-2500**	400	2.5
	3200,0				70	**SMA1-3200**	400	2.5
	4000,0				84	**SMA1-4000**	400	2.5

**DF = Coefficient de sécurité

1) Pression mentionnée = article existant

$\frac{PN\ (bar)}{10} = PN\ (MPa)$

*Référence raccord : compléter les références avec les **suffixes** correspondant à la matière choisie.

Références complémentaires			
Matière	Suffixes correspondant à la surface et à la matière	Exemple	Matière d'étanchéité standard (pas de suffixe nécessaire)
Acier, zingué, sans Cr(VI)	CF	MAV1/4MA1CF	NBR

Notes pour tuyaux de mesure SMA1 :
Pour les tuyaux flexibles haute pression de faible diamètre (DN 2)
Rayon de courbure mini. r = 20 mm.

Température de service de –20°C à +100°C.
Les flexibles doivent être protégés du feu,
des objets coupants et des points chauds.

Facteurs de température sur les pressions de service

jusqu'à	0 °C	122 %
pour	30 °C	110 %
pour	50 °C	100 %
pour	80 °C	86 %
pour	100 °C	77 %

Pour mesurer la pression d'un liquide, purgez le flexible ou le tube au préalable! La capillarité empêche le déchargement du fluide de pression.

Q

EMA3 Prises de pression à embout à visser M 16×2 Série 3

Filetage mâle : BSP, métrique

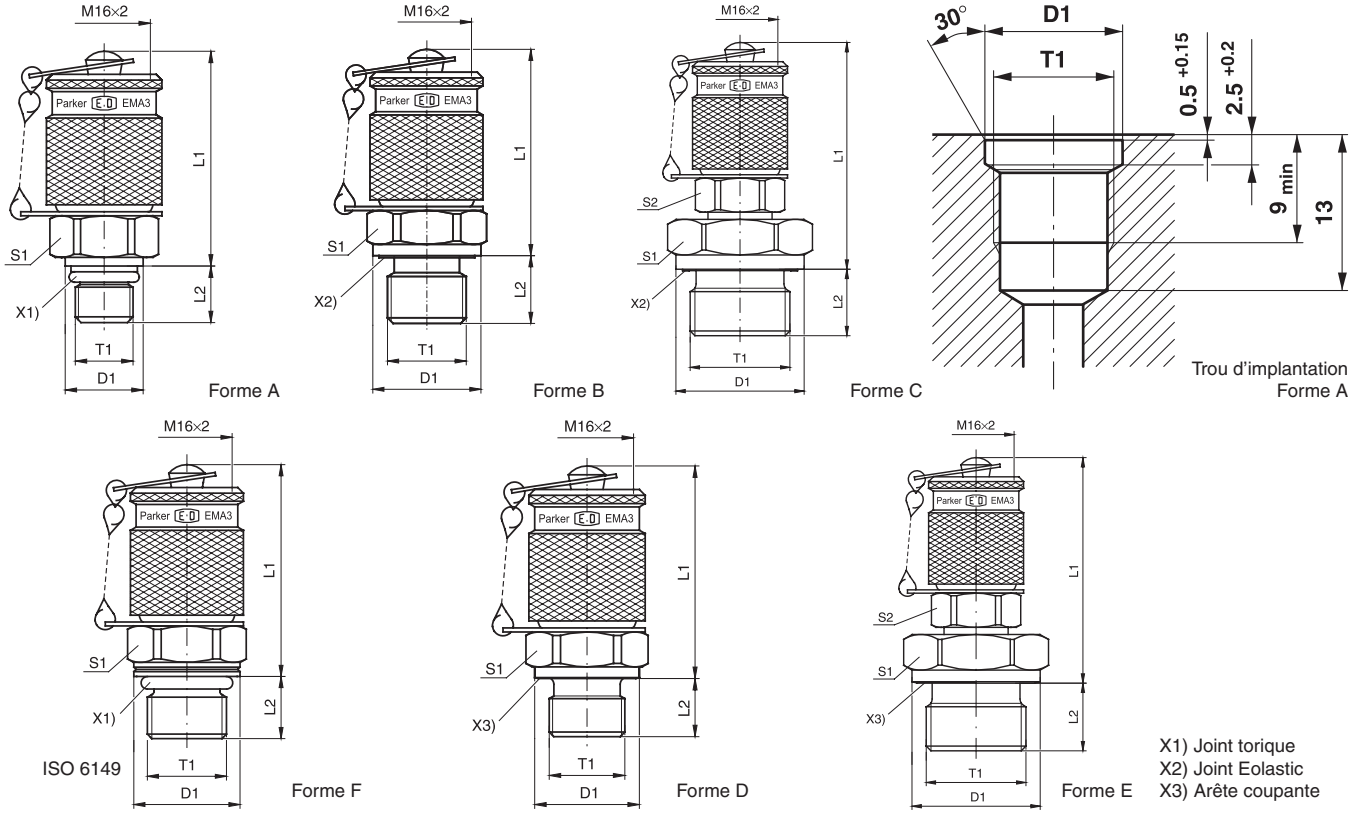

T1	D1	L1	L2	S1	S2	Fig.	Poids gr./pièce	Référence*	PN (bar)[1] CF	PN (bar)[1] 71	DF** CF	DF** 71
M 08×1,0	9,5	38,5	7,5	17		A	66	**EMA3/8X1OR**	250		4,0	
M 10×1,0	11,5	37,0	7,5	17		A	70	**EMA3/10X1OR**	630	630	4,0	4
M 14×1,5	18,8	39,5	11,0	19		F	79	**EMA3/14X1.5ISO**	630	630	4,0	4
M 10×1,0	14,0	40,0	8,0	17		D	67	**EMA3/10X1**	400		4,0	
M 12×1,5	17,0	38,0	12,0	17		D	74	**EMA3/12X1.5**	400		4,0	
M 14×1,5	19,0	39,0	12,0	19		D	78	**EMA3/14X1.5**	400		4,0	
M 16×1,5	21,0	40,0	12,0	22		D	90	**EMA3/16X1.5**	400		4,0	
G 1/8	14,0	37,5	8,0	17		D	70	**EMA3/1/8**	400		4,0	
G 1/4	18,0	39,0	12,0	19		D	77	**EMA3/1/4**	400		4,0	
G 3/8	22,0	40,5	12,0	22		D	91	**EMA3/3/8**	400		4,0	
G 1/2	26,0	46,0	14,0	27	17	E	137	**EMA3/1/2**	400		3,4	
G 1/8	14,0	37,5	8,0	17		B	72	**EMA3/1/8ED**	400	400	4,0	4
G 1/4	19,0	39,0	12,0	19		B	76	**EMA3/1/4ED**	630	630	4,0	4
G 3/8	22,0	40,5	12,0	22		B	93	**EMA3/3/8ED**	630	630	4,0	4
M 10×1,0	14,0	40,0	8,0	17		B	71	**EMA3/10X1ED**	400	400	4,0	4
M 12×1,5	17,0	38,0	12,0	17		B	72	**EMA3/12X1.5ED**	630	630	4,0	4
M 14×1,5	19,0	39,0	12,0	19		B	77	**EMA3/14X1.5ED**	400	400	4,0	4
G 1/2	27,0	46,0	14,0	27	17	C	135	**EMA3/1/2ED**	400	400	4,0	4

**DF = Coefficient de sécurité

[1]) Pression mentionnée = article existant

$\frac{\text{PN (bar)}}{10}$ = PN (MPa)

*Référence raccord : compléter les références avec les **suffixes** correspondant à la matière choisie.

Références complémentaires			
Matière	Suffixes correspondant à la surface et à la matière	Exemple	Matière d'étanchéité standard (pas de suffixe nécessaire)
Acier, zingué, sans Cr(VI)	CF	EMA3/10X10ORCF	NBR
Acier inox	71	EMA3/10X10OR71	VIT

GMA3 Raccords droits avec prise de pression à embout à visser M 16×2 Série 3

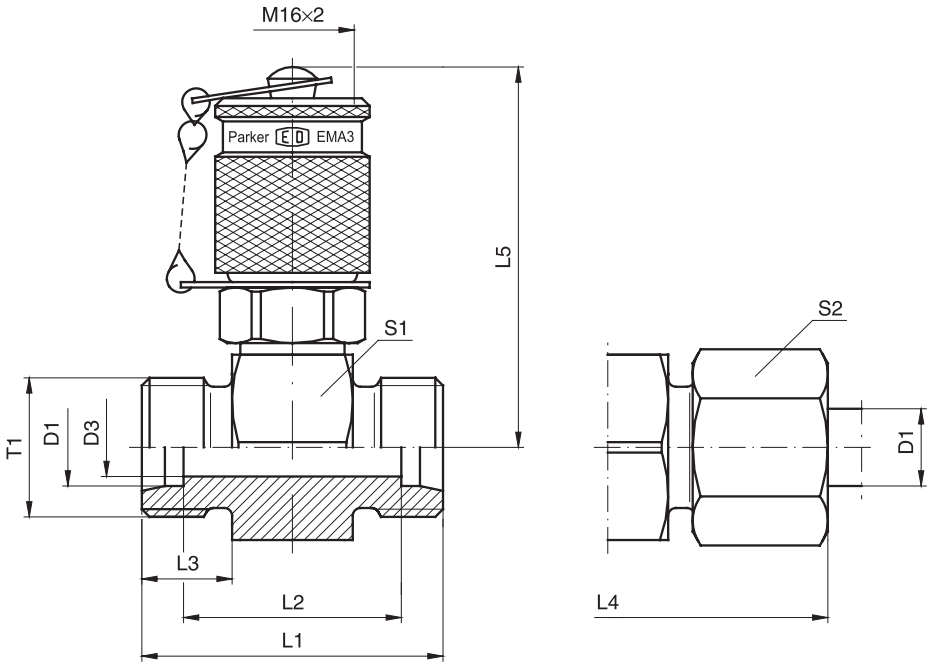

Séries	D1	T1	D3	L1	L2	L3	L4	L5	S1	S2	Poids gr./pièce	Référence*	PN (bar)[1] CF	PN (bar)[1] 71	DF** CF	DF** 71
L[3])	06	M 12×1,5	4	35	21	10	51	49,0	24	14	126	**GMA3/06LOMD**	315	315	4	4
	08	M 14×1,5	6	35	21	10	51	49,0	24	17	128	**GMA3/08LOMD**	315	315	4	4
	10	M 16×1,5	7	37	23	11	53	49,0	24	19	132	**GMA3/10LOMD**	315	315	4	4
	12	M 18×1,5	8	37	23	11	53	50,5	27	22	145	**GMA3/12LOMD**	315	315	4	4
	15	M 22×1,5	11	39	25	12	55	52,0	30	27	174	**GMA3/15LOMD**	315	315	4	4
	18	M 26×1,5	14	39	24	12	57	53,0	32	32	192	**GMA3/18LOMD**	315	315	4	4
	22	M 30×2,0	18	43	28	14	61	55,0	36	36	220	**GMA3/22LOMD**	160	160	4	4
	28	M 36×2,0	23	43	28	14	61	57,5	41	41	259	**GMA3/28LOMD**	160	160	4	4
	35	M 45×2,0	30	47	26	16	69	60,0	46	50	363	**GMA3/35LOMD**	160	160	4	4
	42	M 52×2,0	36	47	25	16	71	64,5	55	60	419	**GMA3/42LOMD**	160	160	4	4
S[4])	06	M 14×1,5	4	39	25	12	55	49,0	24	17	137	**GMA3/06SOMD**	630	630	4	4
	08	M 16×1,5	5	39	25	12	55	49,0	24	19	141	**GMA3/08SOMD**	630	630	4	4
	10	M 18×1,5	7	39	24	12	57	49,0	24	22	141	**GMA3/10SOMD**	630	630	4	4
	12	M 20×1,5	7	39	24	12	57	49,0	24	24	150	**GMA3/12SOMD**	630	630	4	4
	14	M 22×1,5	10	43	27	14	63	50,5	27	27	172	**GMA3/14SOMD**	630	630	4	4
	16	M 24×1,5	11	43	26	14	63	52,0	30	30	195	**GMA3/16SOMD**	400	400	4	4
	20	M 30×2,0	15	47	26	16	69	55,0	36	36	254	**GMA3/20SOMD**	400	400	4	4
	25	M 36×2,0	20	51	27	18	75	57,5	41	46	329	**GMA3/25SOMD**	400	400	4	4
	30	M 42×2,0	25	55	28	20	81	60,0	46	50	412	**GMA3/30SOMD**	400	400	4	4
	38	M 52×2,0	32	61	29	22	91	64,5	55	60	616	**GMA3/38SOMD**	315	315	4	4

**DF = Coefficient de sécurité

[1]) Pression mentionnée = article existant

[3]) L = Série légère; [4]) S = Série lourde

$\frac{PN\ (bar)}{10} = PN\ (MPa)$

Fourni sans écrou ni bague, pour livraison en raccord complet et/ou autre matière de joint, voir page I7.

*Référence raccord : compléter les références avec les **suffixes** correspondant à la matière choisie.

Références complémentaires			
Matière	Suffixes correspondant à la surface et à la matière	Exemple	Matière d'étanchéité standard (pas de suffixe nécessaire)
Acier, zingué, sans Cr(VI)	CF	GMA3/06LOMDCF	NBR
Acier inox	71	GMA3/06LOMD71	VIT

Q

VKA3 Prises de pression à embout à visser M 16×2 Série 3

Avec écrou tournant pour cônes 24°

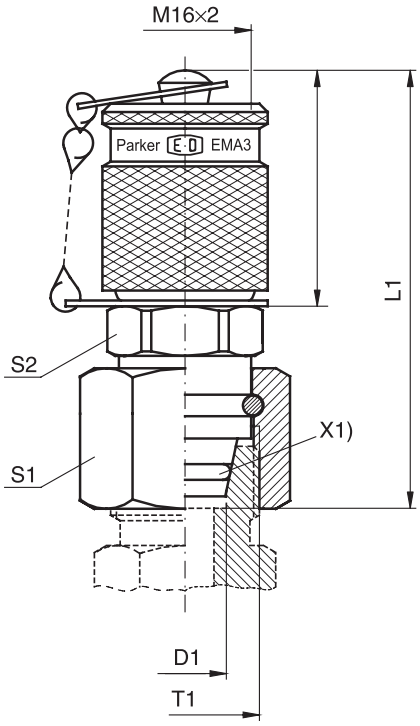

Forme A

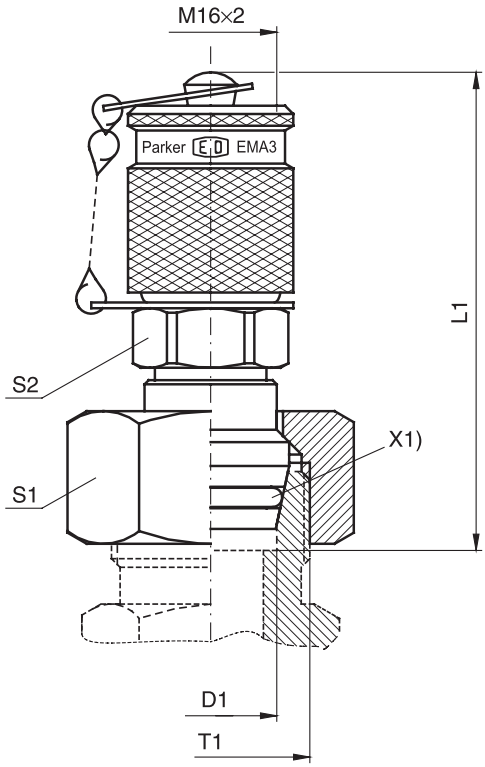

Forme B

X1) Joint torique

Séries	D1	T1	L1	S1	S2	Fig.	Poids gr./pièce	Référence*	PN (bar)[1] CF	PN (bar)[1] 71	DF** CF	DF** 71
L[3])	06	M 12×1,5	55	14	17	A	82	**VKA3/06L**	315	315	4	4
	08	M 14×1,5	51	17	17	A	82	**VKA3/08L**	315	315	4	4
	10	M 16×1,5	53	19	17	A	93	**VKA3/10L**	315	315	4	4
	12	M 18×1,5	53	22	17	A	107	**VKA3/12L**	315	315	4	4
	15	M 22×1,5	59	27	17	B	133	**VKA3/15L**	315	315	4	4
	18	M 26×1,5	59	32	17	B	163	**VKA3/18L**	315	315	4	4
	22	M 30×2,0	60	36	17	B	205	**VKA3/22L**	160	160	4	4
	28	M 36×2,0	64	41	17	B	269	**VKA3/28L**	160	160	4	4
	35	M 45×2,0	71	50	17	B	411	**VKA3/35L**	160	160	4	4
	42	M 52×2,0	72	60	17	B	592	**VKA3/42L**	160	160	4	4
S[4])	06	M 14×1,5	50	17	17	A	81	**VKA3/06S**	630	630	4	4
	08	M 16×1,5	52	19	17	A	88	**VKA3/08S**	630	630	4	4
	10	M 18×1,5	53	22	17	A	99	**VKA3/10S**	630	630	4	4
	12	M 20×1,5	54	24	19	A	121	**VKA3/12S**	630	630	4	4
	14	M 22×1,5	59	27	17	B	136	**VKA3/14S**	630	630	4	4
	16	M 24×1,5	58	30	17	B	156	**VKA3/16S**	400	400	4	4
	20	M 30×2,0	65	36	17	B	223	**VKA3/20S**	400	400	4	4
	25	M 36×2,0	68	46	17	B	367	**VKA3/25S**	400	400	4	4
	30	M 42×2,0	74	50	17	B	444	**VKA3/30S**	400	400	4	4
	38	M 52×2,0	81	60	17	B	655	**VKA3/38S**	315	315	4	4

**DF = Coefficient de sécurité

[1]) Pression mentionnée = article existant

[3]) L = Série légère; [4]) S = Série lourde

$\frac{PN\ (bar)}{10} = PN\ (MPa)$

*Référence raccord : compléter les références avec les **suffixes** correspondant à la matière choisie.

Références complémentaires			
Matière	Suffixes correspondant à la surface et à la matière	Exemple	Matière d'étanchéité standard (pas de suffixe nécessaire)
Acier, zingué, sans Cr(VI)	CF	VKA3/06LCF	NBR
Acier inox	71	VKA3/06L71	VIT

MAV-MA3 Prise de pression à filetage M 16×2
MAVMD…MA3 Prise de pression à embout à visser M 16×2
SMA3 Flexible haute pression, prises de pression à embout à visser M 16×2 Série 3

Implantation femelle : BSPP
Etanchéité : joint DKI* selon la norme DIN 16258

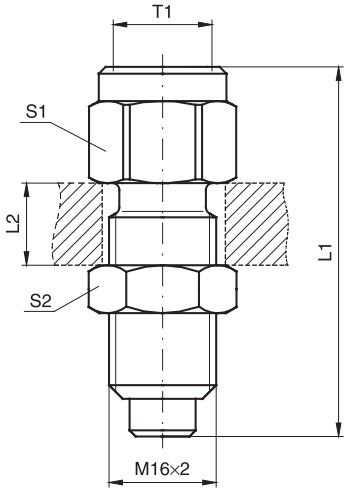

Prise de pression :
MAV…MA3

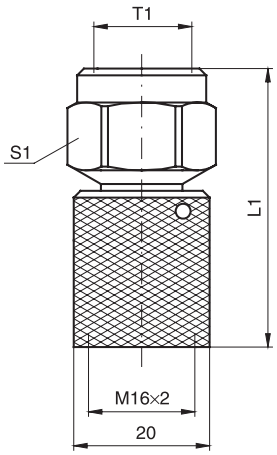

Prise de pression pour manomètre :
MAVMD…MA3

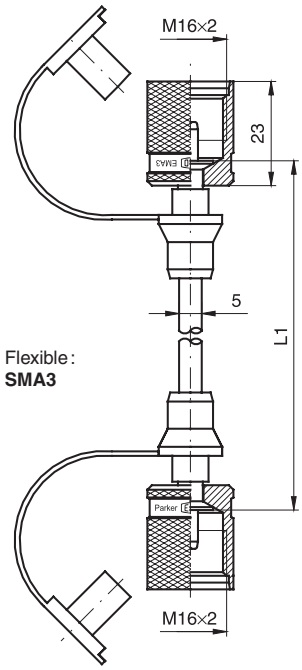

T1	L1	L2 max.	S1	S2	Poids gr./pièce	Référence*	PN (bar)1) CF	DF**
G 1/4	54,0	12	19	19	74	**MAV1/4MA3**	630	4,0
G 1/2	64,0	12	27	19	129	**MAV1/2MA3**	630	4,0
G 1/4	41,0		19		61	**MAVMD1/4MA3**	630	4,0
G 1/2	51,5		27		103	**MAVMD1/2MA3**	630	4,0
	200,0				73	**SMA3-200**	630	2,5
	300,0				74	**SMA3-300**	630	2,5
	400,0				74	**SMA3-400**	630	2,5
	630,0				79	**SMA3-630**	630	2,5
	800,0				83	**SMA3-800**	630	2,5
	1000,0				87	**SMA3-1000**	630	2,5
	1500,0				95	**SMA3-1500**	630	2,5
	2000,0				105	**SMA3-2000**	630	2,5
	2500,0				110	**SMA3-2500**	630	2,5
	3200,0				125	**SMA3-3200**	630	2,5
	4000,0				137	**SMA3-4000**	630	2,5

**DF = Coefficient de sécurité

1) Pression mentionnée = article existant

$\frac{\text{PN (bar)}}{10}$ = PN (MPa)

*Référence raccord : compléter les références avec les **suffixes** correspondant à la matière choisie.

Références complémentaires			
Matière	Suffixes correspondant à la surface et à la matière	Exemple	Matière d'étanchéité standard (pas de suffixe nécessaire)
Acier, zingué, sans Cr(VI)	CF	MAV1/4MA3CF	NBR

* Joint d'étanchéité selon la norme DIN 16258 pour les étanchéités par joint cuivre ou par joint acier inoxydable.

Notes pour tuyaux de mesure SMA 3 :
Pour les tuyaux flexibles haute pression de faible diamètre (DN 2)
Rayon de courbure mini. r = 20 mm.
Température de service de –20°C à +100°C.
Les flexibles doivent être protégés du feu, des objets coupants et des points chauds.

Pour mesurer la pression d'un liquide, purgez le flexible ou le tube au préalable. La capillarité empêche le déchargement du fluide de pression.

Facteurs de température sur les pressions de service

jusqu'à	0 °C	122 %
pour	30 °C	110 %
pour	50 °C	100 %
pour	80 °C	86 %
pour	100 °C	77 %

Q

SensoControl®

ServiceJunior

Le ServiceJunior réunit les fonctions mesure et affichage des pressions en un même appareil. L'affichage sur quatre chiffres donne les mesures avec une grande précision. Les pointes de pression sont assurément acquises à la vitesse d'échantillonnage de 10 ms.

- Mesure de pression et affichage numérique de la valeur
- Affichage électro-luminescent de la valeur mesurée
- Précision ± 0,5% PE (PE = pleine échelle)
- Fonction de capture et d'enregistrement des pics MIN/MAX
- Affichage gradué sous forme de barre graphe (indication de la valeur mesurée par rapport à la plein échelle)

Kit ServiceJunior

- Livré avec sa mallette
- Inclus les prises de pression et flexibles capillaires

Catalogue 4054/FR

SensoControl®

ServiceJunior wireless

Grâce au ServiceJunior wireless de la gamme SensoControl de Parker, vous pouvez enregistrer confortablement les valeurs de pression d'un ou de plusieurs points de mesure de votre machine ou installation.
Les mesures sauvegardées sont transmises au PC sur une distance allant jusqu'à 150 mètres.

- Mémoire des mesures permettant d'enregistrer les variations de pression
- Fonctionnement en réseau : surveillance de plusieurs points de mesure
- Lecture de la mémoire des mesures par interface radio vers le PC
- Paramétrage et valorisation des mesures à l'aide du logiciel PC « JuniorWin »

Catalogue 4054/FR

SensoControl®

Serviceman

L'appareil Serviceman possède deux entrées pour capteurs. La fonction de pression différentielle s'obtient par simple sélection de sa touche. La comparaison entre les consignes et valeurs réelles se réalise simplement.

- Simple d'utilisation
- Mesures erronées éliminées grâce à une reconnaissance automatique des capteurs
- 2 lignes d'affichage
- Pics de pression mesurés toutes les 2 ms

Serviceman Kit

- Livré dans une mallette
- Inclus prises de pression et flexibles
- Capteurs de mesure de pression, température et débit

Catalogue 4054/FR

SensoControl®

The Parker Service Master *"Easy"*

Mesure et affichage jusqu'à 4 lignes de mesure simultanées. Les valeurs différentielles, additions, performances et signaux sont très facilement analysées.

- Diagnostique rapide des défauts = maintenance de haute qualité
- Mesure des pics de pression toutes les 1 ms
- Programme d'enregistrement des valeurs mesurées (auto trigger, start-stop, etc)
- Interface USB PC
- Réglage des valeurs de mesure par le logiciel « SensoWin »

Catalogue 4054/FR

SensoControl®

The Parker Service Master Plus

Avec ses fonctions innovantes et exclusives, cet appareil de pointe disponible dans le monde entier est résolument tourné vers l'avenir.

- Interfaces analogique, CAN, réseau local et USB
- Affichage des valeurs mesurées: numérique, graphique à barres, indicateur à cadran, courbe
- Mesure et affichage de plus de 50 canaux
- Les données de mesure sont automatiquement affichées, stockées et analysées directement avec le logiciel PC éprouvé « SensoWin »
- Surveillance à distance via le réseau local indépendamment de l'emplacement
- Tout est mesuré, stocké, suivi et analysé: pression, température, débit et vitesse
- Jusqu'à 4 millions de valeurs mesurées par mesure. Stockage total des valeurs mesurées pour plus de 1 milliard de valeurs mesurées
- Choix étendu de méthodes de déclenchement

The Parker Service Master Plus Kit :

- Livré dans une mallette
- Inclus prises de pression et flexibles

Catalogue 4054/FR

Capteur de pression/température SCPT

- Plage de mesure jusqu'à 1000 bar
- Précision ±0,25% de la pleine échelle
- Conception robuste en acier inoxydable
- Temps de réponse de 1 ms
- Utilisation souple

Catalogue 4054/FR

Capteur de pression/température SCPT-CAN

Tous les avantages des capteurs SCPT analogiques associés à la technologie innovante de bus CAN. Jusqu'à 8 capteurs peuvent être raccordés facilement à un cable de bus et à une connexion à vis rapide SPEEDCON®*). Fonctionnement Plug & Play ne requérant aucune configuration complexe.

- Conception robuste en acier inoxydable
- Temps de réponse de 1 ms
- Détection des pointes de pression
- Technologie à bus CAN parée pour l'avenir
- Raccordement aisé avec SPEEDCON®
- Grandes longueurs de cable jusqu'à 100 m
- LED d'identification du capteur (SIL, Sensor identification LED)

Catalogue 4054/FR

Capteur de température SCT

En hydraulique, les mesures de température servent à localiser les défauts et à éviter les détériorations provoquées par de températures d'huile excessives dans des pièces critiques comme les pompes et les soupapes proportionnelles.

- Capteur de température résistant aux hautes pressions
- Mesure des températures d'huile jusqu'à 125°C
- Utilisation souple
- Capteur manuel ou à visser

Catalogue 4054/FR

*) SPEEDCON®: marque de PHOENIX CONTACT GmbH & Co. KG

Testeurs hydrauliques SCLV

Ces testeurs hydrauliques permettent de mesurer précisément le débit, la pression et la température. Les testeurs peuvent également être utiles pour entretenir des circuits hydrauliques, localiser des sources d'erreur sur des soupapes de commande directionnelle et régler des soupapes. La soupape de charge, avec ses disques cassants de dérivation intégrés, permet d'augmenter progressivement la pression pour contrôler le débit dans la totalité d'une zone de travail.

- Trois gammes de mesure jusqu'à 750 l/min
- Résistance à la pression jusqu'à 480 bar
- Protecion intégrée contre les surcharges
- Fonctionnement en sens inverse (sens d'écoulement A-B)
- Disponible avec connexion pour bus CAN

Catalogue 4054/FR

Débitmètre à turbine SCFT

Une roue de turbine est eintraînée par l'écoulement de l'huile. Les fréquences ainsi obtenues sont traitées par l'électronique numérique. L'incidence des effets de l'écoulement turbulent est compensée. En raison de la faible résistance à l'écoulement QR, le circuit hydraulique fonctionne avec des très faibles.

- Plage de mesure jusqu'à 750 l/min
- Précision: 1 % de la valeur mesurée
- Résistance à la pression jusqu'à 480 bar
- Faible résistance à l'écoulement
- Orifices de mesure de pression et de température intégrés
- Adapté à un écoulement en sens inverse

Catalogue 4054/FR

Débitmètre à turbine SCFT-CAN

- Turbine de débit avec technologie à bus CAN
- Six plages de mesure jusqu'à 750 l/min
- Montage facile
- Résistance à la pression jusqu'à 480 bar
- Faible résistance à l'écoulement
- Orifices de mesure de pression et de température intégrés
- Adapté à un écoulement en sens inverse
- Raccordement aisé avec SPEEDCON®*)
- Grandes longueurs de conducteurs jusqu'à 100 m

Catalogue 4054/FR

Compte-tours SCRPM

Mesure sans contact (principe opto-électronique) réalisée rapidement et facilement. L'acquisition de la vitesse de rotation s'effecture par ex. sur un arbre moteur (prise de force du tracteur ou autre) et s'assfiche sur l'instrument de mesure. Aucun réflage ni ajuste n'est nécessaire.

- Plage de mesure jusqu'à 10 000 tr/min
- Précision type : ± 0,5 % de la pleine échelle
- Mesure facile et rapide

Catalogue 4054/FR

*) SPEEDCON®: marque de PHOENIX CONTACT GmbH & Co. KG

Capteur de débit SCQ

Dans le domaine de l'hydraulique haute pression, la détection rapide de la valeur du débit revêt une grande importance. Les temps de réaction du SCQ permettent de mesurer le comportement dynamique des circuits hydrauliques. L'indication du sens est utile en recherche de défauts dans les circuits hydrauliques.

- Principe de mesure: ressort/piston
- Temps de réponse: ≤ 2 ms
- Faible encombrement
- Résistance à la pression jusqu'à 420 bar
- Gamme de viscosités étendue
- Le montage avec le bloc de raccordement permet une mesure combinée de p, T et Q

Catalogue 4054/FR

La famille de contrôleur de la gamme SensoControl®

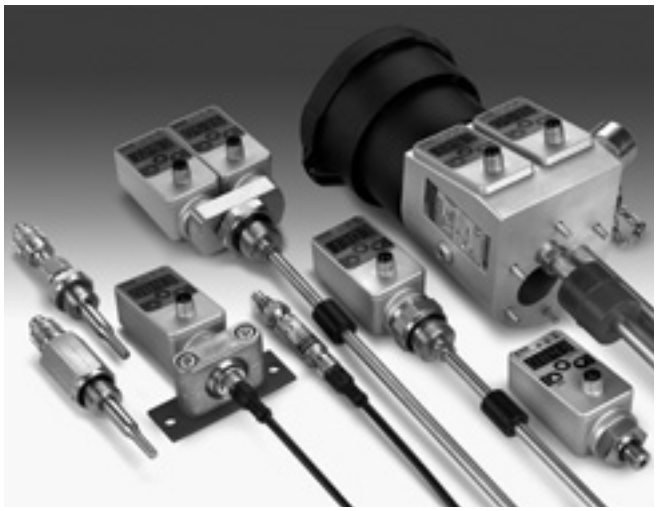

Les contrôleurs sont utilisés dans la surveillance, la régulation et la gestion de systèmes hydrauliques à l'aide des signaux TOR ou analogiques, ou de l'affichage.
Les contrôleurs peuvent remplacer :

- des contacteurs mécaniques
- des affichages mécaniques (manomètres, thermomètres …)
- des capteurs

Ils combinent toutes les fonctions des composants mentionnés ci-dessus dans un instrument :

- affichage à large caractère
- réglage simple
- conception métallique robuste
- compacte
- stabilité à long terme
- fiable
- protection ECM

Catalogue 4083/FR

SensoControl®

Contrôleur de pression SCPSD

Simplicité d'utilisation, haute fonctionnalité et stabilité de service à long terme sont les principales caractéristiques du contrôleur électronique de pression SCPSD.

Caractéristiques :
- affichage universel : Bar/PSI/MPa
- conception compacte
- orientable
- robuste (IP 67)
- simple d'utilisation
- 2 seuils de commutation
- 4 valeurs limites
- sortie analogique
- temporisation
- fonction hystérésis ou fenêtre
- mot de passe

Le SCPSD représente la solution idéale pour la visualisation de la pression ou pour déclencher une commutation de seuils, ou le traitement dans un processus du signal analogique.

Catalogue 4083/FR

SensoControl®

Contrôleur de température SCTSD

Simplicité d'utilisation, haute fonctionnalité et stabilité de service à long terme sont les principales caractéristiques du contrôleur électronique de température SCTSD.

Caractéristiques:
- affichage universel: °C/°F
- conception compacte
- orientable
- robuste (IP 67)
- simple d'utilisation
- 2 seuils de commutation
- 4 valeurs limites
- sortie analogique
- temporisation
- fonction hystérésis ou fenêtre
- mot de passe

Le SCTSD représente la solution idéale pour la visualisation de la température ou pour déclencher une commutation de seuils, ou le traitement dans un processus du signal analogique.

Catalogue 4083/FR

SensoControl®

Contrôleur de niveau SCLSD

- affichage universel: mm/pouce/%
- conception compacte
- orientable
- robuste (IP 67)
- simple d'utilisation
- réglage via menu
- 2 seuils de commutation
- sortie analogique
- système de mesures par flotteur éprouvé
- installation flexible
- fonction hystérésis ou fenêtre

Le Contrôleur de niveau est particulièrement adapté pour la gestion et surveillance des niveaux de réservoirs. A l'aide de ses réglages des seuils de détection via le menu de l'afficheur, un très grand nombre d'applications peuvent être solutionnées. Si l'affichage en pourcentage est sélectionné, le niveau utile est affiché à l'opérateur de manière pertinente, indépendamment de la forme du réservoir.

Catalogue 4083/FR

Simplicité d'utilisation, haute fonctionnalité et stabilité de service à long terme sont les principales caractéristiques du contrôleur électronique de niveau SCLSD.

SensoControl®

Contrôleur de niveau/température SCLTSD

Simplicité d'utilisation, haute fonctionnalité et stabilité de service à long terme sont les principales caractéristiques du contrôleur électronique de niveau SCLTSD.

Caractéristiques:
- température et niveau
- conception compacte
- orientable
- robuste (IP 67)
- simple d'utilisation
- réglage via menu
- 2 seuils de commutation
- sortie analogique
- système de mesures par flotteur éprouvé
- installation flexible
- fonction hystérésis ou fenêtre
- mot de passe

A l'aide du contrôleur Niveau/Température, il est possible de régler et d'afficher la température et le niveau séparément sur une plate-forme commune. C'est précisément dans le domaine de la gestion de réservoirs que l'intégration du contrôleur de niveau/température trouve son meilleur potentiel.

Catalogue 4083/FR

SensoControl®

OilTankContrôleur SCOTC

Le **OilTankContrôleur** offre des points de connexion normalisés pour un filtre à air et un orifice de remplissage, qui sont ajoutés au contrôleur de niveau/température SCLTSD.
C'est précisément dans le domaine de la gestion de réservoirs pour des productions séries que l'intégration d'un contrôleur de niveau/température, en combinaison avec le filtre à air et l'orifice de remplissage, que le SCOTC apporte son réel potentiel. Une seule implantation pour 4 fonctions.

- système de mesures par flotteur éprouvé
- température et niveau affiché
- affichage universel mm/pouce/%
- une seule implantation
- mesure en continue de la valeur
- connexions:
  - orifice de remplissage
  - filtre à air
  - sous pression
- mot de passe

Catalogue 4083/FR

SensoControl®

Capteur de pression SCP Mini

Le capteur de pression SCP Mini a été conçu pour les besoins des applications industrielles pour la surveillance, la régulation et la gestion de systèmes, lorsque des exigences en termes de signaux analogiques de pression nécessitent des temps de réponse élevés.
Le capteur SCP Mini se différencie par une conception, une haute linéarité et une excellence tenue aux interférences.

- Cellule inox
- Taille réduite
- Haute pression d'éclatement
- Haute résistance aux pics de pression
- Haute résistance aux chocs et vibrations
- Une large compatibilité avec les fluides
- Haute linéarité
- Stabilité à long terme

Catalogue 4083/FR

SensoControl®

Capteur de pression SCP-EX

Le capteur de pression SCP-EX a été conçu pour les exigences d'applications où le risque d'explosion est présent (II 2G EEx ia IIC T4) et pour la surveillance, la régulation et la gestion de systèmes, lorsque des exigences en termes de signaux analogiques de pression nécessitent des temps de réponse élevés.

- Haute robustesse
- Stabilité à long terme
- Fiabilité
- Inox
- EEx ia

Catalogue 4083/FR

SensoControl®

Capteur de pression SCP-Mobil

Le modèle SCP-Mobil a été spécialement développé pour des applications hydrauliques mobiles et peut être modifié pour répondre à des exigences spéciales de clients. Avec sa construction robuste et son faible encombrement, l'enveloppe étanche en acier inoxydable soudé garantit une grande stabilité à long terme et l'absence de fuites. La cellule de pression est totalement étanche et extrêmement résistante à l'éclatement. Elle accepte tous les fluides standards utilisés dans les technologies de véhicules à moteur, d'hydraulique mobile et de test. Sa construction mécanique garantit un haut niveau de précision et de stabilité à long terme.

- Faible encombrement
- Cellule en acier inoxydable
- Protection contre les coupures d'alimentation
- Pression d'éclatement élevée
- Amortissement des pointes de pression
- Résiste aux chocs et aux vibrations
- Vibration 50 g
- Classe de protection élevée IP 65
- Protection élevée contre les surtensions
- Protection élevée contre l'inversion de polarité
- CEM jusqu'à 300 V/m

Catalogue 4083/FR

Capteur de pression CanBus SCP

Capteur de Pression/Température intégrant la technologie CAN

Flexible, innovant et fiable

Le nouveau capteur Pression/Température dans la série SCPT offre une large possibilité d'applications dans la technologie de l'Automation. En complément à la combinaison de mesure pression/température, la technologie CAN offre une technologie de transmission des mesures fiable et une conception optimale.

Données techniques :

- Plage de mesure
  –1…16 / 0…60/150/400/600/1000 bar
- Plage de température
  –25 °C … +105 °C (± 2,0 % FS max.)
- Précision ± 0,25 % FS (typ.)
- Temps de réponse 1 ms
- Enveloppe — acier inoxydable 1.4404
  Etanchéité — FKM
- Connexions — électriques M12 5 broches
  Hydraulique ½˝ BSP
- CANopen — DS 301 v 4.1
  Type — 2.0 A
  Profile — DS 404 v 1.2
  Fonctions — LSS (DSS 305 v 2.0)

Avantages

- Mesure de pression et température combinée
- Capture et transmission de la valeur mesurée numérique
- Autodiagnostic et gestion d'erreurs
- Fonction SYNC

Applications

- Hydrauliques/pneumatiques
- Technologie d'Automation
- Process Industriel/Automobile/Hydraulique Mobile

Fiche technique 4059/FR

SensoControl®

Capteur de température SCT

Un faible encombrement et une résistance aux pressions élevées sont les principales caractéristiques du capteur de température SCT. Le capteur SCT est idéal pour mesurer des températures dans des endroits où règne une pression élevée et pour lesquels un faible encombrement est requis. Grâce à sa résistance à la pression jusqu'à 630 bar, le capteur de température SCT est particulièrement adapté aux exigences des applications hydrauliques. Il a la capacité d'effectuer des mesures de température précises et rapides. Les capteurs de température de la série SCT sont compatibles avec les appareils de mesure intégrés SEC. Avec ces derniers, outre la pression hydraulique, il est également possible de mesurer, commander et d'évaluer la température du fluide.

- Résiste à la pression jusqu'à 630 bar
- Faible encombrement
- Boîtier robuste en acier
- Installation simple
- –50 °C à +125 °C
- 0/4…20 mA

Catalogue 4083/FR

SensoControl®

Appareil à affichage numérique SCE-020

Nombreuses connexions, affichage souple et grand nombre de sorties sont les caractéristiques principales de l'appareil d'affichage numérique SCE. Le SCE-020 convertit les signaux analogiques standards (dans les gammes 0…10 V jusqu'à 0/4…20 mA) en valeurs et unites de mesure facilement compréhensibles. En consequence, avec le SCE-020, tout capteur requis (pression, temperature, couple, durée, etc.) peut être affiché facilement.

- Affichage numérique facile à lire
- Programmable
- Unités faciles à sélectionner
- Etendue de l'affichage réglable
- Entrée:
  - Intensité: 0/4…20 mA
  - Tension: 0…10 V
  - Fréquence: 0…8 kHz
- Sortie commutable
- Fonction de sortie en boucle: sortie analogique, interface série
- Boîtier standard 96×48 mm

Catalogue 4083/FR

Ermeto Original
Tubes

Généralités

1. Nuances d'acier, propriétés mécaniques, caractéristiques

Tubes acier

Nuance acier	Résistance à la traction Rm	Limite d'élasticité ReH	Allongement A5 (longit.)	Caractéristiques
Qualité E235N grain fin EN 10305-4 (St. 37.4 selon DIN 1630/DIN 2391 ancienne désignation)	340 N/mm² min. 49.000 lb/in²	235 N/mm² min. 34.000 lb/in²	25% min.	Etiré sans soudure, recuit à blanc sous atmosphère neutre NBK, DIN EN 10305, Part 2

Tubes acier inoxydable

Nuance acier	Résistance à la traction Rm	Limite d'élasticité (1 % d'allongement)	Allongement A5 (longit.)	Caractéristiques
1.4571 X6CrNiMoTi17122	500 N/mm² min. 72.500 lb/in²	245 N/mm² min. 35.500 lb/in²	35% min.	Etiré, sans soudure recuit suivant, DIN EN 10216-5 Tab. 6

2. Essais et certificats

Tous les tubes sont soumis à un essai d'étanchéité non destructif et reçoivent un marquage. Ce marquage remplace le certificat d'usine DIN EN 10204-2.2. La classe d'essai 1 DIN 10216-5 Tableau 7, s'applique pour les aciers 1.4571.

3. Rayons de cintrage recommandés

Un rayon de cintrage égal à 3 fois le diamètre extérieur du tube est préconisé.

4. Soudure

Les tubes du E235N présentent un bon comportement aux procédés de soudure connus. Les tubes en acier 1.4571 conviennent à la soudure à l'arc. Le métal d'apport nécessaire doit être choisi en conformité à la norme DIN EN 1600 et DIN EN 12072 partie 1 en tenant compte du cas d'application et du procédé de soudure.

5. Calcul de la résistance à l'écoulement dans les tuyauteries droites

La résistance à l'écoulement, donc le rendement de la tuyauterie, est influencée par le diamètre intérieur du tube, le débit (mesuré ou calculé) ainsi que la viscosité du fluide. Il convient de rechercher l'écoulement le plus laminaire possible pour réduire au maximum les pertes de charge dans les tuyauteries. Le passage de l'écoulement laminaire à l'écoulement turbulent, qui implique une résistance à l'écoulement plus élevée, est généralement défini par le nombre de Reynolds Re 2320.

Le passage d'un régime laminaire à un régime turbulent étant difficile à délimiter, seul un relevé de mesures peut en déterminer la zone de transition. En supposant que par un calcul simplifié, la transition se fasse à Re 2320 et que la surface interne de tube soit lisse, il devient possible d'estimer les vitesses critiques (Wcrit.) et les débits volumiques (Vcrit.) pour lesquels intervient la transition entre les régimes laminaire et turbulent, d'après la formule suivante:

$$w_{crit.} = \frac{2.32 \cdot \nu}{d_i} \text{ [m/s]}$$

$$\dot{v}_{crit.} = 0.109 \cdot d_i \cdot n \text{ [l/min]}$$

d_i = diamètre intérieur du tube en mm

n = Viscosité cinématique en mm²/s.

Pour calculer la perte de charge en bar par mètre de tube, on peut utiliser les formules suivantes:

1. Régime laminaire:

$$\rho_v = \frac{0.32 \cdot w \cdot \nu \cdot \rho}{d_i^2 \cdot 10^3} = \frac{6.79 \cdot \dot{v} \cdot \nu \cdot \rho}{d_i^4 \cdot 10^3} \text{ [bar/1 m]}$$

2. Régime turbulent:

$$\rho_v = \frac{0.281 \cdot w^{1.75} \cdot \nu^{0.25} \cdot \rho}{d_i^{1.25} \cdot 10^3}$$

$$= \frac{59 \cdot \dot{v}^{1.75} \cdot \nu^{0.25} \cdot \rho}{d_i^{4.75} \cdot 10^3} \text{ [bar/1 m]}$$

w = vitesse d'écoulement en m/s; ν = viscosité cinématique en mm²/s; $\dot{V}$ = débit volumique en l/mn.; ρ = densité du fluide en kg/m³; di = ∅ int. du tube en mm.

Des calculs détaillés de résistance à l'écoulement nécessitent la connaissance précise du circuit et des conditions de service. Se reporter aux manuels traitant du sujet, pour les méthodes de calcul plus approfondies.

R

Tubes EO acier E235N (St. 37.4)

Tolérances norme DIN EN 10305-4

Référence						Pression de service (bar)			
Phosphaté et huilé	Sans Cr(VI)	∅ ext. tube (mm)	Tolérance	Épaisseur paroi (mm)	∅ int. tube (mm)	DIN 2413 I Statique	DIN 2413 III Dynamique	pression de rupture bar	Poids kg/m
R04X0.5	**R04X0.5CF**	4		0,50	3,0	313	273	1160	0,047
	R04X0.75CF	4	±0,08	0,75	2,5	470	391	1820	0,063
R04X1	**R04X1CF**	4		1,00	2,0	627	500	2700	0,074
	R05X1CF	5	±0,08	1,00	3,0	501	416	2120	0,099
	R06X0.75CF	6		0,75	4,5	333	288	1150	0,103
R06X1	**R06X1CF**	6		1,00	4,0	444	372	1650	0,123
R06X1.5	**R06X1.5CF**	6	±0,08	1,50	3,0	666	526	2550	0,166
	R06X2CF	6		2,00	2,0	692	662	>3500	0,197
	R06X2.25CF	6		2,25	1,5	757	725	>3500	0,208
R08X1	**R08X1CF**	8		1,00	6,0	333	288	1175	0,173
R08X1.5	**R08X1.5CF**	8	±0,08	1,50	5,0	499	412	1925	0,240
R08X2	**R08X2CF**	8		2,00	4,0	666	526	2500	0,296
	R08X2.5CF	8		2,50	3,0	658	630	2650	0,339
R10X1	**R10X1CF**	10		1,00	8,0	282	248	900	0,222
R10X1.5	**R10X1.5CF**	10		1,50	7,0	423	357	1450	0,314
R10X2	**R10X2CF**	10	±0,08	2,00	6,0	564	458	2025	0,395
	R10X2.5CF	10		2,50	5,0	705	551	2675	0,462
	R10X3CF	10		3,00	4,0	666	638	>3500	0,518
R12X1	**R12X1CF**	12		1,00	10,0	235	209	750	0,271
R12X1.5	**R12X1.5CF**	12		1,50	9,0	353	303	1150	0,388
R12X2	**R12X2CF**	12	±0,08	2,00	8,0	470	391	1600	0,493
	R12X2.5CF	12		2,50	7,0	588	474	2025	0,586
	R12X3CF	12		3,00	6,0	705	551	2600	0,666
	R12X3.5CF	12		3,50	5,0	651	624		0,734
	R14X1.5CF	14		1,50	11,0	302	264	975	0,462
R14X2	**R14X2CF**	14		2,00	10,0	403	342	1325	0,592
	R14X2.5CF	14	±0,08	2,50	9,0	504	415	1650	0,709
R14X3	**R14X3CF**	14		3,00	8,0	604	485	2200	0,814
		14		3,50	7,0	705	551	2625	0,906
R15X1	**R15X1CF**	15		1,00	13,0	188	170	575	0,345
R15X1.5	**R15X1.5CF**	15		1,50	12,0	282	248	950	0,499
R15X2	**R15X2CF**	15	±0,08	2,00	11,0	376	321	1275	0,641
		15		3,00	9,0	564	458	2000	0,888
R16X1.5	**R16X1.5CF**	16		1,50	13,0	264	233	850	0,536
R16X2	**R16X2CF**	16	±0,08	2,00	12,0	353	303	1175	0,691
R16X2.5	**R16X2.5CF**	16		2,50	11,0	441	370	1500	0,832
R16X3	**R16X3CF**	16		3,00	10,0	529	433	1850	0,962
R18X1	**R18X1CF**	18		1,00	16,0	157	143	450	0,419
R18X1.5	**R18X1.5CF**	18		1,50	15,0	235	209	700	0,610
R18X2	**R18X2CF**	18	±0,08	2,00	14,0	313	273	975	0,789
R18X2.5	**R18X2.5CF**	18		2,50	13,0	392	333	1300	0,956
	R18X3CF	18		3,00	12,0	470	391	1575	1,111

Traitement de surface:
- Phosphaté et huilé:
- Tubes de ∅ int. 1,5 à 5 mm: huilés à l'extérieur et à intérieur.
- Tubes de ∅ int. 6 mm: phosphatés et huilés à l'extérieur et à intérieur.
- Sans Cr(VI): ces dimensions sont passivées à l'exterieur en couche épaisse. (Épaisseur de couche 8–12 µm), lubrifié à l'intérieur.

Calcul des pressions:

Les pressions indiquées ont été calculées suivant la norme DIN 2413 partie 1, **pour des pressions statiques**

$$P = \frac{20 \cdot K \cdot s \cdot c}{S \cdot d_a} \text{ (bar)}$$

Limite d'élasticité K = 235 N/mm² et suivant la norme DIN 2413 partie III **pour des pressions dynamiques**

$$P = \frac{20 \cdot K \cdot s \cdot c}{S \cdot (da + s \cdot c)} \text{ (bar)}$$

Limite d'élasticité K = 226 N/mm²

Coefficient de sécurité S = 1,5 pour pressions statiques et dynamiques, S = épaisseur.
Facteur c prenant en compte la différence d'épaisseur de paroi **pour des pressions statiques et dynamiques** = 0,8 pour ∅ ext. 4 mm et 5 mm; 0,85 pour ∅ ext. 6 mm et 8 mm; 0,9 pour autres ∅ ext.

Tubes EO acier E235N (St. 37.4) (suite)

Tolérances norme DIN EN 10305-4

Référence						Pression de service (bar)			
Phosphaté et huilé	Sans Cr(VI)	∅ ext. tube (mm)	Tolérance	Épaisseur paroi (mm)	∅ int. tube (mm)	DIN 2413 I Statique	DIN 2413 III Dynamique	pression de rupture bar	Poids kg/m
	R20X1.5CF	20		1,50	17,0	212	190	675	0,684
R20X2	**R20X2CF**	20		2,00	16,0	282	248	900	0,888
R20X2.5	**R20X2.5CF**	20	±0,08	2,50	15,0	353	303	1100	1,079
R20X3	**R20X3CF**	20		3,00	14,0	423	357	1400	1,258
	R20X3.5CF	20		3,50	13,0	494	408	1650	1,424
	R20X4CF	20		4,00	12,0	564	458	2000	1,578
R22X1.5	**R22X1.5CF**	22		1,50	19,0	192	173	550	0,758
R22X2	**R22X2CF**	22	±0,08	2,00	18,0	256	227	775	0,986
R22X2.5	**R22X2.5CF**	22		2,50	17,0	320	278	1025	1,202
	R22X3CF	22		3,00	16,0	385	328	1175	1,406
R25X2	**R25X2CF**	25		2,00	21,0	226	201	725	1,134
R25X2.5	**R25X2.5CF**	25		2,50	20,0	282	248	850	1,387
R25X3	**R25X3CF**	25	±0,08	3,00	19,0	338	292	1025	1,628
R25X4	**R25X4CF**	25		4,00	17,0	451	378	1500	2,072
R25X4.5	**R25X4.5CF**	25		4,50	16,0	508	418	1625	2,275
R28X1.5	**R28X1.5CF**	28		1,50	25,0	151	138	425	0,980
R28X2	**R28X2CF**	28		2,00	24,0	201	181	600	1,282
R28X2.5	**R28X2.5CF**	28	±0,08	2,50	23,0	252	223	750	1,572
R28X3	**R28X3CF**	28		3,00	22,0	302	264	900	1,850
	R30X2CF	30		2,00	26,0	188	170	575	1,381
R30X2.5	**R30X2.5CF**	30		2,50	25,0	235	209	725	1,695
R30X3	**R30X3CF**	30	±0,08	3,00	24,0	282	248	850	1,998
R30X4	**R30X4CF**	30		4,00	22,0	376	321	1175	2,565
R30X5	**R30X5CF**	30		5,00	20,0	470	391	1600	3,083
R35X2	**R35X2CF**	35		2,00	31,0	161	147	450	1,628
R35X2.5	**R35X2.5CF**	35		2,50	30,0	201	181	600	2,004
R35X3	**R35X3CF**	35	±0,15	3,00	29,0	242	215	700	2,367
	R35X4CF	35		4,00	27,0	322	280	960	3,058
	R38X2.5CF	38		2,50	33,0	186	168	550	2,189
R38X3	**R38X3CF**	38		3,00	32,0	223	199	675	2,589
R38X4	**R38X4CF**	38	±0,15	4,00	30,0	297	260	900	3,354
R38X5	**R38X5CF**	38		5,00	28,0	371	318	1150	4,069
	R38X6CF	38		6,00	26,0	445	373	1425	4,735
	R38X7CF	38		7,00	24,0	519	427	1700	5,352
R42X2	**R42X2CF**	42		2,00	38,0	134	123	375	1,973
R42X3	**R42X3CF**	42	±0,2	3,00	36,0	201	181	575	2,885
R42X4	**R42X4CF**	42		4,00	34,0	269	237	850	3,749
R50X6		50	±0,2	6,00	38,0	338	292		6,511
R65X8		65	±0,3	8,00	49,0	347	299		11,246

Remarques:

Aucune majoration pour corrosion n'a été retenue pour ces calculs de pression. Pour les tubes présentant un rapport de diamètre

$\frac{\text{d. ext.}}{\text{d. int}_{max.}} > 2$ les pressions ont été calculées pour des charges statiques suivant la norme DIN 2413 partie III, avec K = 235 N/mm².

Si un facteur de sécurité doit être déterminé, se référer aux valeurs de la pression d'éclatement du tableau.

Plage de température admissible: –40° à +120°C sans réduction de pression.

Pour hautes températures:

Calcul de contrôle selon DIN 2413 requis (application statique à plus de 120°C).

$$P = \frac{20 \cdot K \cdot s \cdot c}{S\ (da - s \cdot c)}$$

Indices de matière K pour hautes températures:

Temperature in °C	K (Nmm²)
up to 200	185
up to 250	165

R

Tubes EO acier inoxydable St. 1.4571

Tolérances norme DIN EN 10305-1

Référence 1.4571	∅ ext. tube (mm)	Tolérance	Épaisseur paroi (mm)	∅ int. tube (mm)	1.4571 Pression de service (bar) DIN 2413 I	1.4571 Pression de rupture (bar)	Poids kg/m
R04X171	4	±0,08	1,0	2	735		0,075
R06X171	6	±0,08	1,0	4	490	1850	0,125
R06X1.571	6	±0,08	1,5	3	735	2900	0,169
R08X171	8	±0,08	1,0	6	368	1300	0,175
R08X1.571	8		1,5	5	551	2050	0,244
R10X171	10		1,0	8	294	950	0,225
R10X1.571	10	±0,08	1,5	7	441	1750	0,319
R10X271	10		2,0	6	588	2400	0,401
R12X171	12		1,0	10	245	850	0,275
R12X1.571	12	±0,08	1,5	9	368	1400	0,394
R12X271	12		2,0	8	490	1900	0,501
R14X1.571	14		1,5	11	315	1200	0,469
R14X271	14	±0,08	2,0	10	420	1550	0,601
R14X2.571	14		2,5	9	525	2100	0,720
R15X171	15		1,0	13	196	675	0,351
R15X1.571	15	±0,08	1,5	12	294	1100	0,507
R15X271	15		2,0	11	392	1400	0,651
R16X1.571	16	±0,08	1,5	13	276	950	0,545
R16X271	16		2,0	12	368	1300	0,701
R16X2.571	16	±0,08	2,5	11	459	1850	0,845
R16X371	16		3,0	10	551	2400	0,977
R18X1.571	18	±0,08	1,5	15	245	800	0,620
R18X271	18		2,0	14	327	1150	0,801
R20X271	20		2,0	16	294	1050	0,901
R20X2.571	20	±0,08	2,5	15	368	1400	1,095
R20X371	20		3,0	14	441	1800	1,277
R22X1.571	22	±0,08	1,5	19	200	650	0,770
R22X271	22		2,0	18	267	900	1,002
R25X2.571	25	±0,08	2,5	20	294	1050	1,408
R25X371	25		3,0	19	353	1275	1,653
R28X1.571	28	±0,08	1,5	25	158	550	0,995
R28X271	28		2,0	24	210	700	1,302
R30X2.571	30	±0,08	2,5	25	245	850	1,722
R30X371	30	±0,08	3,0	24	294	1150	2,028
R30X471	30		4,0	22	392	1500	2,605
R35X271	35	±0,15	2,0	31	168	550	1,653
R38X471	38	±0,15	4,0	30	309	1150	3,405
R42X271	42	±0,2	2,0	38	140	475	2,003
R42X371	42		3,0	36	210	750	2,930

Tubes EO acier inoxydable St. 1.4571/1.4541 (suite)

Calcul de pressions:
Les pressions indiquées ont été calculées suivant la norme DIN 2413 partie I, **pour des pressions statiques**

$$P = \frac{20 \cdot K \cdot s \cdot c}{S \cdot d_a} \text{ (bar)}$$

Limite d'élasticité K = 245 N/mm² (pour acier 1.4571) (1% proof stress)

Coefficient de sécurité S = 1,5

Facteur c prenant en compte la différence d'épaisseur de paroi: 0.9

Si un facteur de sécurité doit être déterminé, se référer aux valeurs de la pression d'éclatement du tableau pour les tubes en acier inoxydable 1.4571, uniquement. Les calculs de pression suivant la norme DIN 2413 partie III **pour des pressions dynamiques**, ne sont pas donnés car la norme DIN 17458 n'en précise pas les valeurs. Pour les applications où les tubes sont soumis à une contrainte permanente, nous recommandons d'utiliser le calcul suivant la norme DIN 2413 partie III avec les valeurs suivantes:

K 190 N/mm² pour tube acier inoxydable 1.4571;
S 1,5; c = 0,9.

Remarques:
Aucune majoration pour corrosion n'a été retenue pour les calculs de pression.

Pour les tubes présentant un rapport de diamètre ∅ ext./∅ int. ≥ 1,35, les pressions ont été calculées suivant la norme DIN 2413 partie III, avec la valeur ci-dessus.

La plage de température admissible et les réductions de pression nécessaires sont données en tenant compte d'une perte de 1% de la limite d'élasticité (norme DIN EN 10216-5), contrairement au calcul de pression.

Température	de –60° à +20° C	50°C	100°C	200°C	300°C	400°C
Réductions de pression 1,4571 (%)	–	5,5	11,5	21,5	29	34

Extrapoler pour les valeurs intermédiaires.

Tubes EO acier; Matière acier-C

Pour conduits hydrauliques et pneumatiques sous pression.
Norme américaine SAE J 524, C-acier.
Tests selon ASTM A 179-90 A/ASME SA 179.
Qualité et étanchéité éprouvées.

Référence (Avec ∅ ext. et épaisseur pouce)	tube (mm)	Tolérance	Épaisseur (mm)	Pression de service (bar) DIN EN 2413 I Statique	DIN 2413 III Dynamique	Pression de rupture bar	Poids kg/m
R1/4X0.049	6,35	±0,08	1,24	553	450	–	0,157
R3/8X0.049PHR	9,53	±0,08	1,24	368	316	–	0,254
R3/8X0.065PHR	9,53	±0,08	1,65	489	405	–	0,321
R1/2X0.049PHR	12,70	±0,08	1,24	276	243	–	0,352
R1/2X0.065PHR	12,70	±0,08	1,65	367	314	–	0,450
R5/8X0.083PHR	16,00	±0,08	2,11	374	320	–	0,716
R3/4X0.095PHR	19,05	±0,08	2,41	357	307	–	0,990
R3/4X0.109PHR	19,05	±0,08	2,67	410	347	–	1,112
R1X0.095PHR	25,40	±0,08	2,41	268	236	–	1,368
R1X0.120PHR	25,40	±0,08	3,05	338	292	–	1,680
R11/4X0.120PHR	31,75	±0,08	3,05	271	239	–	2,157
R11/2X0.156PHR	38,10	±0,15	3,96	293	257	–	3,336

R

Tube coudé 90° sans soudure en acier E235N (St.37.4) et inox 1.4571

Pour minimiser les pertes de charge

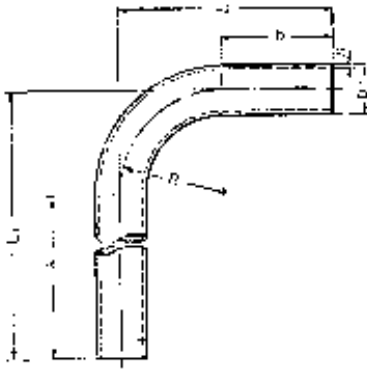

Référence Sans Cr(VI)	Référence 1.4571	∅ ext. tube D	Tolérance ±	Épaisseur paroi S	∅ int. tube mm	Rayon de courbure R	Longueur avant courbures a	Longueur avant courbures b	Longueur L1	Longueur L2	Poids kg/pièce
RB16X2CF	**RB16X271**	16	0,08	2,0	12	30	200	40	230	70	0,198
RB18X1.5CF	**RB18X1.571**	18	0,08	1,5	15	36	200	35	236	71	0,178
RB20X2CF		20	0,08	2,0	16	36	200	45	236	81	0,268
RB20X2.5CF	**RB20X2.571**	20	0,08	2,5	15	36	200	45	236	81	0,326
RB22X1.5CF		22	0,08	1,5	19	38	200	40	238	78	0,227
RB22X2CF	**RB22X271**	22	0,08	2,0	18	38	200	40	238	78	0,296
RB25X2CF		25	0,08	2,0	21	44	200	50	244	94	0,362
RB25X2.5CF	**RB25X2.571**	25	0,08	2,5	20	44	200	50	244	94	0,442
RB25X3CF		25	0,08	3,0	19	44	200	50	244	94	0,519
RB28X1.5CF		28	0,08	1,5	25	48	200	50	248	98	0,319
RB28X2CF	**RB28X271**	28	0,08	2,0	24	48	200	50	248	98	0,417
RB28X3CF		28	0,08	3,0	22	48	200	50	248	98	0,601
RB30X2.5CF		30	0,08	2,5	25	50	200	60	250	110	0,575
RB30X3CF	**RB30X371**	30	0,08	3,0	24	50	200	60	250	110	0,677
RB30X4CF		30	0,08	4,0	22	50	200	60	250	110	0,869
RB35X2CF	**RB35X271**	35	0,15	2,0	31	60	200	65	260	125	0,586
RB35X3CF		35	0,15	3,0	29	60	200	65	260	125	0,852
RB38X2.5CF		38	0,15	2,5	33	65	200	75	265	140	0,827
RB38X3CF		38	0,15	3,0	32	65	200	75	265	140	0,979
RB38X4CF	**RB38X471**	38	0,15	4,0	30	65	200	75	265	140	1,268
RB38X5CF		38	0,15	5,0	28	65	200	75	265	140	1,538
RB42X2CF	**RB42X271**	42	0,20	2,0	38	80	200	85	280	165	0,809
RB42X3CF		42	0,20	3,0	36	80	200	85	280	165	1,183
RB50X6*		50	0,20	6,0	38	180	150	150	330	330	3,496
RB65X8*		65	0,30	8,0	49	180	160	160	330	330	6,294

Tolérances pour longueurs a, b: ±2,5 mm

Pour les coudes 90°, les pressions d'utilisation sont inférieures à celles des tubes droits de même dimension (voir norme DIN 2413 partie 4.7).

Si l'extrémité du tube coudé est coupée à une longueur différente, un recalibrage peut être nécessaire.

Les tubes coudés 90° en acier E235N (St.37.4) sont phosphatés et huilés (chromé jaune sur demande)

*phosphaté et huilé

Parker

Ermeto Original
Colliers de serrage

Sommaire

Caractéristiques techniques S3
Propriétés des matériaux S4
Instructions de montage S5/6
Série légère (DIN 3015, partie 1) S6
Série lourde (DIN 3015, partie 2) S6
Série double (DIN 3015, partie 3)..... S6
Ecart recommandé entre colliers..... S7
Montage sur tube coudé..... S7

Colliers de serrage série A	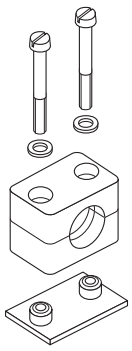 P. S8–S18	Colliers de serrage série O	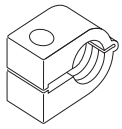 P. S35
		Double-Colliers de serrage série O	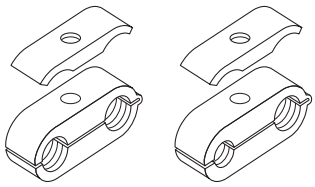 P. S36
Colliers de serrage série B	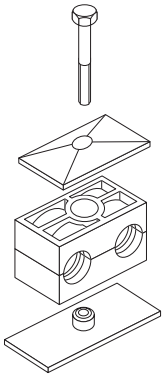 P. S19–S23	Colliers acier pour application hydraulique	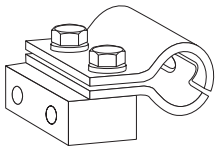 P. S37
		Colliers de serrage avec insert en élastomère	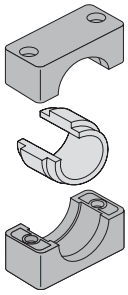 P. S39
Colliers de serrage série C	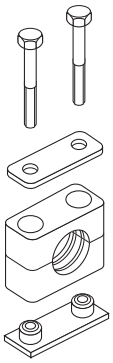 P. S24–S34	Colliers de serrage séries 2+5	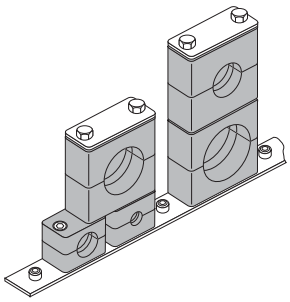 P. S40

Colliers de serrage

DIN 3015

Gamme de produits :
Colliers de serrage série A
(conformes à la norme DIN 3015 partie 1)
Disponibles en 7 dimensions standard pour sollicitations mécaniques normales.
– diamètre extérieur de tube pour la série métrique : 6 à 57 mm
– diamètre extérieur de tube pour la série en pouces (Witworth) R 1/8″ à R 1½″
– diamètre extérieur de tube pour la série en pouces (UK) : ¼″ à 2½″

Forme du corps de collier : ronde/fermée

Embases à souder, profilés supports, plaquettes de fermeture, configuration multi-colliers.

Colliers de serrage série B
(conformes à la norme DIN 3015 partie 3)
Disponibles en tant que collier double en 5 dimensions standard pour sollicitations mécaniques normales :
– diamètre extérieur de tube : 6 à 42 mm.

Forme du corps de collier : rectangulaire/ouverte.
Embases à souder, profilés supports, plaquettes de fermeture, configuration multi-colliers.

Colliers de serrage série C
(conformes à la norme DIN 3015 partie 2)
Disponibles en 7 dimensions standard pour sollicitations mécaniques normales :
– diamètre extérieur de tube pour la série métrique : 6 à 220 mm.

Embases à souder, profilés supports, plaquettes de fermeture, configuration multi-colliers

Conception :
Selon DIN 3015 :
Les demi-colliers supérieurs et inférieurs sont identiques. La surface intérieure cannelée des trous de collier a un effet antichoc et antivibratoire, et absorbe les forces s'exerçant dans le sens de l'axe de tube.

Matériau des colliers :

Polypropylène	–30°C à + 90°C	couleur vert foncé
Polyamide 6	–40°C à + 120°C	couleur noir
Caoutchouc	–50°C à + 120°C	couleur noir
Aluminium	jusqu'à + 300°C	

Les composants métalliques sont également disponibles en acier inox.

Qualités de l'acier inoxydable :

Acier inoxydable résistant à la corrosion et aux acides 1.4401/1.4571 (AISI 316/316 TI)

Matériaux spéciaux sur demande.

Matériau des accessoires :
Les profilés supports sont aussi disponibles en modèle zingué.

Robustesse :
Les colliers de serrage Parker se caractérisent par leur grande capacité de repositionnement ainsi que leur grande résistance à la traction, à l'arrachement, à l'usure et au froid. Le choix de la série et du matériau s'effectuera en fonction des sollicitations spécifiques mécaniques et thermiques.

Référence de commande :
La référence de commande des colliers de serrage Parker, demi-colliers ou colliers entiers, se compose du code indicatif de la série et du matériau ainsi que de celui de la surface intérieure.

Exemple de référence :

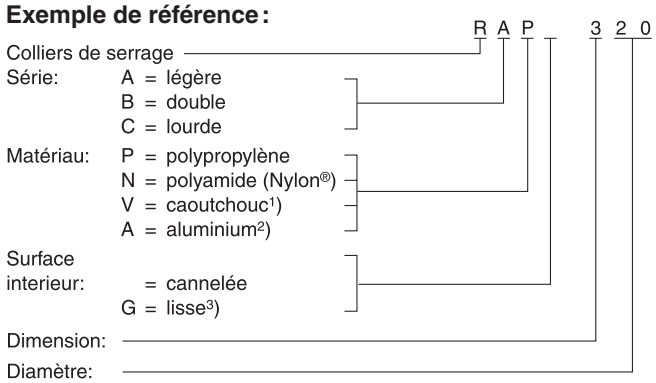

1) Caoutchouc seulement pour les séries A et B, surface intérieure lisse, série C avec cannelures (R).
2) aluminium seulement pour les séries A dimensions 1 à 6 et série C dimensions 1 à 8.
3) Surface intérieure lisse pour la série C seulement jusqu'à la dimension 4.
Colliers en aluminium seulement avec cannelures (R).
Surface intérieure lisse pour la série A, excepté pour la dimension 0.
Colliers à surface intérieure lisse sans précontrainte.

Homologations :
Lloyd allemande, Lloyd's Register of Shipping et autres.

S

Colliers de serrage – Propriétés des matériaux

DIN 3015

Propriétés mécaniques		Polypropylène	Polyamide 6	aluminium	Caoutchouc
Densité		0,906 g/cm³	1,12–1,15 g/cm³	2,65 g/cm³	0,98 g/cm³
Contrainte de flexion max.	DIN 53452	36 N/mm²	130…200 N/mm²	70 N/mm²	–
Résistance aux chocs	DIN 53453	sans rupture	sans rupture	–	
Force de compression	DIN 53454	90 N/mm²	120 N/mm²	HB 500…600 N/mm²	A et B: 64° shore C: 73° shore
Module d'élasticité	DIN 53452	1500 N/mm²	3000 N/mm²	70,000 N/mm²	
Résistance à la traction sans rupture	DIN 53454	25–35 N/mm²	80–90 N/mm²	180 N/mm²	A et B: 6,1 N/mm² C: 8,5 N/mm²

Propriétés thermiques				
Résistance à la température	–30 … + 90°C	–40 … + 120°C	300°C	–50 … +120°C

Propriétés chimiques			
Acides	résistance limitée	résistance limitée	résistant
Bases	résistance limitée	résistance limitée	résistant
Alcools	résistant	résistant	résistant
Essence	résistance limitée	résistant	résistance limitée
Huiles minérales	résistant	résistant	résistant
Autres huiles	résistant	résistant	résistant

Les caractéristiques citées sont des valeurs approximatives ayant seulement une valeur indicative et n'engagent en aucune manière notre responsabilité. Elles ne confèrent aux tiers aucun droit de protection quel qu'il soit et ne dispensent pas ces derniers de soumettre nos produits livrés à leurs propres contrôles d'aptitude.
L'utilisation de ces caractéristiques à des fins de construction n'est possible que dans un sens limité.

L'utilisation des produits échappant à toute possibilité de contrôle de notre part, la responsabilité incombe exclusivement au client. Dans l'éventualité où notre responsabilité serait engagée, le montant des dommages se limiterait à la seule valeur des marchandises livrées par nous et utilisées par le client.

Il va de soi que nous garantissons la parfaite qualité de nos produits, conformément à nos conditions générales de vente et de livraison.

Colliers de serrage – Instructions de montage

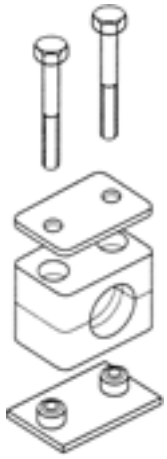

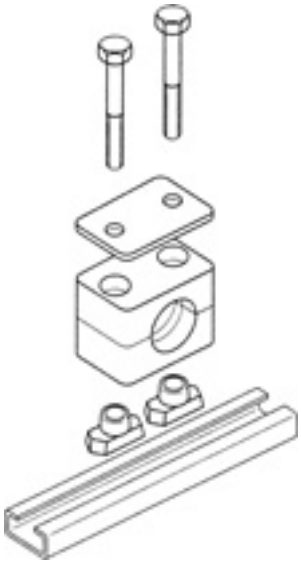

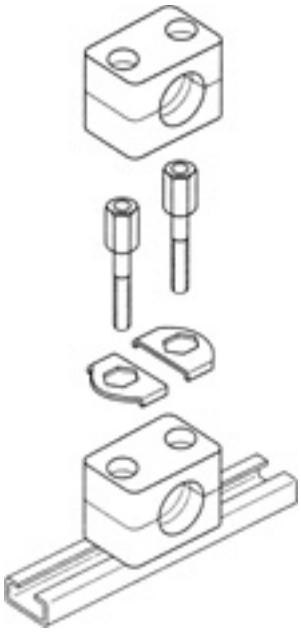

Montage :

Montage sur embases à souder

Souder les embases sur un support adapté au poids.
Fixer le demi-collier inférieur sur l'embase à souder, placer le tube, poser le demi-collier supérieur et serrer fermement en vissant. Ne pas souder lorsque le collier en plastique est en place! Les embases à souder allongées peuvent être vissées sur le support.
Tenir compte de la précontrainte (une fois le montage terminé, les demi-colliers ne doivent pas se toucher)!

Montage sur profilés supports

Les profilés supports sont fournis au choix dans des longueurs de 1 ou 2 m. Souder le profilé support ou le visser avec une équerre de fixation. Insérer les écrous du profilé dans le rail et visser jusqu'en butée (s'assurer que l'écart est correct).
Fixer le demi-collier inférieur, placer le tube, poser le demi-collier supérieur et serrer fermement en vissant. Tenir compte de la précontrainte (une fois le montage terminé, les demi-colliers ne doivent pas se toucher)!

Assemblage multi-colliers

Souder l'embase ou le profilé support, ou bien visser avec une équerre de fixation.
Fixer le demi-collier inférieur, placer le tube, poser le demi-collier supérieur et serrer fermement en vissant (la vis de fixation doit dépasser).
La pose d'une plaquette d'arrêt sur le demi-collier supérieur empêche la rotation de la vis de fixation. Monter ensuite le deuxième collier suivant la même procédure, etc.
Afin de contribuer efficacement au développement technique, nous nous réservons le droit de modifier les formes et les cotes de nos produits.

Colliers de serrage

DIN 3015

Couples de serrages des vis et forces axiales de cisaillement du tube

Les couples de serrage des vis et les forces axiales de cisaillement du tube indiqués se réfèrent à un montage avec plaquettes de fermeture et vis à tête hexagonale selon DIN 931/933.
La force axiale de cisaillement (selon DIN 3015 partie 10) est une valeur moyenne déterminée à partir de trois tests effectués sur un tube en acier St 37 selon DIN 2448 soumis à un frottement statique (température en cours de test : 23°C).
Lors de la sollicitation du collier Parker dans le sens axial du tube par la force d'essai donnée (F), on observe aucun glissement de ce dernier dans le collier.

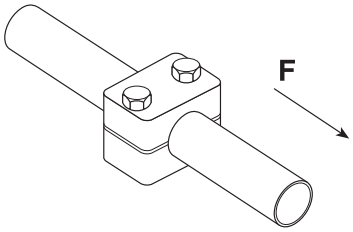

Série légère (DIN 3015, partie 1)

Dimension	Vis de fixation DIN 931/933	Polypropylène		Polyamide		aluminium	
		Couple de serrage des vis (Nm)	Force de cisaillement F (kN)	Couple de serrage des vis (Nm)	Force de cisaillement F (kN)	Couple de serrage des vis (Nm)	Force de cisaillement F (kN)
0	M6	8	0,6	10	0,6	–	–
1	M6	8	1,1	10	0,7	12	4,2
2	M6	8	1,2	10	0,8	12	4,3
3	M6	8	1,4	10	1,6	12	4,8
4	M6	8	1,5	10	1,7	12	5,0
5	M6	8	1,9	10	2,0	12	7,3
6	M6	8	2,0	10	2,5	12	8,9

Série lourde (DIN 3015, partie 2)

Dimension	Vis de fixation DIN 931/933	Polypropylène		Polyamide		aluminium	
		Couple de serrage des vis (Nm)	Force de cisaillement F (kN)	Couple de serrage des vis (Nm)	Force de cisaillement F (kN)	Couple de serrage des vis (Nm)	Force de cisaillement F (kN)
1	M10	12	1,6	20	4,2	30	12,1
2	M10	12	2,9	20	4,5	30	15,1
3	M10	15	3,3	25	5,1	35	15,5
4	M12	30	8,2	40	9,3	55	29,4
5	M16	45	11,0	55	15,8	120	34,8
6	M20	80	14,0	150	21,0	220	50,0
7	M24	110	28,0	200	32,0	250	70,6
8	M30	180	40,0	350	48,0	500	84,5

Série double (DIN 3015, partie 3)

Dimension	Vis de fixation DIN 931/933	Polypropylène		Polyamide	
		Couple de serrage des vis (Nm)	Force de cisaillement F du tube (kN)	Couple de serrage des vis (Nm)	Force de cisaillement F du tube (kN)
1	M6	5	0,9	5	0,9
2	M8	12	2,1	12	2,2
3	M8	12	1,9	12	2,0
4	M8	12	2,7	12	2,9
5	M8	8	1,7	8	2,5

Colliers de serrage

DIN 3015

Ecart recommandé entre colliers

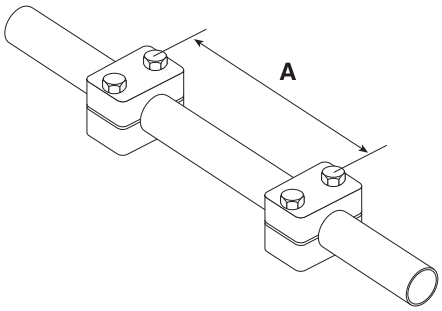

Déterminés en fonction des diamètres extérieurs des tubes, les écarts entre colliers constituent des valeurs standard pour la contrainte statique.

Diamètre extérieur du tube (mm)	Ecart entre colliers A (m)
6,0– 12,7	1,0
12,7– 22,0	1,2
22,0– 32,0	1,5
32,0– 38,0	2,0
38,0– 57,0	2,7
57,0– 75,0	3,0
75,0– 76,1	3,5
76,1– 88,9	3,7
88,9–102,0	4,0
102,0–114,0	4,5
114,0–168,0	5,0
168,0–219,0	6,0

Montage sur tube coudé

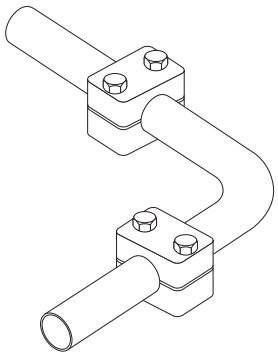

Il convient de fixer les tubes coudés à l'aide de colliers Parker placés devant et derrière le coude.

S

Abrazaderas para tubo serie A (serie ligera) – Componentes

DIN 3015, parte 1

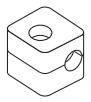
tamaño 0

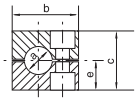

tamaño 0

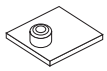
tamaño 0

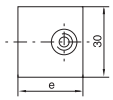

tamaño 0

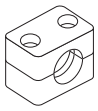
tamaño 1–6

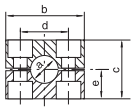

tamaño 1–6
Ancho: 30 mm

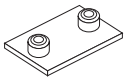
tamaño 1–6

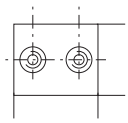
tamaño 1–6
Espesor:
3 mm

Referencia de abrazaderas:

Polipropileno – **RAP**
Interior liso – **RAPG**
Poliamida 6 – **RAN**
Interior liso – **RANG**
Caucho – **RAVG**
Aluminio – **RAA[1])**

(Por favor, cambie la abreviatura estándar RAP en la columna “medias abrazaderas” cuando sea necesario).

Tamaño	∅ ext. mm	Tubo Gas	∅ ext. pulg	1 pieza 2 medias abrazaderas					Placa de soldar corta		
				RAP…	dimensiones:				**APK A…**	dimensiones:	
	a			Referencia	b	c	d	e	Referencia	d	e
0	6.0			**RAP006X**	28	27	–	13.5	**APKA0X**	–	30
	6.4		1/4	**RAP006.4X**							
	8.0		5/16	**RAP008X**							
	9.5		3/8	**RAP009.5X**							
	10.0	G 1/8		**RAP010X**							
	12.0			**RAP012X**							
1	6.0			**RAP106X**	34	27	20	13.5	**APKA1X**	20	36
	6.4		1/4	**RAP106.4X**							
	8.0		5/16	**RAP108X**							
	9.5		3/8	**RAP109.5X**							
	10.0	G 1/8		**RAP110X**							
	12.0			**RAP112X**							
2	12.7		1/2	**RAP212.7X**	40	33	26	16.5	**APKA2X**	26	42
	13.5	G 1/4		**RAP213.5X**							
	14.0			**RAP214X**							
	15.0			**RAP215X**							
	16.0		5/8	**RAP216X**							
	17.2	G 3/8		**RAP217.2X**							
	18.0			**RAP218X**							
3	19.0		3/4	**RAP319X**	48	35	33	17.5	**APKA3X**	33	50
	20.0			**RAP320X**							
	21.3	G 1/2		**RAP321.3X**							
	22.0			**RAP322X**							
	23.0			**RAP323X**							
	25.0		1	**RAP325X**							
4	26.9	G 3/4		**RAP426.9X**	57	42	40	21	**APKA4X**	40	59
	28.0			**RAP428X**							
	30.0			**RAP430X**							
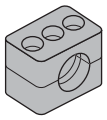	32.0		1 1/4	**RAP532X**	70	58	52	29	**APKA5X**	52	72
	33.7	G 1		**RAP533.7X**							
	35.0			**RAP535X**							
	38.0		1 1/2	**RAP538X**							
	40.0			**RAP540X**							
5	42.0	G 1 1/4		**RAP542X**							
6	44.5		1 3/4	**RAP644.5X**	86	66	66	33	**APKA6X**	66	88
	45.0			**RAP645X**							
	48.0	G 1 1/2		**RAP648X**							
	50.0			**RAP650X**							
	50.8		2	**RAP650.8X**							
	52.0			**RAP652X**							
	55.0			**RAP655X**							
	57.0		2 1/4	**RAP657X**							

Continúa en página siguiente …

Colliers de serrage série A (série légère) – Composants (suite)

DIN 3015, partie 1

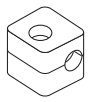
Dimension 0

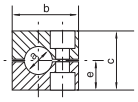

Dimension 0

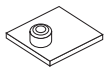
Dimension 0

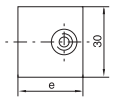

Dimension 0

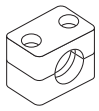
Dimension 1–6

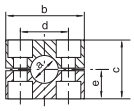

Dimension 1–6
Largeur : 30 mm

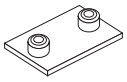
Dimension 1–6

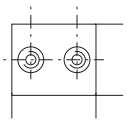
Dimension 1–6
Épaisseur
du plaque : 3 mm

Réference de commande pour demi-colliers :

Polypropylène – **RAP**
Intérieur lisse – **RAPG[1])**
Polyamide 6 – **RAN**
Intérieur lisse – **RANG[1])**
Caoutchouc – **RAVG[1])**
Aluminium – **RAA[1])**

(Remplacer si nécessaire l'abréviation RAP
de la colonne «Demi-colliers»)

Dimension de collier	∅ ext. du tube mm a	∅ nom. du tube	∅ ext. du tube in.	1 pièce 2 demi-colliers **RAP…** Référence	Dimension : b	c	d	e	Embase courte à souder **APK A…** Référence	Dimension : d	e
7	57,2		2 1/4	**RAP757.2X**	121	93,6	94	46,8	**APKA7X**	94	122
	60,3	G 2		**RAP-760.3X**							
	63,5		2 1/2	**RAP-763.50X**							
	70,0		2 3/4	**RAP-770X**							
	73,0			**RAP-773X**							
	76,1	G 2 1/2	3	**RAP-776,1X**							
8	88,9	G 3		**RAP-888.9X**	147	117,6	120	58,8	**APKA8X**	120	148
	101,8		4	**RAP-8101.8X**							

Le montage des colliers en caoutchouc implique l'utilisation de plaquettes de fermeture, vis à tête hexagonale et rondelles d'arrêt.
[1]) Aluminium : uniquement dimensions 1 à 6.
Les composants métalliques sont également disponibles en acier inox.

S

Colliers de serrage série A (série légère) – Composants

DIN 3015, partie 1

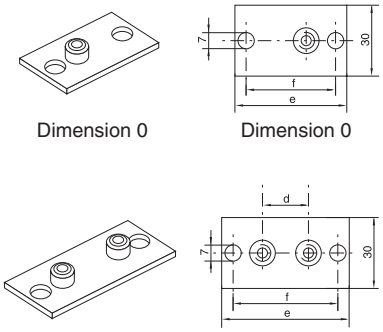

Dimension 0 — Dimension 0

Dimension 1–6 — Dimension 1–6 Épaisseur de plaque : 3 mm

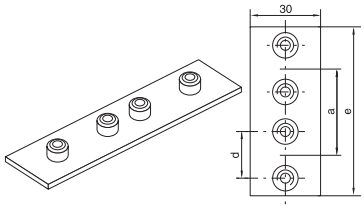

Épaisseur de plaque : 3 mm

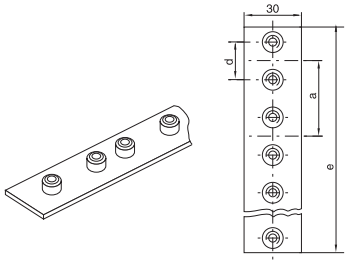

Épaisseur de plaque : 3 mm

Dimension de collier	Embase à souder et visser longue				Embase à souder double				Embase à souder multiple			
	APL A…	Dimension :			**APD A…**	Dimension :			**APR A…**	Dimension :		
	Référence	d	e	f	Référence	d	a	e	Référence	d	a	e
0	**APLA0X**	–	58	44	**APDA0X**	–	30	61	**APRA0X (10 clamps)**	–	30	298
1	**APLA1X**	20	64	50	**APDA1X**	20	35	69	**APRA1X (10 clamps)**	20	35	349
2	**APLA2X**	26	70	56	**APDA2X**	26	43	86	**APRA2X (10 clamps)**	26	43	427
3	**APLA3X**	33	78	64	**APDA3X**	33	52	104	**APRA3X (10 clamps)**	33	52	516
4	**APLA4X**	40	87	73	**APDA4X**	40	60	117	**APRA4X (5 clamps)**	40	60	297
5	**APLA5X**	52	100	86	**APDA5X**	52	75	145	**APRA5X (5 clamps)**	52	75	370
6	**APLA6X**	66	116	100	**APDA6X**	66	90	176	**APRA6X (5 clamps)**	66	90	446
7	**APLA7X**	94	150	136								
8	**APLA8X**	120	178	162								

Les composants métalliques sont également disponibles en acier inox.

Colliers de serrage série A (série légère) – Composants

DIN 3015, partie 1

Dimension 0

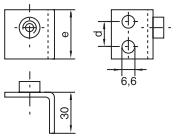

Dimension 0

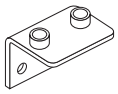

Dimension 1–6

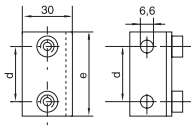

Dimension 1–6
Épaisseur
de plaque : 3 mm

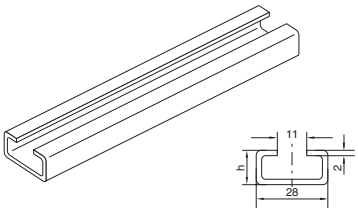

1 ou 2 m

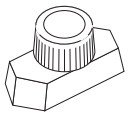

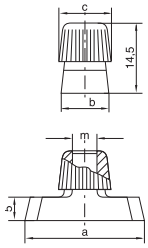

Dimension de collier	Equerre à souder			Support profilé		Ecrou de support profilé				
	APW A… Référence	Dimension : d	e	**TS…A/B** Référence	Dimension : h	**TM…A/B1** Référence	Dimension : a	b	c	m
0	**APWA0X**	14	30	**TS11A/B1X** **TS11A/B2X** **TS14A/B1X** **TS14A/B2X** **TS30A/B1X** **TS30A/B2X**	TS11: 11 TS14: 14 TS30: 30	**TMA/TMB1VERZX**	25,4	10,4	12	M6
1	**APWA1X**	20	36							
2	**APWA2X**	26	42							
3	**APWA3X**	33	50							
4	**APWA4X**	40	59							
5	**APWA5X**	52	72							
6	**APWA6X**	66	88							

Les composants métalliques sont également disponibles en acier inox.

S

Colliers de serrage série A (série légère) – Composants

DIN 3015, partie 1

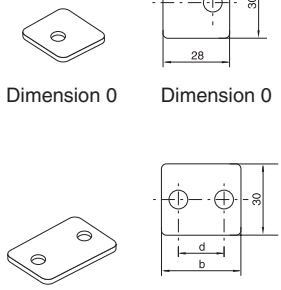

Dimension 0 Dimension 0

Dimension 1–6 Dimension 1–6
Épaisseur de plaque : 3 mm

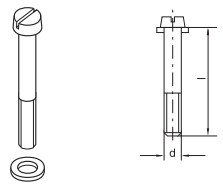

DIN 84

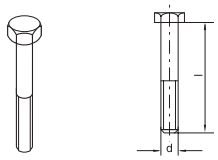

DIN 931/933

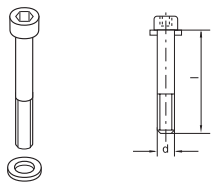

DIN912

Dimension de collier	Plaquette de fermeture			Vis à tête fendue		Vis à tête hexagonale		Vis à tête six pans creux	
	DP A… Référence	Dimension : b	d	**SL A…** Référence	Dimension : d × L	**SSL A…** Référence	Dimension : d × L	**IS A…** Référence	Dimension : d × L
0	**DPA0X**	–	–	**SLA0X**	M 06×20	**SSLA0X**	M 06×30	**ISA0X**	M 06×20
1	**DPA1X**	34	20	**SLA1X**	M 06×20	**SSLA0X**	M 06×30	**ISA0X**	M 06×20
2	**DPA2X**	40	26	**SLA2X**	M 06×25	**SSLA2/SSB1X**	M 06×35	**ISA2X**	M 06×25
3	**DPA3X**	48	33	**SLA3X**	M 06×30	**SSLA3X**	M 06×40	**ISA3X**	M 06×30
4	**DPA4X**	57	40	**SLA4X**	M 06×35	**SSLA4X**	M 06×45	**ISA4X**	M 06×35
5	**DPA5X**	70	52	**SLA5X**	M 06×50	**SSLA5X**	M 06×60	**ISA5X**	M 06×50
6	**DPA6X**	86	66	**SLA6X**	M 06×60	**SSLA6X**	M 06×70	**ISA6X**	M 06×60
7	**DPA7X**	120	94			**SSLA7X**	M 06×100		
8	**DPA8X**	146	120			**SSLA8X**	M 06×125		

Les composants métalliques sont également disponibles en acier inox.

Colliers de serrage série A (série légère) – Composants

DIN 3015, partie 1

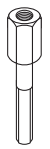

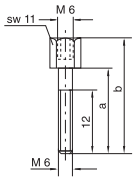

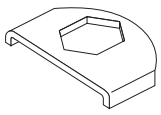

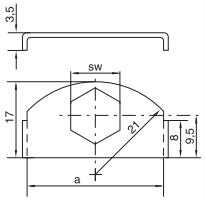

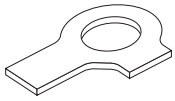

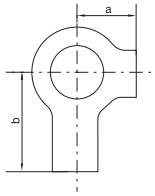

Dimension de collier	Vis de montage[1]) AS A… Référence	Dimension: a	Dimension: b	Plaquette d'arrêt[1]) SB A Référence	Dimension: a	Dimension: SW	Rondelle d'arrêt[2]) US A Référence	Dimension: a	Dimension: b
0	**ASA0X (ASB1X)**	20	34	**SBAX**	30	11	**USA/USB1X**	9	18
1	**ASA0X (ASB1X)**	20	34						
2	**ASA2X**	25	39						
3	**ASA3X**	30	44						
4	**ASA4X**	35	49						
5	**ASA5X**	50	64						
6	**ASA6X**	60	74						

[1]) L'utilisation de vis de montage lors d'assemblages multi-colliers implique l'utilisation de plaquettes d'arrêt.
[2]) Le montage des colliers en caoutchouc implique l'utilisation de plaquettes de fermeture, vis à tête hexagonale et rondelles d'arrêt.
Les composants métalliques sont également disponibles en acier inox.

S

Colliers de serrage série A (série légère) – Colliers complets

Polypropylène – **RAP**
Intérieur lisse – **RAPG**
Polyamide 6 – **RAN**
Intérieur lisse – **RANG**
Caoutchouc – **RAVG***
Aluminium – **RAA**

(Remplacer si nécessaire l'abréviation RAP de la colonne «Référence de commande»)

2 demi-colliers avec embase à souder **courte,** vis à tête fendue et rondelles

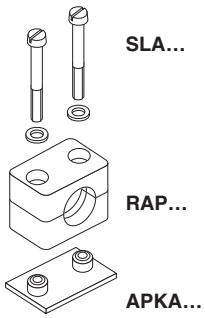

2 demi-colliers avec embase à souder **courte,** vis à six pans creux et rondelles

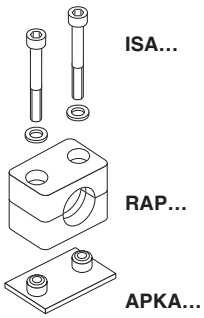

2 demi-colliers avec embase à souder **courte,** plaquette de fermeture et vis à tête hexagonale

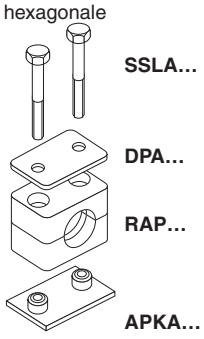

Dimension de collier	∅ ext. du tube mm	∅ nom. du tube	∅ ext. du tube in.	Référence	Référence	Référence
	6,0			**RAP1–006**	**RAP2–006**	**RAP3–006**
	6,4		1/4	**RAP1–006.4**	**RAP2–006.4**	**RAP3–006.4**
0[1])	8,0		5/16	**RAP1–008**	**RAP2–008**	**RAP3–008**
	9,5		3/8	**RAP1–009.5**	**RAP2–009.5**	**RAP3–009.5**
	10,0	G 1/8		**RAP1–010**	**RAP2–010**	**RAP3–010**
	12,0			**RAP1–012**	**RAP2–012**	**RAP3–012**
	6,0			**RAP1–106**	**RAP2–106**	**RAP3–106**
	6,4		1/4	**RAP1–106.4**	**RAP2–106.4**	**RAP3–106.4**
1	8,0		5/16	**RAP1–108**	**RAP2–108**	**RAP3–108**
	9,5		3/8	**RAP1–109.5**	**RAP2–109.5**	**RAP3–109.5**
	10,0	G 1/8		**RAP1–110**	**RAP2–110**	**RAP3–110**
	12,0			**RAP1–112**	**RAP2–112**	**RAP3–112**
	12,7		1/2	**RAP1–212.7**	**RAP2–212.7**	**RAP3–212.7**
	13,5	G 1/4		**RAP1–213.5**	**RAP2–213.5**	**RAP3–213.5**
	14,0			**RAP1–214**	**RAP2–214**	**RAP3–214**
2	15,0			**RAP1–215**	**RAP2–215**	**RAP3–215**
	16,0		5/8	**RAP1–216**	**RAP2–216**	**RAP3–216**
	17,2	G 3/8		**RAP1–217.2**	**RAP2–217.2**	**RAP3–217.2**
	18,0			**RAP1–218**	**RAP2–218**	**RAP3–218**
	19,0		3/4	**RAP1–319**	**RAP2–319**	**RAP3–319**
	20,0			**RAP1–320**	**RAP2–320**	**RAP3–320**
3	21,3	G 1/2		**RAP1–321.3**	**RAP2–321.3**	**RAP3–321.3**
	22,0			**RAP1–322**	**RAP2–322**	**RAP3–322**
	23,0			**RAP1–323**	**RAP2–323**	**RAP3–323**
	25,0		1	**RAP1–325**	**RAP2–325**	**RAP3–325**
	26,9	G 3/4		**RAP1–426.9**	**RAP2–426.9**	**RAP3–426.9**
4	28,0			**RAP1–428**	**RAP2–428**	**RAP3–428**
	30,0			**RAP1–430**	**RAP2–430**	**RAP3–430**
	32,0		1 1/4	**RAP1–532**	**RAP2–532**	**RAP3–532**
	33,7	G 1		**RAP1–533.7**	**RAP2–533.7**	**RAP3–533.7**
5	35,0			**RAP1–535**	**RAP2–535**	**RAP3–535**
	38,0		1 1/2	**RAP1–538**	**RAP2–538**	**RAP3–538**
	40,0			**RAP1–540**	**RAP2–540**	**RAP3–540**
	42,0	G 1 1/4		**RAP1–542**	**RAP2–542**	**RAP3–542**
	44,5		1 3/4	**RAP1–644.5**	**RAP2–644.5**	**RAP3–644.5**
	45,0			**RAP1–645**	**RAP2–645**	**RAP3–645**
	48,0	G 1 1/2		**RAP1–648**	**RAP2–648**	**RAP3–648**
6	50,0			**RAP1–650**	**RAP2–650**	**RAP3–650**
	50,8		2	**RAP1–650.8**	**RAP2–650.8**	**RAP3–650.8**
	52,0			**RAP1–652**	**RAP2–652**	**RAP3–652**
	55,0			**RAP1–655**	**RAP2–655**	**RAP3–655**
	57,0		2 1/4	**RAP1–657**	**RAP2–657**	**RAP3–657**

Les composants sont livrés séparément, non montés.

[1]) Contrairement aux illustrations, la fixation des colliers de dimension 0 s'effectue avec une seule vis.

* Uniquement avec plaquette de fermeture, vis à tête hexagonale et rondelles d'arrêt.

Colliers de serrage série A (série légère) – Colliers complets

Polypropylène – **RAP**
Intérieur lisse – **RAPG**
Polyamide 6 – **RAN**
Intérieur lisse – **RANG**
Caoutchouc – **RAVG***
Aluminium – **RAA**

(Remplacer si nécessaire l'abréviation RAP de la colonne «Référence de commande»)

2 demi-colliers avec embase à souder/visser, vis à tête fendue et rondelles

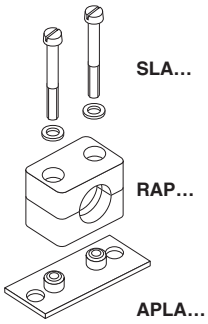

2 demi-colliers avec embase à souder/visser, vis à six pans creux et rondelles

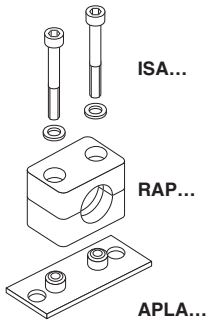

2 demi-colliers avec embase à souder/visser, plaquette de fermeture et vis à tête hexagonale

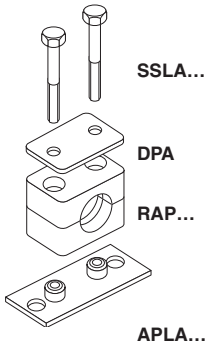

Dimension de collier	∅ ext. du tube mm	∅ nom. du tube	∅ ext. du tube in.	Référence	Référence	Référence
0[1])	6,0			**RAP4–006**	**RAP5–006**	**RAP6–006**
	6,4		1/4	**RAP4–006.4**	**RAP5–006.4**	**RAP6–006.4**
	8,0		5/16	**RAP4–008**	**RAP5–008**	**RAP6–008**
	9,5		3/8	**RAP4–009.5**	**RAP5–009.5**	**RAP6–009.5**
	10,0	G 1/8		**RAP4–010**	**RAP5–010**	**RAP6–010**
	12,0			**RAP4–012**	**RAP5–012**	**RAP6–012**
1	6,0			**RAP4–106**	**RAP5–106**	**RAP6–106**
	6,4		1/4	**RAP4–106.4**	**RAP5–106.4**	**RAP6–106.4**
	8,0		5/16	**RAP4–108**	**RAP5–108**	**RAP6–108**
	9,5		3/8	**RAP4–109.5**	**RAP5–109.5**	**RAP6–109.5**
	10,0	G 1/8		**RAP4–110**	**RAP5–110**	**RAP6–110**
	12,0			**RAP4–112**	**RAP5–112**	**RAP6–112**
2	12,7		1/2	**RAP4–212.7**	**RAP5–212.7**	**RAP6–212.7**
	13,5	G 1/4		**RAP4–213.5**	**RAP5–213.5**	**RAP6–213.5**
	14,0			**RAP4–214**	**RAP5–214**	**RAP6–214**
	15,0			**RAP4–215**	**RAP5–215**	**RAP6–215**
	16,0		5/8	**RAP4–216**	**RAP5–216**	**RAP6–216**
	17,2	G 3/8		**RAP4–217.2**	**RAP5–217.2**	**RAP6–217.2**
	18,0			**RAP4–218**	**RAP5–218**	**RAP6–218**
3	19,0		3/4	**RAP4–319**	**RAP5–319**	**RAP6–319**
	20,0			**RAP4–320**	**RAP5–320**	**RAP6–320**
	21,3	G 1/2		**RAP4–321.3**	**RAP5–321.3**	**RAP6–321.3**
	22,0			**RAP4–322**	**RAP5–322**	**RAP6–322**
	23,0			**RAP4–323**	**RAP5–323**	**RAP6–323**
	25,0		1	**RAP4–325**	**RAP5–325**	**RAP6–325**
4	26,9	G 3/4		**RAP4–426.9**	**RAP5–426.9**	**RAP6–426.9**
	28,0			**RAP4–428**	**RAP5–428**	**RAP6–428**
	30,0			**RAP4–430**	**RAP5–430**	**RAP6–430**
5	32,0		1 1/4	**RAP4–532**	**RAP5–532**	**RAP6–532**
	33,7	G 1		**RAP4–533.7**	**RAP5–533.7**	**RAP6–533.7**
	35,0			**RAP4–535**	**RAP5–535**	**RAP6–535**
	38,0		1 1/2	**RAP4–538**	**RAP5–538**	**RAP6–538**
	40,0			**RAP4–540**	**RAP5–540**	**RAP6–540**
	42,0	G 1 1/4		**RAP4–542**	**RAP5–542**	**RAP6–542**
6	44,5		1 3/4	**RAP4–644.5**	**RAP5–644.5**	**RAP6–644.5**
	45,0			**RAP4–645**	**RAP5–645**	**RAP6–645**
	48,0	G 1 1/2		**RAP4–648**	**RAP5–648**	**RAP6–648**
	50,0			**RAP4–650**	**RAP5–650**	**RAP6–650**
	50,8		2	**RAP4–650.8**	**RAP5–650.8**	**RAP6–650.8**
	52,0			**RAP4–652**	**RAP5–652**	**RAP6–652**
	55,0			**RAP4–655**	**RAP5–655**	**RAP6–655**
	57,0		2 1/4	**RAP4–657**	**RAP5–657**	**RAP6–657**

Les composants sont livrés séparément, non montés.

[1]) Contrairement aux illustrations, la fixation des colliers de dimension 0 s'effectue avec une seule vis.

* Uniquement avec plaquette de fermeture, vis à tête hexagonale et rondelles d'arrêt.

S

Colliers de serrage série A (série légère) – Colliers complets

Polypropylène – **RAP**
Intérieur lisse – **RAPG**
Polyamide 6 – **RAN**
Intérieur lisse – **RANG**
Caoutchouc – **RAVG***
Aluminium – **RAA**

(Remplacer si nécessaire l'abréviation RAP de la colonne «Référence de commande»)

2 demi-colliers avec écrous de profilé support, vis à tête fendue et rondelles

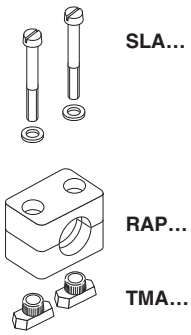

2 demi-colliers avec écrous de profilé support, vis à six pans creux et rondelles

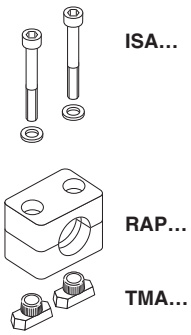

2 demi-colliers avec écrous de profilé support, plaquette de fermeture et vis à tête hexagonale

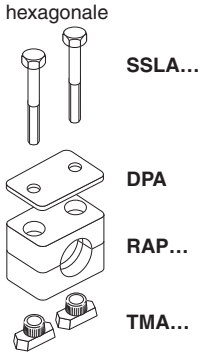

Dimension de collier	∅ ext. du tube mm	∅ nom. du tube	∅ ext. du tube in.	Référence	Référence	Référence
	6,0			**RAP9–006**	**RAP10–006**	**RAP12–006**
	6,4		1/4	**RAP9–006.4**	**RAP10–006.4**	**RAP12–006.4**
0[1])	8,0		5/16	**RAP9–008**	**RAP10–008**	**RAP12–008**
	9,5		3/8	**RAP9–009.5**	**RAP10–009.5**	**RAP12–009.5**
	10,0	G1/8		**RAP9–010**	**RAP10–010**	**RAP12–010**
	12,0			**RAP9–012**	**RAP10–012**	**RAP12–012**
	6,0			**RAP9–106**	**RAP10–106**	**RAP12–106**
	6,4		1/4	**RAP9–106.4**	**RAP10–106.4**	**RAP12–106.4**
1	8,0		5/16	**RAP9–108**	**RAP10–108**	**RAP12–108**
	9,5		3/8	**RAP9–109.5**	**RAP10–109.5**	**RAP12–109.5**
	10,0	G1/8		**RAP9–110**	**RAP10–110**	**RAP12–110**
	12,0			**RAP9–112**	**RAP10–112**	**RAP12–112**
	12,7		1/2	**RAP9–212.7**	**RAP10–212.7**	**RAP12–212.7**
	13,5	G1/4		**RAP9–213.5**	**RAP10–213.5**	**RAP12–213.5**
	14,0			**RAP9–214**	**RAP10–214**	**RAP12–214**
2	15,0			**RAP9–215**	**RAP10–215**	**RAP12–215**
	16,0		5/8	**RAP9–216**	**RAP10–216**	**RAP12–216**
	17,2	G3/8		**RAP9–217.2**	**RAP10–217.2**	**RAP12–217.2**
	18,0			**RAP9–218**	**RAP10–218**	**RAP12–218**
	19,0		3/4	**RAP9–319**	**RAP10–319**	**RAP12–319**
	20,0			**RAP9–320**	**RAP10–320**	**RAP12–320**
3	21,3	G1/2		**RAP9–321.3**	**RAP10–321.3**	**RAP12–321.3**
	22,0			**RAP9–322**	**RAP10–322**	**RAP12–322**
	23,0			**RAP9–323**	**RAP10–323**	**RAP12–323**
	25,0		1	**RAP9–325**	**RAP10–325**	**RAP12–325**
	26,9	G3/4		**RAP9–426.9**	**RAP10–426.9**	**RAP12–426.9**
4	28,0			**RAP9–428**	**RAP10–428**	**RAP12–428**
	30,0			**RAP9–430**	**RAP10–430**	**RAP12–430**
	32,0		1 1/4	**RAP9–532**	**RAP10–532**	**RAP12–532**
	33,7	G1		**RAP9–533.7**	**RAP10–533.7**	**RAP12–533.7**
5	35,0			**RAP9–535**	**RAP10–535**	**RAP12–535**
	38,0		1 1/2	**RAP9–538**	**RAP10–538**	**RAP12–538**
	40,0			**RAP9–540**	**RAP10–540**	**RAP12–540**
	42,0	G1 1/4		**RAP9–542**	**RAP10–542**	**RAP12–542**
	44,5		1 3/4	**RAP9–644.5**	**RAP10–644.5**	**RAP12–644.5**
	45,0			**RAP9–645**	**RAP10–645**	**RAP12–645**
	48,0	G1 1/2		**RAP9–648**	**RAP10–648**	**RAP12–648**
6	50,0			**RAP9–650**	**RAP10–650**	**RAP12–650**
	50,8		2	**RAP9–650.8**	**RAP10–650.8**	**RAP12–650.8**
	52,0			**RAP9–652**	**RAP10–652**	**RAP12–652**
	55,0			**RAP9–655**	**RAP10–655**	**RAP12–655**
	57,0		2 1/4	**RAP9–657**	**RAP10–657**	**RAP12–657**

Les composants sont livrés séparément, non montés.

[1]) Contrairement aux illustrations, la fixation des colliers de dimension 0 s'effectue avec une seule vis.

* Uniquement avec plaquette de fermeture, vis à tête hexagonale et rondelles d'arrêt.

Colliers de serrage série A – Colliers complets

Polypropylène – **RAP**
Intérieur lisse – **RAPG**
Polyamide 6 – **RAN**
Intérieur lisse – **RANG**
Caoutchouc – **RAVG***
Aluminium – **RAA**

(Remplacer si nécessaire l'abréviation RAP de la colonne «Référence de commande»)

2 demi-colliers avec vis à tête fendue et rondelles

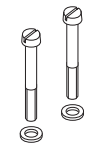

SLA…

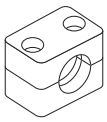

RAP…

2 demi-colliers avec vis à six pans creux et rondelles

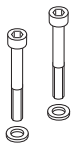

ISA…

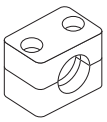

RAP…

Dimension de collier	∅ ext. du tube mm	∅ nom. du tube	∅ ext. du tube in.	Référence	Référence
0[1])	6,0			**RAP13–006**	**RAP14–006**
	6,4		1/4	**RAP13–006.4**	**RAP14–006.4**
	8,0		5/16	**RAP13–008**	**RAP14–008**
	9,5		3/8	**RAP13–009.5**	**RAP14–009.5**
	10,0	G 1/8		**RAP13–010**	**RAP14–010**
	12,0			**RAP13–012**	**RAP14–012**
1	6,0			**RAP13–106**	**RAP14–106**
	6,4		1/4	**RAP13–106.4**	**RAP14–106.4**
	8,0		5/16	**RAP13–108**	**RAP14–108**
	9,5		3/8	**RAP13–109.5**	**RAP14–109.5**
	10,0	G 1/8		**RAP13–110**	**RAP14–110**
	12,0			**RAP13–112**	**RAP14–112**
2	12,7		1/2	**RAP13–212.7**	**RAP14–212.7**
	13,5	G 1/4		**RAP13–213.5**	**RAP14–213.5**
	14,0			**RAP13–214**	**RAP14–214**
	15,0			**RAP13–215**	**RAP14–215**
	16,0		5/8	**RAP13–216**	**RAP14–216**
	17,2	G 3/8		**RAP13–217.2**	**RAP14–217.2**
	18,0			**RAP13–218**	**RAP14–218**
3	19,0		3/4	**RAP13–319**	**RAP14–319**
	20,0			**RAP13–320**	**RAP14–320**
	21,3	G 1/2		**RAP13–321.3**	**RAP14–321.3**
	22,0			**RAP13–322**	**RAP14–322**
	23,0			**RAP13–323**	**RAP14–323**
	25,0		1	**RAP13–325**	**RAP14–325**
4	26,9	G 3/4		**RAP13–426.9**	**RAP14–426.9**
	28,0			**RAP13–428**	**RAP14–428**
	30,0			**RAP13–430**	**RAP14–430**
5	32,0		1 1/4	**RAP13–532**	**RAP14–532**
	33,7	G 1		**RAP13–533.7**	**RAP14–533.7**
	35,0			**RAP13–535**	**RAP14–535**
	38,0		1 1/2	**RAP13–538**	**RAP14–538**
	40,0			**RAP13–540**	**RAP14–540**
	42,0	G 1 1/4		**RAP13–542**	**RAP14–542**
6	44,5		1 3/4	**RAP13–644.5**	**RAP14–644.5**
	45,0			**RAP13–645**	**RAP14–645**
	48,0	G 1 1/2		**RAP13–648**	**RAP14–648**
	50,0			**RAP13–650**	**RAP14–650**
	50,8		2	**RAP13–650.8**	**RAP14–650.8**
	52,0			**RAP13–652**	**RAP14–652**
	55,0			**RAP13–655**	**RAP14–655**
	57,0		2 1/4	**RAP13–657**	**RAP14–657**

Les composants sont livrés séparément, non montés.

[1]) Contrairement aux illustrations, la fixation des colliers de dimension 0 s'effectue avec une seule vis.

* Uniquement avec plaquette de fermeture, vis à tête hexagonale et rondelles d'arrêt.

S

Colliers de serrage série A – Colliers complets

Polypropylène – **RAP**
Intérieur lisse – **RAPG**
Polyamide 6 – **RAN**
Intérieur lisse – **RANG**
Caoutchouc – **RAVG***
Aluminium – **RAA**

(Remplacer si nécessaire l'abréviation RAP de la colonne «Référence de commande»)

2 demi-colliers avec plaquette de fermeture et vis à tête hexagonale

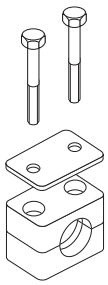

2 demi-colliers avec vis de montage et plaquettes d'arrêt

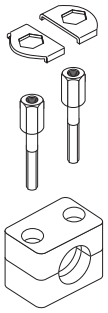

Dimension de collier	∅ ext. du tube mm	∅ nom. du tube	∅ ext. du tube in.	Référence	Référence
0[1])	6,0			**RAP16–006**	**RAP18–006**
	6,4		1/4	**RAP16–006.4**	**RAP18–006.4**
	8,0		5/16	**RAP16–008**	**RAP18–008**
	9,5		3/8	**RAP16–009.5**	**RAP18–009.5**
	10,0	G 1/8		**RAP16–010**	**RAP18–010**
	12,0			**RAP16–012**	**RAP18–012**
1	6,0			**RAP16–106**	**RAP18–106**
	6,4		1/4	**RAP16–106.4**	**RAP18–106.4**
	8,0		5/16	**RAP16–108**	**RAP18–108**
	9,5		3/8	**RAP16–109.5**	**RAP18–109.5**
	10,0	G 1/8		**RAP16–110**	**RAP18–110**
	12,0			**RAP16–112**	**RAP18–112**
2	12,7		1/2	**RAP16–212.7**	**RAP18–212.7**
	13,5	G 1/4		**RAP16–213.5**	**RAP18–213.5**
	14,0			**RAP16–214**	**RAP18–214**
	15,0			**RAP16–215**	**RAP18–215**
	16,0		5/8	**RAP16–216**	**RAP18–216**
	17,2	G 3/8		**RAP16–217.2**	**RAP18–217.2**
	18,0			**RAP16–218**	**RAP18–218**
3	19,0		3/4	**RAP16–319**	**RAP18–319**
	20,0			**RAP16–320**	**RAP18–320**
	21,3	G 1/2		**RAP16–321.3**	**RAP18–321.3**
	22,0			**RAP16–322**	**RAP18–322**
	23,0			**RAP16–323**	**RAP18–323**
	25,0		1	**RAP16–325**	**RAP18–325**
4	26,9	G 3/4		**RAP16–426.9**	**RAP18–426.9**
	28,0			**RAP16–428**	**RAP18–428**
	30,0			**RAP16–430**	**RAP18–430**
5	32,0		1 1/4	**RAP16–532**	**RAP18–532**
	33,7	G 1		**RAP16–533.7**	**RAP18–533.7**
	35,0			**RAP16–535**	**RAP18–535**
	38,0		1 1/2	**RAP16–538**	**RAP18–538**
	40,0			**RAP16–540**	**RAP18–540**
	42,0	G 1 1/4		**RAP16–542**	**RAP18–542**
6	44,5		1 3/4	**RAP16–644.5**	**RAP18–644.5**
	45,0			**RAP16–645**	**RAP18–645**
	48,0	G 1 1/2		**RAP16–648**	**RAP18–648**
	50,0			**RAP16–650**	**RAP18–650**
	50,8		2	**RAP16–650.8**	**RAP18–650.8**
	52,0			**RAP16–652**	**RAP18–652**
	55,0			**RAP16–655**	**RAP18–655**
	57,0		2 1/4	**RAP16–657**	**RAP18–657**

Les composants sont livrés séparément, non montés.

[1]) Contrairement aux illustrations, la fixation des colliers de dimension 0 s'effectue avec une seule vis.

* Uniquement avec plaquette de fermeture, vis à tête hexagonale et rondelles d'arrêt.

Colliers de serrage série B (colliers double) – Composants

DIN 3015, partie 3

Réference de commande pour demi-colliers :

Polypropylène – **RBP**
Intérieur lisse – **RBPG**
Polyamide 6 – **RBN**
Caoutchouc – **RBVG**

(Remplacer si nécessaire l'abréviation RBP de la colonne «Référence de commande»)

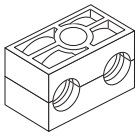

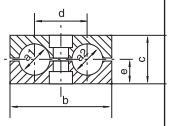

Largeur : 30 mm

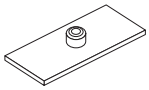

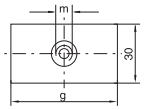

Dimension de collier	∅ ext. du tube mm	∅ nom. du tube	∅ ext. du tube in.	1 pièce 2 demi-colliers) RBP… Référence	Dimension: b	c	d	e	Embase à souder APB… Référence	Dimension: g	m
1	6,0 6,4 8,0 9,5 10,0 12,0	G 1/8	1/4 5/16 3/8	**RBP106X** **RBP106.4X** **RBP108X** **RBP109.5X** **RBP110X** **RBP112X**	36	27	20	13,5	**APB1X**	37 Spessore: 3 mm	M6
2	12,7 13,5 14,0 15,0 16,0 17,2 18,0	G 1/4 G 3/8	1/2 5/8	**RBP212.7X** **RBP213.5X** **RBP214X** **RBP215X** **RBP216X** **RBP217.2X** **RBP218X**	53	26	29	13	**APB2X**	55 Spessore: 5 mm	M8
3	19,0 20,0 21,3 22,0 25,0	G 1/2	3/4 1	**RBP319X** **RBP320X** **RBP321.3X** **RBP322X** **RBP325X**	67	37	36	18,5	**APB3X**	70 Spessore: 5 mm	M8
4	26,9 28,0 30,0	G 3/4		**RBP426.9X** **RBP428X** **RBP430X**	82	42	45	21	**APB4X**	85 Spessore: 5 mm	M8
5	32,0 33,7 35,0 38,0 42,0	G 1 G 1 1/4	1 1/4 1 1/2	**RBP532X** **RBP533.7X** **RBP535X** **RBP538X** **RBP542X**	106	54	56	27	**APB5X**	110 Spessore: 5 mm	M8

Les composants métalliques sont également disponibles en acier inox.
[1]) Colliers double de diamètres extérieurs divers, disponibles sur demande.

S

Colliers de serrage série B (colliers double) – Composants

DIN 3015, partie 3

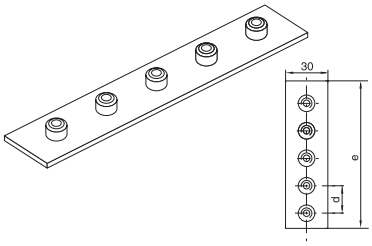

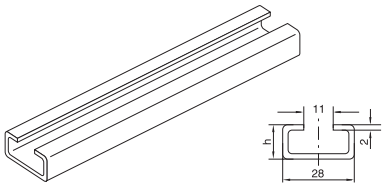

1 ou 2 m

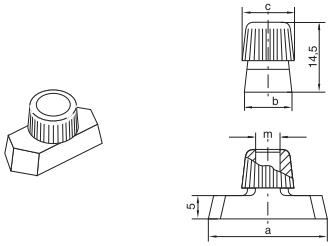

Dimension de collier	Embase à souder multipla			Support profilé		Ecrou de profilé support			
	APW A… Référence	Dimension: d	e	**TS…A/B** Référence	Dimension: h	**TM…A/B1** Référence	Dimension: a	b	c	m
1	**APRB1X (5 Colliers)**	40 Épaisseur de plaque : 3 mm	196	**TS11A/B1X TS11A/B2X TS14A/B1X TS14A/B2X TS30A/B1X TS30A/B2X**	TS11: 11 TS14: 14 TS30: 30	**TMA/TMB1VERZX**	25,4	10,4	12	M6
2	**APRB2X (5 Colliers)**	58 Épaisseur de plaque : 5 mm	288			**TMB2X**	25,4	10,4	12	M8
3	**APRB3X (5 Colliers)**	72 Épaisseur de plaque : 5 mm	358							
4	**APRB4X (5 Colliers)**	90 Épaisseur de plaque : 5 mm	446							
5	**APRB5X (5 Colliers)**	112 Épaisseur de plaque : 5 mm	558							

Colliers de serrage série B (colliers double) – Composants

DIN 3015, partie 3

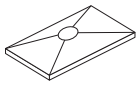

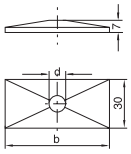

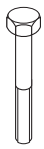

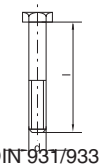

DIN 931/933

Dimension de collier	Plaquette de fermeture			Vis tête hexagonale	
	DP B… Référence	Dimension: b	d	**SS B…** Référence	Dimension: d × L
1	**DPB1X**	34	6,6	**SSLA2/SSB1X**	M 06×35
2	**DPB2X**	51	8,6	**SSB2X**	M 08×35
3	**DPB3X**	64	8,6	**SSB3X**	M 08×45
4	**DPB4X**	78	8,6	**SSB4X**	M 08×50
5	**DPB5X**	102	8,6	**SSB5X**	M 08×60

Les composants métalliques sont également disponibles en acier inox.

Colliers de serrage série B (colliers double) – Composants

DIN 3015, partie 3

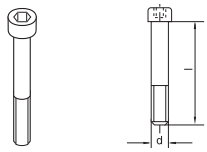

DIN 912

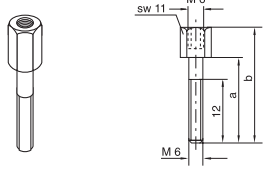

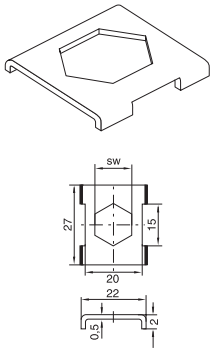

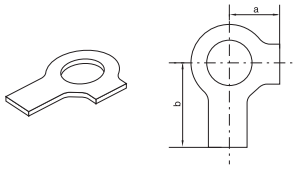

Dimension de collier	Vis à 6 pans creux		Vis de montage					Plaquette d'arrêt[1])		Rondella d'arrêt[2])		
	IS B… Référence	Dimension: d × L	**AS B…** Référence	Dimension: a	b	m	SW	**SB B…** Référence	Dim.: SW	**US…** Référence	Dimension: a	b
1	**ISA4X (ISB1X)**	M 06×35	**ASA0X (ASB1X)**	20	34	M6	11	**SBB1X**	11	**USA/USB1X**	9	18
2	**ISB2X**	M 08×35	**ASB2X**	20	33	M8	12	**SBB2X**	12	**USB2X**	11	20
3	**ISB3X**	M 08×45	**ASB3X**	29	44	M8	12					
4	**ISB4X**	M 08×50	**ASB4X**	34	49	M8	12					
5	**ISB5X**	M 08×60	**ASB5X**	47	62	M8	12					

[1]) L'utilisation de vis montage lors d'assemblages multi-colliers implique l'utilisation de plaquettes d'arrêt!
[2]) Le montage des colliers en caoutchouc implique l'utilisation de plaquettes de fermeture, vis à tête hexagonale et rondelles d'arrêt.
Les composants métalliques sont également disponibles en acier inox.

S

Colliers de serrage série B – Colliers complets

Polypropylène – **RBP**
Intérieur lisse – **RBPG**
Polyamide 6 – **RBN**
Caoutchouc – **RBVG***

(Remplacer si nécessaire l'abréviation RBP de la colonne «Référence de commande»)

2 demi-colliers avec embase à souder, plaquette de fermeture et vis à tête hexagonale

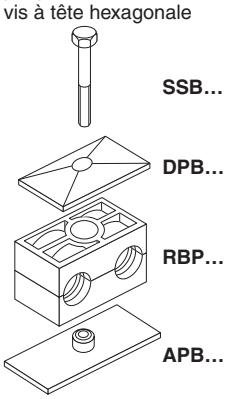

2 demi-colliers avec embase à souder, plaquette de fermeture et vis à six pans creux

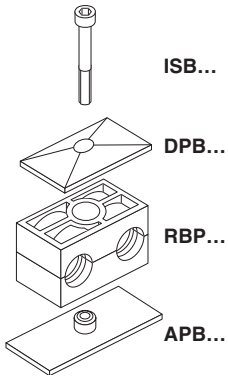

Dimension de collier	∅ ext. du tube mm	∅ nom. du tube	∅ ext. du tube in.	Référence	Référence
1	6,0			**RBP1–106**	**RBP3–106**
	6,4		1/4	**RBP1–106.4**	**RBP3–106.4**
	8,0		5/16	**RBP1–108**	**RBP3–108**
	9,5		3/8	**RBP1–109.5**	**RBP3–109.5**
	10,0	G 1/8		**RBP1–110**	**RBP3–110**
	12,0			**RBP1–112**	**RBP3–112**
2	12,7		1/2	**RBP1–212.7**	**RBP3–212.7**
	13,5	G 1/4		**RBP1–213.5**	**RBP3–213.5**
	14,0			**RBP1–214**	**RBP3–214**
	15,0			**RBP1–215**	**RBP3–215**
	16,0		5/8	**RBP1–216**	**RBP3–216**
	17,2	G 3/8		**RBP1–217.2**	**RBP3–217.2**
	18,0			**RBP1–218**	**RBP3–218**
3	19,0		3/4	**RBP1–319**	**RBP3–319**
	20,0			**RBP1–320**	**RBP3–320**
	21,3	G 1/2		**RBP1–321.3**	**RBP3–321.3**
	22,0			**RBP1–322**	**RBP3–322**
	25,0		1	**RBP1–325**	**RBP3–325**
4	26,9	G 3/4		**RBP1–426.9**	**RBP3–426.9**
	28,0			**RBP1–428**	**RBP3–428**
	30,0			**RBP1–430**	**RBP3–430**
5	32,0		1 1/4	**RBP1–532**	**RBP3–532**
	33,7	G 1		**RBP1–533.7**	**RBP3–533.7**
	35,0			**RBP1–535**	**RBP3–535**
	38,0		1 1/2	**RBP1–538**	**RBP3–538**
	42,0	G 1 1/4		**RBP1–542**	**RBP3–542**

Les composants sont livrés séparément, non montés.
* Uniquement avec plaquette de fermeture, vis à tête hexagonale et rondelles d'arrêt.

Colliers de serrage série B – Colliers complets

Polypropylène – **RBP**
Intérieur lisse – **RBPG**
Polyamide 6 – **RBN**
Caoutchouc – **RBVG***

(Remplacer si nécessaire l'abréviation RBP de la colonne «Référence de commande»)

2 demi-colliers avec écrous de profilé support, plaquette de fermeture et vis à tête hexagonale

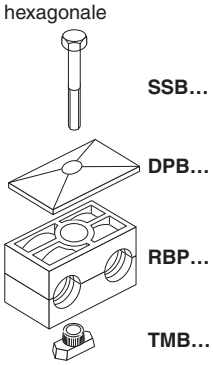

2 demi-colliers avec écrous de profilé support, plaquette de fermeture et vis à six pans creux

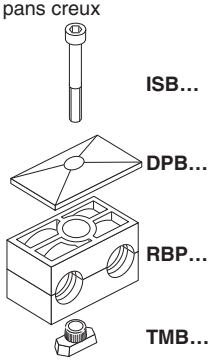

2 demi-colliers, plaquettes d'arrêt et vis de montage

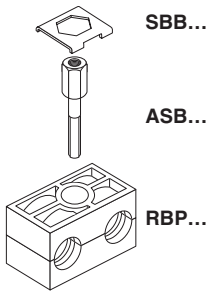

Dimension de collier	∅ ext. du tube mm	∅ nom. du tube	∅ ext. du tube in.	Référence	Référence	Référence
1	6,0			**RBP4–106**	**RBP5–106**	**RBP8–106**
	6,4		1/4	**RBP4–106.4**	**RBP5–106.4**	**RBP8–106.4**
	8,0		5/16	**RBP4–108**	**RBP5–108**	**RBP8–108**
	9,5		3/8	**RBP4–109.5**	**RBP5–109.5**	**RBP8–109.5**
	10,0	G 1/8		**RBP4–110**	**RBP5–110**	**RBP8–110**
	12,0			**RBP4–112**	**RBP5–112**	**RBP8–112**
2	12,7		1/2	**RBP4–212.7**	**RBP5–212.7**	**RBP8–212.7**
	13,5	G 1/4		**RBP4–213.5**	**RBP5–213.5**	**RBP8–213.5**
	14,0			**RBP4–214**	**RBP5–214**	**RBP8–214**
	15,0			**RBP4–215**	**RBP5–215**	**RBP8–215**
	16,0		5/8	**RBP4–216**	**RBP5–216**	**RBP8–216**
	17,2	G 3/8		**RBP4–217.2**	**RBP5–217.2**	**RBP8–217.2**
	18,0			**RBP4–218**	**RBP5–218**	**RBP8–218**
3	19,0		3/4	**RBP4–319**	**RBP5–319**	**RBP8–319**
	20,0			**RBP4–320**	**RBP5–320**	**RBP8–320**
	21,3	G 1/2		**RBP4–321.3**	**RBP5–321.3**	**RBP8–321.3**
	22,0			**RBP4–322**	**RBP5–322**	**RBP8–322**
	25,0		1	**RBP4–325**	**RBP5–325**	**RBP8–325**
4	26,9	G 3/4		**RBP4–426.9**	**RBP5–426.9**	**RBP8–426.9**
	28,0			**RBP4–428**	**RBP5–428**	**RBP8–428**
	30,0			**RBP4–430**	**RBP5–430**	**RBP8–430**
5	32,0		1 1/4	**RBP4–532**	**RBP5–532**	**RBP8–532**
	33,7	G 1		**RBP4–533.7**	**RBP5–533.7**	**RBP8–533.7**
	35,0			**RBP4–535**	**RBP5–535**	**RBP8–535**
	38,0		1 1/2	**RBP4–538**	**RBP5–538**	**RBP8–538**
	42,0	G 1 1/4		**RBP4–542**	**RBP5–542**	**RBP8–542**

Les composants sont livrés séparément, non montés.
* Uniquement avec plaquette de fermeture, vis à tête hexagonale et rondelles d'arrêt.

S

Colliers de serrage série C (série lourde) – Composants

DIN 3015, partie 2

Réference de commande pour demi-colliers :

Polypropylène – **RCP**
Intérieur lisse – **RCPG**[1]**)**
Polyamide 6 – **RCN**[1]**)**
Caoutchouc – **RCVR**
Aluminium – **RCA**

(Remplacer si nécessaire l'abréviation RCP de la colonne «Référence de commande»)

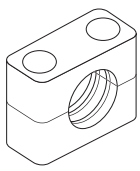

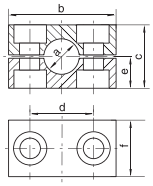

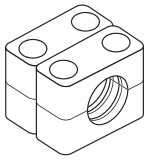

RCPD
(= 2XRCP…)

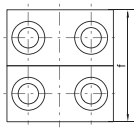

Dimension de collier	∅ ext. du tube mm	∅ nom. du tube	∅ ext. du tube in.	1 pièce 2 demi-colliers **RCP…** Référence	Dimension: b	c	d	e	f	1 pièce 4 demi-colliers **RCPD…** Référence	Dimension: b	c	d	e	f
	6,0			**RCP106X**						**RCPD106**					
	8,0		5/16	**RCP108X**						**RCPD108**					
	10,0	G 1/8		**RCP110X**						**RCPD110**					
	12,0			**RCP112X**						**RCPD112**					
	12,7		1/2	**RCP112.7X**						**RCPD112.7**					
1	13,5	G 1/4		**RCP113.5X**	55	32	33	16	30	**RCPD113.5**	55	32	33	16	60
	14,0			**RCP114X**						**RCPD114**					
	15,0			**RCP115X**						**RCPD115**					
	16,0		5/8	**RCP116X**						**RCPD116**					
	17,2	G 3/8		**RCP117.2X**						**RCPD117.2**					
	18,0			**RCP118X**						**RCPD118**					
	19,0		3/4	**RCP219X**						**RCPD219**					
	20,0			**RCP220X**						**RCPD220**					
	21,3	G 1/2		**RCP221.3X**						**RCPD221.3**					
	22,0			**RCP222X**						**RCPD222**					
2	23,0			**RCP223X**	70	48	45	24	30	**RCPD223**	70	48	45	24	60
	25,0		1	**RCP225X**						**RCPD225**					
	26,9	G 3/4		**RCP226.9X**						**RCPD226.9**					
	28,0			**RCP228X**						**RCPD228**					
	30,0			**RCP230X**						**RCPD230**					
	30,0			**RCP330X**						**RCPD330**					
	32,0		1 1/4	**RCP332X**						**RCPD332**					
	33,7	G 1		**RCP333.7X**						**RCPD333.7**					
3	35,0			**RCP335X**	85	60	60	30	30	**RCPD335**	85	60	60	30	60
	38,0		1 1/2	**RCP338X**						**RCPD338**					
	39,0			**RCP339X**						**RCPD339**					
	40,0			**RCP340X**						**RCPD340**					
	42,0	G 1 1/4		**RCP342X**						**RCPD342**					
	38,0		1 1/2	**RCP438X**						**RCPD428**					
	39,0			**RCP439X**						**RCPD439**					
	40,0			**RCP440X**						**RCPD440**					
	42,0	G 1 1/4		**RCP442X**						**RCPD442**					
	45,0			**RCP445X**						**RCPD445**					
	46,0			**RCP446X**						**RCPD446**					
	48,3	G 1 1/2		**RCP448.3X**						**RCPD448.3**					
	50,0			**RCP450X**						**RCPD450**					
4	51,0		2	**RCP451X**	115	90	90	45	45	**RCPD451**	115	90	90	45	90
	52,0			**RCP452X**						**RCPD452**					
	55,0			**RCP455X**						**RCPD455**					
	56,0			**RCP456X**						**RCPD456**					
	57,0		2 1/4	**RCP457X**						**RCPD457**					
	60,3	G 2		**RCP460.3X**						**RCPD460.3**					
	63,0		2 1/2	**RCP463X**						**RCPD463**					
	65,0			**RCP465X**						**RCPD465**					
	66,0			**RCP466X**						**RCPD466**					

Suite à la page suivante …

Colliers de serrage série C (série lourde) – Composants (suite)

DIN 3015, partie 2

Réference de commande pour demi-colliers :
Polypropylène – **RCP**
Intérieur lisse – **RCPG[1])**
Polyamide 6 – **RCN[1])**
Caoutchouc – **RCVR[1])**
Aluminium – **RCA**

(Remplacer si nécessaire l'abréviation RCP de la colonne «Référence de commande»)

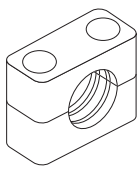

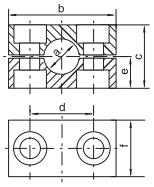

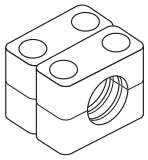

RCPD
(= 2XRCP…)

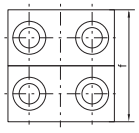

Dimension de collier	∅ ext. du tube mm	∅ nom. du tube	∅ ext. du tube in.	1 pièce 2 demi-colliers **RCP…** Référence	Dimension: b	c	d	e	f	1 pièce 4 demi-colliers **RCPD…** Référence	Dimension: b	c	d	e	f
	70,0			**RCP470X**						**RCPD470**					
	70,0			**RCP570X**						**RCPD570**					
	73,0			**RCP573X**						**RCPD573**					
	75,0			**RCP575X**						**RCPD575**					
5	76,1	G 2 1/2	3	**RCP576.1X**	152	120	122	60	60	**RCPD576.1**	152	120	122	60	120
	80,0			**RCP580X**						**RCPD580**					
	82,5		3 1/4	**RCP582.5X**						**RCPD582.5**					
	88,9	G 3	3 1/2	**RCP588.9X**						**RCPD588.9**					
	90,0			**RCP590X**						**RCPD590**					
	90,0			**RCP690X**						**RCPD690**					
	97,0			**RCP697X**						**RCPD697**					
	100,0			**RCP6100X**						**RCPD6100**					
6	101,6	G 3 1/2	4	**RCP6101.6X**	205	170	168	85	80	**RCPD6101.6**	205	170	168	85	160
	108,0		4 1/4	**RCP6108X**						**RCPD6108**					
	114,3	G 4	4 1/2	**RCP6114.3X**						**RCPD6114.3**					
	127,0		5	**RCP6127X**						**RCPD6127**					
	127,0		5	**RCP7127X**						**RCPD7127**					
	133,0		5 1/4	**RCP7133X**						**RCPD7133**					
	140,0	G 5	5 1/2	**RCP7140X**						**RCPD7140**					
7	150,0			**RCP7150X**	250	200	205	100	90	**RCPD7150**	250	200	205	100	180
	152,4	G 5 1/2	6	**RCP7152.4X**						**RCPD7152.4**					
	159,0		6 1/4	**RCP7159X**						**RCPD7159**					
	165,1	G 6	6 1/2	**RCP7165.1X**						**RCPD7165.1**					
	168,3		6 5/8	**RCP7168.3X**						**RCPD7168.3**					
	168,3		6 5/8	**RCP8168.3X**						**RCPD8168.3**					
	177,8		7	**RCP8177.8X**						**RCPD8177.8**					
8	193,7		7 5/8	**RCP8193.7X**	320	270	265	135	120	**RCPD8193.7**	320	270	265	135	240
	203,0			**RCP8203X**						**RCPD8203**					
	219,1	G 8	8 5/8	**RCP8219.1X**						**RCPD8219.1**					
	220,0			**RCP8220X**						**RCPD8220**					
	219,1	G 8		**RCP9219.1X**	466	410	395	205	160	**RCPD9219.1**	466	410	395	205	320
	244,5			**RCP9244.5X**						**RCPD9244.5**					
9	250,0			**RCP9250X**						**RCPD9250**					
	273,0			**RCP9273X**						**RCPD9273**					
	323,9			**RCP9323.9X**						**RCPD9323.9**					
10	355,6	G 10		**RCP10355.6X**	630	530	530	265	180	**RCPD10355.6**	630	530	530	265	360
	406,4	G 12		**RCP10406.4X**						**RCPD10406.4**					

Les composants métalliques sont également disponibles en acier inox.
[1]) Pour tailles 1–4

S

Colliers de serrage série C (série lourde) – Composants

DIN 3015, partie 2

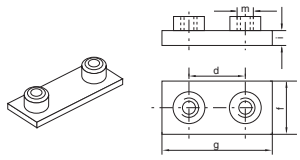

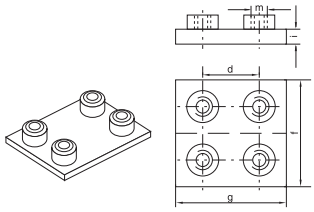

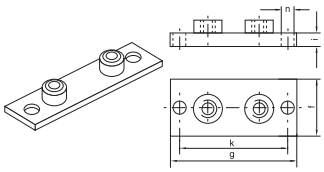

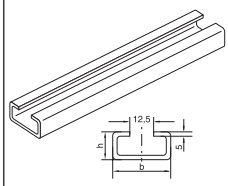

Dim. de collier	Embase à souder						Embase à souder doppia						Embase à souder/visser						Support profilé		
	AP C…	Dimension:					**APD C…**	Dimension:					**APL C…**	Dimension:					**TS C…**	Dimens.:	
	Référence	d	f	g	i	m	Référence	d	f	g	i	m	Référence	g	f	i	k	n	Référence	b	h
1	**APC1X**	33	30	73	8	M10	**APDC1X**	33	60	73	8	M10	**APLC1X**	113	30	8	85	11	**TSC1X (1 mètre)**	40	22
2	**APC2X**	45	30	85	8	M10	**APDC2X**	45	60	85	8	M10	**APLC2X**	125	30	8	97	11			
3	**APC3X**	60	30	100	8	M10	**APDC3X**	60	60	100	8	M10	**APLC3X**	140	30	8	112	11	**TSC2X (2 mètre)**		
4	**APC4X**	90	45	140	10	M12	**APDC4X**	90	90	140	10	M12	**APLC4X**	190	45	10	160	14			
5	**APC5X**	122	60	180	10	M16	**APDC5X**	122	120	180	10	M16	**APLC5X**	240	60	10	205	18			
6	**APC6X**	168	80	225	15	M20	**APDC6X**	168	160	225	15	M20	**APLC6X**	310	80	15	270	22			
7	**APC7X**	205	90	270	15	M24	**APDC7X**	205	180	270	15	M24	**APLC7X**	370	90	15	320	26			
8	**APC8X**	265	120	340	25	M30	**APDC8X**	265	240	340	25	M30	**APLC8X**	450	120	25	390	33			
9	**APC9X**	395	160	520	30	M30	**APDC9X**	395	324	520	30	M30									
10	**APC10X**	530	180	680	30	M30	**APDC10X**	530	364	680	30	M30									

Les composants métalliques sont également disponibles en acier inox.
Gamme complète de produits, se référer à la page 28.

Colliers de serrage série C (série lourde) – Composants

DIN 3015, partie 2

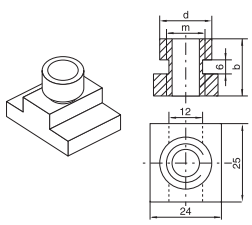

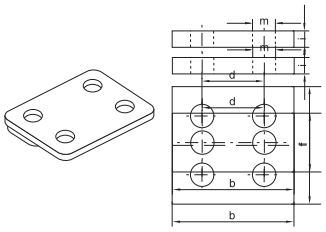

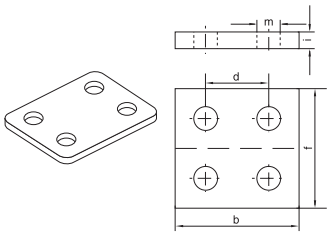

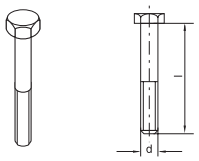

DIN 931/933

Dimension de collier	Ecrou de profilé support				Plaquette de fermeture						Plaquette double de fermeture						Vis tête hexagonale	
	TM C…	Dimension:			**DP C…**	Dimension:					**DPD C…**	Dimension:					**SS C…**	Dimension:
	Référence	b	d	m	Référence	b	d	f	i	m	Référence	b	d	f	i	m	Référence	d × L
1					**DPC1X**	55	33	30	8	11	**DPDC1X**	55	33	60	8	11	**SSC1X**	M 10×45
2	**TMC1X**	20	17,8	M10	**DPC2X**	70	45	30	8	11	**DPDC2X**	70	45	60	8	11	**SSC2X**	M 10×60
3					**DPC3X**	85	60	30	8	11	**DPDC3X**	85	60	60	8	11	**SSC3X**	M 10×70
4	**TMC4X**	23	19,8	M12	**DPC4X**	115	90	45	10	14	**DPDC4X**	115	90	90	10	14	**SSC4X**	M 12×100
5					**DPC5X**	152	122	60	10	18	**DPDC5X**	152	122	120	10	18	**SSC5X**	M 16×130
6					**DPC6X**	205	168	80	15	22	**DPDC6X**	205	168	160	15	22	**SSC6X**	M 20×190
7					**DPC7X**	250	205	90	15	26	**DPDC7X**	250	205	180	15	26	**SSC7X**	M 24×220
8					**DPC8X**	320	265	120	25	33	**DPDC8X**	320	265	240	25	33	**SSC8X**	M 30×300
9					**DPC9X**	466	395	160	30	35	**DPDC9X**	466	395	324	30	35	**SSC9X**	M 30×450
10					**DPC10X**	630	530	364	30	35	**DPDC10X**	630	530	364	30	35	**SSC10X**	M 30×560

Les composants métalliques sont également disponibles en acier inox.

S

Colliers de serrage série C (série lourde) – Composants

DIN 3015, partie 2

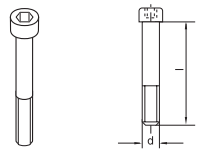

DIN 912

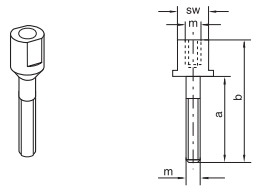

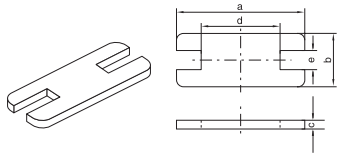

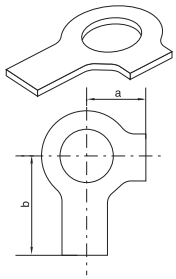

Dimension de collier	Vis six pans creux		Vis de montage					Plaquette d'arrêt[1])						Rondelle d'arrêt[2])		
	IS C…	Dimension:	**AS C…**	Dimension:				**SP C…**	Dimension:					**US C…**	Dimension:	
	Référence	d × L	Référence	a	b	m	SW	Référence	a	b	c	d	e	Référence	a	b
1	**ISC1X**	M 10×45	**ASC1X**	25	51	M10	15	**SPC1X**	55	30	8	14	15,5			
2	**ISC2X**	M 10×60	**ASC2X**	40	66	M10	15	**SPC2X**	70	30	8	26	15,5	**USC1X**	13	22
3	**ISC3X**	M 10×70	**ASC3X**	50	76	M10	15	**SPC3X**	85	30	8	41	15,5			
4	**ISC4X**	M 12×100	**ASC4X**	85	112	M12	17	**SPC4X**	115	45	10	69	17,5	**USC4X**	15	28
5	**ISC5X**	M 16×130	**ASC5X**	110	146	M16	21	**SPC5X**	152	60	10	97	21,5	**USC5X**	18	32
6	**ISC6X**	M 20×190	**ASC6X**	155	206	M20	27	**SPC6X**	205	80	15	137	27,5	**USC6X**	21	36
7	**ISC7X**	M 24×220	**ASC7X**	185	245	M24	30	**SPC7X**	250	90	15	169	30,5	**USC7X**	25	42
8	**ISC8X**	M 30×300	**ASC8X**	250	330	M30	36	**SPC8X**	320	120	25	219	36,5	**USC8X**	32	52

[1]) L'utilisation de vis de montage lors d'assemblages multi-colliers implique l'utilisation de plaquettes d'arrêt!
[2]) Le montage des colliers en caoutchouc implique l'utilisation de plaquettes de fermeture, vis à tête hexagonale et rondelles d'arrêt.
Les composants métalliques sont également disponibles en acier inox.

Colliers de serrage série C – Colliers complets

Polypropylène – **RCP**
Intérieur lisse – **RCPG**[1]**)**
Polyamide 6 – **RCN**
Caoutchouc – **RCVR***
Aluminium – **RCA**

(Remplacer si nécessaire l'abréviation RCP de la colonne «Référence de commande»)

2 demi-colliers avec embase à souder, plaquette de fermeture et vis à tête hexagonale

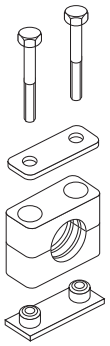

2 demi-colliers avec embase à souder, plaquette de fermeture et vis à six pans creux

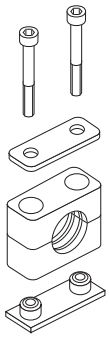

Dimension de collier	∅ ext. du tube mm	∅ nom. du tube	∅ ext. du tube in.	Référence	Référence
	6,0			**RCP1–106**	**RCP2–106**
	8,0		5/16	**RCP1–108**	**RCP2–108**
	10,0	G 1/8		**RCP1–110**	**RCP2–110**
	12,0			**RCP1–112**	**RCP2–112**
	12,7		1/2	**RCP1–112.7**	**RCP2–112.7**
1	13,5	G 1/4		**RCP1–113.5**	**RCP2–113.5**
	14,0			**RCP1–114**	**RCP2–114**
	15,0			**RCP1–115**	**RCP2–115**
	16,0		5/8	**RCP1–116**	**RCP2–116**
	17,2	G 3/8		**RCP1–117.2**	**RCP2–117.2**
	18,0			**RCP1–118**	**RCP2–118**
	19,0		3/4	**RCP1–219**	**RCP2–219**
	20,0			**RCP1–220**	**RCP2–220**
	21,3	G 1/2		**RCP1–221.3**	**RCP2–221.3**
	22,0			**RCP1–222**	**RCP2–222**
2	23,0			**RCP1–223**	**RCP2–223**
	25,0		1	**RCP1–225**	**RCP2–225**
	26,9	G 3/4		**RCP1–226.9**	**RCP2–226.9**
	28,0			**RCP1–228**	**RCP2–228**
	30,0			**RCP1–230**	**RCP2–230**
	30,0			**RCP1–330**	**RCP2–330**
	32,0		1 1/4	**RCP1–332**	**RCP2–332**
	33,7	G 1		**RCP1–333.7**	**RCP2–333.7**
3	35,0			**RCP1–335**	**RCP2–335**
	38,0		1 1/2	**RCP1–338**	**RCP2–338**
	40,0			**RCP1–340**	**RCP2–340**
	42,0	G 1 1/4		**RCP1–342**	**RCP2–342**
	38,0		1 1/2	**RCP1–438**	**RCP2–438**
	40,0			**RCP1–440**	**RCP2–440**
	42,0	G 1 1/4		**RCP1–442**	**RCP2–442**
	45,0			**RCP1–445**	**RCP2–445**
	48,3	G 1 1/2		**RCP1–448.3**	**RCP2–448.3**
	50,0			**RCP1–450**	**RCP2–450**
4	51,0		2	**RCP1–451**	**RCP2–451**
	52,0			**RCP1–452**	**RCP2–452**
	55,0			**RCP1–455**	**RCP2–455**
	57,0		2 1/4	**RCP1–457**	**RCP2–457**
	60,3	G 2		**RCP1–460.3**	**RCP2–460.3**
	63,0		2 1/2	**RCP1–463**	**RCP2–463**
	65,0			**RCP1–465**	**RCP2–465**
	70,0			**RCP1–470**	**RCP2–470**

Suite à la page suivante …

Colliers de serrage série C – Colliers complets (suite)

Polypropylène – **RCP**
Intérieur lisse – **RCPG**[1])
Polyamide 6 – **RCN**
Caoutchouc – **RCVR***
Aluminium – **RCA**

(Remplacer si nécessaire l'abréviation RCP de la colonne «Référence de commande»)

2 demi-colliers avec embase à souder, plaquette de fermeture et vis à tête hexagonale

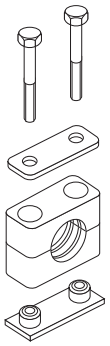

2 demi-colliers avec embase à souder, plaquette de fermeture et vis à six pans creux

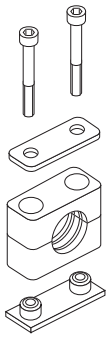

Dimension de collier	∅ ext. du tube mm	∅ nom. du tube	∅ ext. du tube in.	Référence	Référence
	70,0			**RCP1–570**	**RCP2–570**
	73,0			**RCP1–573**	**RCP2–573**
	75,0			**RCP1–575**	**RCP2–575**
5	76,1	G 2 1/2	3	**RCP1–576.1**	**RCP2–576.1**
	80,0			**RCP1–580**	**RCP2–580**
	82,5		3 1/4	**RCP1–582.5**	**RCP2–582.5**
	88,9	G 3	3 1/2	**RCP1–588.9**	**RCP2–588.9**
	90,0			**RCP1–590**	**RCP2–590**
	90,0			**RCP1–690**	**RCP2–690**
	97,0			**RCP1–697**	**RCP2–697**
	100,0			**RCP1–6100**	**RCP2–6100**
6	101,6	G 3 1/2	4	**RCP1–6101.6**	**RCP2–6101.6**
	108,0		4 1/4	**RCP1–6108**	**RCP2–6108**
	114,3	G 4	4 1/2	**RCP1–6114.3**	**RCP2–6114.3**
	127,0		5	**RCP1–6127**	**RCP2–6127**
	127,0		5	**RCP1–7127**	**RCP2–7127**
	133,0		5 1/4	**RCP1–7133**	**RCP2–7133**
	140,0	G 5	5 1/2	**RCP1–7140**	**RCP2–7140**
7	150,0			**RCP1–7150**	**RCP2–7150**
	152,4	G 5 1/2	6	**RCP1–7152.4**	**RCP2–7152.4**
	159,0		6 1/4	**RCP1–7159**	**RCP2–7159**
	165,1	G 6	6 1/2	**RCP1–7165.1**	**RCP2–7165.1**
	168,3		6 5/8	**RCP1–7168.3**	**RCP2–7168.3**
	168,3		6 5/8	**RCP1–8168.3**	**RCP2–8168.3**
	177,8		7	**RCP1–8177.8**	**RCP2–8177.8**
8	193,7		7 5/8	**RCP1–8193.7**	**RCP2–8193.7**
	203,0			**RCP1–8203**	**RCP2–8203**
	219,1	G 8	8 5/8	**RCP1–8219.1**	**RCP2–8219.1**
	220,0			**RCP1–8220**	**RCP2–8220**

Les composants sont livrés séparément, non montés.

[1]) Seulement dimensions 1–4

* Uniquement avec plaquette de fermeture, vis à tête hexagonale et rondelles d'arrêt (seulement dimensions 1–4).

Colliers de serrage série C – Colliers complets

Polypropylène – **RCP**
Intérieur lisse – **RCPG**[1])
Polyamide 6 – **RCN**
Caoutchouc – **RCVR***
Aluminium – **RCA**

(Remplacer si nécessaire l'abréviation RCP de la colonne «Référence de commande»)

2 demi-colliers avec écrous de profilé support, plaquette de fermeture et vis à tête hexagonale

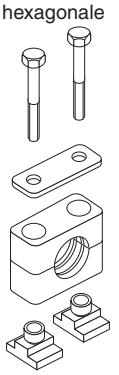

2 demi-colliers avec écrous de profilé support, plaquette de fermeture et vis à six pans creux

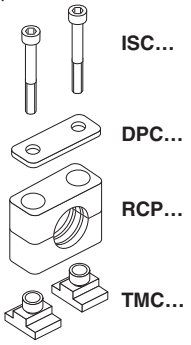

2 demi-colliers avec plaquettes d'arrêt et vis de montage

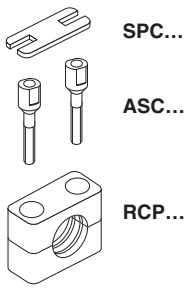

Dimension de collier	∅ ext. du tube mm	∅ nom. du tube	∅ ext. du tube in.	Référence	Référence	Référence
	6,0			**RCP3–106**	**RCP4–106**	**RCP5–106**
	8,0		5/16	**RCP3–108**	**RCP4–108**	**RCP5–108**
	10,0	G 1/8		**RCP3–110**	**RCP4–110**	**RCP5–110**
	12,0			**RCP3–112**	**RCP4–112**	**RCP5–112**
	12,7		1/2	**RCP3–112.7**	**RCP4–112.7**	**RCP5–112.7**
1	13,5	G 1/4		**RCP3–113.5**	**RCP4–113.5**	**RCP5–113.5**
	14,0			**RCP3–114**	**RCP4–114**	**RCP5–114**
	15,0			**RCP3–115**	**RCP4–115**	**RCP5–115**
	16,0		5/8	**RCP3–116**	**RCP4–116**	**RCP5–116**
	17,2	G 3/8		**RCP3–117.2**	**RCP4–117.2**	**RCP5–117.2**
	18,0			**RCP3–118**	**RCP4–118**	**RCP5–118**
	19,0		3/4	**RCP3–219**	**RCP4–219**	**RCP5–219**
	20,0			**RCP3–220**	**RCP4–220**	**RCP5–220**
	21,3	G 1/2		**RCP3–221.3**	**RCP4–221.3**	**RCP5–221.3**
	22,0			**RCP3–222**	**RCP4–222**	**RCP5–222**
2	23,0			**RCP3–223**	**RCP4–223**	**RCP5–223**
	25,0		1	**RCP3–225**	**RCP4–225**	**RCP5–225**
	26,9	G 3/4		**RCP3–226.9**	**RCP4–226.9**	**RCP5–226.9**
	28,0			**RCP3–228**	**RCP4–228**	**RCP5–228**
	30,0			**RCP3–230**	**RCP4–230**	**RCP5–230**
	30,0			**RCP3–330**	**RCP4–330**	**RCP5–330**
	32,0		1 1/4	**RCP3–332**	**RCP4–332**	**RCP5–332**
	33,7	G 1		**RCP3–333.7**	**RCP4–333.7**	**RCP5–333.7**
3	35,0			**RCP3–335**	**RCP4–335**	**RCP5–335**
	38,0		1 1/2	**RCP3–338**	**RCP4–338**	**RCP5–338**
	40,0			**RCP3–340**	**RCP4–340**	**RCP5–340**
	42,0	G 1 1/4		**RCP3–342**	**RCP4–342**	**RCP5–342**
	38,0		1 1/2	**RCP3–438**	**RCP4–438**	**RCP5–438**
	40,0			**RCP3–440**	**RCP4–440**	**RCP5–440**
	42,0	G 1 1/4		**RCP3–442**	**RCP4–442**	**RCP5–442**
	45,0			**RCP3–445**	**RCP4–445**	**RCP5–445**
	48,3	G 1 1/2		**RCP3–448.3**	**RCP4–448.3**	**RCP5–448.3**
	50,0			**RCP3–450**	**RCP4–450**	**RCP5–450**
4	51,0		2	**RCP3–451**	**RCP4–451**	**RCP5–451**
	52,0			**RCP3–452**	**RCP4–452**	**RCP5–452**
	55,0			**RCP3–455**	**RCP4–455**	**RCP5–455**
	57,0		2 1/4	**RCP3–457**	**RCP4–457**	**RCP5–457**
	60,3	G 2		**RCP3–460.3**	**RCP4–460.3**	**RCP5–460.3**
	63,0		2 1/2	**RCP3–463**	**RCP4–463**	**RCP5–463**
	65,0			**RCP3–465**	**RCP4–465**	**RCP5–465**
	70,0			**RCP3–470**	**RCP4–470**	**RCP5–470**

Suite à la page suivante …

Colliers de serrage série C – Colliers complets (suite)

2 demi-colliers avec plaquettes d'arrêt et vis de montage

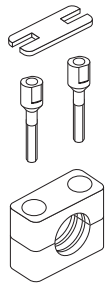

Polypropylène – **RCP**
Intérieur lisse – **RCPG**[1]**)**
Polyamide 6 – **RCN**
Caoutchouc – **RCVR***
Aluminium – **RCA**

(Remplacer si nécessaire l'abréviation RCP de la colonne «Référence de commande»)

Dimension de collier	∅ ext. du tube mm	∅ nom. du tube	∅ ext. du tube in.	Référence
	70,0			**RCP5–570**
	73,0			**RCP5–573**
	75,0			**RCP5–575**
5	76,1	G 2 1/2	3	**RCP5–576.1**
	80,0			**RCP5–580**
	82,5		3 1/4	**RCP5–582.5**
	88,9	G 3	3 1/2	**RCP5–588.9**
	90,0			**RCP5–590**
	90,0			**RCP5–690**
	97,0			**RCP5–697**
	100,0			**RCP5–6100**
6	101,6	G 3 1/2	4	**RCP5–6101.6**
	108,0		4 1/4	**RCP5–6108**
	114,3	G 4	4 1/2	**RCP5–6114.3**
	127,0		5	**RCP5–6127**
	127,0		5	**RCP5–7127**
	133,0		5 1/4	**RCP5–7133**
	140,0	G 5	5 1/2	**RCP5–7140**
7	150,0			**RCP5–7150**
	152,4	G 5 1/2	6	**RCP5–7152.4**
	159,0		6 1/4	**RCP5–7159**
	165,1	G 6	6 1/2	**RCP5–7165.1**
	168,3		6 5/8	**RCP5–7168.3**
	168,3		6 5/8	**RCP5–8168.3**
	177,8		7	**RCP5–8177.8**
8	193,7		75/8	**RCP5–8193.7**
	203,0			**RCP5–8203**
	219,1	G 8	85/8	**RCP5–8219.1**
	220,0			**RCP5–8220**

Les composants sont livrés séparément, non montés.

[1]) Seulement dimensions 1–4

* Uniquement avec plaquette de fermeture, vis à tête hexagonale et rondelles d'arrêt (seulement dimensions 1–4).

Colliers de serrage série C – Colliers complets

Polypropylène – **RCPD**
Intérieur lisse – **RCPDG**[1])
Polyamide 6 – **RCND**
Caoutchouc – **RCVDR***
Aluminium – **RCAD**

(Remplacer si nécessaire l'abréviation RCPD de la colonne «Référence de commande»)

4 demi-colliers avec embase à souder double, plaquette double de fermeture et vis à tête hexagonale

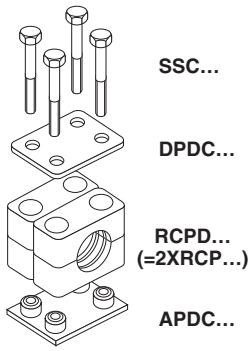

4 demi-colliers avec embase à souder double, plaquette double de fermeture et vis à six pans creux

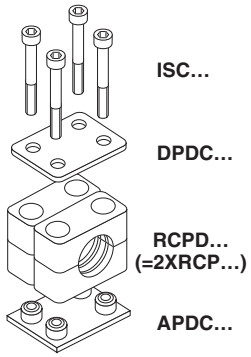

Dimension de collier	∅ ext. du tube mm	∅ nom. du tube Pouce	∅ ext. du tube in.	Référence	Référence
	6,0			**RCPD1–106**	**RCPD2–106**
	8,0		5/16	**RCPD1–108**	**RCPD2–108**
	10,0	G 1/8		**RCPD1–110**	**RCPD2–110**
	12,0			**RCPD1–112**	**RCPD2–112**
	12,7		1/2	**RCPD1–112.7**	**RCPD2–112.7**
1	13,5	G 1/4		**RCPD1–113.5**	**RCPD2–113.5**
	14,0			**RCPD1–114**	**RCPD2–114**
	15,0			**RCPD1–115**	**RCPD2–115**
	16,0		5/8	**RCPD1–116**	**RCPD2–116**
	17,2	G 3/8		**RCPD1–117.2**	**RCPD2–117.2**
	18,0			**RCPD1–118**	**RCPD2–118**
	19,0		3/4	**RCPD1–219**	**RCPD2–219**
	20,0			**RCPD1–220**	**RCPD2–220**
	21,3	G 1/2		**RCPD1–221.3**	**RCPD2–221.3**
	22,0			**RCPD1–222**	**RCPD2–222**
2	23,0			**RCPD1–223**	**RCPD2–223**
	25,0		1	**RCPD1–225**	**RCPD2–225**
	26,9	G 3/4		**RCPD1–226.9**	**RCPD2–226.9**
	28,0			**RCPD1–228**	**RCPD2–228**
	30,0			**RCPD1–230**	**RCPD2–230**
	30,0			**RCPD1–330**	**RCPD2–330**
	32,0		1 1/4	**RCPD1–332**	**RCPD2–332**
	33,7	G 1		**RCPD1–333.7**	**RCPD2–333.7**
3	35,0			**RCPD1–335**	**RCPD2–335**
	38,0		1 1/2	**RCPD1–338**	**RCPD2–338**
	40,0			**RCPD1–340**	**RCPD2–340**
	42,0	G 1 1/4		**RCPD1–342**	**RCPD2–342**
	38,0		1 1/2	**RCPD1–438**	**RCPD2–438**
	40,0			**RCPD1–440**	**RCPD2–440**
	42,0	G 1 1/4		**RCPD1–442**	**RCPD2–442**
	45,0			**RCPD1–445**	**RCPD2–445**
	48,3	G 1 1/2		**RCPD1–448.3**	**RCPD2–448.3**
	50,0			**RCPD1–450**	**RCPD2–450**
4	51,0		2	**RCPD1–451**	**RCPD2–451**
	52,0			**RCPD1–452**	**RCPD2–452**
	55,0			**RCPD1–455**	**RCPD2–455**
	57,0		2 1/4	**RCPD1–457**	**RCPD2–457**
	60,3	G 2		**RCPD1–460.3**	**RCPD2–460.3**
	63,0		2 1/2	**RCPD1–463**	**RCPD2–463**
	65,0			**RCPD1–465**	**RCPD2–465**
	70,0			**RCPD1–470**	**RCPD2–470**

Suite à la page suivante …

Colliers de serrage série C – Colliers complets (suite)

Polypropylène – **RCPD**
Intérieur lisse – **RCPDG[1])**
Polyamide 6 – **RCND**
Caoutchouc – **RCVDR***
Aluminium – **RCAD**

(Remplacer si nécessaire l'abréviation RCPD de la colonne «Référence de commande»)

4 demi-colliers avec embase à souder double, plaquette double de fermeture et vis à tête hexagonale

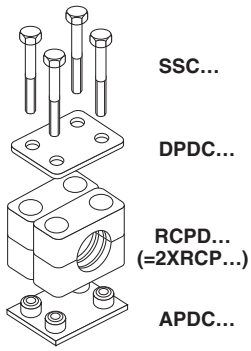

4 demi-colliers avec embase à souder double, plaquette double de fermeture et vis à six pans creux

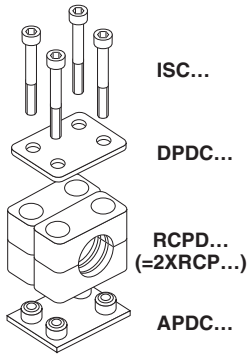

Dimension de collier	∅ ext. du tube mm	∅ nom. du tube Pouce	∅ ext. du tube in.	Référence	Référence
	70,0			**RCPD1–570**	**RCPD2–570**
	73,0			**RCPD1–573**	**RCPD2–573**
	75,0			**RCPD1–575**	**RCPD2–575**
5	76,1	G 2 1/2	3	**RCPD1–576.1**	**RCPD2–576.1**
	80,0			**RCPD1–580**	**RCPD2–580**
	82,5		3 1/4	**RCPD1–582.5**	**RCPD2–582.5**
	88,9	G 3	3 1/2	**RCPD1–588.9**	**RCPD2–588.9**
	90,0			**RCPD1–590**	**RCPD2–590**
	90,0			**RCPD1–690**	**RCPD2–690**
	97,0			**RCPD1–697**	**RCPD2–697**
	100,0			**RCPD1–6100**	**RCPD2–6100**
6	101,6	G 3 1/2	4	**RCPD1–6101.6**	**RCPD2–6101.6**
	108,0		4 1/4	**RCPD1–6108**	**RCPD2–6108**
	114,3	G 4	4 1/2	**RCPD1–6114.3**	**RCPD2–6114.3**
	127,0		5	**RCPD1–6127**	**RCPD2–6127**
	127,0		5	**RCPD1–7127**	**RCPD2–7127**
	133,0		5 1/4	**RCPD1–7133**	**RCPD2–7133**
	140,0	G 5	5 1/2	**RCPD1–7140**	**RCPD2–7140**
7	150,0			**RCPD1–7150**	**RCPD2–7150**
	152,4	G 5 1/2	6	**RCPD1–7152.4**	**RCPD2–7152.4**
	159,0		6 1/4	**RCPD1–7159**	**RCPD2–7159**
	165,1	G 6	6 1/2	**RCPD1–7165.1**	**RCPD2–7165.1**
	168,3		6 5/8	**RCPD1–7168.3**	**RCPD2–7168.3**
	168,3		6 5/8	**RCPD1–8168.3**	**RCPD2–8168.3**
	177,8		7	**RCPD1–8177.8**	**RCPD2–8177.8**
8	193,7		7 5/8	**RCPD1–8193.7**	**RCPD2–8193.7**
	203,0			**RCPD1–8203**	**RCPD2–8203**
	219,1	G 8	8 5/8	**RCPD1–8219.1**	**RCPD2–8219.1**
	220,0			**RCPD1–8220**	**RCPD2–8220**

Les composants sont livrés séparément, non montés.

[1]) Seulement dimensions 1–4

* Uniquement avec plaquette de fermeture, vis à tête hexagonale et rondelles d'arrêt (seulement dimensions 1–4).

Colliers de serrage-Série O

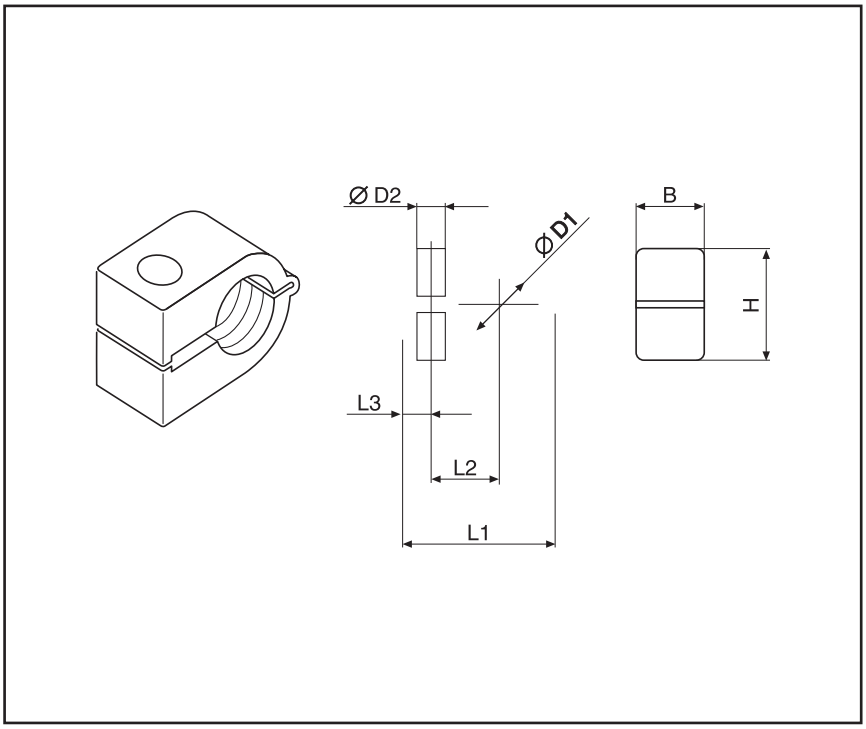

Référence de commande pour les colliers :

Polypropylène **ROP***
Polyamide **RON***

* Supplément de prix selon la dimension et le diamètre du tube (ROP 106X)

Conditionnement standard 200 pièces.

Domaines d'application :
- Pneumatique
- Automobile
- Machine-outils
- Lubrification
- Construction navale

Ce produit convient également pour les câbles et les flexibles.

Dimension de collier	∅ ext. du tube mm	Pouce	In.	Référence Polypropylène ROP	Référence Polyamide RON	L1	L2	L3	B	H	∅ D2
1	6,0			**ROP 106X**	**RON 106X**	22	9	7	14,5	13,5	6,5
	6,4		1/4	**ROP 106.4X**	**RON 106.4X**						
	8,0			**ROP 108X**	**RON 108X**						
2	8,0			**ROP 208X**	**RON 208X**	27	11	7	14,5	18,5	6,5
	9,5		3/8	**ROP 209.5X**	**RON 209.5X**						
	10,0	1/8		**ROP 210X**	**RON 210X**						
	12,0			**ROP 212X**	**RON 212X**						
	12,7		1/2	**ROP 212.7X**	**RON 212.7X**						
3	10,0	1/8		**ROP 310X**	**RON 310X**	33	15	7	14,5	23,5	6,5
	12,0			**ROP 312X**	**RON 312X**						
	12,7		1/2	**ROP 312.7X**	**RON 312.7X**						
	13,5	1/4		**ROP 313.5X**	**RON 313.5X**						
	14,0			**ROP 314X**	**RON 314X**						
	15,0			**ROP 315X**	**RON 315X**						
	16,0		5/8	**ROP 316X**	**ROP 316X**						
4	14,0			**ROP 414X**	**RON 414X**	40	19	6	14,5	30,5	6,5
	15,0			**ROP 415X**	**RON 415X**						
	16,0		5/8	**ROP 416X**	**RON 416X**						
	17,2	3/8		**ROP 417.2X**	**RON 417.2X**						
	18,0			**ROP 418X**	**RON 418X**						
	19,0		3/4	**ROP 419X**	**RON 419X**						
	20,0			**ROP 420X**	**RON 420X**						
	21,3	1/2		**ROP 421.3X**	**RON 421.3X**						
	22,0			**ROP 422X**	**RON 422X**						

S

Référence de commande pour les double-colliers :

Polypropylène **ROPD***
Polyamide **ROND***

*Supplément de prix selon la dimension et le diamètre de tube (ROPD 106X)
*Différents diamètres sur demande

Référence de commande pour la plaque de couverture :

DPO*
*Supplément de prix selon la dimension.
Matériau : acier galvanisé
Acier inoxydable sur demande

Domaines d'application :
- Pneumatique
- Automobile
- Machine-outils
- Lubrification
- Construction navale

Ce produit convient également pour les câbles et les flexibles.

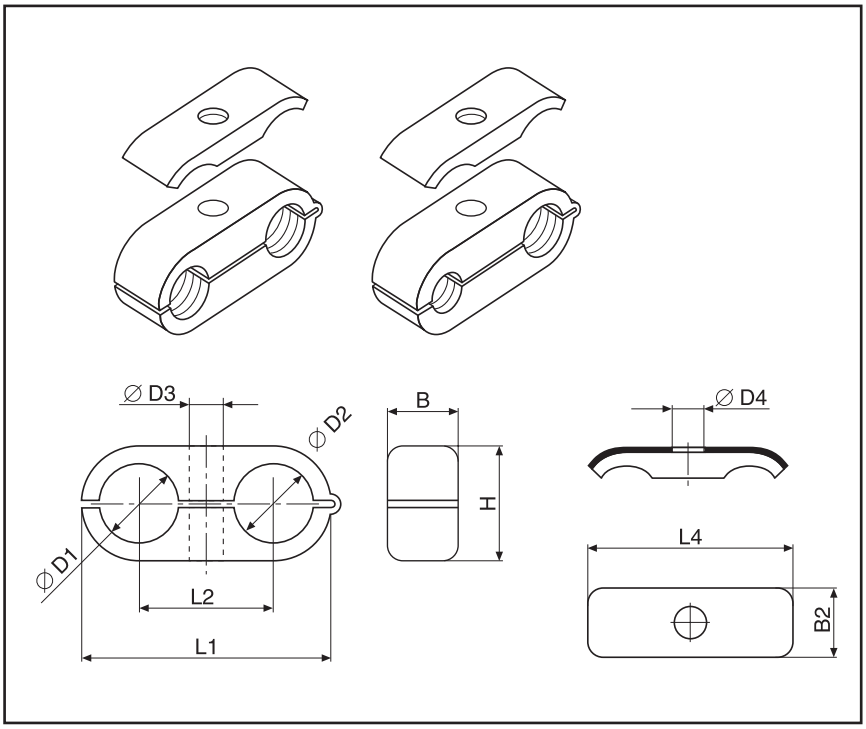

Dimension de collier	∅ ext. du tube D1/D2 mm	Pouce	in.	Référence Polypropylène ROPD	Référence Plaquette de fermeture DPO	L1	L2	B	H	∅ D3	L4	B2	∅ D4
1	6,0			**ROPD 106X**	**DPO1X**	32	18	14,5	13,5	6,5	29,0	16,3	6,5
	6,4		1/4	**ROPD 106.4X**	**DPO1X**								
	8,0			**ROPD 108X**	**DPO1X**								
2	8,0			**ROPD 208X**	**DPO2X**	41	22	14,5	18,5	6,5	40,0	16,3	6,5
	9,5		3/8	**ROPD 209.5X**	**DPO2X**								
	10,0	1/8		**ROPD 210X**	**DPO2X**								
	12,0			**ROPD 212X**	**DPO2X**								
	12,7		1/2	**ROPD 212.7X**	**DPO2X**								
3	10,0	1/8		**ROPD 310X**	**DPO3X**	54	30	14,5	23,5	6,5	50,5	16,5	6,5
	12,0			**ROPD 312X**	**DPO3X**								
	12,7		1/2	**ROPD 312.7X**	**DPO3X**								
	13,5	1/4		**ROPD 313.5X**	**DPO3X**								
	14,0			**ROPD 314X**	**DPO3X**								
	15,0			**ROPD 315X**	**DPO3X**								
	16,0		5/8	**ROPD 316X**	**DPO3X**								
4	14,0			**ROPD 414X**	**DPO4X**	69	38	14,5	30,5	6,5	63,0	16,5	6,5
	15,0			**ROPD 415X**	**DPO4X**								
	16,0		5/8	**ROPD 416X**	**DPO4X**								
	17,2	3/8		**ROPD 417.2X**	**DPO4X**								
	18,0			**ROPD 418X**	**DPO4X**								
	19,0		3/4	**ROPD 419X**	**DPO4X**								
	20,0			**ROPD 420X**	**DPO4X**								
	21,3	1/2		**ROPD 421.3X**	**DPO4X**								
	22,0			**ROPD 422X**	**DPO4X**								

Colliers acier pour application hydraulique

Colliers acier pour application hydraulique

Référence **HSRS-∗**
W1 : couche d'acier ZN

∗ merci d'ajouter le diamètre

Les colliers acier pour application hydraulique **HSRS** sont principalement utilisés dans le domaine de la machine-outils.

Le bloc support est soudé au corps de la machine ou à un autre composant soit en position verticale soit en position horizontale. Le tube est vissé dessus.

En raison de sa construction robuste, le collier peut absorber les chocs, impulsions et les vibrations. Les petites dimensions et hauteur du collier permettent d'effectuer le raccordement des lignes hydrauliques à la fin du montage, par exemple pour installer des équipements supplémentaires sur la machine.

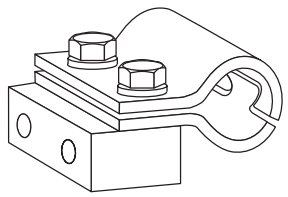

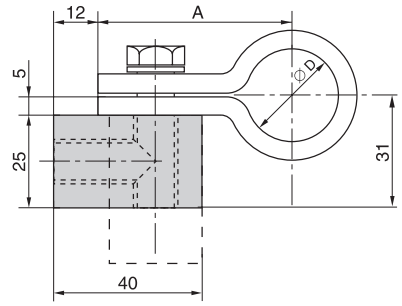

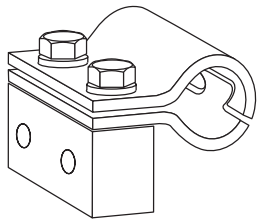

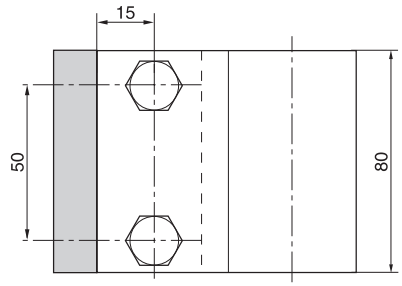

Référence	Dimension ∅ D	Dimension A
HSRS25	25	52,5
HSRS30	30	55,0
HSRS35	35	57,5
HSRS38	38	59,0
HSRS42	42	61,0
HSRS50	50	65,0

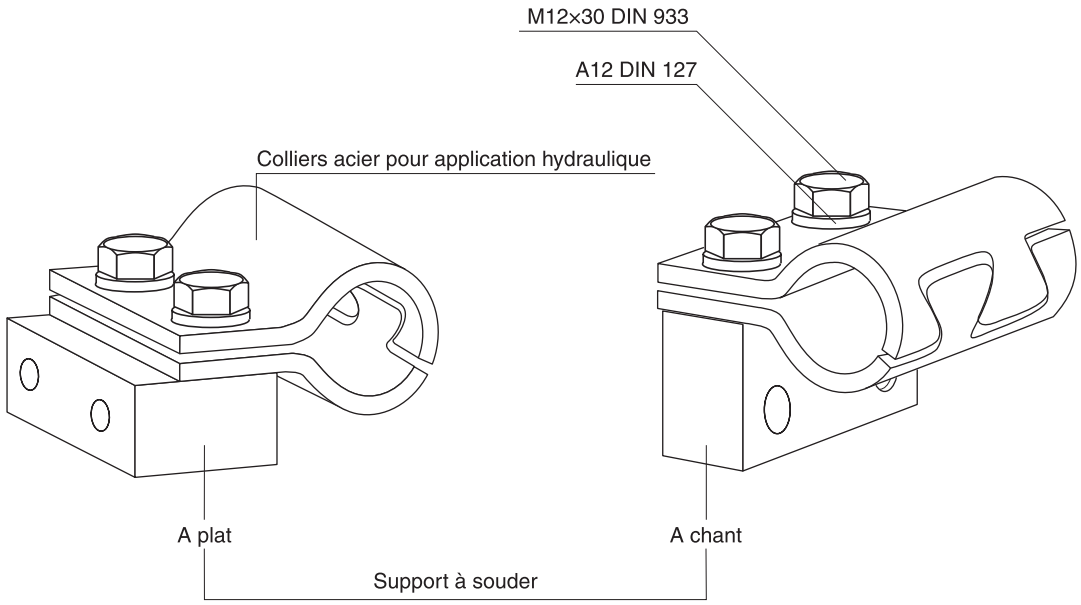

S

Colliers acier pour application hydraulique

Protection en élastomère pour HSRS

Référence **EE-∗**
∗ diamètre extérieur du tube

Le collier de serrage acier pour application hydraulique HSRS est également disponible avec une protection en élastomère.

Les avantages :
- Augmentation du diamètre extérieur du tube.
- Fixation sécurisée même lorsqu'il s'agit de tubes et de flexibles très sensibles.
- Un seul collier pour différents diamètres de tubes.

Matériau :
Santoprène 64 «shores»
- Résistance aux intempéries et aux huiles
- Contrôle de température entre –40°C et +125°C

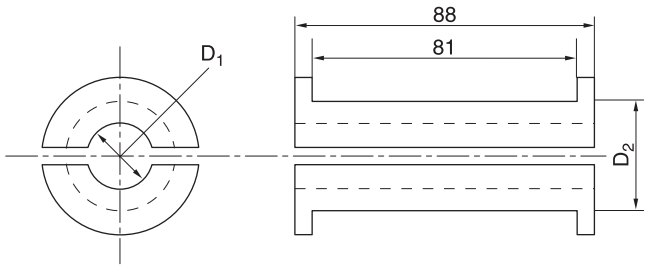

Référence	Taille nominale du collier D2	∅ ext. du tube mm D1
EE12X	HSRS25	12
EE15X		15
EE20X	HSRS30	20
EE25X	HSRS35	25
EE30X	HSRS42	30
EE35X	HSRS50	35
EE38X		38
EE42X		42

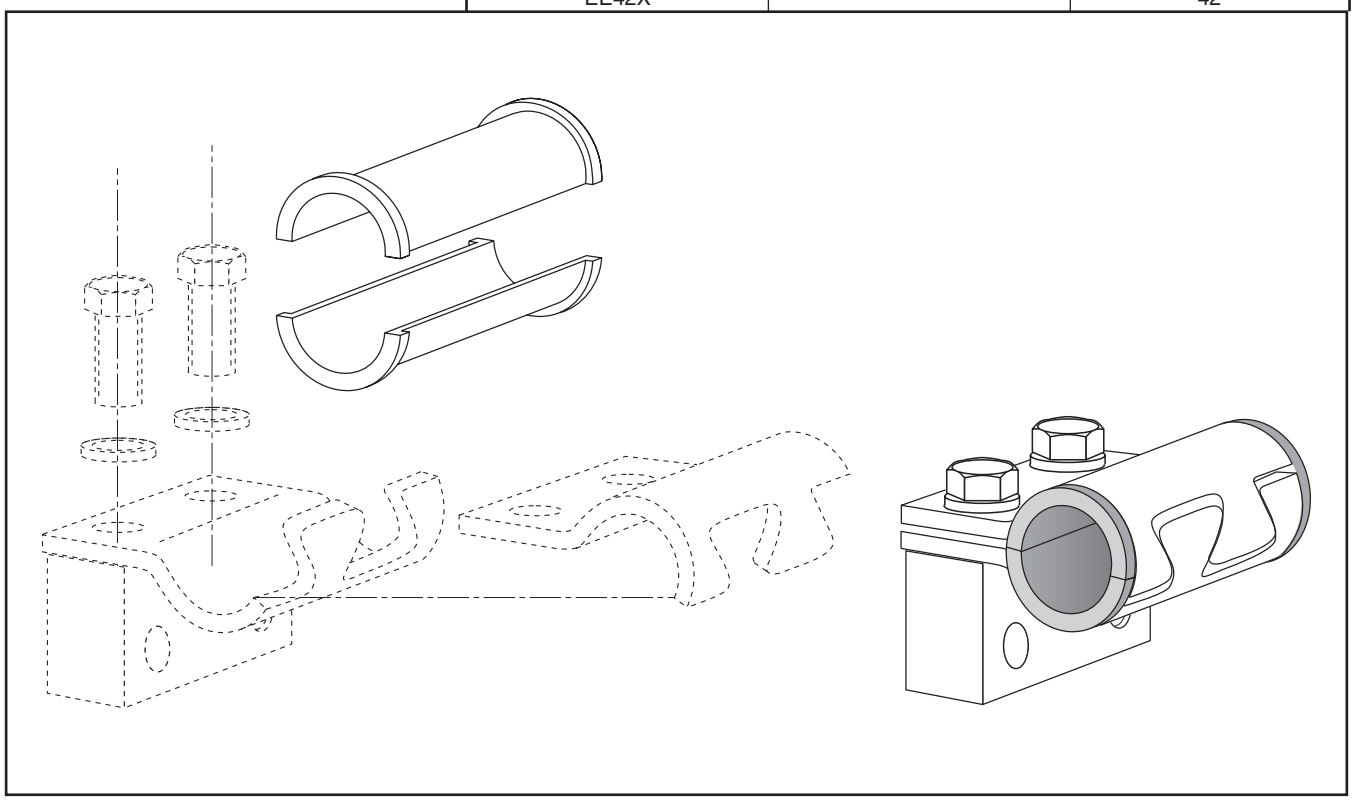

Colliers de serrage avec insert en élastomère

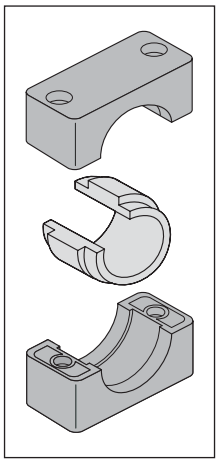

Série légère

Référence pour demi-colliers :

Polypropylène – **RAPE**
Polyamide 6 – **RANE**

Série lourde

Référence pour demi-colliers :

Polypropylène – **RCPE**
Polyamide 6 – **RCNE**

Insert en élastomère

Référence : EE-∗

∗ Compléter avec taille de collier et diamètre extérieur de tube

Taille de collier		Diam. Ext.	Série A		Série C		
Série A	Série C	du tube mm	Corps du collier	Corps du collier avec insert en élastomère	Corps du collier	Corps du collier avec insert en élastomère	Insert en élastomère
		6,0		**RAPE406X**		**RCPE206X**	**EE206/406X**
		8,0		**RAPE408X**		**RCPE208X**	**EE208/408X**
		10,0		**RAPE410X**		**RCPE210X**	**EE210/410X**
		12,0		**RAPE412X**		**RCPE212X**	**EE212/412X**
		12,7		**RAPE412.7X**		**RCPE212.7X**	**EE212.7/412.7X**
4	2	14,0	**RAPE4X**	**RAPE414X**	**RCPE2X**	**RCPE214X**	**EE214/414X**
		15,0		**RAPE415X**		**RCPE215X**	**EE215/415X**
		16,0		**RAPE416X**		**RCPE216X**	**EE216/416X**
		17,2		**RAPE417.2X**		**RCPE217.2X**	**EE217.2/417.2X**
		18,0		**RAPE418X**		**RCPE218X**	**EE218/418X**
		19,0		**RAPE419X**		**RCPE219X**	**EE219/419X**
		20,0		**RAPE620X**		**RCPE320X**	**EE320/620X**
		21,3		**RAPE621.3X**		**RCPE321.3X**	**EE321.3/621.3X**
		22,0		**RAPE622X**		**RCPE322X**	**EE322/622X**
		23,0		**RAPE623X**		**RCPE323X**	**EE323/623X**
6	3	25,0	**RAPE6X**	**RAPE625X**	**RCPE3X**	**RCPE325X**	**EE325/625X**
		26,9		**RAPE626.9X**		**RCPE326.9X**	**EE326.9/626.9X**
		28,0		**RAPE628X**		**RCPE328X**	**EE328/628X**
		30,0		**RAPE630X**		**RCPE330X**	**EE330/630X**
		32,0		**RAPE632X**		**RCPE332X**	**EE332/632X**
		32,0				**RCPE432X**	**EE432X**
		33,7				**RCPE433.7X**	**EE433.7X**
		35,0				**RCPE435X**	**EE435X**
		38,0				**RCPE438X**	**EE438X**
		40,0				**RCPE440X**	**EE440X**
	4	42,0			**RCPE4X**	**RCPE442X**	**EE442X**
		45,5				**RCPE445.5X**	**EE445.5X**
		48,0				**RCPE448X**	**EE448X**
		51,0				**RCPE451X**	**EE451X**
		53,4				**RCPE453.4**	**EE453.4X**
		56,4				**RCPE456.4X**	**EE456.4X**

Attention ! la relation entre la taille du collier et le diamètre du tube n'est pas la même pour les colliers avec insert en élastomère que pour les autres types de colliers.

S

Colliers de serrage série 2+5 (série légère)

DIN 3015, Partie 1, composants

Référence pour demi-colliers :

Polypropylène	**RAP**
Intérieur lisse	**RAPG**
Polyamide 6	**RAN**
Intérieur lisse	**RANG**
Caoutchouc	**RAVG**

Remplacer si nécessaire l'abréviation RAP de la colonne « demi-colliers »

Dimension 2

Dimension 5

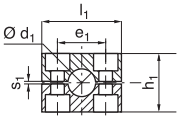

Dimension 2

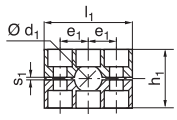

Dimension 5

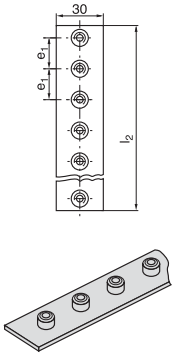

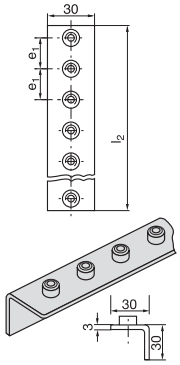

Dimension du collier	Diam. ext. de tube (mm) d_1	Diam. nom. du tube	Diam. ext. de tube (mm)	1 pièce 2 demi-colliers **RAP** Référence	2 demi-colliers **RAP-…** l_1	h_1	e_1	s_1	Embase à souder multiple **APRLA2X** e_1	l_2	Embase à souder multiple coudée **APRWLA2X** e_1	l_2
	6,0			**RAP206X**								
	6,4		1/4	**RAP206.4X**								
	8,0		5/16	**RAP208X**								
	9,5		3/8	**RAP209.5X**								
	10,0	G 1/8		**RAP210X**								
	12,0			**RAP212X**								
2	12,7		1/2	**RAP212.7X**	40	33	26	0,8				
	13,5	G 1/4		**RAP213.5X**								
	14,0			**RAP214X**								
	15,0			**RAP215X**								
	16,0		5/8	**RAP216X**								
	17,2	G 3/8		**RAP217.2X**								
	18,0			**RAP218X**								
	19,0		3/4	**RAP519X**					26	508	26	508
	20,0			**RAP520X**					20 Bolzen		20 Bolzen	
	21,3	G 1/2		**RAP521.3X**								
	22,0			**RAP522X**								
	23,0			**RAP523X**								
	25,0		1	**RAP525X**								
	26,9	G 3/4		**RAP526.9X**								
5	28,0			**RAP528X**	70	58	26	1,2				
	30,0			**RAP530X**								
	32,0		1 1/4	**RAP532X**								
	33,7	G 1		**RAP533.7X**								
	35,0			**RAP535X**								
	38,0		1 1/2	**RAP538X**								
	40,0			**RAP540X**								
	42,0	G 1 1/4		**RAP542X**								

Le montage des colliers en caoutchouc implique l'utilisation de plaquettes de fermeture, vis à tête hexagonale et rondelles d'arrêt.
Les composants métalliques sont également disponibles en acier inox.

Colliers de serrage série 2+5 (série légère)

DIN 3015, Partie 1, composants

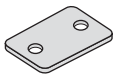

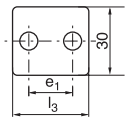

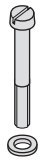

ISO 1207
(DIN 84)

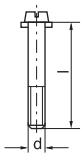

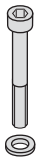

ISO 4762
(DIN 912)

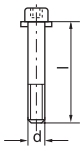

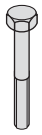

ISO
4014/4017
(DIN 931/933)

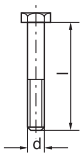

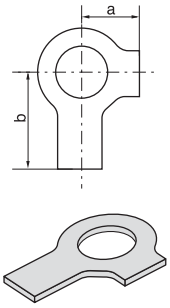

Plaquette de fermeture			Vis		Vis		Vis		Rondelle d'arrêt[1])	
			Tête fendue	Tête fendue	à 6 pans creux	à 6 pans creux	à tête hexagonale	à tête hexagonale		
DPA	**DPA**		**SLA**	**SLA**	**ISA**	**ISA**	**SSLA**	**SSLA**	**USA/USB1X**	
	l_3	3_1		d × L		d × L		d × L	a	b
DPA2X	40	26	SLA2X	M 06×25	ISA2X	M 06×25	SSLA2/ SSB1X	M 06×25	9	18
DPA5X	70	52	SLA5X	M 06×50	ISA5X	M 06×50	SSLA5X	M 06×60		

[1]) Le montage des colliers en caoutchouc implique l'utilisation de plaquettes de fermeture, vis à tête hexagonale et rondelles d'arrêt.

S

Colliers de serrage série 2+5 (série légère)

DIN 3015, Partie 1, composants

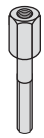
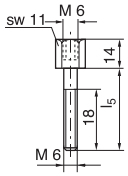

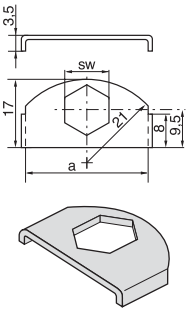

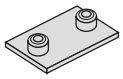
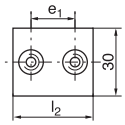

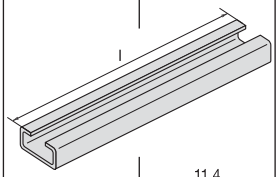

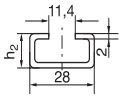

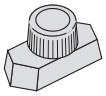
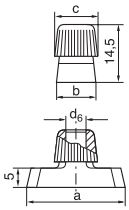

Vis de montage[2]) ASA	Vis de montage[2]) ASA l_5	Plaquette d'arrêt[2]) SBAX a	SW	Embase à souder, courte APKA	APKA e_1	APKA L_2	Rail de montage profilé TS-A/B	Rail de montage profilé TS-AB l	h_2	Ecrou de montage TMA/TMB1	TMA/TMB1 a	b	c	d_6
ASA2X	25	30	11	APKA2X	26	42	TS11A/B1X TS11A/B2X TS14A/b1X TS14A/b2X TS30A/b1X TS30A7b2X	1 m 2 m 1 m 2 m 1 m 2 m	11 11 14 14 30 30	TMA/TMB1 VERZX	25,4	10,4	12	M6
ASA5X	50			APKA5X	52	72								

[2]) L'utilisation de vis de montage lors d'assemblages multi-colliers implique l'utilisation de plaquettes d'arrêt.

Le collier de serrage 100% élastique

Effet insonorisant et antivibratoire optimal

Le matériel de base
Les colliers de serrage doivent leur totale élasticité au caoutchouc thermoplastique.

Les avantages
Diminution spectaculaire du bruit et des vibrations.

Caractéristiques
Les parois internes sont lisses ou cannelées. Un frein de vis approprié garantit des liaisons parfaites même avec le modèle en caoutchouc intégral – tout desserrage fortuit est exclu! Indéformabilité et élasticité élevée.

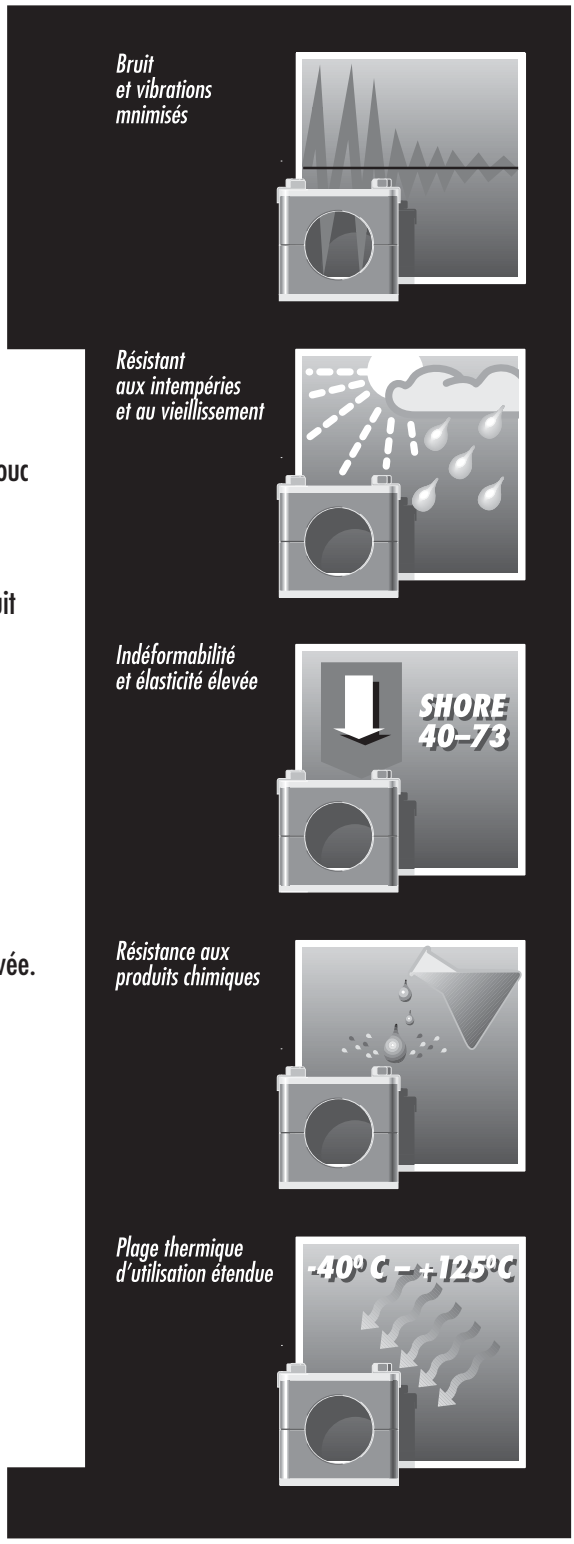

S

Produits non standard

Que signifie produits non standard?

Parker – Le fournisseur à votre service – Votre spécification est notre standard!

Votre idée, c'est notre savoir-faire!

Tirez profit des avantages déterminants des produits non standard:

- **Des mots-clés tels que «single source» (source unique) ou réductions de prix gagnent de plus en plus en importance dans l'industrie.**
- **Disponibilité mondiale**
- **La division TFDE de Parker peut vous fournir à peu près tout type de raccord, non-mentionné dans nos catalogues ou listes de prix.**

Les exemples suivants vous présentent un échantillonage de nos possibilités.

Tailles décalées

Un raccord peut remplacer plusieurs combinaisons de raccords.

- **réduit le temps de montage**
- **réduit l'éventualité des lignes de fuite ainsi que leurs coûts**
- **réduit le stockage**

Raccords extra-longs

Pour éviter des rallongements de tubes ou des combinaisons d'adapteurs

Configuration non-conventionnelle des raccordements

Tube et implantation à visser

ex. connexion d'un tube pouce à un tube métrique …

Raccords d'étranglement

Diamètre du trou d'étranglement × 0,3 mm

(Une clarification technique préalable est nécessaire pour déterminer la longueur du trou en fonction du matériau)

T

Manuel du raccordement hydraulique/Index alphanumérique

Référence	Page
0107	N46
0207	N49
0507	N51
1004	H31
2107	N47
210A	H31
2207	N50
226A	H51
226A BLADES	H51
2507	N52
3107	N48
3507	N53
AKL	H7
AOE4G	N18
AOEG	N18
AOEL6	J18
AP	M71
AS	L3
AS	M34
ASK	L5
ASL	M36
ASR	M33
AV 6/42	H50
BAV 6/12	H51
BBMTX	K22
BFG	M76
BFGL	M79
BFW	M77
BFW3	M78
BFW3-G	M86
BFW-G	M81
BFW-GI	M82
BFWL	M80
BFW-S	M83
BL	J5
BML	J5
BMTX	K6
BTX	K5
BUZ	I119
BUZM	I120
BV 20/25	H53
BV 6/18	H52
C3MX	K52
C3P4	N57
C3T4	N55
C4OMLO	J41
C4OMX	K47
C5OMLO	J39
C5OMX	K45
C6MK4	N31
C6MLO	J19
C6MX	K18
C87OMLO	J37
C87OMX	K44
C8OMLO	J42
C8OMX	K48
CC5OLO	J40
CC5OX	K46
CC87OMLO	J38
CCCTX	K51
CCTX	K50
CD45M	N10
CDM	N9
CLO	J43
CMTX	K49
CPM	M70
CR	N5
D	I15
DA	I34
DD45	N14
DDM	N14
DG 101	P6
DG 102-M	P8
DG 102-R	P7
DG 103	P9
DG 104-M	P11
DG 104-R	P10
DG 105	P12
DG 106-M	P14
DG 106-R	P13
DG 107	P15
DG 108	P16
DG 208-R	P17
DKA	I132
DKAZ	I131
DKI	I128
DMTX	K74
DOZ	I124
DPR	I16
DSVW-M	I92
DSVW-R	I93
DV	O53
DVGE-M	P19
DVGE-R	P18
DVWE-M	P21
DVWE-R	P20
E	I123
E6MK4	N35
ED	I125
EE	S38, S39
EGE-M-ED	I61
EGE-NPT	I65
EGEO	I60
EGE-R-ED	I62
EL	I30
ELA	O57
EL-M-ED	I72
EL-R-ED	I73
EMA1	Q4
EMA3	Q8
EMK4	N28
EMLO	J10
EMTX	K10
EO2-FORM F3	H24
EO2-FORM PRO22	H24
EO2-FORM SET	I12
EO-KARRYMAT	H11
EOMAT ECO	H13
EOMAT PRO	H21
EOMAT UNI	H15
EO-NIROMONT	H49
ES	M38
ESL	M40
ESV	L6
ET	I29
ET-M-ED	I70
ET-R-ED	I71
EV	I28
EVGE-M-ED	I63
EVGE-R-ED	I64
EVL	I33
EVL-M	I78
EVL-R	I79
EV-M-ED	I68
EV-R-ED	I69
EVT	I32
EVT-M	I76
EVT-R	I77
EVW	I31
EVW-M	I74
EVW-R	I75
EW	I27
EW-M-ED	I66
EW-R-ED	I67
F3HMG5	N23
F3MK4	N38
F3MP4	N57
F3MT4	N54
F3MX	K35
F42EDMLO	J30

U

Manuel du raccordement hydraulique/Index alphanumérique

Référence	Page
F42EDMX	K30
F4OHMG5	N24
F4OMX	K31
F5OG	N17
F5OG5	N19
F5OHAO	N20
F5OMLO	J27
F5OMX	K27
F63MP4	N58
F63MX	K43
F642EDML	J35
F642EDMX	K38
F64OMX	K39
F65OL	J34
F65OMX	K37
F682EDML	J36
F682EDMX	K40
F687OML	J33
F687OMX	K36
F68OMX	K41
F6MK4	N30
F6MX	K42
F82EDMLO	J31
F82EDMX	K32
F87OMLO	J26
F87OMX	K26
F8OHG5	N25
F8OMX	K33
FF33M	N44
FF5OMLO	J28
FF5OMX	K29
FFFM	N6
FFM	N4
FGM	N8
FHS	M15
FHSF	M18
FLO	J32
FMK4	N40
FMTX	K34
FNLBA	J69
FNMK4	N39
FNML	J63
FNMTX	K85
FUS	M16
FUSF	M19
FUSM	M17
G	I18
G3P4	N59
G4MK4	N37
G4MLOSMO	J57
G4MX	K71
G4MXMO	K78
G5G5JG5	N20
G63P4	N59
G6X	K77
G87MLO	J56
GAI-M	I107
GAI-NPT	I109
GAI-R	I108
GE-M	I55
GE-M(KEG)	I56
GE-M-ED	I49
GE-NPT	I58
GEO	I48
GE-R	I52
GE-R(KEG)	I54
GE-R-ED	I50
GE-UNF/UN	I57
GFS	M20
GFS-G	M24
GFS-N	M26
GG	N13
GG44M	N41
GHP	H19
GHP PRO	H23
GM	I121
GMA1	Q5
GMA3	Q9
GMTX	K72
GR	I19
GZ	I45
GZR	I46
H6MK4	N34
HHP	N16
HL6	J25
HMK4	N26
HMLO	J9
HMP4	N56
HMTX	K9
HMX6	K24
HP3M	N45
HP46	N56
HP5ON	N22
HPBA	J71
HPM	N16
HSRS	S37
HVM-B	H9
I-TL	O20
J6MK4	N36
JMK4	N28
JMLO	J11
JMTX	K11
JX6	K25
K	I24
K6OO4MX	K83
K6PP4MX	K84
KARRYFLARE	H33
KD	I130
KDS	I129
KH	O44
KH (71)	O37
KH (S)	O36
KH 3/2 (S)	O42
KH 3/2 BSPP (S)	O43
KH BSPP (71)	O39
KH-A-S	O48
KH-A-S-71	O49
KH-B1V-S	O45
KH-B2V-S	O46
KH-B3V-S	O47
KH-B4V-S	O50
KH-B5V-S	O51
KHBLOCK	O52
KH-BSPP (S)	O38
KH-NPT (71)	O41
KH-NPT (S)	O40
KLO	J12
KMMOO	N15
KONU	H19
KOR	I39
KTX	K12
L(O)EMQ	M28
L(O)HQ	M27
L(O)VQ	M29
LD	O54
LEE	I81
LE-M	I103
LE-M(KEG)	I106
LE-R	I104
LE-R (KEG)	I105
LOHB3	J62
LOHL6	J24
LOHMX6	J67
LOHMX6	K89
LOHU86	J68
LRV	O59
LUBSS	H49
M	I14
MAV	I112
MAVE	I113

Manuel du raccordement hydraulique/Index alphanumérique

Référence	Page
MAV-MA1	Q7
MAV-MA3	Q11
MAVMD…MA3	Q11
MMO	N15
MMO444M	N42
MMS	N12
MOK	H19
MOKEO2	H19
MOKEO2PRO	H23
MOKPRO	H23
MOKPRORW	H23
MRO	N11
MTX	K76
OR	I126, L12
OTX	K75
P5ONBA	J71
P5ONM	N21
PAFG-90G	M53
PAFG-90L	M57
PAFG-90M	M51
PAFG-90X	M55
PAFG-G	M52
PAFG-L	M56
PAFG-X	M54
PAFS-90B	M60
PAFS-90S	M64
PAFS-B	M58
PAFSF-G	M43
PAFSF-S	M63
PAFS-M	M48
PAFS-S	M61
PAFS-U	M49
PAGL-(G/M)	M74
PARFLANGE® 1025	H38
PARFLANGE® 50	H40
PARFLANGE® 50 BASIC	H41
PARFLANGE® 50 PRO	H42
PARFLARE ECO	H34
PAR-LOK	H54
PCCFF	M69
PCF-B	M94
PCFF	M68
PCFF-G	M42
PCFF-N	M46
PDCF-B	M96
PDFS-B	M66
PDFS-G	M65
PDFS-S	M67
PDSF-B	M93
PEFF-G	M44
PEFF-N	M47
PF	M84
PFB	M85
PFE	M85
PFF-..S/L	M50
PFF-G	M41
PFF-N	M45
PFL	M84
PGFS-B	M59
PGFS-S	M62
PLCF-B	M97
PMQ	M72, M73
PNLOBA	J70
PNMK4	N29
PNMLO	J64
PNMTX	K86
PORTBOARD A	H59
PORTBOARD B	H59
PPCF	M95
PRF	M75
PSFA-B	M90
PSF-B	M92
PSFC	M89
PSFP	M91
PTCF-B	M98
PTR34M	N43
PTRM	N7
PWDA	M88
PWDS-G	M87
R3MX	K70
R4OMLO	J54
R4OMX	K67
R5OMLO	J53
R5OMX	K66
R6MK4	N32
R6MLO	J22
R6MX	K21
R6O4MX	K81
R6P4MLO	J61
R6P4MX	K82
R87OMLO	J52
R87OMX	K65
R8OMLO	J55
R8OMX	K68
RED	I35
RHD	O13
RHDI	O18
RHDMLOS	O22
RHDMTXS	O29
RHV42EDMLOS	O23
RHV42EDMXS	O30
RHV5OMLOS	O25
RHV5OMXS	O32
RHV82EDMLOS	O27
RHV82EDMXS	O34
RHV-M-ED	O16
RHV-R-ED	O14
RHZ42EDMLOS	O24
RHZ42EDMXS	O31
RHZ5OMLOS	O26
RHZ5OMXS	O33
RHZ82EDMLOS	O28
RHZ82EDMXS	O35
RHZ-M-ED	O17
RHZ-R-ED	O15
RI	I111
RI-ED	I110
RMTX	K69
ROV	I114
RRS	N5
RVP	O19
S	I17
S3MX	K64
S4OMLO	J50
S4OMX	K61
S5OMLO	J49
S5OMX	K60
S6MK4	N33
S6MLO	J21
S6MX	K20
S87OMLO	J48
S87OMX	K59
S8OMLO	J51
S8OMX	K62
SBR	J75
SKA	L7
SKA-ORB	L10
SKAR	L8
SKA-RB	L11
SMA1	Q7
SMA3	Q11
SMTX	K63
SV	I25
SWVE	I90
T	I21
TEE	I81
TE-M	I99
TE-M(KEG)	I102
TE-R	I100
TE-R (KEG	I101

U

Manuel du raccordement hydraulique/Index alphanumérique

Référence	Page
TH-M	I87
TH-M-KDS	I86
TH-R	I89
TH-R-KDS	I88
TL	J7
TPL	J6
TR	I22
TRMLO	J23
TRMTX	K23
TT4ML	J58
TT4MX	K79
TT8ML	J59
TTP4ML	J60
TTP4MX	K80
TW3L	J72
TX	K7
V3MX	K58
V3P4	N58
V3T4	N55
V4OMLO	J46
V4OMX	K55
V5OMLO	J45
V5OMX	K54
V6LO	J20
V6MX	K19
V87OMLO	J44
V87OMX	K53
V8OMLO	J47
V8OMX	K56
VDHA	O55
VEE	I81
VH	I122
VKA	I117
VKA1	Q6
VKA3	Q10
VKAM	I118
VMTX	K57
VOMO	H5
VSTI M/R-ED	I116
VSTI M-OR	I115
W	I20
WAS	L4, M37
WEE	I81
WEE-R	I80
WE-M	I96
WE-M(KEG)	I95
WEMLO	J14
WEMTX	K14
WE-NPT	I94
WE-R	I97
WE-R (KEG)	I98
WF5OLO	J29
WFS	M22
WFS-G	M25
WGMTX	K73
WH-M	I83
WH-M-KDS	I82
WH-R	I85
WH-R-KDS	I84
WJJLO	J17
WJJTX	K17
WJLO	J16
WJTX	K16
WLNM	K90
WLNML	J72
WMK4WL4NM	N27
WMLO	J13
WMTX	K13
WNLO	J15
WNTX	K15
WSV	I26
WV	O56
WZK	H55
XEMQ	M31
XHML6	J66, K88
XHMLO	J65, K87
XHQ	M30
XVQ	M32

Les technologies Parker du mouvement et du contrôle

L'objectif numéro un de Parker est d'apporter à ses clients une solution à toutes leurs demandes. Nous les aidons à améliorer leur rentabilité en leur fournis-sant les systèmes répondant le mieux à leurs besoins. Nous considérons toutes les facettes de leurs applications pour pouvoir leur apporter de la valeur ajoutée. Quel que soit le besoin en matière de transmissions ou de contrôle du mouvement, Parker a l'expertise, la gamme de produits et une présence mondiale inégalées. Pour davantage derenseignements, composez le 00800 27 27 5374

AEROSPATIALE

Principaux Marchés
- Moteurs d'avions
- Aviation commerciale et d'affaires
- Transports commerciaux
- Systèmes d'armes terrestres
- Avions militaires
- Missiles et lanceurs
- Transports régionaux
- Véhicules aériens non pilotés

Principaux Produits
- Systèmes et composants de commandes de vol
- Systèmes pour circuits de fluides
- Dispositifs d'automatisation et de lecture de débit de fluide
- Systèmes et composants combustibles
- Systèmes et composants hydrauliques
- Systèmes de fabrication d'azote inerte
- Systèmes et composants pneumatiques
- Roues et freins

CLIMATISATION ET RÉFRIGÉRATION

Principaux Marchés
- Agriculture
- Climatisation de locaux
- Alimentation, boissons et produits laitiers
- Médecine et sciences de la vie
- Refroidissement
- Process
- Transport

Principaux Produits
- Dispositifs de contrôle du gaz carbonique
- Contrôleurs électroniques
- Déshydrateurs-filtres
- Robinets d'arrêt manuels
- Tuyaux et embouts
- Régulateurs de pression
- Distributeurs de réfrigérant
- Soupapes de sécurité
- Vannes électromagnétiques
- Détendeurs thermostatiques

ÉLECTROMÉCANIQUE

Principaux Marchés
- Aérospatial
- Automatisation industrielle
- Médecine et sciences de la vie
- Machine-outils
- Machines d'emballages
- Machines de fabrication du papier
- Machines de fabrication et de transformation du plastique
- Métaux primaires
- Semiconducteurs et électronique
- Textile
- Fils et câbles

Principaux Produits
- Systèmes et moteurs d'entraînement c.a/c.c
- Actionneurs électriques, robots sur portique et systèmes de glissement
- Systèmes de déclenchement électro-hydrostatiques
- Systèmes de déclenchement électromécaniques
- Interface homme-machine
- Moteurs linéaires
- Moteurs pas à pas servomoteurs, systèmes d'entraînement et commandes
- Extrusions structurelles

FILTRATION

Principaux Marchés
- Boissons et alimentation
- Machines industrielles
- Sciences de la vie
- Maritime
- Équipement mobile
- Pétrole et gaz
- Génération de puissance et d'énergie
- Process
- Transport

Principaux Produits
- Générateurs de gaz analytiques
- Filtres à gaz et à air comprimé
- Contrôle des conditions
- Systèmes et filtration d'huile, de combustible et d'air de moteur
- Filtres réfrigérant, hydrauliques et lubrifiant
- Microfiltration et filtres à eau, chimiques et industriels
- Générateurs d'air zéro (sans CO_2), d'hydrogène et d'azote

TRAITEMENT DU GAZ ET DES FLUIDES

Principaux Marchés
- Aérospatial
- Agriculture
- Manipulation de produits chimiques en vrac
- Machines servant à la construction
- Boissons et alimentation
- Acheminement du gaz et du combustible
- Machines industrielles
- Mobile
- Pétrole et gaz
- Transports
- Soudure

Principaux Produits
- Raccords et vannes en laiton
- Équipement de diagnostic
- Systèmes pour circuits de fluides
- Tuyaux industriels
- Tuyaux en PTFE et PFA, et tubes embouts en plastique
- Tuyaux en thermoplastique et en caoutchouc et embouts
- Raccords et adapteurs de tubes
- Coupleurs rapides

HYDRAULIQUE

Principaux Marchés
- Aérospatial
- Chariots élévateurs
- Agriculture
- Machines de construction
- Exploitation forestière
- Machines industrielles
- Exploitation minière
- Pétrole et gaz
- Production d'énergie
- Systèmes hydrauliques pour camions

Principaux Produits
- Équipement de test
- Vérins et accumulateurs hydrauliques
- Moteurs et pompes hydrauliques
- Systèmes hydrauliques
- Vannes et commandes hydrauliques
- Prises de force
- Tuyaux en thermoplastique et en caoutchouc et embouts
- Raccords et adapteurs pour tubes
- Coupleurs rapides

PNEUMATIQUE

Principaux Marchés
- Aérospatial
- Manutention et convoyeurs
- Automatisation d'usine
- Médecine et sciences de la vie
- Machine-outils
- Machines d'emballages
- Transport et automobile

Principaux Produits
- Conditionnement d'air
- Raccords et vannes en laiton
- Manifolds
- Accessoires pneumatiques
- Vérins et pinces pneumatiques
- Vannes et commandes pneumatiques
- Coupleurs rapides
- Vérins rotatifs
- Tuyaux en thermoplastique et en caoutchouc et embouts
- Extrusions structurelles
- Tuyaux en thermoplastique et embouts
- Générateurs de vide, préhenseurs et capteurs

MAÎTRISE DES PROCÉDÉS

Principaux Marchés
- Produits chimiques/raffinage
- Alimentation, boissons et produits laitiers
- Secteur médical et dentaire
- Micro-électronique
- Pétrole et gaz
- Hydraulique

Principaux Produits
- Produits et systèmes de traitement d'échantillons analytiques
- Raccords, vannes et pompes de distribution de polymère fluoré
- Raccords, vannes et régulateurs de gaz très pur
- Raccords d'instrumentation, vannes et régulateurs
- Raccords et vannes pour moyenne pression
- Manifolds de commande de process

ÉTANCHÉITÉ ET PROTECTION CONTRE LES INTERFÉRENCES ÉLECTROMAGNÉTIQUES

Principaux Marchés
- Aéronautique
- Chimie et Pétrochimie
- Domestique
- Énergie, pétrole et gaz
- Hydraulique et pneumatique
- Industrie
- Technologies de l'information
- Sciences de la vie
- Applications militaires
- Semiconducteurs
- Télécommunications
- Automobile

Principaux Produits
- Joints d'étanchéité dynamiques
- Joints toriques élastomère
- Blindage EMI
- Pièces extrudées et tronçonnées
- Pièces élastomère sur plan
- Joints métalliques haute température
- Joints composites métal/plastique
- Dissipation thermique

Parker

ENGINEERING YOUR SUCCESS.

Parker dans le monde

Europe, Moyen Orient, Afrique

AE – Émirats Arabes Unis, Dubai
Tél: +971 4 8127100
parker.me@parker.com

AT – Autriche, Wiener Neustadt
Tél: +43 (0)2622 23501-0
parker.austria@parker.com

AT – Europe de l'Est, Wiener Neustadt
Tél: +43 (0)2622 23501 900
parker.easteurope@parker.com

AZ – Azerbaïdjan, Baku
Tél: +994 50 2233 458
parker.azerbaijan@parker.com

BE/LU – Belgique, Nivelles
Tél: +32 (0)67 280 900
parker.belgium@parker.com

BY – Biélorussie, Minsk
Tél: +375 17 209 9399
parker.belarus@parker.com

CH – Suisse, Etoy
Tél: +41 (0)21 821 87 00
parker.switzerland@parker.com

CZ – République Tchèque, Klecany
Tél: +420 284 083 111
parker.czechrepublic@parker.com

DE – Allemagne, Kaarst
Tél: +49 (0)2131 4016 0
parker.germany@parker.com

DK – Danemark, Ballerup
Tél: +45 43 56 04 00
parker.denmark@parker.com

ES – Espagne, Madrid
Tél: +34 902 330 001
parker.spain@parker.com

FI – Finlande, Vantaa
Tél: +358 (0)20 753 2500
parker.finland@parker.com

FR – France, Contamine s/Arve
Tél: +33 (0)4 50 25 80 25
parker.france@parker.com

GR – Grèce, Athènes
Tél: +30 210 933 6450
parker.greece@parker.com

HU – Hongrie, Budapest
Tél: +36 1 220 4155
parker.hungary@parker.com

IE – Irlande, Dublin
Tél: +353 (0)1 466 6370
parker.ireland@parker.com

IT – Italie, Corsico (MI)
Tél: +39 02 45 19 21
parker.italy@parker.com

KZ – Kazakhstan, Almaty
Tél: +7 7272 505 800
parker.easteurope@parker.com

NL – Pays-Bas, Oldenzaal
Tél: +31 (0)541 585 000
parker.nl@parker.com

NO – Norvège, Asker
Tél: +47 66 75 34 00
parker.norway@parker.com

PL – Pologne, Warszawa
Tél: +48 (0)22 573 24 00
parker.poland@parker.com

PT – Portugal, Leca da Palmeira
Tel: +351 22 999 7360
parker.portugal@parker.com

RO – Roumanie, Bucarest
Tél: +40 21 252 1382
parker.romania@parker.com

RU – Russie, Moscou
Tél: +7 495 645-2156
parker.russia@parker.com

SE – Suède, Spånga
Tél: +46 (0)8 59 79 50 00
parker.sweden@parker.com

SK – Slovaquie, Banská Bystrica
Tél: +421 484 162 252
parker.slovakia@parker.com

SL – Slovénie, Novo Mesto
Tél: +386 7 337 6650
parker.slovenia@parker.com

TR – Turquie, Istanbul
Tél: +90 216 4997081
parker.turkey@parker.com

UA – Ukraine, Kiev
Tél +380 44 494 2731
parker.ukraine@parker.com

UK – Royaume-Uni, Warwick
Tél: +44 (0)1926 317 878
parker.uk@parker.com

ZA – Afrique du Sud, Kempton Park
Tél: +27 (0)11 961 0700
parker.southafrica@parker.com

Amérique du Nord

CA – Canada, Milton, Ontario
Tél: +1 905 693 3000

US – USA, Cleveland
Tél: +1 216 896 3000

Asie Pacifique

AU – Australie, Castle Hill
Tél: +61 (0)2-9634 7777

CN – Chine, Shanghai
Tél: +86 21 2899 5000

HK – Hong Kong
Tél: +852 2428 8008

IN – Inde, Mumbai
Tél: +91 22 6513 7081-85

JP – Japon, Tokyo
Tél: +81 (0)3 6408 3901

KR – Corée, Seoul
Tél: +82 2 559 0400

MY – Malaisie, Shah Alam
Tél: +60 3 7849 0800

NZ – Nouvelle-Zélande, Mt Wellington
Tél: +64 9 574 1744

SG – Singapour
Tél: +65 6887 6300

TH – Thaïlande, Bangkok
Tel: +662 186 7000-99

TW – Taiwan, Taipei
Tél: +886 2 2298 8987

Amérique du Sud

AR – Argentine, Buenos Aires
Tél: +54 3327 44 4129

BR – Brésil, Sao Jose dos Campos
Tel: +55 800 727 5374

CL – Chili, Santiago
Tél: +56 2 623 1216

MX – Mexico, Apodaca
Tél: +52 81 8156 6000

Centre européen d'information produits
Numéro vert : 00 800 27 27 5374
(depuis AT, BE, CH, CZ, DE, DK, EE, ES, FI, FR, IE, IL, IS, IT, LU, MT, NL, NO, PL, PT, RU, SE, SK, UK, ZA)

© 2011 Parker Hannifin Corporation. Tous droits réservés.

03/2011/4100-9/FR

Parker Hannifin France SAS
142, rue de la Forêt
74130 Contamine-sur-Arve
Tél: +33 (0)4 50 25 80 25
Fax: +33 (0)4 50 25 24 25
parker.france@parker.com
www.parker.com

Votre distributeur Parker